СОДЕРЖАНИЕ

1. Введение 3

2. Информация для подбора и заказа воздуходувок.....5

2.1. Таблицы и графические характеристики для стандартных одно- и двухступенчатых воздуходувок 6

2.2. Таблицы и графические характеристики для высоконапорных вихревых воздуходувок 16

3. Габаритные и присоединительные размеры для вихревых воздуходувок 20

4. Приложение:
Таблицы перевода единиц измерений 37

ВВЕДЕНИЕ

Одноступенчатая версия

Двухступенчатая версия

Одноступенчатая версия, для высоких перепадов давления

Многоступенчатая версия, для высоких перепадов давления

Вихревые воздуходувки - это машины динамического действия, предназначенные для нагнетания или откачки воздуха и неагрессивных газов. В воздуходувках данного типа нет изнашивающихся частей (кроме подшипников), поэтому они очень надежны и долговечны. Вихревые воздуходувки способны работать как в компрессорном, так и в вакуумном (эксгаустерном) режиме. Ротор воздуходувок серии BL смонтирован непосредственно на валу электродвигателя для бесконтактного сжатия. В рабочей зоне нет пар трения и, следовательно, нет износа. Подшипники находятся вне зоны сжатия и поэтому они практически не подвержены нагреву от сжимаемого воздуха, следовательно, их ресурс выше, нежели у моделей имеющих подшипники в области, подверженной излишнему нагреву.

Газ всасывается в рабочую зону в точке 1, затем проходит по рабочему каналу 2 по спиралевидной траектории и выходит в точке 4. Двигаясь по каналу, газ испытывает воздействие центробежной силы и тангенциальных сил, возникающих в результате воздействия лопаток рабочего колеса. Подойдя к точке 4, поток газа сталкивается с отсекателем, перекрывающим половину сечения канала, таким образом, газ направляется в выходной патрубок.

Для снижения уровня шума все вихревые воздуходувки серии BL оборудованы встроенными глушителями на всасывающих и нагнетательных патрубках.

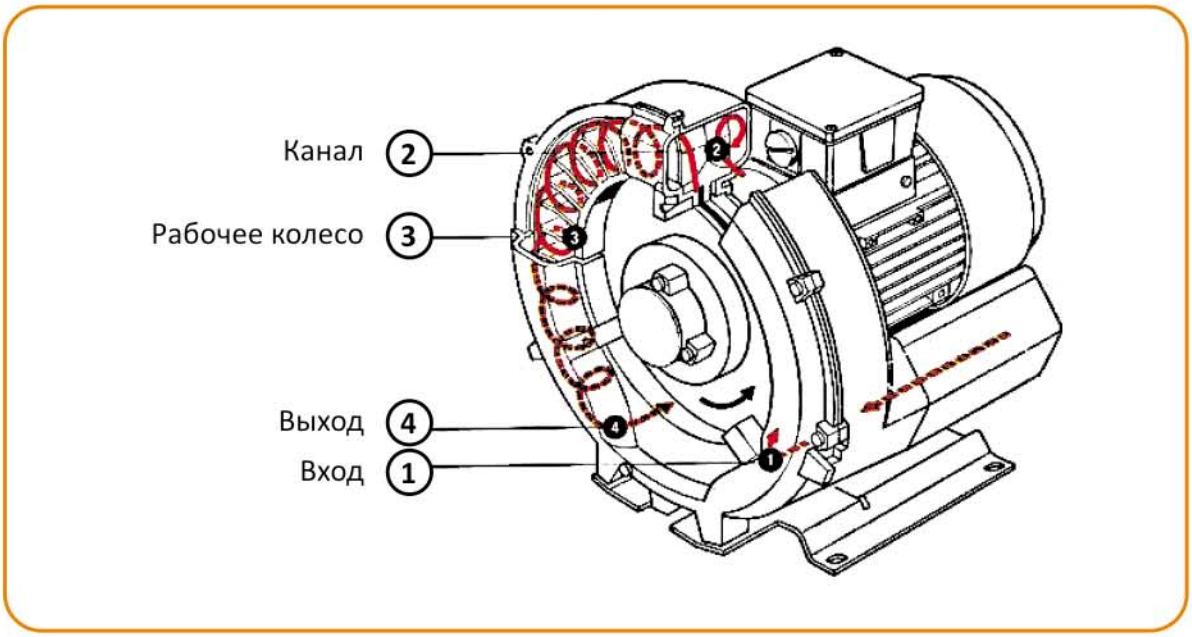

Основные области применения вихревых воздуходувок MSH Techno:

- аэрация на очистных сооружениях
- аэрация зарыбленных прудов
- вакуумные подъемные и удерживающие устройства
- вакуумный прижим на станках с ЧПУ
- восстановление почвы
- газоанализаторы
- лазерные принтеры
- наполнение мешков/бутылок/бункеров
- обработка и упаковка продуктов питания
- оборудование для заполнения водой прудов, бассейнов
- переработка бумаги
- пневмотранспорт и пневмопочта
- прижим листов в печатных и упаковочных машинах
- промышленные пылесосы
- сортировка/обертывание документов, писем
- стоматологические установки
- сушка стеклянной тары
- термоформовочные машины
- типографские печатающие и копировальные устройства
- ткацкие станки

Так как в вихревых воздуходувках практически нет изнашивающихся частей, то их надежность и эксплуатационные качества во многом определяются надежностью и качеством электродвигателей. Воздуходувки, производимые нашей компанией, оборудованы специально разработанными для этого класса машин электродвигателями повышенной надежности, они могут работать как в стандартных сетях переменного тока с частотой 50 Гц, так и в сетях 60 Гц. Применяемые нами электродвигатели имеют высокий класс защищенности от пыли и влаги IP54. Высокая перегревостойкость изоляции наших электродвигателей по классу F обеспечивает стабильную работу оборудования даже в предельных режимах.

Основные преимущества вихревых воздуходувок MSH Techno серии BL:

- воздуходувки оборудованы электродвигателями, разработанными специально для данного типа машин, отличающимися высоким КПД и надежностью подшипникового узла
- в стандартной комплектации оборудованы активными глушителями на всасывании и нагнетании, что обеспечивает сниженный уровень шума
- практически не требуется техническое обслуживание
- воздуходувки не загрязняют перекачиваемую среду
- компактные размеры и небольшой вес за счет использования легких сплавов и точного компьютерного моделирования при проектировании
- простое подключение и установка
- стабильный воздушный поток без пульсаций
- нагревостойкость изоляции класса F обеспечивает высокую перегрузочную способность
- высокая степень защиты от пыли и влаги IP54 делает возможным применение даже в жестких условиях эксплуатации

ИНФОРМАЦИЯ ДЛЯ ПОДБОРА И ЗАКАЗА ВОЗДУХОДУВОК

Таблицы и графические характеристики для стандартных одно- и двухступенчатых воздуходувок

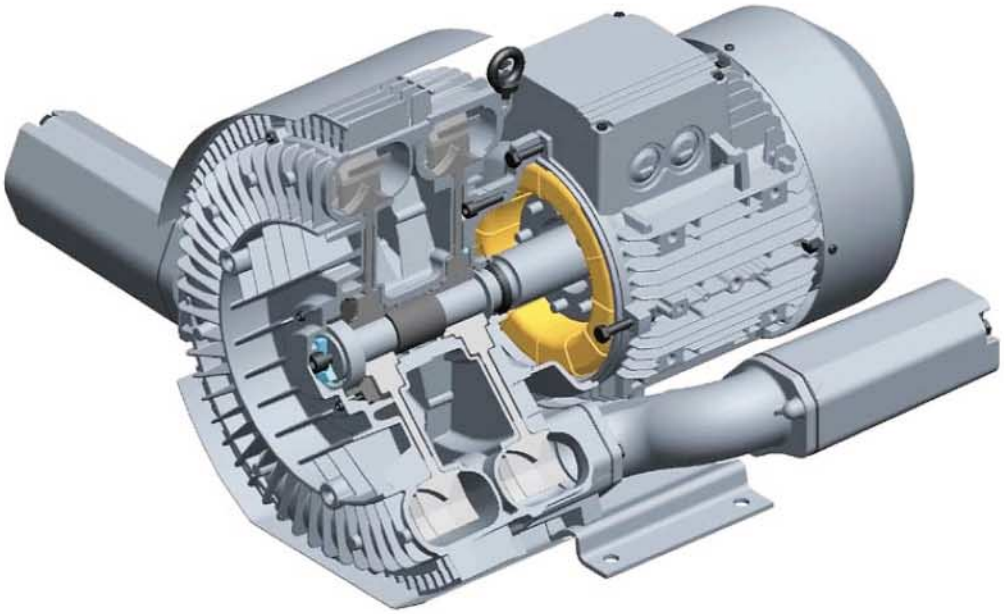

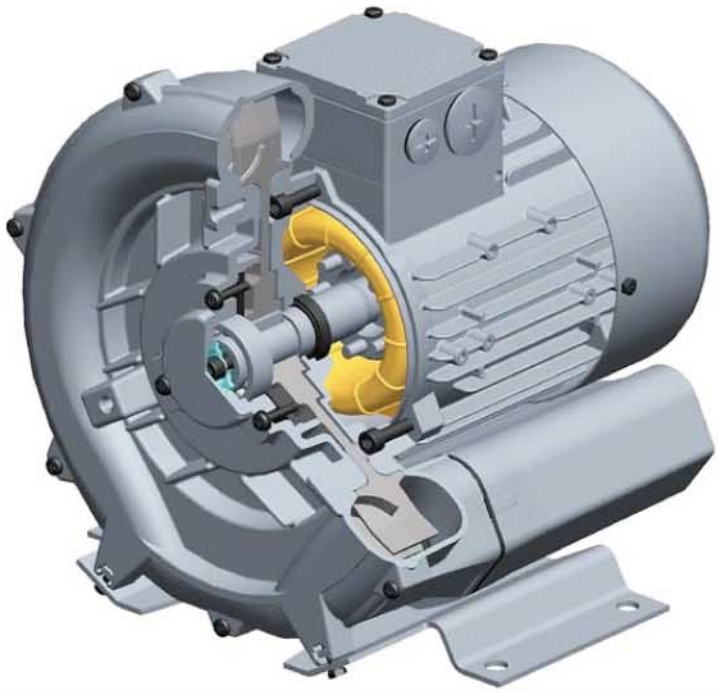

СТАНДАРТНЫЕ ОДНО- И ДВУХСТУПЕНЧАТЫЕ ВИХРЕВЫЕ ВОЗДУХОДУВКИ, 50 Гц. СЕРИЯ BL.

Модели, отмеченные *, входят в складскую программу.

Информация для подбора и заказа вихревых воздуходувок, работающих в вакуумном и компрессорном режимах. Однофазные модели.

Модель	Электрические характеристики (номинальные)			Вес, кг	Уровень шума, дБ (А)	Макс. производительность, м³/ч	Макс. вакуум (относительно атм.), мбар	Макс. избыточное давление, мбар
	Мощность, кВт	Напряжение питания, В	Сила тока, А					
BL-80-110*	0,37	220	2,7	11	53	80	-110	110
BL-100-110	0,37	220	2,7	11	54	100	-110	110
BL-100-120	0,55	220	3,7	13	55	100	-120	120
BL-100-150*	0,7	220	4,8	14	55	100	-150	150
BL-120-280	1,1	220	7,3	17	58	120	-240	280
BL-145-100*	0,7	220	4,8	14	56	145	-100	100
BL-145-160*	0,8	220	5,2	15	63	145	-150	160
BL-145-190	1,1	220	7,3	16	63	145	-150	190
BL-150-290	1,5	220	9	26	66	150	-280	290
BL-180-110*	0,8	220	5,2	16	64	180	-100	110
BL-180-210	1,1	220	7,3	17	64	180	-170	210
BL-210-160	1,1	220	7,3	21	64	210	-160	160
BL-210-200	1,5	220	9	24	64	210	-190	200
BL-270-120	1,5	220	9	26	65	270	-140	120
BL-318-190	2,2	220	12,8	30	72	318	-190	190

Графические характеристики вихревых воздуходувок MSH TECHNO. Однофазные модели.

Графические характеристики действительны при всасывании воздуха с температурой 15 °C, атмосферном давлении 1013 мбар, точность графиков ±10%. Значение полного перепада давлений действительно при температуре перекачиваемого воздуха и окружающей среды 25 °C

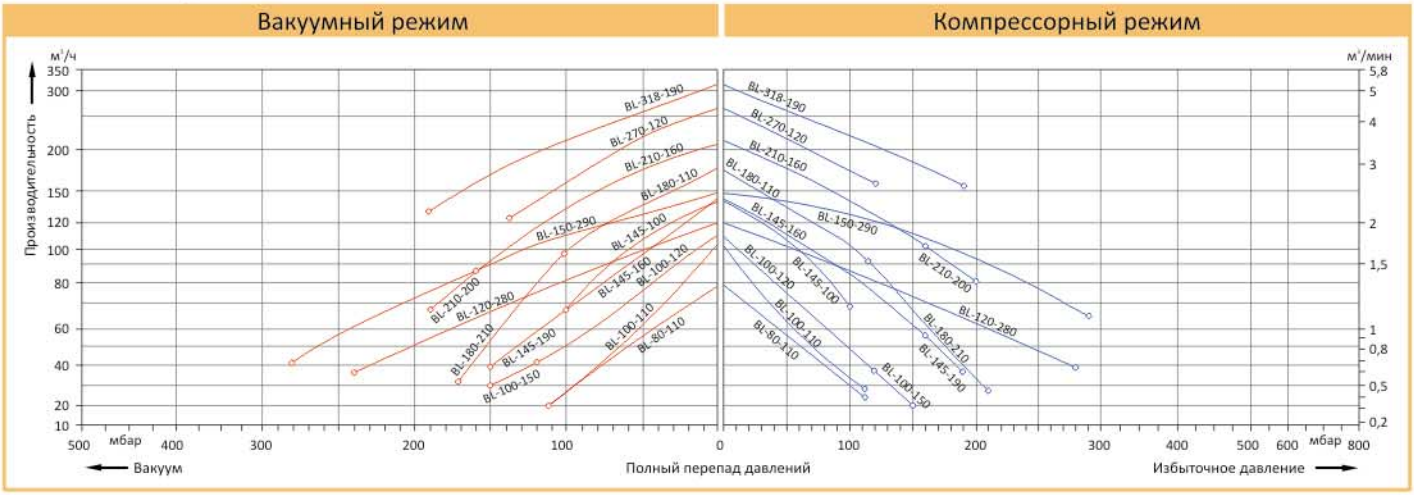

СТАНДАРТНЫЕ ОДНО- И ДВУХСТУПЕНЧАТЫЕ ВИХРЕВЫЕ ВОЗДУХОДУВКИ, 50 Гц. СЕРИЯ BL.

Модели, отмеченные *, входят в складскую программу.

Информация для подбора и заказа вихревых воздуходувок, работающих в вакуумном и компрессорном режимах. Однофазные модели.

Модель	Электрические характеристики (номинальные)			Вес, кг	Уровень шума, дБ (А)	Макс. производительность, м³/ч	Макс. вакуум (относительно атм.), мбар	Макс. избыточное давление, мбар
	Мощность, кВт	Напряжение питания, В	Сила тока, А					
BL-80-110	0,37	115/220	5,4/2,7	11	53	80	-110	110
BL-101-110	0,37	115/220	5,4/2,7	17	54	101	-110	110
BL-148-190	1,1	115/220	14,6/7,3	16	63	148	-150	190
BL-150-260	1,5	115/220	22/11	27	66	150	-250	260
BL-180-170	1,1	115/220	14,6/7,3	16	64	180	-170	170
BL-140-90	0,5	220	4,1	16	63	140	-80	90
BL-142-120	1,1	115/220	14,6/7,3	17	63	142	-110	120
BL-210-200	1,5	115/220	22/11	26	64	210	-190	200
BL-270-120	1,5	115/220	22/11	26	65	270	-140	120
BL-210-130	1,2	220	7,9	21	64	210	-110	130

Графические характеристики вихревых воздуходувок MSH TECHNO. Однофазные модели.

Графические характеристики действительны при всасывании воздуха с температурой 15 °С, атмосферном давлении 1013 мбар, точность графиков ±10%. Значение полного перепада давлений действительно при температуре перекачиваемого воздуха и окружающей среды 25 °С

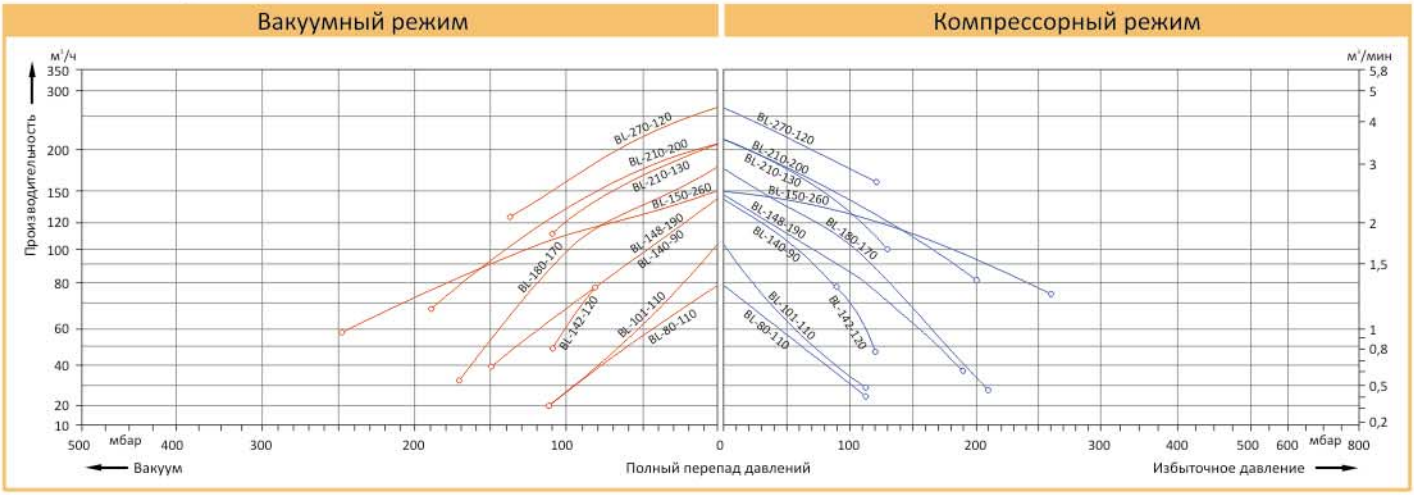

СТАНДАРТНЫЕ ОДНО- И ДВУХСТУПЕНЧАТЫЕ ВИХРЕВЫЕ ВОЗДУХОДУВКИ, 3 Ф., 50 Гц. СЕРИЯ BL.

Модели, отмеченные *, входят в складскую программу.

Информация для подбора и заказа вихревых воздуходувок, работающих в вакуумном и компрессорном режимах.

Модель	Электрические характеристики (номинальные)			Вес, кг	Уровень шума, дБ (А)	Макс. производительность, м³/ч	Макс. вакуум (относительно атм.), мбар	Макс. избыточное давление, мбар
	Мощность, кВт	Напряжение питания, В	Сила тока, А					
BL-80-110	0,25	200-240 Δ /345-415	2,1 Δ /1,2Y	9	53	80	-110	110
BL-80-130	0,4	200-240 Δ /345-415	2,6 Δ /1,5Y	10	53	80	-120	130
BL-85-240	0,7	200-240 Δ /345-415	3,8 Δ /2,2Y	15	55	85	-210	240
BL-105-80	0,25	200-240 Δ /345-415	2,1 Δ /1,2Y	10	54	105	-80	80
BL-105-130	0,4	200-240 Δ /345-415	2,6 Δ /1,5Y	11	54	105	-120	130
BL-105-130	0,7	200-240 Δ /345-415	3,8 Δ /2,2Y	12	54	105	-120	130

Графические характеристики вихревых воздуходувок MSH TECHNO. Трехфазные модели.

Графические характеристики действительны при всасывании воздуха с температурой 15 °C, атмосферном давлении 1013 мбар, точность графиков ±10%. Значение полного перепада давлений действительно при температуре перекачиваемого воздуха и окружающей среды 25 °C

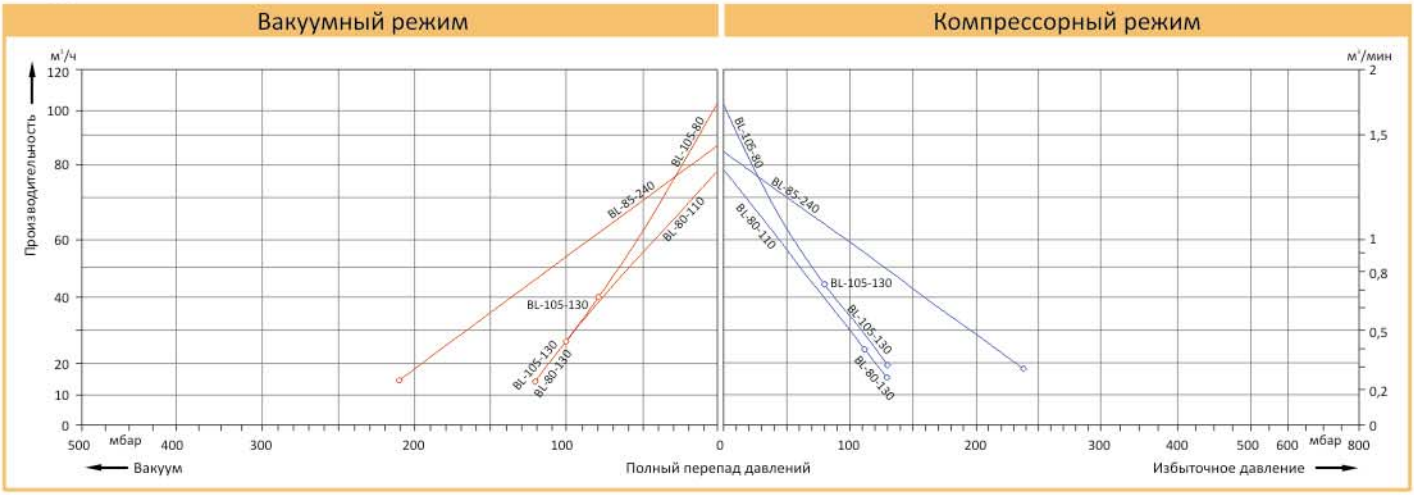

СТАНДАРТНЫЕ ОДНО- И ДВУХСТУПЕНЧАТЫЕ ВИХРЕВЫЕ ВОЗДУХОДУВКИ, 3 Ф., 50 Гц. СЕРИЯ BL.

Модели, отмеченные *, входят в складскую программу.

Информация для подбора и заказа вихревых воздуходувок, работающих в вакуумном и компрессорном режимах.

Модель	Электрические характеристики (номинальные)			Вес, кг	Уровень шума, дБ (А)	Макс. производительность, м³/ч	Макс. вакуум (относительно атм.), мбар	Макс. избыточное давление, мбар
	Мощность, кВт	Напряжение питания, В	Сила тока, А					
BL-100-120	0,55	200-240 Δ /345-415	2,8 Δ /1,6Y	11	55	100	-110	120
BL-100-150	0,75	200-240 Δ /345-415	3,8 Δ /2,2Y	12	55	100	-150	150
BL-110-290	1,3	200-240 Δ /345-415	5,7 Δ /3,3Y	18	58	110	-280	290
BL-140-60	0,55	200-240 Δ /345-415	2,8 Δ /1,6Y	12	56	140	-60	60
BL-140-100	0,75	200-240 Δ /345-415	3,8 Δ /2,2Y	13	56	140	-100	100

Графические характеристики вихревых воздуходувок MSH TECHNO. Трехфазные модели.

Графические характеристики действительны при всасывании воздуха с температурой 15 °C, атмосферном давлении 1013 мбар, точность графиков ±10%. Значение полного перепада давлений действительно при температуре перекачиваемого воздуха и окружающей среды 25 °C

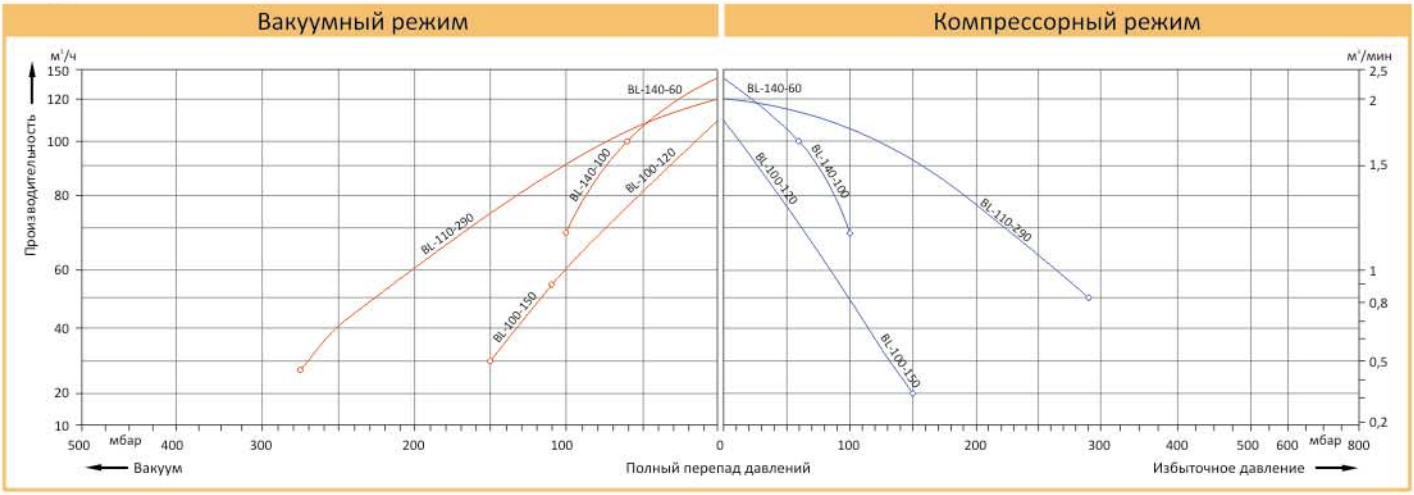

СТАНДАРТНЫЕ ОДНО- И ДВУХСТУПЕНЧАТЫЕ ВИХРЕВЫЕ ВОЗДУХОДУВКИ, 3 Ф., 50 Гц. СЕРИЯ BL.

Модели, отмеченные *, входят в складскую программу.

Информация для подбора и заказа вихревых воздуходувок, работающих в вакуумном и компрессорном режимах.

Модель	Электрические характеристики (номинальные)			Вес, кг	Уровень шума, дБ (А)	Макс. производительность, м³/ч	Макс. вакуум (относительно атм.), мбар	Макс. избыточное давление, мбар
	Мощность, кВт	Напряжение питания, В	Сила тока, А					
BL-145-120	0,7	200-240 Δ /345-415	3,8 Δ /2,2Y	13	63	145	-120	120
BL-145-160	0,85	200-240 Δ /345-415	4,0 Δ /2,3Y	16	63	145	-160	160
BL-145-200*	1,3	200-240 Δ /345-415	5,7 Δ /3,3Y	17	63	145	-170	200
BL-150-280	1,6	200-240 Δ /345-415	7,5 Δ /4,3Y	25	66	150	-280	280
BL-150-440*	2,2	200-240 Δ /345-415	9,7 Δ /5,6Y	27	66	150	-330	440
BL-180-70	0,7	200-240 Δ /345-415	3,8 Δ /2,2Y	14	64	180	-70	70
BL-180-120	0,85	200-240 Δ /345-415	4,2 Δ /2,4Y	17	64	180	-120	120
BL-180-220*	1,3	200-240 Δ /345-415	6,6 Δ /3,8Y	18	64	180	-170	220
BL-140-120	0,6	200-240 Δ /345-415	2,8 Δ /1,6Y	14	63	140	-120	120

Графические характеристики вихревых воздуходувок MSH TECHNO. Трехфазные модели.

Графические характеристики действительны при всасывании воздуха с температурой 15 °C, атмосферном давлении 1013 мбар, точность графиков ±10%. Значение полного перепада давлений действительно при температуре перекачиваемого воздуха и окружающей среды 25 °C

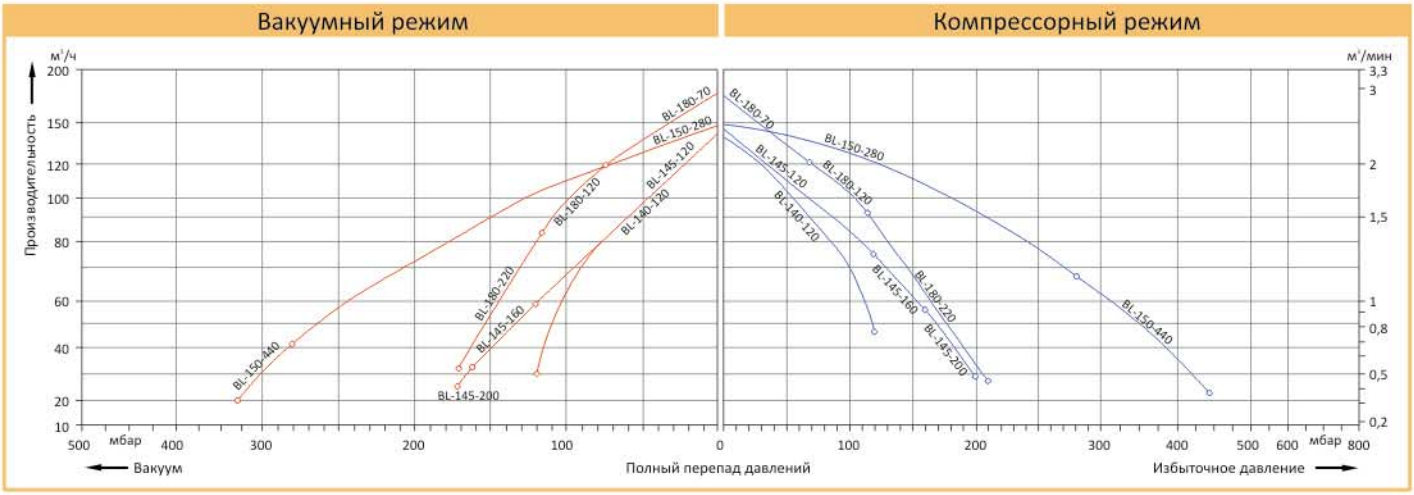

СТАНДАРТНЫЕ ОДНО- И ДВУХСТУПЕНЧАТЫЕ ВИХРЕВЫЕ ВОЗДУХОДУВКИ, 3 Ф., 50 Гц. СЕРИЯ BL.

Модели, отмеченные *, входят в складскую программу.

Информация для подбора и заказа вихревых воздуходувок, работающих в вакуумном и компрессорном режимах.

Модель	Электрические характеристики (номинальные)			Вес, кг	Уровень шума, дБ (А)	Макс. производительность, м³/ч	Макс. вакуум (относительно атм.), мбар	Макс. избыточное давление, мбар
	Мощность, кВт	Напряжение питания, В	Сила тока, А					
BL-210-100	0,85	200-240 Δ /345-415	4,0 Δ /2,3Y	20	64	210	-110	100
BL-210-170	1,3	200-240 Δ /345-415	6,6 Δ /3,8Y	22	64	210	-170	170
BL-210-190	1,6	200-240 Δ /345-415	7,5 Δ /4,3Y	23	64	210	-200	190
BL-210-270*	2,2	200-240 Δ /345-415	9,7 Δ /5,6Y	25	64	210	-220	270
BL-230-410	3,0	200-240 Δ /345-415	12,5 Δ /7,2Y	40	72	230	-340	410
BL-230-490*	4,0	345-415 Δ /600-720	10,0 Δ /5,8Y	44	72	230	-390	490
BL-270-40	0,85	200-240 Δ /345-415	4,0 Δ /2,3Y	21	65	270	-40	40
BL-270-100	1,3	200-240 Δ /345-415	6,6 Δ /3,8Y	23	65	270	-100	100
BL-270-150	1,6	200-240 Δ /345-415	7,5 Δ /4,3Y	24	65	270	-150	150
BL-270-230*	2,2	200-240 Δ /345-415	9,7 Δ /5,6Y	26	65	270	-220	230
BL-210-150	1,1	200-240 Δ /345-415	5,7 Δ /3,3Y	23	64	210	-130	150

Графические характеристики вихревых воздуходувок MSH TECHNO. Трехфазные модели.

Графические характеристики действительны при всасывании воздуха с температурой 15 °C, атмосферном давлении 1013 мбар, точность графиков ±10%. Значение полного перепада давлений действительно при температуре перекачиваемого воздуха и окружающей среды 25 °C

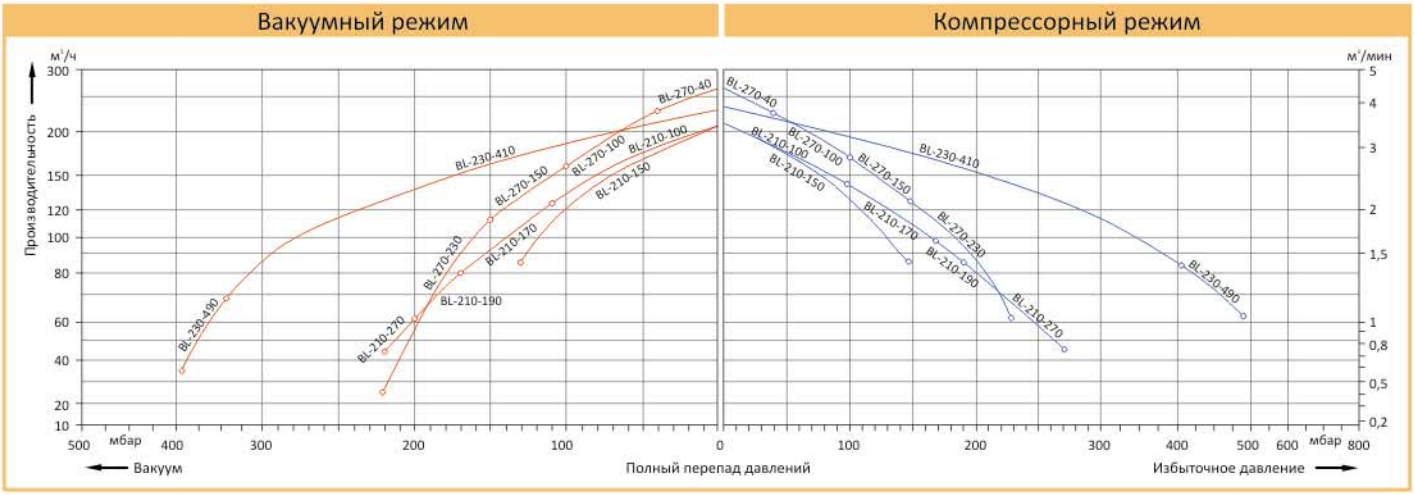

СТАНДАРТНЫЕ ОДНО- И ДВУХСТУПЕНЧАТЫЕ ВИХРЕВЫЕ ВОЗДУХОДУВКИ, 3 Ф., 50 Гц. СЕРИЯ BL.

Модели, отмеченные *, входят в складскую программу.

Информация для подбора и заказа вихревых воздуходувок, работающих в вакуумном и компрессорном режимах.

Модель	Электрические характеристики (номинальные)			Вес, кг	Уровень шума, дБ (А)	Макс. производительность, м³/ч	Макс. вакуум (относительно атм.), мбар	Макс. избыточное давление, мбар
	Мощность, кВт	Напряжение питания, В	Сила тока, А					
BL-265-180	1,6	200-240 Δ /345-415	8,5 Δ /4,9Y	25	68	265	-170	180
BL-265-220*	2,2	200-240 Δ /345-415	9,7 Δ /5,6Y	28	69	265	-235	220
BL-265-280*	3,0	200-240 Δ /345-415	12,5 Δ /7,2Y	34	69	265	-280	280
BL-345-125	1,6	200-240 Δ /345-415	8,5 Δ /4,9Y	26	70	345	-125	125
BL-345-195*	2,2	200-240 Δ /345-415	9,7 Δ /5,6Y	29	70	345	-200	195
BL-345-220	3,0	345-415 Δ /600-720	12,5 Δ /7,2Y	35	70	345	-240	220

Графические характеристики вихревых воздуходувок MSH TECHNO. Трехфазные модели.

Графические характеристики действительны при всасывании воздуха с температурой 15 °C, атмосферном давлении 1013 мбар, точность графиков ±10%. Значение полного перепада давлений действительно при температуре перекачиваемого воздуха и окружающей среды 25 °C

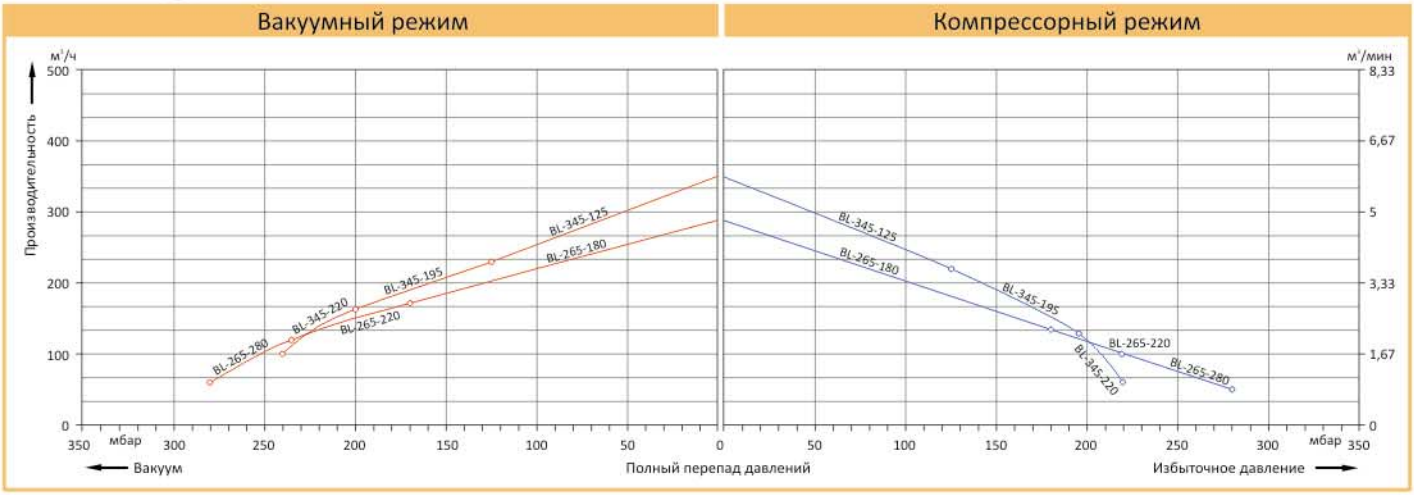

СТАНДАРТНЫЕ ОДНО- И ДВУХСТУПЕНЧАТЫЕ ВИХРЕВЫЕ ВОЗДУХОДУВКИ, 3 Ф., 50 Гц. СЕРИЯ BL.

Модели, отмеченные *, входят в складскую программу.

Информация для подбора и заказа вихревых воздуходувок, работающих в вакуумном и компрессорном режимах.

Модель	Электрические характеристики (номинальные)			Вес, кг	Уровень шума, дБ (А)	Макс. производительность, м³/ч	Макс. вакуум (относительно атм.), мбар	Макс. избыточное давление, мбар
	Мощность, кВт	Напряжение питания, В	Сила тока, А					
BL-318-150	1,6	200-240 Δ /345-415	8,5 Δ /4,9Y	27	69	318	-160	150
BL-318-200*	2,2	200-240 Δ /345-415	9,7 Δ /5,6Y	30	69	318	-210	200
BL-318-290*	3,0	200-240 Δ /345-415	12,5 Δ /7,2Y	36	69	318	-270	290
BL-318-330	4,0	345-415 Δ /600-720	9,0 Δ /5,2Y	40	69	318	-290	330
BL-320-210	2,2	200-240 Δ /345-415	9,7 Δ /5,6Y	43	73	320	-220	210
BL-320-260	3,0	200-240 Δ /345-415	12,5 Δ /7,2Y	48	73	320	-280	260
BL-320-380	4,3	345-415 Δ /600-720	10,0 Δ /5,2Y	54	73	320	-360	380
BL-320-500	5,5	345-415 Δ /600-720	13,3 Δ /7,7Y	66	73	320	-440	500
BL-320-570*	7,5	345-415 Δ /600-720	16,7 Δ /9,6Y	73	73	320	-440	570
BL-420-100	1,6	200-240 Δ /345-415	8,5 Δ /4,9Y	29	70	420	-100	100
BL-420-170	2,2	200-240 Δ /345-415	9,7 Δ /5,6Y	32	70	420	-170	170
BL-420-220*	3,0	200-240 Δ /345-415	12,5 Δ /7,2Y	37	70	420	-220	220
BL-420-310*	4,0	345-415 Δ /600-720	9,0 Δ /5,2Y	43	70	420	-260	310
BL-500-140	4,0	345-415 Δ /600-720	9,0 Δ /5,2Y	54	74	500	-150	140
BL-500-260	5,5	345-415 Δ /600-720	13,3 Δ /7,7Y	69	74	500	-240	260
BL-500-320	7,5	345-415 Δ /600-720	16,7 Δ /9,6Y	75	74	500	-240	320
BL-320-200	2,2	200-240 Δ /345-415	12,5 Δ /7,2Y	36	69	320	-160	200

Графические характеристики вихревых воздуходувок MSH TECHNO. Трехфазные модели.

Графические характеристики действительны при всасывании воздуха с температурой 15 °C, атмосферном давлении 1013 мбар, точность графиков ±10%. Значение полного перепада давлений действительно при температуре перекачиваемого воздуха и окружающей среды 25 °C

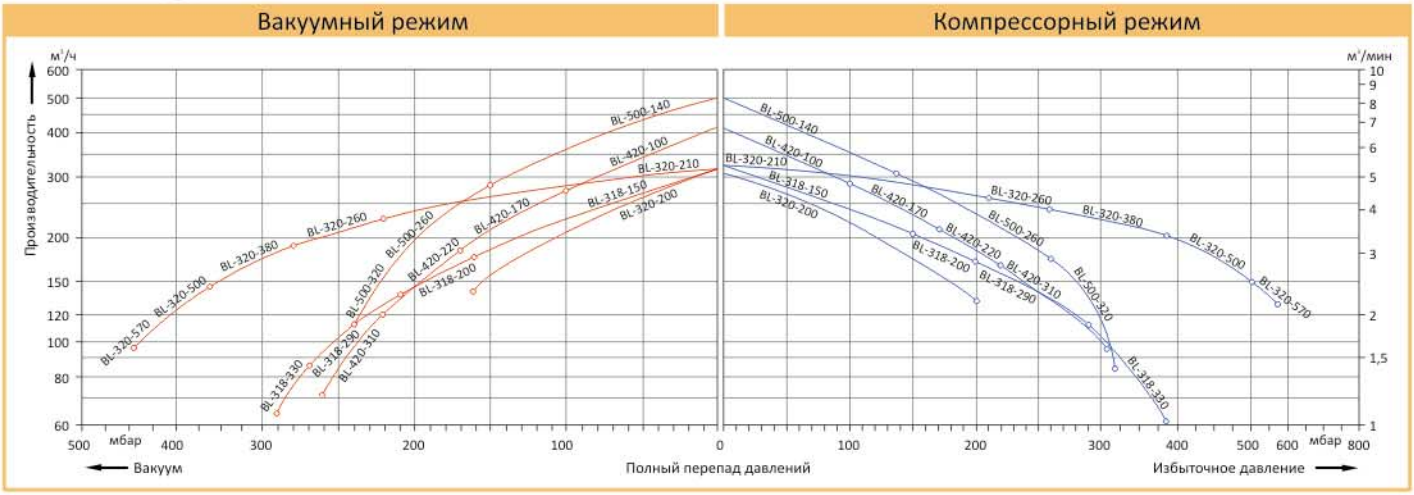

СТАНДАРТНЫЕ ОДНО- И ДВУХСТУПЕНЧАТЫЕ ВИХРЕВЫЕ ВОЗДУХОДУВКИ, 3 Ф., 50 Гц. СЕРИЯ BL.

Модели, отмеченные *, входят в складскую программу.

Информация для подбора и заказа вихревых воздуходувок, работающих в вакуумном и компрессорном режимах.

Модель	Электрические характеристики (номинальные)			Вес, кг	Уровень шума, дБ (А)	Макс. производительность, м³/ч	Макс. вакуум (относительно атм.), мбар	Макс. избыточное давление, мбар
	Мощность, кВт	Напряжение питания, В	Сила тока, А					
BL-530-200	4,0	345-415 Δ /600-720	9,5 Δ /5,5Y	54	70	530	-200	200
BL-530-300*	5,5	345-415 Δ /600-720	12,9 Δ /7,4Y	63	70	530	-300	300
BL-530-430*	7,5	345-415 Δ /600-720	16,7 Δ /9,6Y	66	70	530	-320	430
BL-520-240	5,5	345-415 Δ /600-720	13,3 Δ /7,7Y	83	74	520	-240	240
BL-520-400	7,5	345-415 Δ /600-720	16,7 Δ /9,6Y	86	74	520	-400	400
BL-520-600*	11,0	345-415 Δ /600-720	28,0 Δ /16,2Y	104	74	520	-430	600
BL-520-670*	15,0	345-415 Δ /600-720	32,5 Δ /18,8Y	120	74	520	-460	670
BL-700-140	4,0	345-415 Δ /600-720	9,5 Δ /5,5Y	57	70	700	-150	140
BL-700-180	5,5	345-415 Δ /600-720	12,9 Δ /7,4Y	66	70	700	-200	180
BL-700-260*	7,6	345-415 Δ /600-720	16,7 Δ /9,6Y	69	70	700	-270	260
BL-900-180	7,5	345-415 Δ /600-720	16,7 Δ /9,6Y	91	74	900	-200	180
BL-900-370*	11,0	345-415 Δ /600-720	28,0 Δ /16,2Y	110	74	900	-280	370

Графические характеристики вихревых воздуходувок MSH TECHNO. Трехфазные модели.

Графические характеристики действительны при всасывании воздуха с температурой 15 °C, атмосферном давлении 1013 мбар, точность графиков ±10%. Значение полного перепада давлений действительно при температуре перекачиваемого воздуха и окружающей среды 25 °C

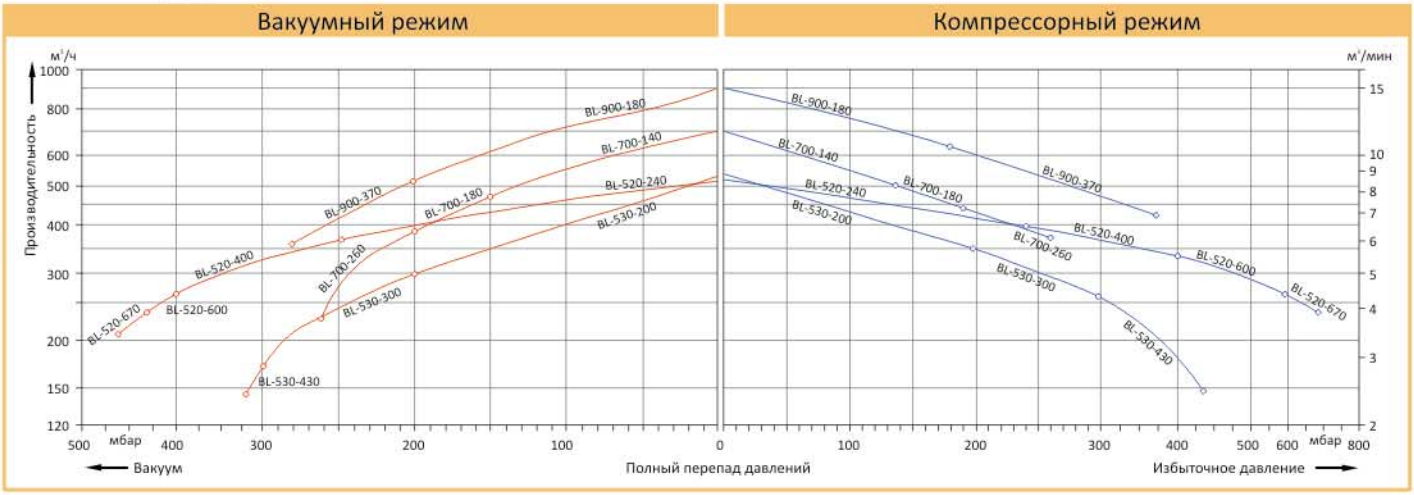

СТАНДАРТНЫЕ ОДНО- И ДВУХСТУПЕНЧАТЫЕ ВИХРЕВЫЕ ВОЗДУХОДУВКИ, 3 Ф., 50 Гц. СЕРИЯ BL.

Модели, отмеченные *, входят в складскую программу.

Информация для подбора и заказа вихревых воздуходувок, работающих в вакуумном и компрессорном режимах.

Модель	Электрические характеристики (номинальные)			Вес, кг	Уровень шума, дБ (А)	Макс. производительность, м³/ч	Макс. вакуум (относительно атм.), мбар	Макс. избыточное давление, мбар
	Мощность, кВт	Напряжение питания, В	Сила тока, А					
BL-1050-210	8,5	345-415 Δ /600-720	18,2 Δ /10,5Y	93	74	1050	-210	210
BL-1050-270	12,5	345-415 Δ /600-720	28,0 Δ /16,2Y	116	74	1050	-280	270
BL-1050-460*	18,5	345-415 Δ /600-720	37,0 Δ /21,0Y	126	74	1050	-340	460
BL-1110-270	12,5	345-415 Δ /600-720	28,0 Δ /16,2Y	187	74	1110	-300	270
BL-1110-370	16,5	345-415 Δ /600-720	35,0 Δ /20,0Y	197	74	1110	-410	370
BL-1110-500	20,0	345-415 Δ /600-720	40,0 Δ /23,0Y	204	74	1110	-440	500
BL-1110-590*	25,0	345-415 Δ /600-720	52,0 Δ /30,0Y	211	74	1110	-440	590
BL-1370-110	8,5	345-415 Δ /600-720	18,2 Δ /10,5Y	98	75	1370	-120	110
BL-1370-190	12,5	345-415 Δ /600-720	28,0 Δ /16,2Y	121	75	1370	-210	190
BL-1370-320	18,5	345-415 Δ /600-720	37,0 Δ /21,0Y	131	75	1370	-310	320
BL-1940-110	15,0	345-415 Δ /600-720	35,0 Δ /20,0Y	187	75	1940	-130	110
BL-1940-200	20,0	345-415 Δ /600-720	40,0 Δ /23,0Y	212	75	1940	-220	200
BL-1940-270*	25,0	345-415 Δ /600-720	52,0 Δ /30,0Y	219	75	1940	-310	270
BL-2050-170	15,0	345-415 Δ /600-720	35,0 Δ /20,0Y	220	75	2050	-160	170
BL-2050-230	20,0	345-415 Δ /600-720	40,0 Δ /23,0Y	230	75	2050	-250	230
BL-2050-270	25,0	345-415 Δ /600-720	52,0 Δ /30,0Y	235	75	2050	-310	270

Графические характеристики вихревых воздуходувок MSH TECHNO. Трехфазные модели.

Графические характеристики действительны при всасывании воздуха с температурой 15 °C, атмосферном давлении 1013 мбар, точность графиков ±10%. Значение полного перепада давлений действительно при температуре перекачиваемого воздуха и окружающей среды 25 °C

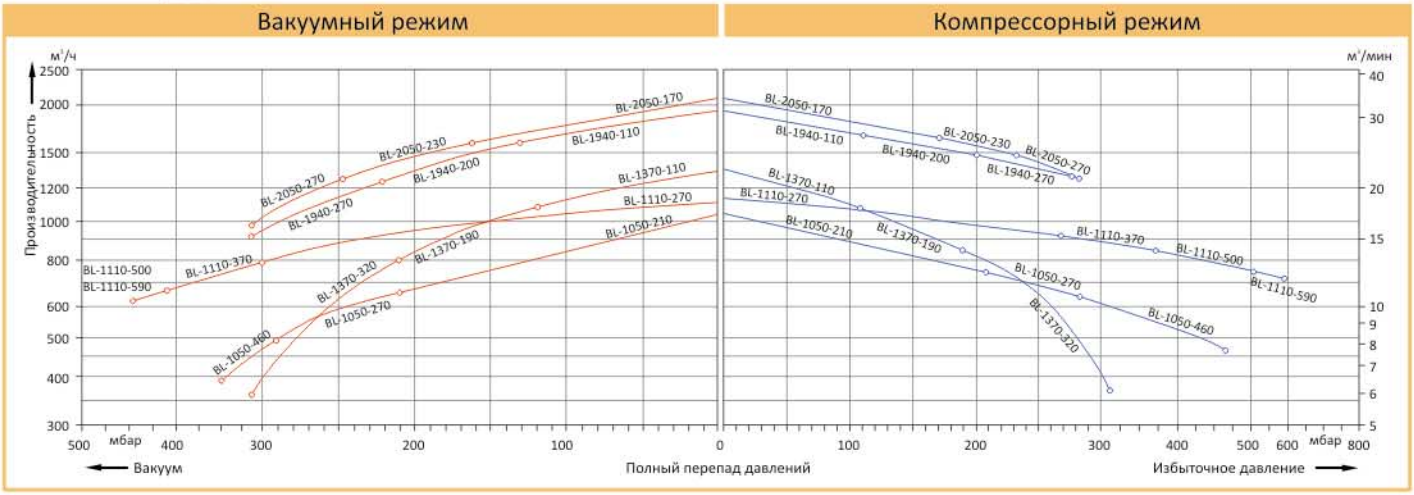

Таблицы и графические характеристики для высоконапорных вихревых воздуходувок

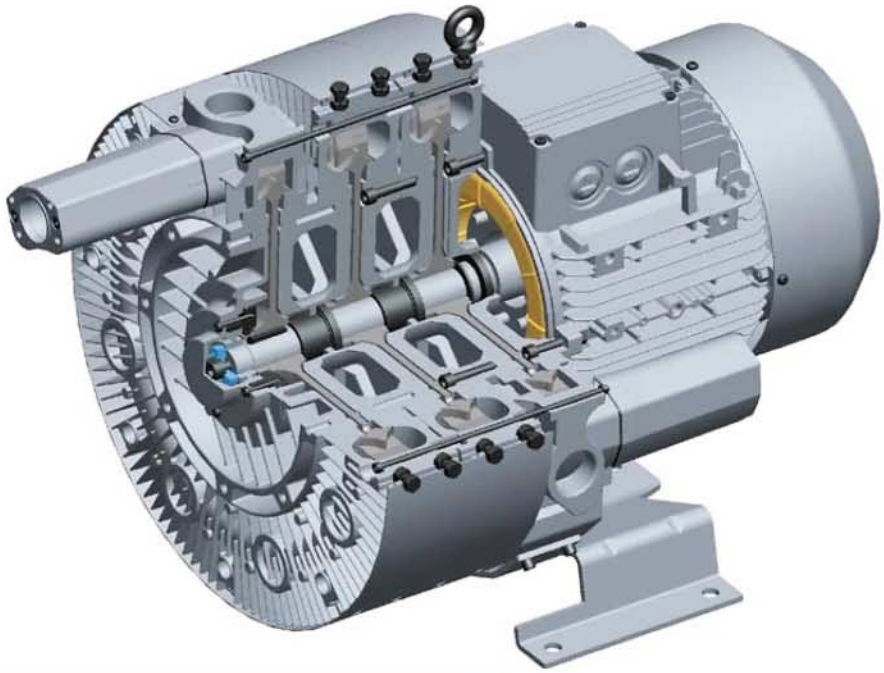

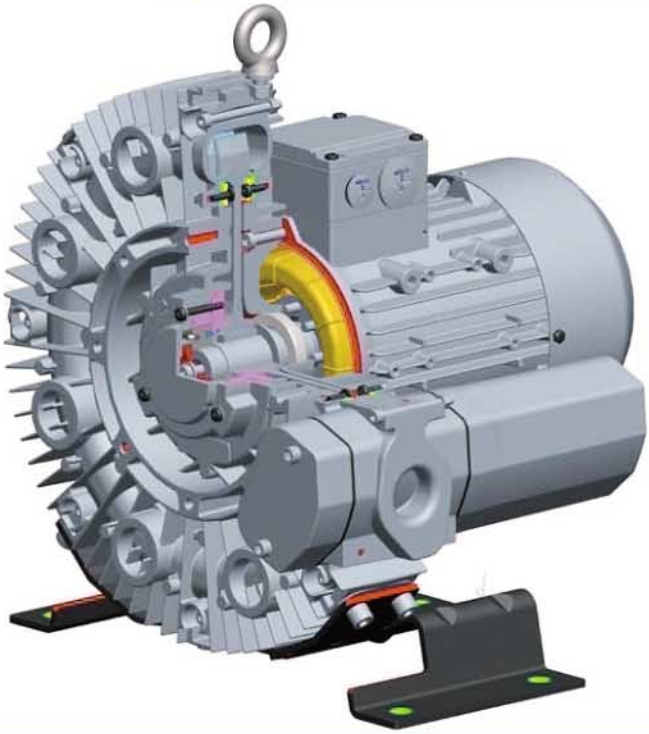

ВЫСОКОНАПОРНЫЕ ВИХРЕВЫЕ ВОЗДУХОДУВКИ, 50 Гц.
СЕРИЯ BL.

Модели, отмеченные *, входят в складскую программу.

Информация для подбора и заказа вихревых воздуходувок, работающих в вакуумном и компрессорном режимах. Однофазные модели.

Модель	Электрические характеристики (номинальные)			Вес, кг	Уровень шума, дБ (А)	Макс. производительность, м³/ч	Макс. вакуум (относительно атм.), мбар	Макс. избыточное давление, мбар
	Мощность, кВт	Напряжение питания, В	Сила тока, А					
BL-47-290*	0,55	115/220	13/3,1	18	57	47	-230	290
BL-47-600	1,5	115/220	19,4/9,7	30	58	47	-370	600
BL-66-350	0,94	220	9	18	57	66	-250	350
BL-66-350	0,94	115/220	15,2/7,6	18	57	66	-250	350
BL-65-550	1,5	115/220	19,4/9,7	32	59	65	-400	550
BL-87-380	1,1	220	10,1	23	58	87	-300	380

Графические характеристики вихревых воздуходувок MSH TECHNO. Однофазные модели.

Графические характеристики действительны при всасывании воздуха с температурой 15 °С, атмосферном давлении 1013 мбар, точность графиков ±10%. Значение полного перепада давлений действительно при температуре перекачиваемого воздуха и окружающей среды 25 °С

Вакуумный режим | Компрессорный режим

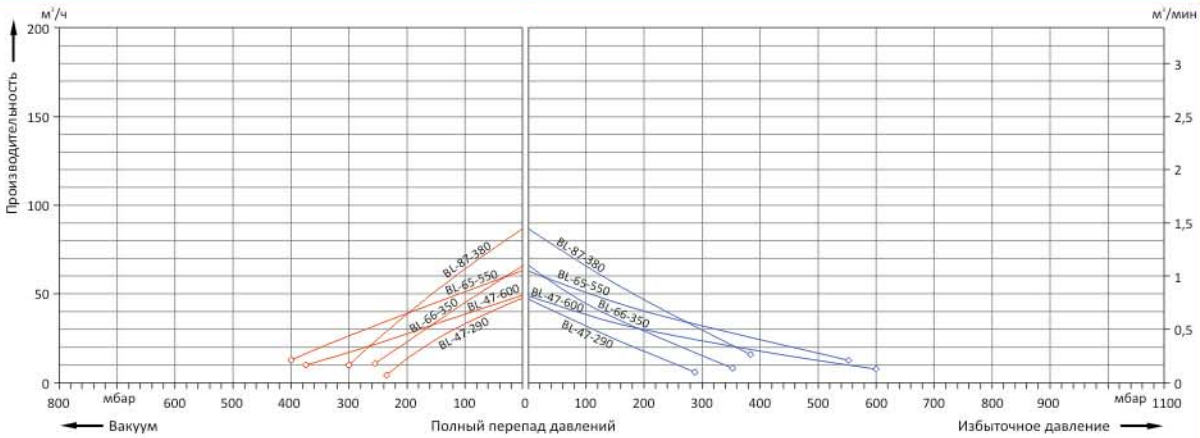

ВЫСОКОНАПОРНЫЕ ВИХРЕВЫЕ ВОЗДУХОДУВКИ, 3 Ф., 50 Гц.
СЕРИЯ BL.

Модели, отмеченные *, входят в складскую программу.

Информация для подбора и заказа вихревых воздуходувок, работающих в вакуумном и компрессорном режимах. Одноступенчатые модели.

Модель	Электрические характеристики (номинальные)			Вес, кг	Уровень шума, дБ (А)	Макс. производительность, м³/ч	Макс. вакуум (относительно атм.), мбар	Макс. избыточное давление, мбар
	Мощность, кВт	Напряжение питания, В	Сила тока, А					
BL-47-290	0,55	200-240 Δ /345-415	2,8 Δ /1,6Y	16	57	47	-230	290
BL-66-250	0,55	200-240 Δ /345-415	2,8 Δ /1,6Y	16	57	66	-250	250
BL-66-350*	0,81	200-240 Δ /345-415	4 Δ /2,3Y	17	57	66	-280	350
BL-87-380*	1,1	200-240 Δ /345-415	5,4 Δ /3,1Y	23	58	87	-300	380
BL-120-360*	1,5	200-240 Δ /345-415	7,5 Δ /4,3Y	26	64	120	-310	360
BL-120-470*	2,2	345-415 Δ /600-720	11,4 Δ /6,6Y	29	64	120	-310	470
BL-165-360*	2,2	200-240 Δ /345-415	11,4 Δ /6,6Y	32	65	165	-340	360
BL-165-480	3,3	200-240 Δ /345-415	13 Δ /7,5Y	35	65	165	-340	480

Графические характеристики вихревых воздуходувок MSH TECHNO. Трехфазные модели.

Графические характеристики действительны при всасывании воздуха с температурой 15 °С, атмосферном давлении 1013 мбар, точность графиков ±10%. Значение полного перепада давлений действительно при температуре перекачиваемого воздуха и окружающей среды 25 °С

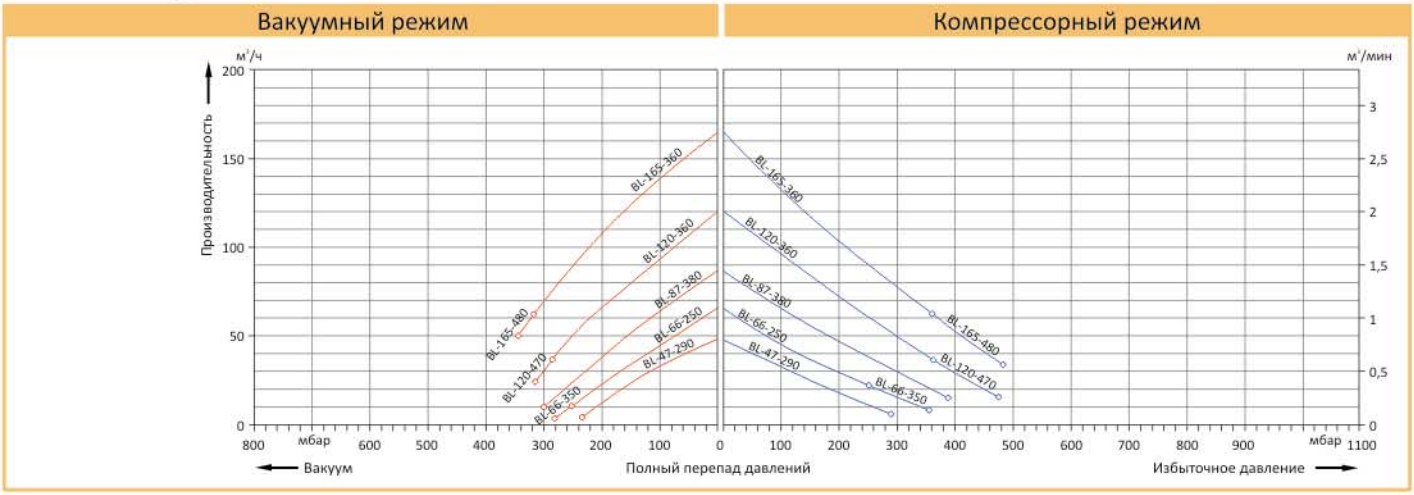

ВЫСОКОНАПОРНЫЕ ВИХРЕВЫЕ ВОЗДУХОДУВКИ, 3 Ф., 50 Гц.
СЕРИЯ BL.

Модели, отмеченные *, входят в складскую программу.

Информация для подбора и заказа вихревых воздуходувок, работающих в вакуумном и компрессорном режимах. Многоступенчатые модели.

Модель	Электрические характеристики (номинальные)			Вес, кг	Уровень шума, дБ (А)	Макс. производительность, м³/ч	Макс. вакуум (относительно атм.), мбар	Макс. избыточное давление, мбар
	Мощность, кВт	Напряжение питания, В	Сила тока, А					
BL-47-490	0,81	200-240 Δ /345-415	4 Δ /2,3Y	24	58	47	-370	490
BL-47-650*	1,5	200-240 Δ /345-415	7,5 Δ /4,3Y	28	58	47	-370	650
BL-65-480	1,1	200-240 Δ /345-415	5,4 Δ /3,1Y	29	59	65	-400	480
BL-65-540	1,5	200-240 Δ /345-415	7,5 Δ /4,3Y	30	59	65	-440	540
BL-87-450	1,5	200-240 Δ /345-415	7,5 Δ /4,3Y	33	61	87	-480	450
BL-87-750	3,3	200-240 Δ /345-415	13 Δ /7,5Y	39	61	87	-500	750
BL-120-460	2,2	200-240 Δ /345-415	11,4 Δ /6,6Y	40	64	120	-470	460
BL-120-820*	4	345-415 Δ	9 Δ	51	65	120	-500	820
BL-165-500	3,3	200-240 Δ /345-415	13 Δ /7,5Y	48	67	165	-460	500
BL-165-740*	5,7	345-415 Δ	12,5 Δ	65	68	165	-460	740
BL-170-1040*	7,5	345-415 Δ	16 Δ	86	72	170	-730	1040

Графические характеристики вихревых воздуходувок MSH TECHNO. Трехфазные модели.

Графические характеристики действительны при всасывании воздуха с температурой 15 °C, атмосферном давлении 1013 мбар, точность графиков ±10%. Значение полного перепада давлений действительно при температуре перекачиваемого воздуха и окружающей среды 25 °C

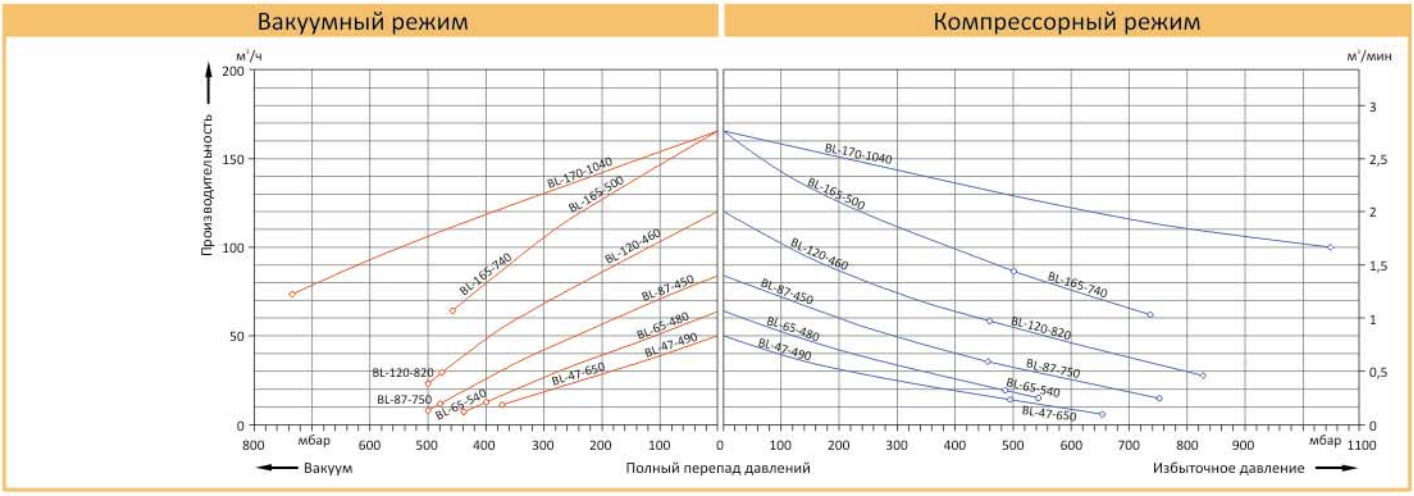

ГАБАРИТНЫЕ И ПРИСОЕДИНИТЕЛЬНЫЕ РАЗМЕРЫ ДЛЯ ВИХРЕВЫХ ВОЗДУХОДУВОК

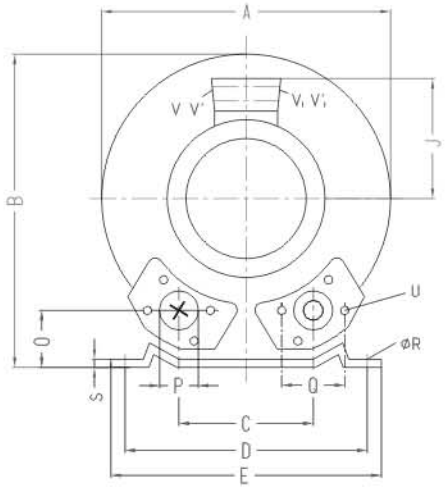

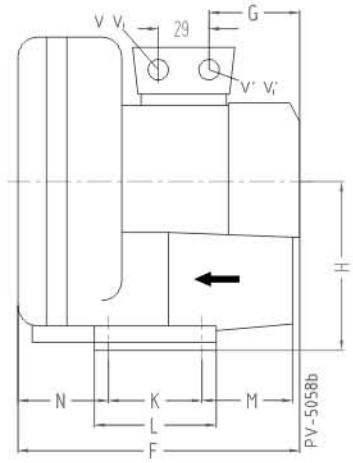

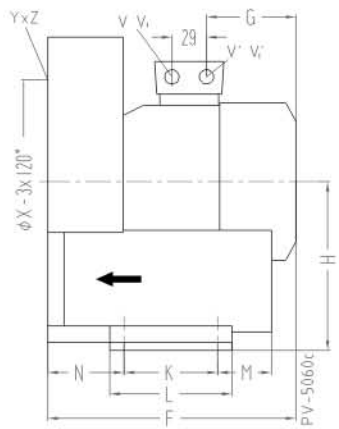

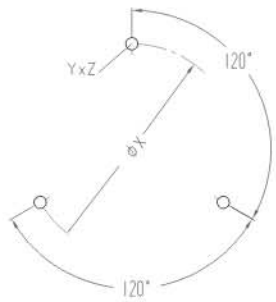

Модель	Фаз-ность	A	B	C	D	E	F	G	H	J	K	L	M	N	O	P	Q	ØR	S	U	$V_{(1^{\circ})}$	$V^{1}_{(1^{\circ})}$	$V_{(3^{\circ})}$	$V^{3}_{(3^{\circ})}$	Y×Z	Положение отверстий на ØX	ØX
BL-80-110	3~	246	247	90	205	230	219	92	128	101	83	108	75	71	39	$G1_{1/4}$(15tief-deep)	64	10	2,5	M6×17	-	-	M25×1,5	M16×1,5	M6×15	0°/120°/240°	140
BL-80-110	1~						256	135		111											M16×1,5	M25×1,5	-	-			
BL-80-130	3~																				-	-	M25×1,5	M16×1,5			
BL-80-110*	1~																				M16×1,5	M25×1,5	-	-			
BL-105-80	3~						242	102		101				82							-	-	M25×1,5	M16×1,5			
BL-105-130	3~						267	135		111											-	-					
BL-105-130	3~																				-	-					
BL-101-110	1~																				M16×1,5	M25×1,5	-	-			
BL-100-110	1~																						-	-			
BL-100-120	3~	268	272	93			260		141					69	41						-	-	M25×1,5	M16×1,5			160
BL-100-150	3~																				-	-					
BL-100-120	1~																				M25×1,5	M16×1,5	-	-			
BL-100-150*	1~																						-	-			
BL-140-60	3~						276							85							-	-	M25×1,5	M16×1,5			
BL-140-100	3~																				-	-					
BL-145-100*	1~																				M25×1,5	M16×1,5	-	-			

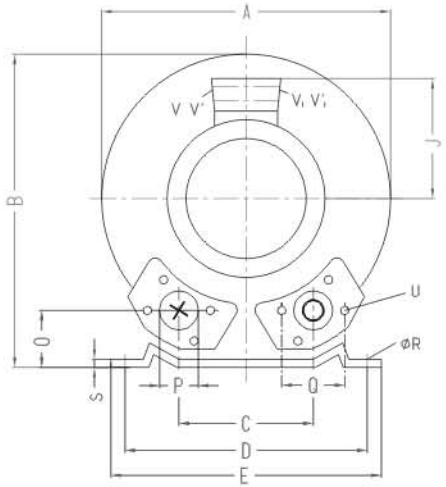

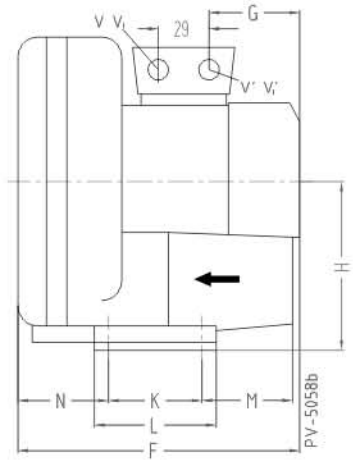

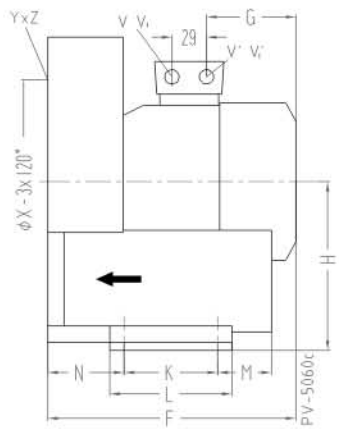

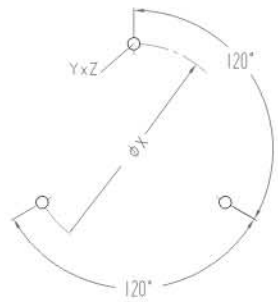

Модель	Фаз-ность	A	B	C	D	E	F	G	H	J	K	L	M	N	O	P	Q	øR	S	U	$V_{(1^{\circ})}$	$V^{1}_{(1^{\circ})}$	$V_{(1^{\circ})}$	$V^{1}_{(1^{\circ})}$	Y×Z	Положение отверстий на øX	øX
BL-145-160*	1~	286	302	115	225	255	294	160	154	120	95	130	70	75	46	$G1_{1/2}$(15tief-deep)	72	12	3	M6×19	M16×1,5	M25×1,5	-	-			174
BL-145-190	1~																						-	-			
BL-148-190	1~																										
BL-145-120	3~						269	135		111											-	-	M25×1,5	M16×1,5			
BL-145-160	3~						292	160		120											-	-					
BL-145-200*	3~																				-	-					
BL-180-110*	1~						311														M16×1,5	M25×1,5	-	-			
BL-180-210	1~																						-	-			
BL-180-70	3~						288	135		111											-	-	M25×1,5	M16×1,5			
BL-180-120	3~						311	160		120											-	-					
BL-180-220*	3~																				-	-					
BL-180-170	1~																				M16×1,5	M25×1,5	-	-			
BL-140-90	1~						269	135		111													-	-			
BL-142-120	1~						311	160		120													-	-			
BL-140-120	3~																				-	-	M25×1,5	M16×1,5			

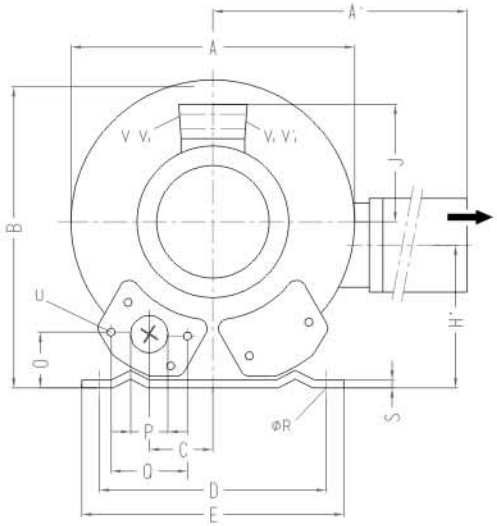

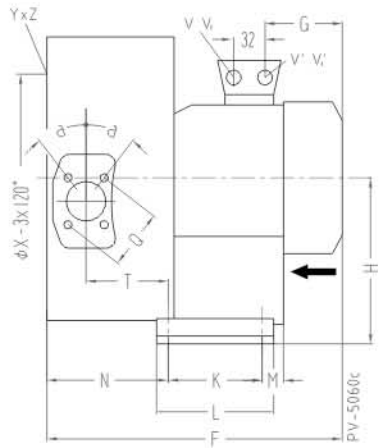

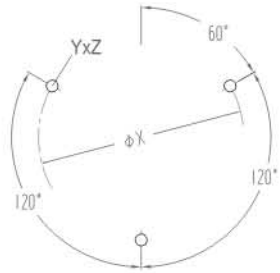

Модель	Фаз-ность	A	A'	B	C	D	E	F	G	H	H'	J	K	L	M	N	O	P	Q	øR	S	T	U	$V_{1[1^{\sim}]}$	$V^{1}_{1[1^{\sim}]}$	$V_{1[3^{\sim}]}$	$V^{1}_{1[3^{\sim}]}$	α	øX	Y×Z	Положение отверстий на øX
BL-85-240	3~	284	316	270	45	205	230	316	135	128	106	111	83	108	75	130	39	$G1_{1/4}$(15tief-deep)	64	10	2,5	88	M6×17	-	-	M25×1,5	M16×1,5	27°	140	M6×15	51°/171°/291°
BL-110-290	3~	293	324	286	47			354	160	141	114	120			82	138	41					92		-	-				160		
BL-120-280	1~																							M25×1,5	M16×1,5	-	-				
BL-150-280	3~	322	324	315	58	225	255	401	191	154	153	128	95	130	73	151	45	$G1_{1/2}$(15tief-deep)	72	12	3	104	M6×19	-		M25×1,5	M16×1,5	28°	174		
BL-150-440*	3~																							-							
BL-150-290	1~																							M16×1,5	M25×1,5	-	-				
BL-150-260	1~																									-	-				

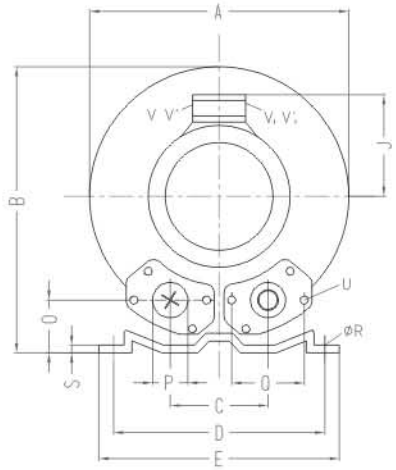

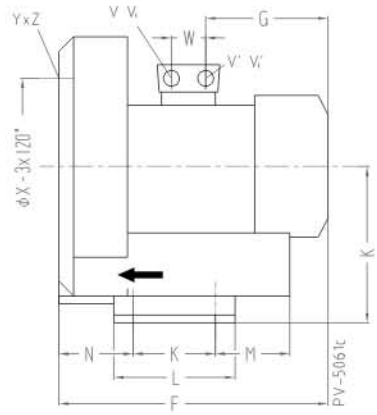

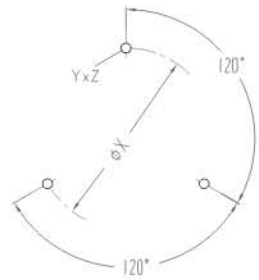

Модель	Фаз-ность	A	B	C	D	E	F	G	H	J	K	L	M	N	O	øP	Q	øR	S	U	$V_{(1^{\sim})}$	$V^{1}_{(1^{\sim})}$	$V_{(3^{\sim})}$	$V^{1}_{(3^{\sim})}$	Y×Z	Положение отверстий на øX	øX	W
BL-210-160	1~	334	337	120	260	295	314	160	175	120	115	155	96	87	48	55	83	14	4	M8×17	M16×1,5	M25×1,5	-	-	M8×20	0°/120°/240°	200	29
BL-210-200	1~						345	191		128													-	-				
BL-210-200	1~																						-	-				
BL-210-100	3~						314	160		120											-	-	M25×1,5	M16×1,5				
BL-210-170	3~																				-	-						
BL-210-190	3~						346	191		128											-	-						
BL-210-270*	3~																				-	-						
BL-270-120	1~						365	191		128													-	-				
BL-270-40	3~						334	160		120											-	-	M25×1,5	M16×1,5				
BL-270-100	3~																				-	-						
BL-270-150	3~						365	191		128											-	-						
BL-270-230*	3~																				-	-						
BL-270-120	1~																				M16×1,5	M25×1,5	-	-				
BL-210-130	1~																						-	-				
B L-210-150	3~																				-	-	M25×1,5	M16×1,5				

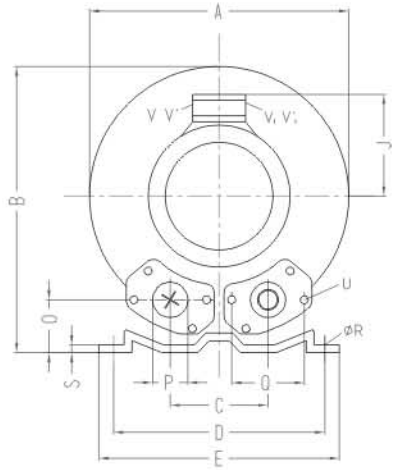

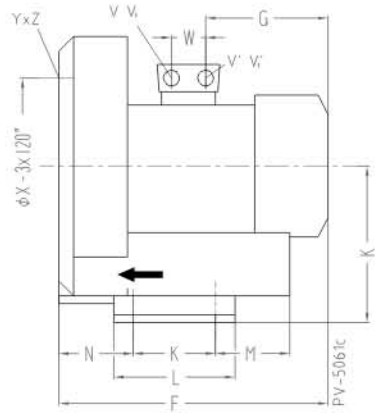

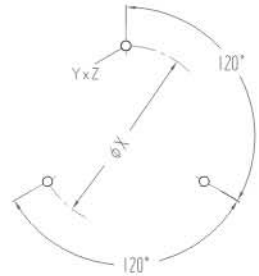

Модель	Фаз-ность	A	B	C	D	E	F	G	H	J	K	L	M	N	O	øP	Q	øR	S	U	$V_{(1\sim)}$	$V^1_{(1\sim)}$	$V_{(3\sim)}$	$V^1_{(3\sim)}$	Y×Z	Положение отверстий на øX	øX	W
BL-265-180	3~	360	366	122	284	325	354	191	192	128	140	180	64	74	56	56	93	13	4,5	M8×17	-	-	M25×1,5	M16×1,5	M8×20	0°/120°/240°	226	29
BL-265-220*	3~																				-	-						
BL-265-280*	3~						385	188		135											M32×1,5	M32×1,5	M32×1,5	M32×1,5				42
BL-345-125	3~						372	191		128											-	-	M25×1,5	M16×1,5				29
BL-345-195*	3~																				-	-						
BL-345-220	3~						403	188		135											M32×1,5	M32×1,5	M32×1,5	M32×1,5				42
BL-318-190	1~	382	384	125	290		377	191	197	128			84	109	54	55	83	15			M25×1,5	M16×1,5	-	-	M10×20		240	29
BL-318-150	3~																				-	-	M25×1,5	M16×1,5				
BL-318-200*	3~																				-	-	-	-				
BL-318-290*	3~						409	188		135											M32×1,5	M32×1,5	M32×1,5	M32×1,5				42
BL-318-330	3~						432	209		148																		
BL-420-100	3~						387	191		128											M25×1,5	M16×1,5	-	-				29
BL-420-170	3~																						-	-				
BL-420-220*	3~						419	189		135											M32×1,5	M32×1,5	M32×1,5	M32×1,5				42
BL-420-310*	3~						432	209		148																		
BL-320-200	3~						377	185		128											-	-	M25×1,5	M16×1,5				29

BL-320-500, BL-320-570

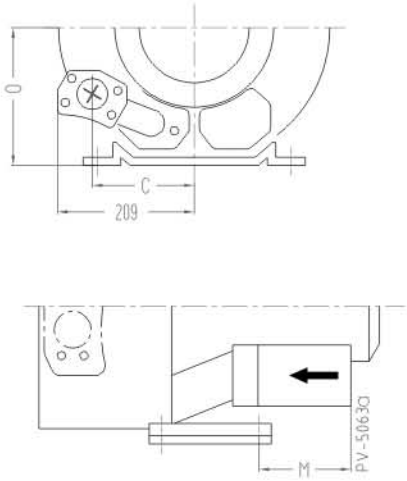

BL-230-410, BL-230-490, BL-320-210, BL-320-260, BL-320-380

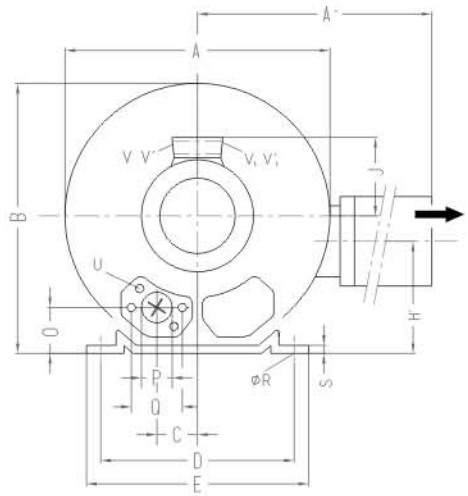

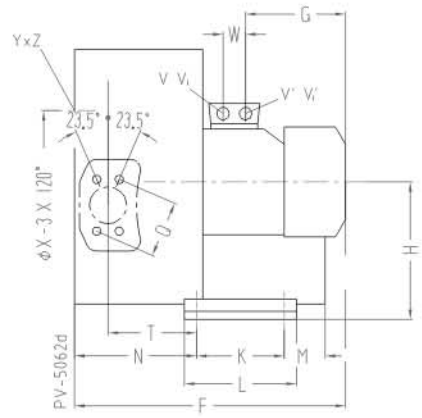

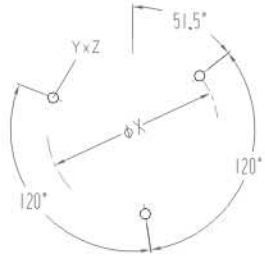

Модель	Фаз-ность	A	A'	B	C	D	E	F	G	H	H'	J	K	L	M	N	O	øP	Q	øR	S	T	U	V	V'	V_1	V'_1	øX	Y×Z	Положение отверстий на øX	W
BL-230-410	3~	372	411	371	60	260	295	465	190	175	144	135	115	155	98	171	48	55	83	14	4	116	M8×17	M32×1,5	M32×1,5	M32×1,5	M32×1,5	200	M8×20	51,5°/171,5°/291,5°	42
BL-230-490*	3~							499	224																						
BL-320-210	3~	426	426	410	63	290	325	473	191	197	162	128	140	180	84	205	53			15	4,5	130		M25×1,5	M16×1,5	-	-	240	M10×20		29
BL-320-260	3~							496	188			135												M32×1,5	M32×1,5	M32×1,5	M32×1,5				42
BL-320-380	3~							526	209			148																			
BL-320-500	3~				154	290		571	226			167			200																
BL-320-570*	3~																														

BL-500-260, BL-500-320

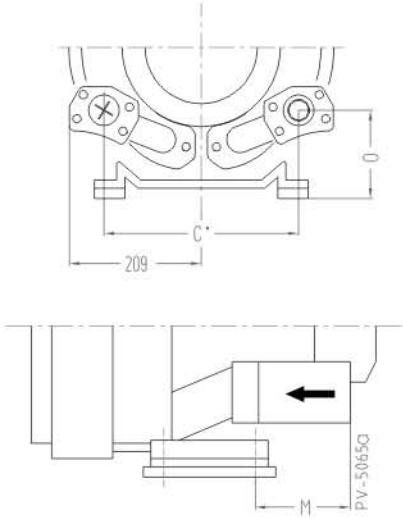

BL-500-140

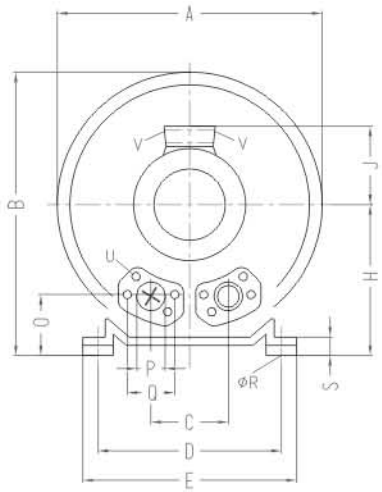

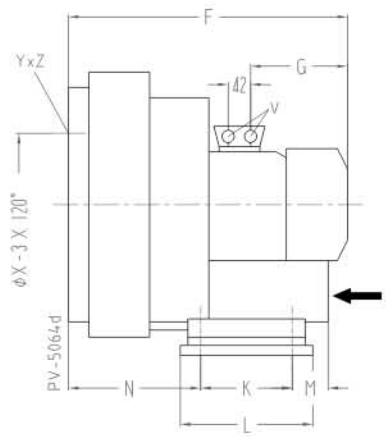

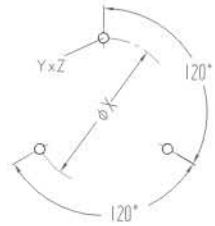

Модель	Фаз-ность	A	B	C	C'	D	E	F	G	H	J	K	L	M	N	O	øP	Q	øR	S	U	V	øX	Y×Z	Положение отверстий на øX
BL-500-140	3~	420	410	125	-	290	325	526	209	197	148	140	180	84	205	153	55	83	15	64,5	M8×17	4×M32×1,5	240	M10×20	0°/120°/240°
BL-500-260	3~			-	308			571	226	257	167			200											
BL-500-320	3~			-																					

BL-530-200, BL-530-300, BL-530-430, BL-700-140, BL-700-180, BL-700-260

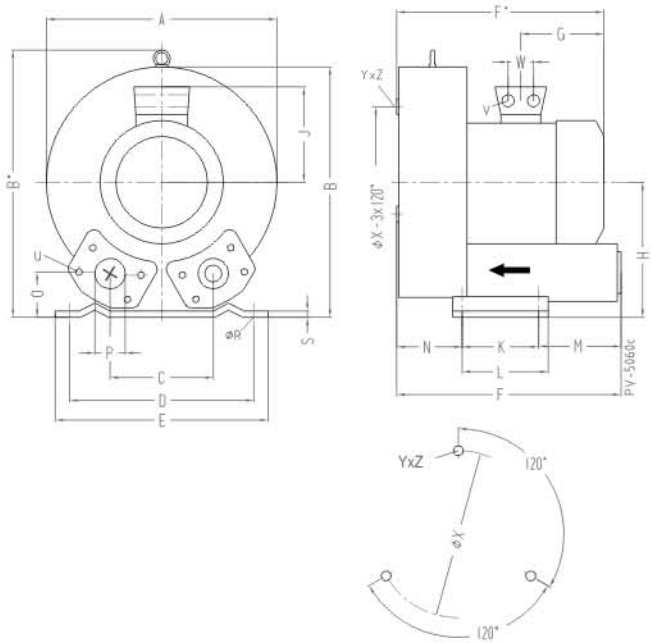

BL-520-240, BL-520-400

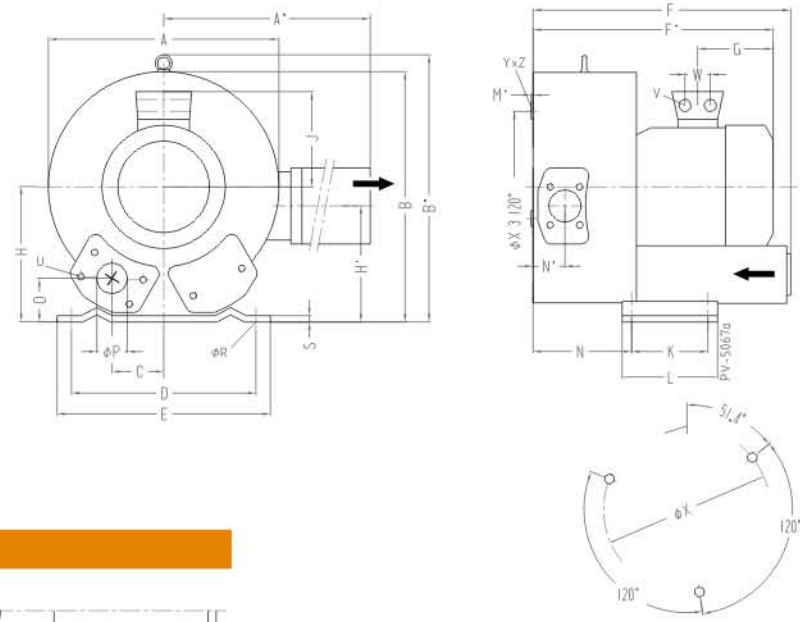

BL-520-600, BL-520-670

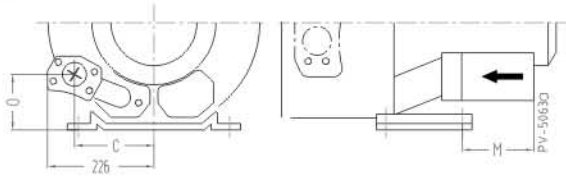

Модель	Фаз-ность	A	A'	B	B'	C	D	E	F	F'	G	H	H'	J	K	L	M	N	N'	O	øP	øR	S	V	W	øX	YxZ	Положение отверстий на øX
BL-530-200	3~	451	-	461	509	152	356	394	433	450	230	240	-	148	170	217	140	124	-	65	$G2_{1/2}$	15	6	4×M32×1,5	42	286	M12×20	0°/120°/240°
BL-530-300*	3~		-							477	226		-	167					-									
BL-530-430*	3~		-										-						-									
BL-520-240	3~	500	549	490	509	76			545	589			199				-	236	84									51,4°/120°/240°
BL-520-400	3~																-											
BL-520-600*	3~									694	318			197			-	212		105				4×M40×1,5	54			
BL-520-670*	3~																-											
BL-700-140	3~	451	-	461	509	152			449	466	230		-	148			139	164	-	65				4×M32×1,5	42			0°/120°/240°
BL-700-180	3~		-							492	247		-	167					-									
BL-700-260*	3~		-										-						-									

BL-900-180

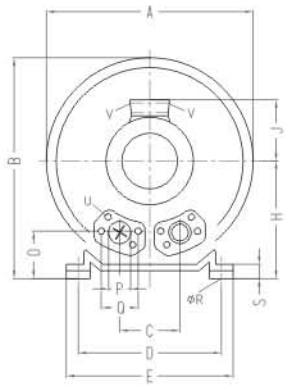

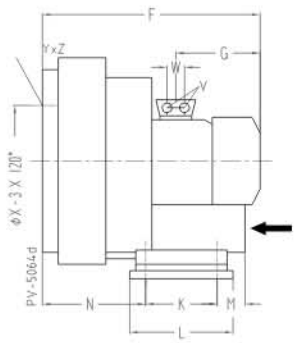

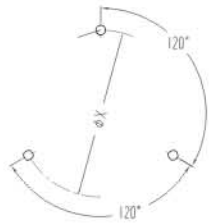

BL-900-370

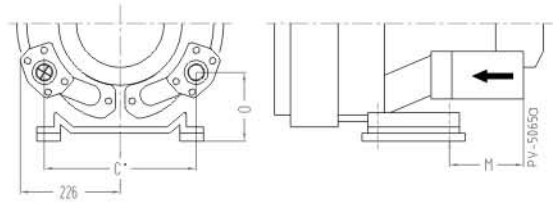

Модель	Фаз-ность	A	B	C	C'	D	E	F	G	H	J	K	L	M	N	O	øP	øR	S	V	W	øX	Y×Z	Положение отверстий на øX
BL-900-180	3~	500	550	152	-	356	394	589	247	300	167	170	217	-	236	125	$G2_{1/2}$	15	66	4×M32×1,5	42	286	M12×20	0°/120°/240°
BL-900-370*	3~			-	336			694	318		197			312	212	165				4×M40×1,5	54			

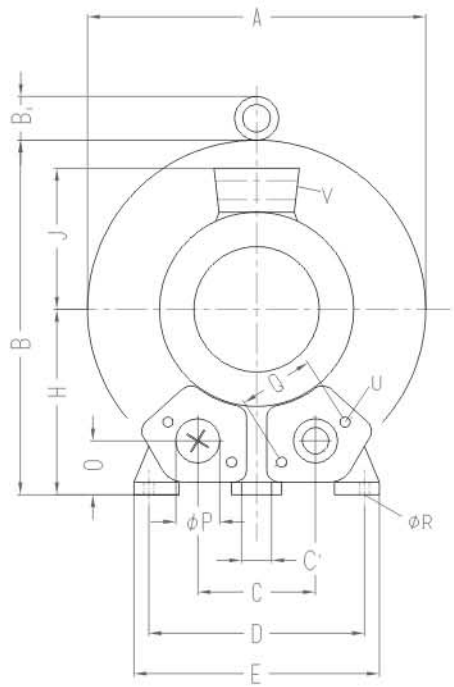

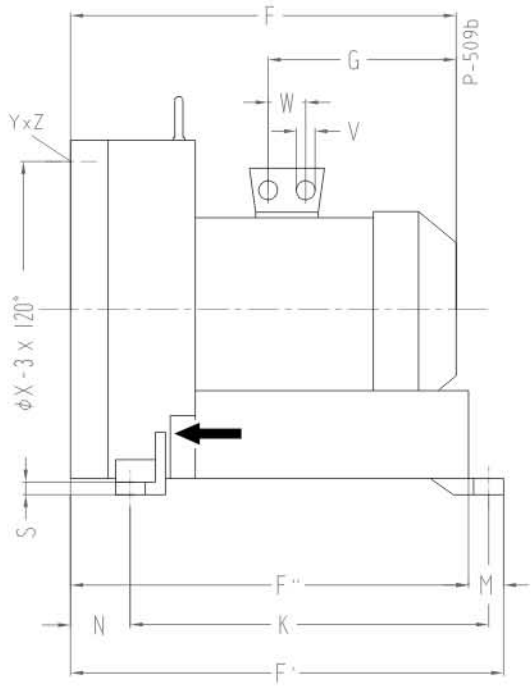

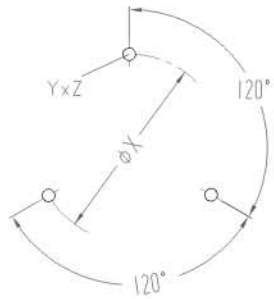

Модель	Фаз-ность	A	B	B_1	C	C'	D	E	F	F'	F''	G	H	J	K	M	N	O	øP	Q	øR	S	U	V	W	øX	YxZ	Положение отверстий на øX
BL-1050-210	3~	550	569	55	207	15	360	415	525	644	605	268	300	167	533	39	89	92	100	150	15	21	M12×30	4×M32×1,5	42	490	M12×30	0°/120°/240°
BL-1050-270	3~								611			345		197										4×M40×1,5	54			
BL-1050-460*	3~																											
BL-1370-110	3~								563	682	643	268		167			127							4×M32×1,5	42			
BL-1370-190	3~								649			345		197										4×M40×1,5	54			
BL-1370-320	3~																											

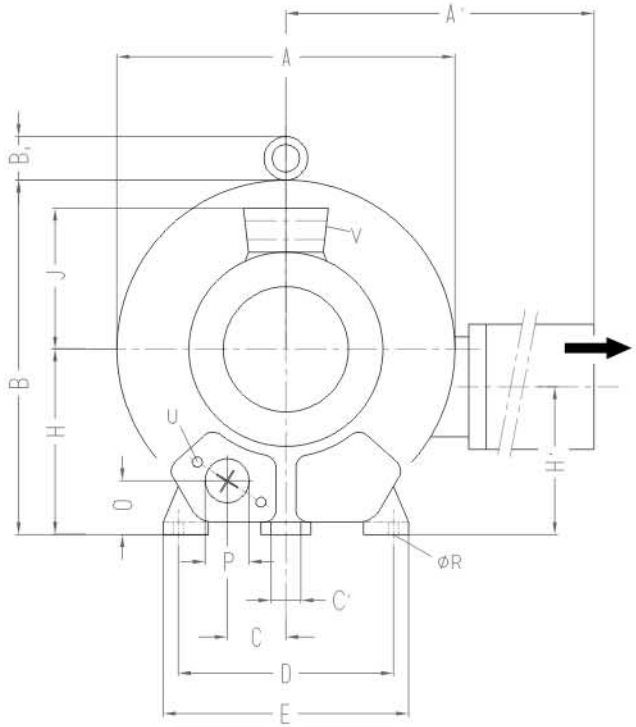

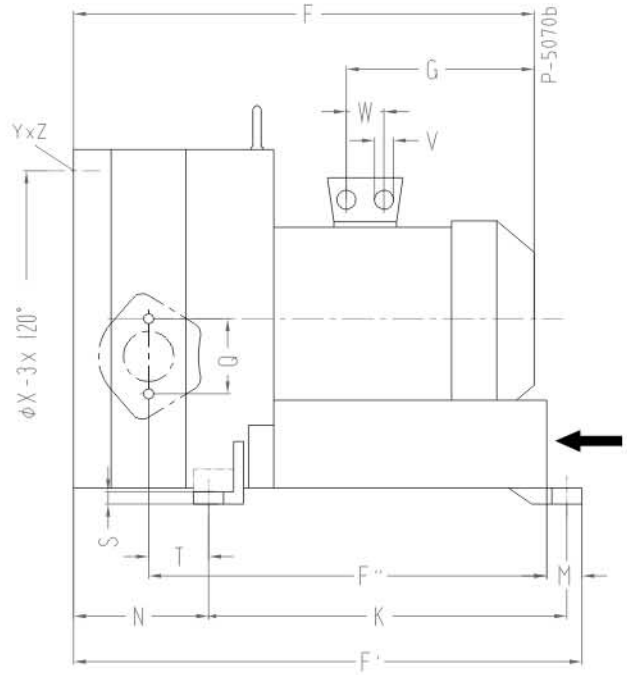

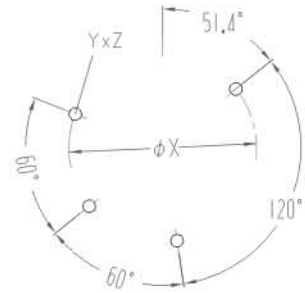

Модель	Фаз-ность	A	A'	B	B,	C	C'	D	E	F	F'	F''	G	H	H'	J	K	M	N	O	øP	Q	øR	S	T	U	V	W	øX	YxZ	Положение отверстий на øX
BL-1110-270	3~	615	780	607	16	103,5	15	360	415	752	786	634	345	300	234	197	533	39	230	92	100	150	15	21	117	M12×30	4×M40×1,5	54	490	M12×30	51,4°/120°/240°
BL-1110-370	3~																														
BL-1110-500	3~																														
BL-1110-590*	3~									812																					

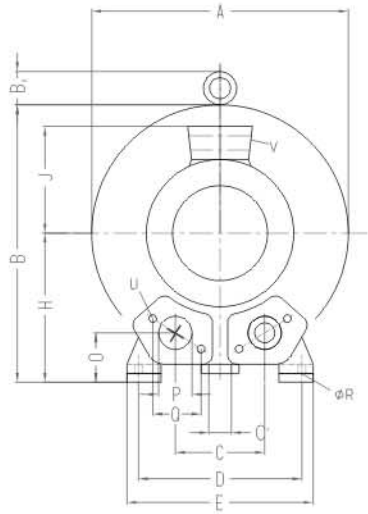

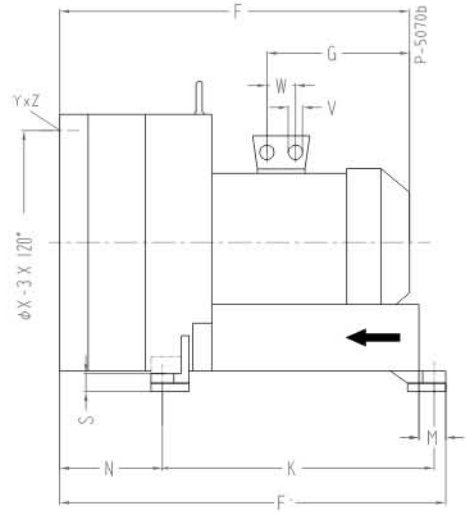

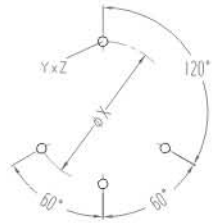

Модель	Фаз-ность	A	B	B_1	C	C'	D	E	F	F'	G	H	J	K	M	N	O	øP	Q	øR	S	U	V	W	øX	Y×Z	Положение отверстий на øX
BL-1940-110	3~	615	657	16	207	15	360	415	752	786	345	350	197	533	39	280	142	100	140	15	71	M12×35	4×M40×1,5	54	490	M12×30	120°/60°/60°
BL-1940-200	3~																										
BL-1940-270*	3~								812																		

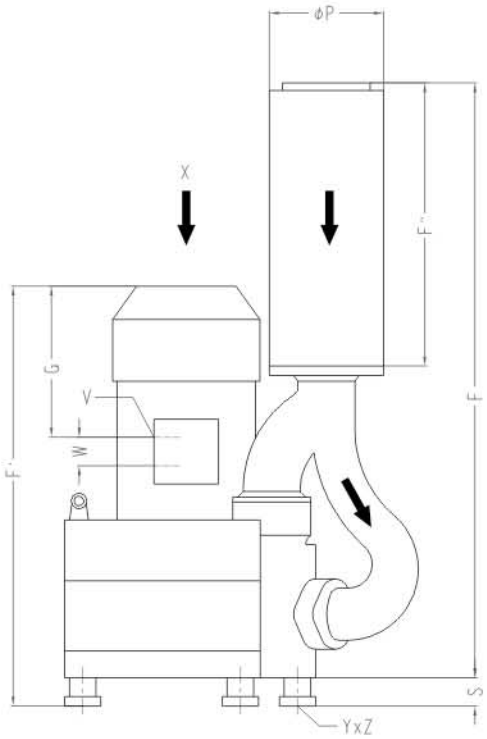

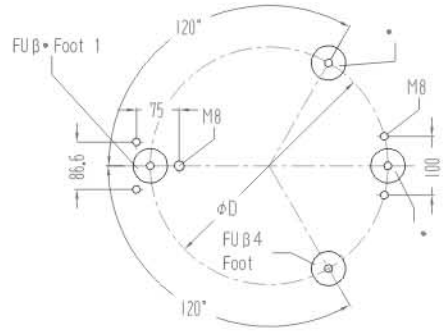

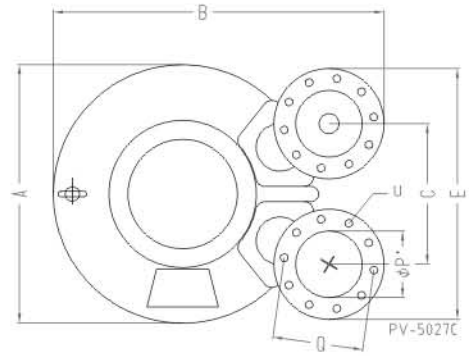

Модель	Фаз-ность	A	B	C	D	E	F	F'	F"	G	P	P'	Q	S	U	V	W	YxZ
BL-2050-170	3~	615	723	307	490	526	1201	848	578	291	219	135	201	58	M8×40	4×M40×1,5	54	M12×10,5
BL-2050-230	3~																	
BL-2050-270	3~							908		351								

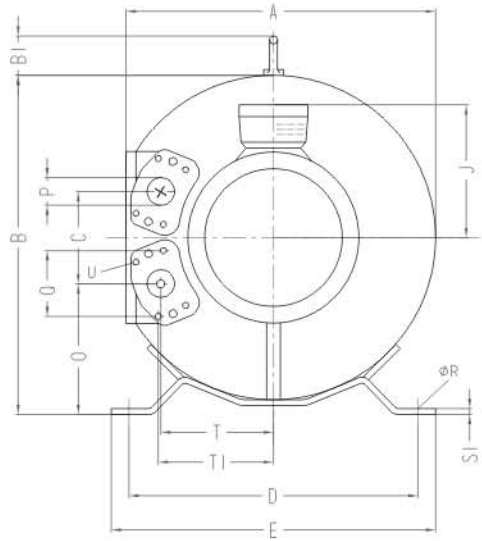

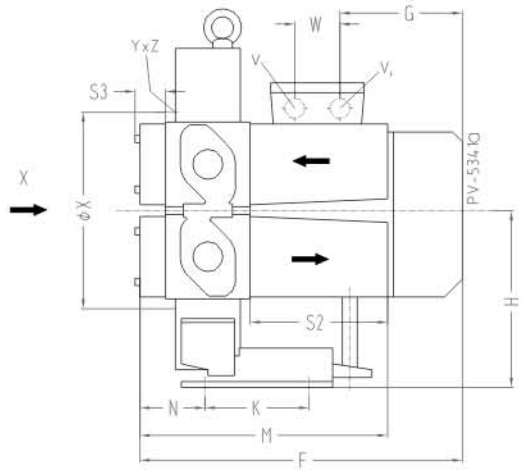

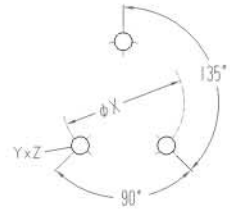

Модель	Фаз-ность	A	B	B_1	C	D	E	F	G	H	J	K	M	N	O	P	Q	øR	S_1	S_2	S_3	T	T_1	U	V	V_1	W	øX	Y×Z
BL-47-290	3~	294	319	39	87	260	298	293	129	167	111	105	252	65	124	$G1_{1/4}$(18 deep)	64	14	4	140	31	105	107	M6×17	M25×1,5	M16×1,5	32	153	M6×15
BL-47-290*	1~																												
BL-66-250	3~	313	339		94	290	325	295	153	177	120		256	67	130							114	116						
BL-66-350*	3~										120																		
BL-66-350	1~																												
BL-66-350	1~																												
BL-87-380*	3~	346	375	38	103	315	350	321		195		130	260	66	143							125	127					167	
BL-87-380	1~																												
BL-120-360*	3~	368	395	39	114	328	363	361	185	205	128	152	265	68	148							137	138					192	M8×15
BL-120-470*	3~																												
BL-165-360*	3~	418	455		127	371	406	364		235			271	72	172							153	155					228	
BL-165-480	3~							390	211																				

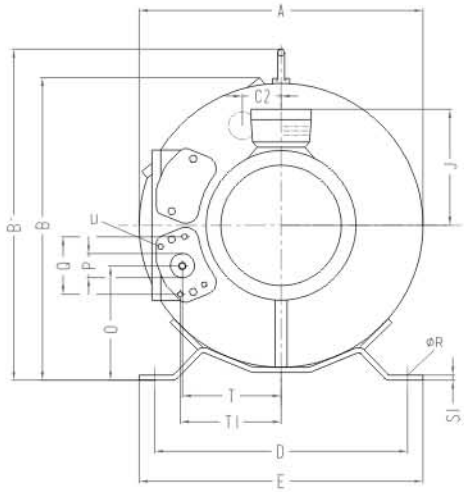

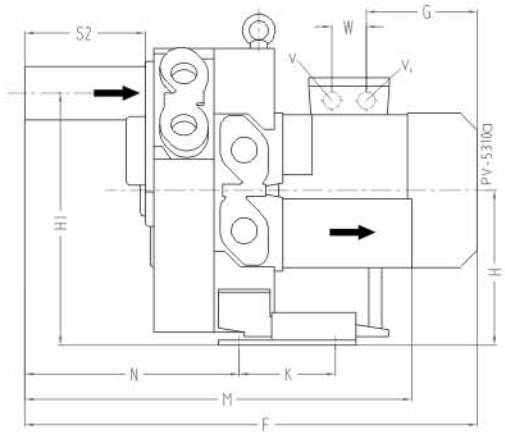

Модель	Фаз-ность	A	B	B'	C_2	D	E	F	G	H	H_1	J	K	M	N	O	P	Q	øR	S_1	S_2	S_3	T	T_1	U	V	V_1	W
BL-47-490	3~	313	326	359	43	260	298	469	130	167	272	111	105	426	241	123	$G1_{1/4}$(18 deep)	64	14	4	140	31	105	107	M6×17	M25×1,5	M16×1,5	32
BL-47-650*	3~							525	185			128																
BL-47-600	1~																											
BL-65-480	3~	331	345	380	47	290	325	390	153	177	291	120		431	243	130							114	116				
BL-65-540	3~							421	185			128																
BL-65-550	1~																											
BL-87-450	3~	363	377	414	52	315	350	529	180	195	319	128	130	436		143							125	127				
BL-87-750	3~							554	211																			
BL-120-460	3~	387	402	435	57	328	363	549	185	206	343	128	152	453	256	148							137	138				42
BL-120-820*	3~							603	211			148														2×M32×1,5		32
BL-165-500	3~	442	457	495	63	372	406	578		236	389	128		458	259	173							153	155		M25×1,5		42
BL-165-740*	3~							643	248			148														2×M32×1,5		

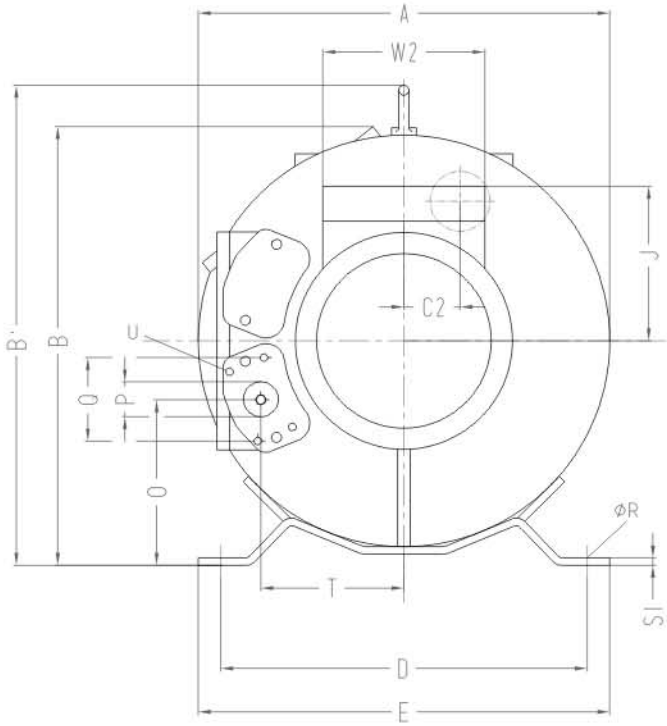

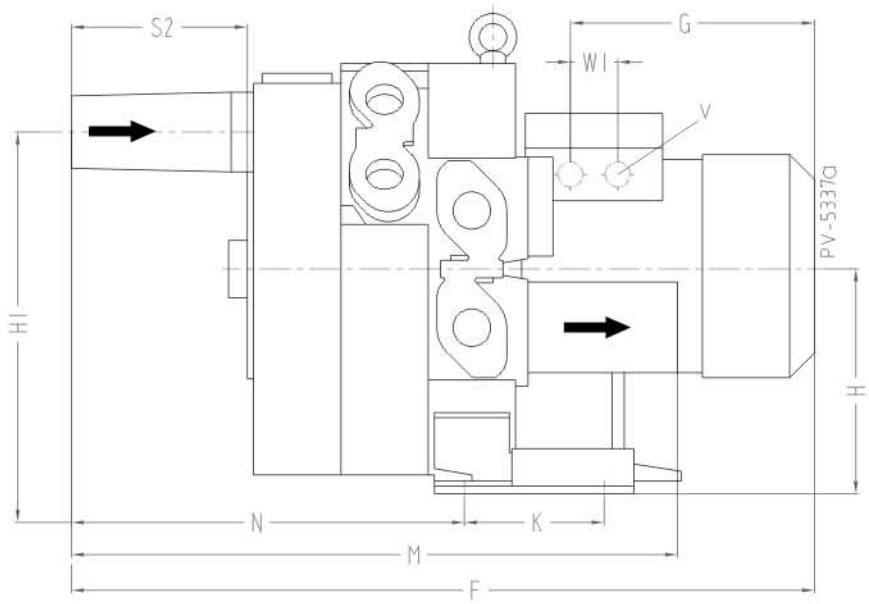

Модель	A	B	B'	C_2	D	E	F	G	H	H_1	K	M	N	O	P	Q	øR	S_1	S_2	T	U	V	W_1	W_2
BL-170-1040*	442	402	492	63	371	406	717	274	236	389	152	539	336	172	$G1_{1/4}$(15 deep)	64	14	5	146	153	M6×17	M32×1,5	42	120

ТАБЛИЦЫ ПЕРЕВОДА ЕДИНИЦ ИЗМЕРЕНИЙ

Давление		
Исходные единицы	**Переводной коэффициент**	**Итоговые единицы**
Па	0,01	мбар
ГПа	1,0	мбар
кПа	10,0	мбар
мм водного столба	0,098	мбар
м водного столба	98,07	мбар
атм	980,7	мбар
дюймы водного столба	2,491	мбар
PSI lpt/in^2	68,948	мбар
мбар	100	Па
мбар	10,2	мм водного столба
мбар	10,2^{-3}	м водного столба
мбар	1,02^{-3}	атм
мбар	0,4016	дюймы водного столба
мбар	14,505^{-3}	PSI lpt/in^2

Пример перевода:
250[дюймы водного столба]·2,491=622,5[мбар]

Абсолютное давление - давление, измеряемое от абсолютного нуля (абсолютного вакуума). Относительное давление - давление, измеряемое от атмосферного давления. Если воздуходувка создает разрежение и откачала половину всего находившегося в определенном объеме воздуха, то относительное давление, которое создано в этом объеме -0,5 атм., а если то же самое давление представить в абсолютных единицах, то оно будет равно 0,5 атм. То есть - 0,5 атм. (отн.) = 0,5 атм. (абс.). Если давление, создаваемое воздуходувкой указывается со знаком "-", это значит, что давление указано в относительных единицах. Для обозначения избыточного давления практически всегда используются относительные единицы. В нашем каталоге используются только относительные величины давлений.

Производительность (быстрота действия)		
Исходные единицы	**Переводной коэффициент**	**Итоговые единицы**
л/мин	0,06	м^3/ч
галлон/мин	0,227	м^3/ч
Ft^3/min	1,699	м^3/ч
м^3/ч	16,667	л/мин
м^3/ч	4,403	галлон/мин
м^3/ч	0,588	Ft^3/min

Электрическая мощность		
Исходные единицы	**Переводной коэффициент**	**Итоговые единицы**
Hp	0,746	кВт
btu/h	293,1	кВт
кВт	1,341	Hp
кВт	$3{,}41 \bullet 10^{-3}$	Btu/h

Вес		
Исходные единицы	**Переводной коэффициент**	**Итоговые единицы**
Lbm	0,454	Кг
Кг	2,205	lbm

Длинна		
Исходные единицы	**Переводной коэффициент**	**Итоговые единицы**
in.	25,4	мм
in.	0,0254	м
Ft	305	мм
Ft	0,305	м
м	39,37	in.
м	3,28	f

Перевод единиц температуры		
Исходные единицы	**Итоговые единицы**	**Формула**
°F	K	T [k]=(T[°F]+459,67)/1,8
°F	°C	t [°C]=(T[°F]-32)/1,8
K	°F	t [°F]= 1,8•T[K]-459,67
°C	°F	t [°F]= 1,8•t[°C]+32

ДЛЯ ЗАМЕТОК