ОБЩИЕ СВЕДЕНИЯ О СУДОВЫХ ВЕНТИЛЯТОРАХ
ОАО "МОВЕН"

СОДЕРЖАНИЕ

Вентиляторы соответствуют требованиям следующих технических условий:

- "Электровентиляторы судовые радиальные" ТУ 6448-030-00270366-97
- "Электровентиляторы радиальные судовые взрывоопасные" ТУ 6448-050-00270366-98
- "Электровентиляторы судовые осевые" ТУ 6448-031-00270366-97
- "Электровентиляторы осевые судовые взрывобезопасные" ТУ 6448-045-00270366-97
- "Электровентилятор радиальный судовой переносной" ТУ 6448-089-00270366-2003

НАЗНАЧЕНИЕ

- Системы вентиляции и кондиционирования воздуха
- Подача воздуха в котлы на морских судах неограниченного района плавания и на речных судах смешанного и внутреннего плавания
- Электровентиляторы судовые радиальные предназначены для перемещения воздуха, не содержащего взрывоопасных и агрессивных примесей, воздуха с парами аммиака в объёмной доле до 15 % или воздуха с парами серной кислоты, с температурой от —40° до +50°С, запылённостью до 100 мг/м^3, не содержащего липких, волокнистых и абразивных включений.
- Электровентиляторы радиальные судовые взрывобезопасные предназначены для перемещения воздуха с примесью паров нефтепродуктов или водорода (объёмная доля водорода не более 3%), имеющего температуру от —40° до +50°С, запылённостью до 100 мг/м^3, не содержащего липких, волокнистых и абразивных включений.
- Электровентиляторы осевые судовые предназначены для перемещения воздуха, не содержащего взрывоопасных и агрессивных примесей, имеющего температуру от —40° до +50°С, запылённостью до 100 мг/м^3, не содержащего липких, волокнистых и абразивных включений.
- Электровентиляторы осевые судовые взрывоопасные предназначены для перемещения воздуха с примесью паров бензина или керосина, имеющего температуру от —40° до +50°С, запылённостью до 100 мг/м^3, не содержащего липких, волокнистых и абразивных включений.
- Вентиляторы и комплектующие изделия отвечают требованиям правил Морского Регистра Судоходства РФ и Российского Речного регистра.

ОБЩИЕ СВЕДЕНИЯ О СУДОВЫХ ВЕНТИЛЯТОРАХ
ОАО "МОВЕН"

РАСШИФРОВКА ИНДЕКСА ВЕНТИЛЯТОРА

XXX Q/P - X. X

ВИД ПЕРЕМЕЩАЕМОЙ ГАЗОВОЗДУШНОЙ СМЕСИ:

1 *- воздух, не содержащий взрывоопасные и агрессивные среды;*

2А *- воздух, содержащий поры аммиака (в объемной доле не более 15 %);*

2К *- воздух, содержащий пары серной кислоты;*

4Б *- воздух, содержащий пары нефтепродуктов (в объемной доле не более 3 %);*

4В *- воздух с примесью водорода (в объемной доле не более 3 %)*

ИСПОЛНЕНИЕ:

1 *- с непосредственным приводом от двигателя*

ПАРАМЕТРЫ ВЕНТИЛЯТОРА:

Q *- расход воздуха на номинальном режиме, м^3/ч, уменьшенный в 100 раз.*

P *- Полное давление вентилятора на номинальном режиме, Па, уменьшенное в 100 раз.*

ВРС - вентилятор радиальный судовой

ВОС - вентилятор осевой судовой

УСЛОВИЯ ЭКСПЛУАТАЦИИ

Вид климатического исполнения вентиляторов ОМ2. Изделия также пригодны для эксплуатации в условиях ОМ3, ОМ4, ОМ5.

УСЛОВНЫЕ ОБОЗНАЧЕНИЯ, ПРИНЯТЫЕ НА ГРАФИКАХ АЭРОДИНАМИЧЕСКИХ ХАРАКТЕРИСТИК

Q	-	Производительность вентилятора, м^3/с (м^3/ч)
P_v	-	Полное давление вентилятора, Па
P_{SV}	-	Статическое давление вентилятора, Па
N	-	Потребляемая мощность (мощность на валу), кВт
η	-	Полный коэффициент полезного действия вентилятора
η_s	-	Статический коэффициент полезного действия вентилятора
n	-	Частота вращения рабочего колеса, об/мин

ЗАМЕНА вентиляторов типа РСС на вентиляторы типа ВРС (ОАО "МОВЕН") *

Индексы вентиляторов по:		
ВПИЕ. 632.511.006ТУ	***ТУ 6448-030-00270366-97***	***ТУ 6448-050-00270366-98***
РСС 2,5/25	ВРС 5/23-1.1	ВРС 5/23-1.4(Б;В)
РСС 4/40	ВРС 11/40-1.1	ВРС 11/40-1.4(Б;В)
РСС 6,3/40		
РСС 10/40		
РСС 10/63	ВРС 21/64-1.1	ВРС 21/64-1.4(Б;В)
РСС 25/63		
РСС 2,5/6,3	ВРС 3/7-1.1	ВРС 3/7-1.4(Б;В)
РСС 6,3/6,3	ВРС 4/9-1.1	ВРС 4/9-1.4(Б;В)
РСС 4/16	ВРС 9/14-1.1	ВРС 9/14-1.4(Б;В)
РСС 6,3/16		
РСС 25/16	ВРС 18/23-1.1	ВРС 18/23-1.4(Б;В)
РСС 8/25		
РСС 16/25		
РСС 25/40	ВРС 35/36-1.1	ВРС 35/36-1.4(Б;В)
РСС 50/63	ВРС 70/58-1.1	ВРС 70/58-1.4(Б;В)
РСС 6,3/10	ВРС 12/10-1.1	ВРС 12/10-1.4(Б;В)
РСС 10/10		
РСС 16/10	ВРС 15/12-1.1	ВРС 15/12-1.4(Б;В)
РСС 10/16	ВРС 17/13-1.1	ВРС 17/13-1.4(Б;В)
РСС 25/10	ВРС 17/14-1.1	ВРС 17/14-1.4(Б;В)
РСС 40/16	ВРС 35/20-1.1	ВРС 35/20-1.4(Б;В)
РСС 25/25	ВРС 35/23-1.1	ВРС 35/23-1.4(Б;В)
РСС 40/25	ВРС 50/26-1.1	ВРС 50/26-1.4(Б;В)
РСС 63/25	ВРС 50/29-1.1	ВРС 50/29-1.4(Б;В)
РСС 63/40	ВРС 82/36-1.1	ВРС 82/36-1.4(Б;В)
РСС 100/25		
РСС 40/40	ВРС 74/33-1.1	ВРС 74/33-1.4(Б;В)
РСС 41/10	ВРС 41/9-1.1	ВРС 41/9-1.4(6;В)
РСС 100/63	ВРС 138/51-1.1	ВРС 138/5М.4(Б;В)
РСС 160/40	ВРС 125/47-1.1	ВРС 125/47-1.4(Б;В)
РСС 80/10	ВРС 69/13-1.1	ВРС 69/13-1.4(Б;В)
РСС 200/63	ВРС 198/73-1.1	ВРС 198/73 -1.4(Б;В)
РСС 100/16	ВРС 99/16-1.1	ВРС 99/16-1.4(Б;В)
РСС 63/16	ВРС 89/15-1.1	ВРС 89/15-1.4(Б;В)
РСС $\frac{160/16}{80/4}$	ВРС $\frac{183/14-1.1}{85/3}$	
РСС $\frac{400/16}{200/4}$	ВРС $\frac{301/19-1.1}{151/5}$	

** - вентиляторы, включенные в ТУ. При необходимости номенклатура вентиляторов может быть расширена*

ЗАМЕНА вентиляторов типа ОС на вентиляторы типа ВОС (ОАО "МОВЕН")

Индексы вентиляторов по:	
ВПИЕ. 632.559.002ТУ	***ТУ 6448-031-00270366-97***
ОС 10/1,6	ВОС 10/2,0-1.1
ОС 10/2,5	ВОС 10/2,5-1.1
ОС 16/2,5	ВОС 16/2,5-1.1
ОС 25/1,6	ВОС 25/1,5-1.1
ОС 40/6,3	ВОС 40/6,7-1.1
ОС 63/6,3	ВОС 63/6,3-1.1
ОС 100/10	ВОС 100/10-1.1
ОС 160/10	ВОС 160/10-1.1
ОС 250/10	ВОС 250/10-1.1
ОС 400/10	ВОС 400/10-1.1

ЗАМЕНА вентиляторов типа ОСО на вентиляторы типа ВОС (ОАО "МОВЕН") (взрывобезопасные)

Индексы вентиляторов по:	
ВПИЕ. 632.554.002ТУ	***ТУ 6448-045-00270366-97***
ОСО 40/6,3	ВОС 40/6,7-1.4 (Б;В)
ОСО 63/6,3	ВОС 63/6,3-1. 4 (Б;В)
ОСО 100/10	ВОС 100/10-1.4 (Б;В)
ОСО 160/10	ВОС 160/10-1.4 (Б;В)
ОСО 250/10	ВОС 250/10-1.4 (Б;В)
ОСО 400/10	ВОС 400/10-1.4 (Б;В)

ВЕНТИЛЯТОРЫ РАДИАЛЬНЫЕ СУДОВЫЕ

ОСНОВНЫЕ ТЕХНИЧЕСКИЕ ХАРАКТЕРИСТИКИ

Индекс вентилятора	Диаметр рабочего колеса, м	Частота вращения, об/мин	Номинальный режим					Мощность, потребляемая из сети, тах, кВт	Нагрев воздуха в вентиляторе, °С	Рабочий участок		Масса вентилятора, кг
			Производительность, $м^3/ч$	Давление, Па		Мощность потребляемая, кВт *	КПД*			Производительность, $м^3/ч$	Давление полное, Па	
				Полное	Статическое							
ВРС 5/23-1.1*	0,375	2900	450	2230	1820	0,38	0,74	0,58	2,5	280-590	2400-1730	16,3
ВРС 11/40-1.1	0,500	2900	1073	4046	3043	1,573	0,77	2,2	5,0	576-1609	4323-2974	42
ВРС 3/7-1.1**	0,224	2900	295	725	630	0,083	0,72	0,1 б	1,0	205-370	810 – 590	8,5
ВРС 4/9-1.1**	0,250	2900	390	940	820	0,135	0,73	0,25	1,5	260-580	1000- 750	11,2
ВРС 9/14-1.1**	0,315	2900	870	1400	1190	0,47	0,72	0,7	2,0	515-1185	1610-1050	13
ВРС 18/23-1.1**	0,400	2900	1660	2400	2090	1,46	0,76	1,9	3,0	900-2200	2730-1950	30
ВРС 12/10-1.1**	0,280	2900	1000	950	810	0,4	0,7	0,5	1,0	650-1400	1075- 600	14,5
ВРС 15/12-1.1**	0,315	2900	1580	1160	960	0,68	0,75	0,91	1,0	980-2070	1370- 850	25
ВРС 17/13-1.1	0,315	2900	1731	1263	1002	0,727	0,75	1,0	1,5	1058-2416	1496- 865	22
ВРС 17/14-1.1**	0,315	2900	1706	1610	1372	1,0	0,76	1,3	1,2	1044-2232	1860-1210	25,4
ВРС 35/20-1.1**	0,400	2900	3190	2010	1700	2,26	0,79	2,7	3,0	1780-4400	2400-1320	45
ВРС 35/23-1.1**	0,400	2900	3545	2302	1881	2,771	0,79	3,6	2,5	2059-4946	2567-1704	45
ВРС 50/26-1.1**	0,450	2900	4607	2547	2151	4,06	0,8	4,68	2,2	2808-6080	2990-1740	65,4
ВРС 50/29-1.1**	0,450	290С	4968	3224	2769	5,87	0,75	7,5	3,5	3700-6500	3050-2350	87
ВРС 82/36-1. Г*	0,530	1450	8245	3575	2837	9,797	0,83	12,0	4,0	5051-15060	4236-2448	155
ВРС 41/9 -1.1**	0,530	1450	3950	940	810	1,4	0,75	1,88	1,0	2220-4780	1184-725	61
ВРС 89/15-1.1**	0,710	1450	8070	1440	1260	4,0	0,8	4,6	1,5	4500-11200	1650-1030	136
ВРС 99/16-1.1**	0,710	1450	9580	1650	1400	5,5	0,8	6,5	2,0	5220-13300	1990-1100	172
ВРС 138/51-1.1	0,630	2900	13848	5051	4008	23,3	0,8	28,4	5,5	8482-19324	5984-3459	242
ВРС 35/36-1.1	0,500	2900	3490	3655	4008	4,6	0,76	6,6	4,5	2038-4936	4116-2767	81
ВРС 74/33-1.1**	0,530	2900	6700	3440	3080	8,0	0,81	9,8	3,5	4000-9360	3950-2300	110
ВРСП 10/10	0,315	2900	-	-	-	-	-	0,64	2,0	1000	880	28
ВРС 21/64-1.1	0,630	2900	2060	6440	4970	4,70	0,78	7,80	8,0	1100-2800	6600-5200	87,5
ВРС 138/51-1.1	0,630	2900	13848	5051	4008	23,30	0,80	28,40	5,5	8482-19324	5984-3459	252
ВРС 125/47-1.1	0,630	2900	12453	4722	3898	19,98	0,80	23,00	5,0	7513-18785	5600-2361	232
ВРС 69/13-1.1	0,630	1450	6924	1263	1002	2,90	0,80	3,70	1,5	4241-9662	1496-865	95

Примечания: * без учёта двигателя.

**головной образец принят М В К.

Допускается применение двигателей других типов с аналогичными параметрами, соответствующих требованием Морского Регистра Судоходства

ВЕНТИЛЯТОРЫ РАДИАЛЬНЫЕ СУДОВЫЕ

ЭЛЕКТРОТЕХНИЧЕСКИЕ ХАРАКТЕРИСТИКИ ДВИГАТЕЛЕЙ РАДИАЛЬНЫХ СУДОВЫХ ВЕНТИЛЯТОРОВ (напряжение 220/380В)

Индекс вентилятора	*Диаметр рабочего колеса, м*	*Частота вращения, об/мин*	*Двигатель*		*КПД, %*	*Коэффициент мощности, cos φ*	*I пуск. / I номин.*
			Индекс	*Мощность, кВт*			
ВРС 5/23-1.1**	0,375	2900	АИР63В20М2	0,55	75,0	0,85	5,0
ВРС 11/40-1.1	0,500	2900	АМР90L20М2	3,0	*84,5*	0,88	6,5
ВРС 3/7-1.1**	0,224	2900	АИР56А20М2	*0,18*	68,0	0,78	5,0
ВРС 4/9-1.1**	0,250	2900	АИР56В20М2	0,25	69,0	0,79	5,0
ВРС 9/14-1.1**	0,315	2900	АИР71А20М2	0,75	*79,0*	0,8	6,0
ВРС 18/23-1.1*	0,400	2900	АИР80В20М2	2,2	82,5	0,86	6,5
ВРС 12/10-1.1**	0,280	2900	АИР63В20М2	0,55	75,0	0,85	5,0
ВРС 15/12-1.1**	0,315	2900	АИР71В20М2	1,1	79,5	0,8	6,0
ВРС 17/13-1.1	0,315	2900	АИР71В20М2	1,1	79,5	0,8	6,0
ВРС 17/14-1.1**	0,315	2900	АИР80А20М2	1,5	81,5	0,84	6,5
ВРС 35/20-1.1**	0,400	2900	АИР100520М2	4,0	87,0	0,88	7,5
ВРС 35/23-1.1**	0,400	2900	АИР100520М2	4,0	87,0	0,88	7,5
ВРС 50/26-1.1**	0,450	2900	АМР100L20М2	5,5	88,0	0,88	7,5
ВРС 50/29-1.1**	0,450	2900	АИРМ112М20М2	7,5	87,5	0,88	7,5
ВРС 82/36-1.1**	0,530	2900	АИР160520М2	15,0	90,0	0,86	7,5
ВРС 41/9 -1.1**	0,530	1450	АМР90L40М2	2,2	80,0	0,83	6,0
ВРС 89/15-1.1**	0,710	1450	АИР112М40М2	5,5	85,5	0,85	5;5
ВРС 99/16-1.1**	0,710	1450	АИР132540М2	7,5	87,5	0,86	7,5
ВРС 138/51-1.1	0,630	2900	АИР180М20М2	30,0	91	0,89	7,5
ВРС 35/36-1.1	0,500	2900	АИРМ112М20М2	7,5	87,5	0,88	7,5
ВРС 74/33-1.1**	0,530	2900	АИРМ132М20М2	11,0	88	0,9	7,5
ВРСП 10/10	0,315	2900	K20R63G2	0,55	73,0	0,82	4,8
ВРС 21/64-1.1	0,630	2900	АИРМ 112М20М2	7,5	87,5	0,88	7,5
ВРС 138/51-1.1	0,630	2900	АИР180 М2 ОМ2	30,0	91,5	0,9	7,5
ВРС 125/47-1.1	0,630	2900	АИР180 М2 ОМ2	30,0	91,5	0,9	7,5
ВРС 69/13-1.1	0,630	1450	АИР100 L4 ОМ2	4,0	85	0,84	7

Примечания: ** головной образец принят М В К.

Допускается применение двигателей других типов с аналогичными параметрами, соответствующих требованиям Морского Регистра Судоходства.

ВЕНТИЛЯТОРЫ РАДИАЛЬНЫЕ СУДОВЫЕ

АЭРОДИНАМИЧЕСКИЕ ХАРАКТЕРИСТИКИ

ВРС 5/23-1.1

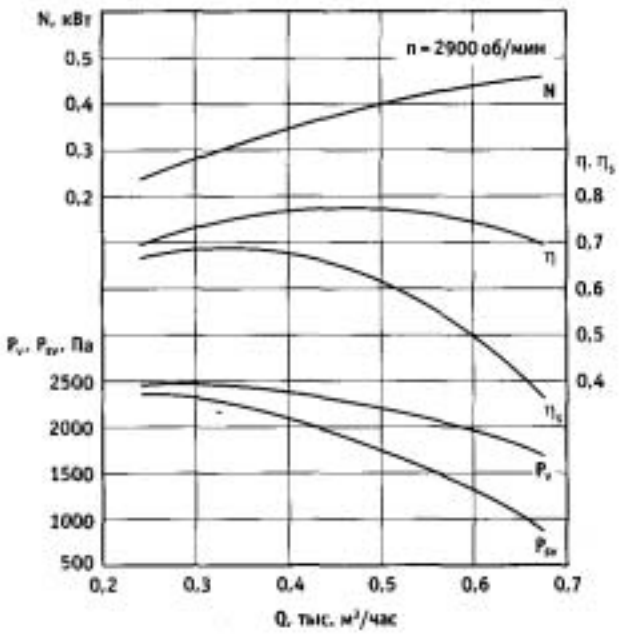

ВРС 11/40-1.1

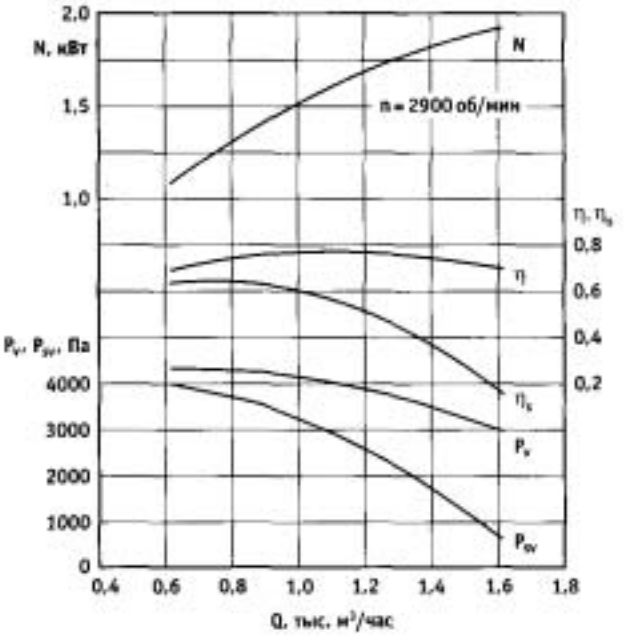

ВРС 3/7-1.1

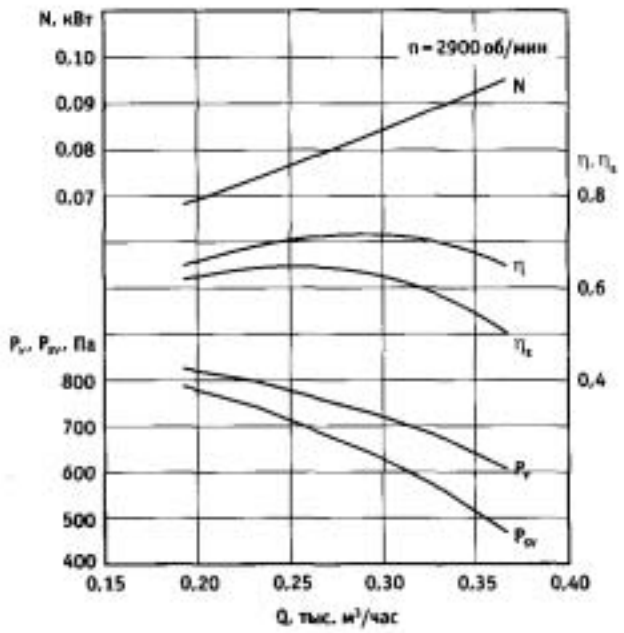

ВРС 4/9-1.1

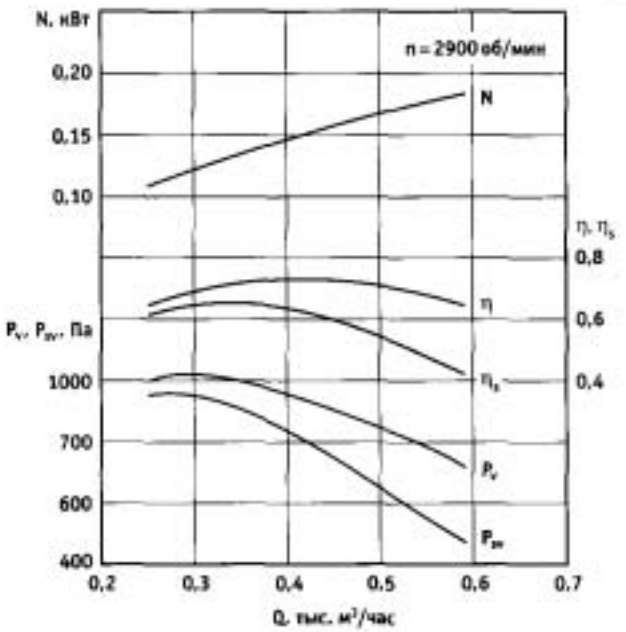

АЭРОДИНАМИЧЕСКИЕ ХАРАКТЕРИСТИКИ

ВРС 9/14-1.1

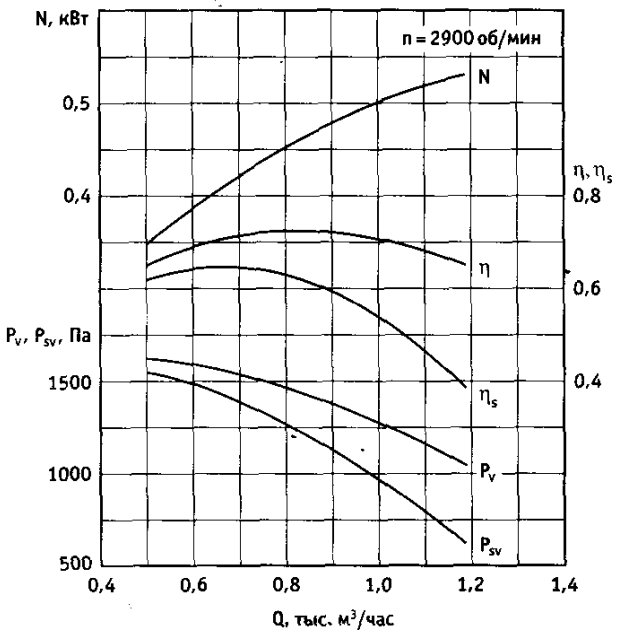

ВРС 18/23-1.1

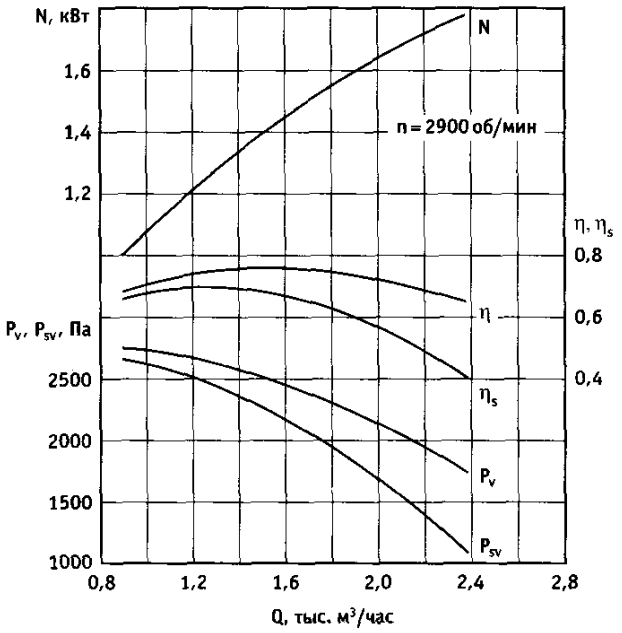

ВРС 12/10-1.1

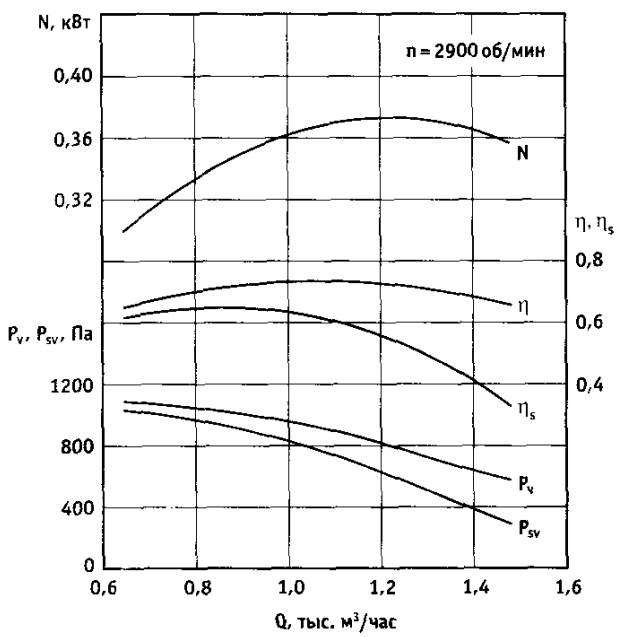

ВРС 15/12-1.1

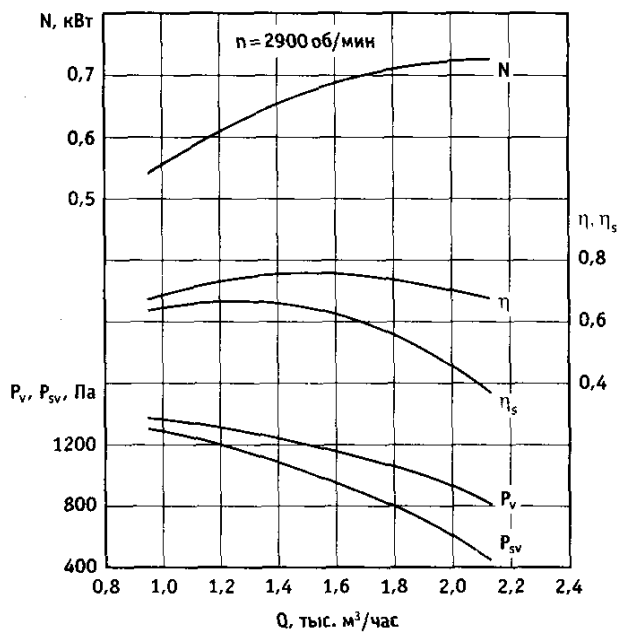

АЭРОДИНАМИЧЕСКИЕ ХАРАКТЕРИСТИКИ

ВРС 17/13-1.1

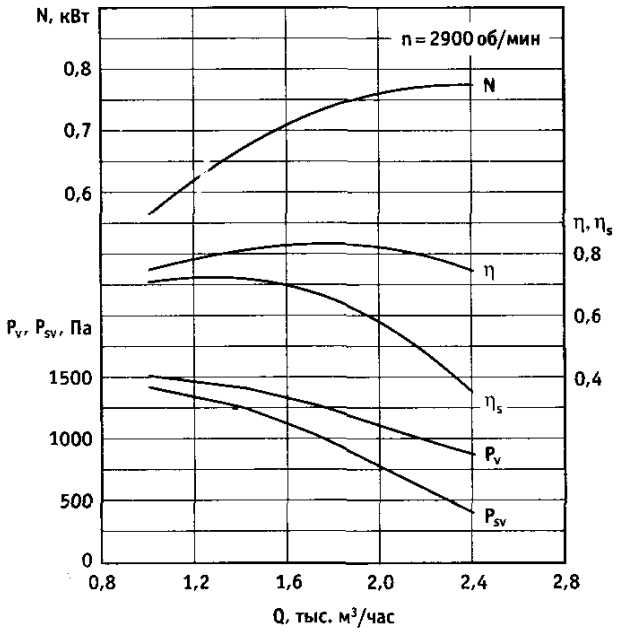

ВРС 17/14-1.1

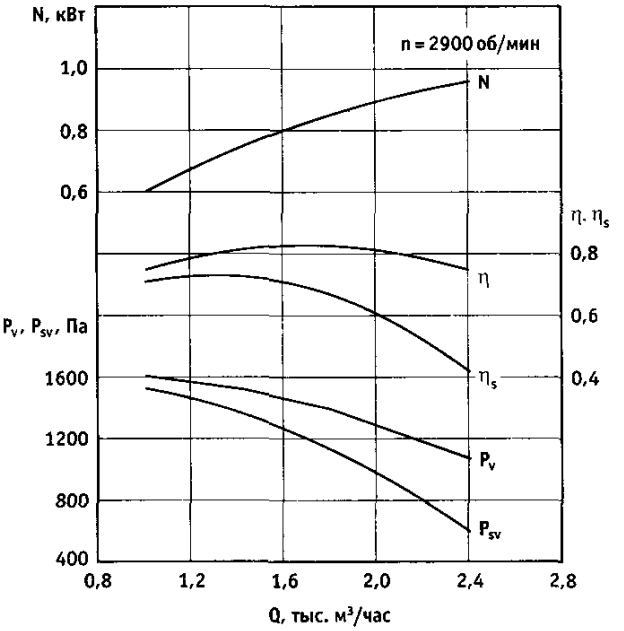

ВРС 35/20-1.1

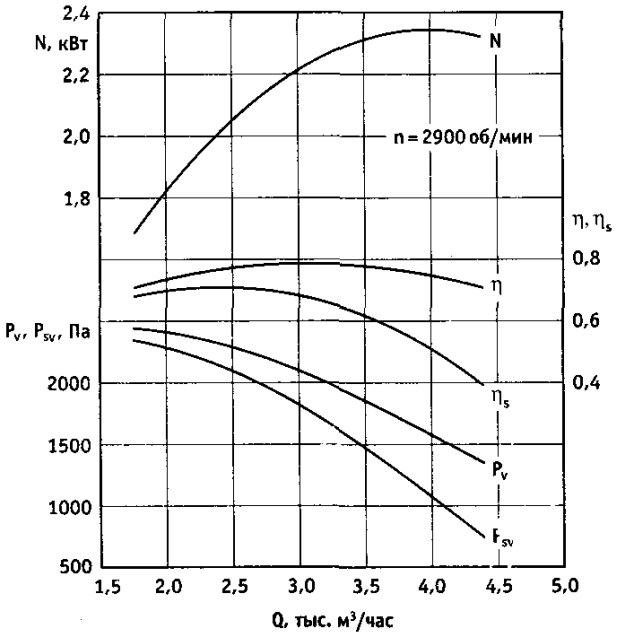

ВРС 35/23-1.1

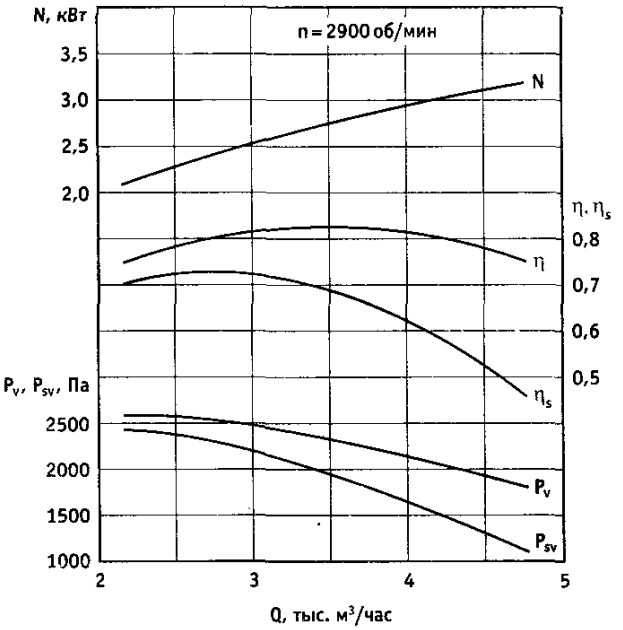

АЭРОДИНАМИЧЕСКИЕ ХАРАКТЕРИСТИКИ

ВРС 50/26-1.1

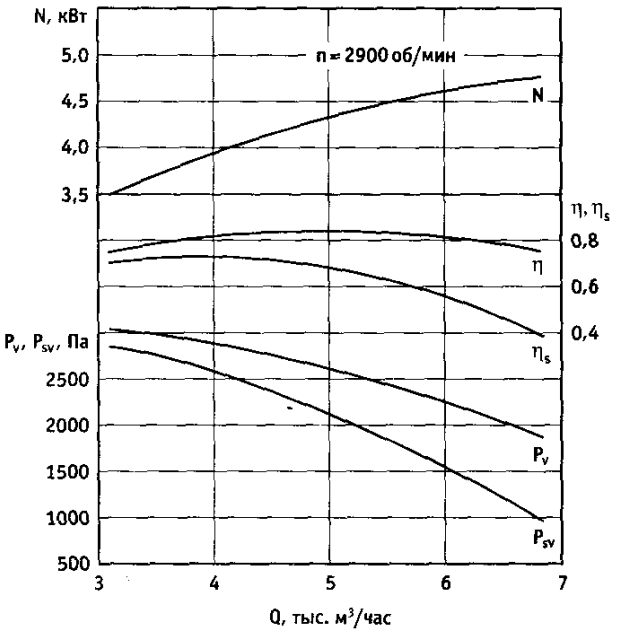

ВРС 50/29-1.1

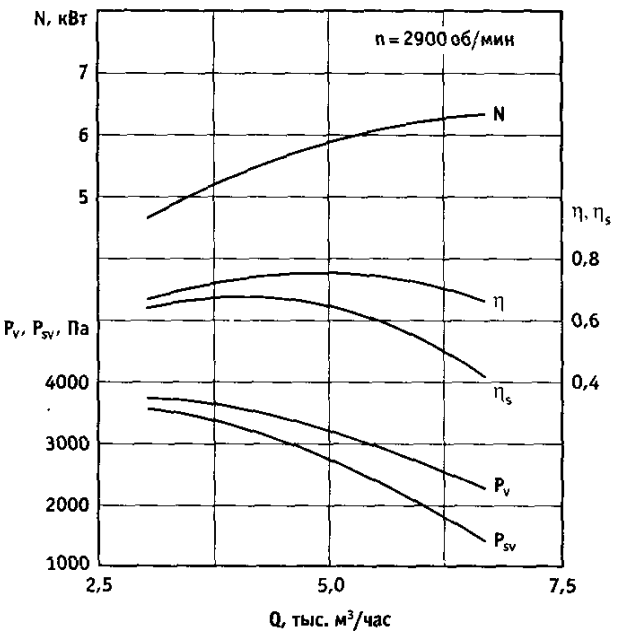

ВРС 82/36-1.1

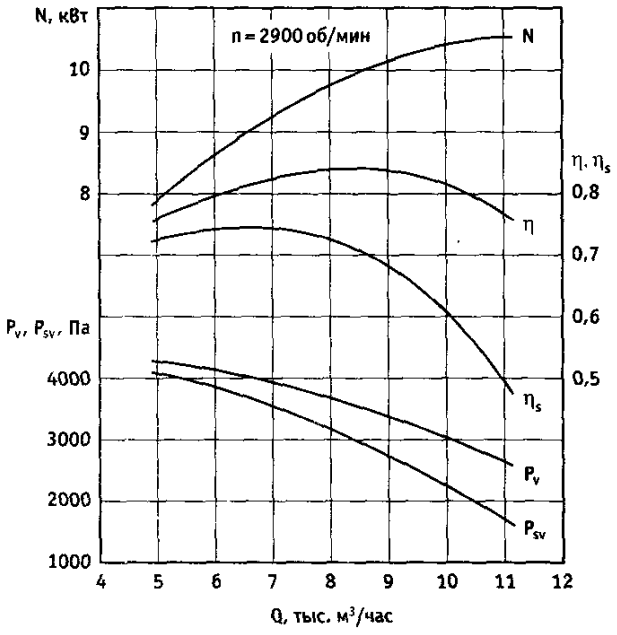

ВРС 41/9-1.1

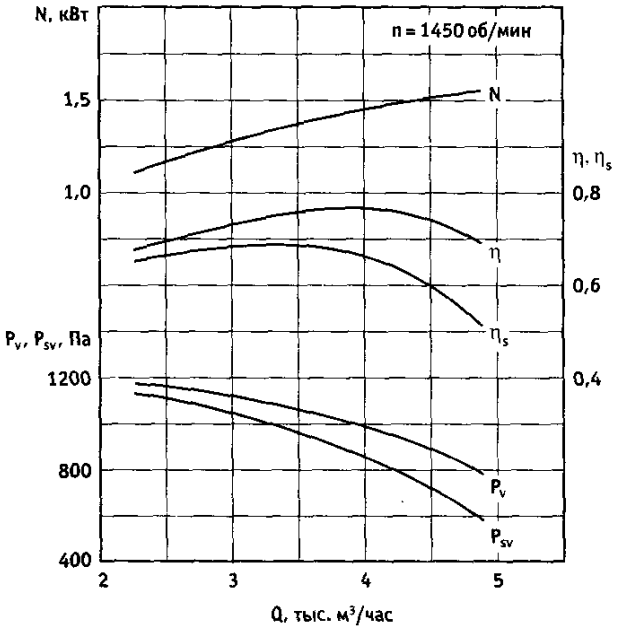

АЭРОДИНАМИЧЕСКИЕ ХАРАКТЕРИСТИКИ

ВРС 89/15-1.1

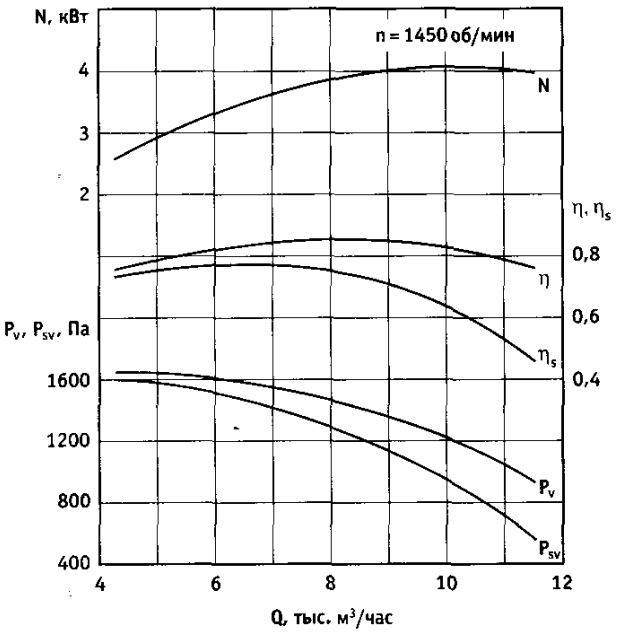

ВРС 99/16-1.1

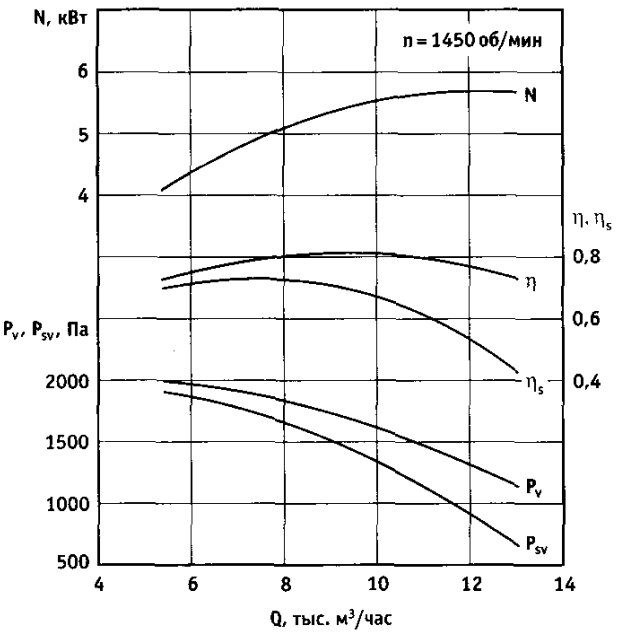

ВРС 138/51-1.1

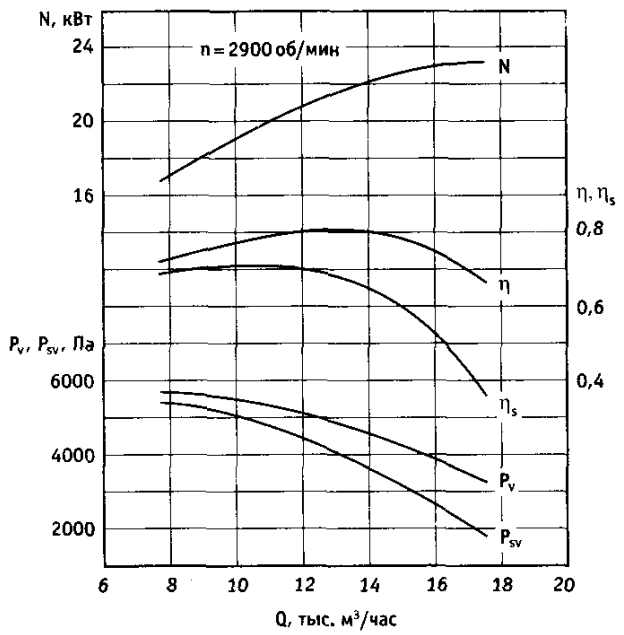

ВРС 35/36-1.1

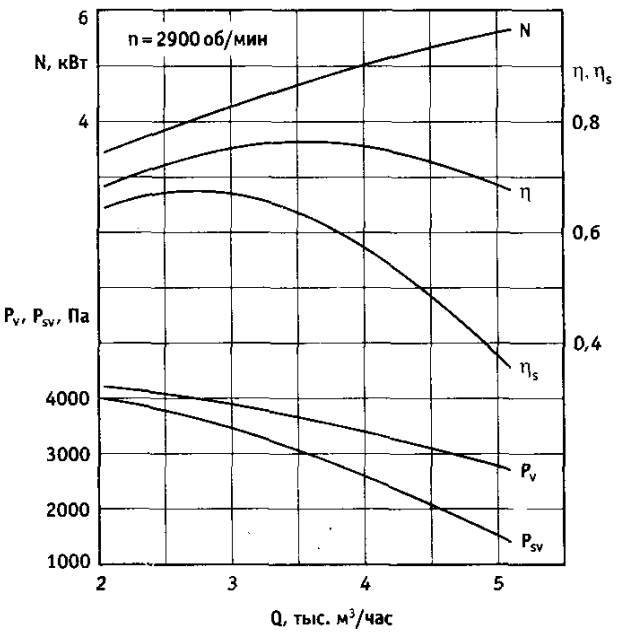

АЭРОДИНАМИЧЕСКИЕ ХАРАКТЕРИСТИКИ

ВРС 74/33-1.1

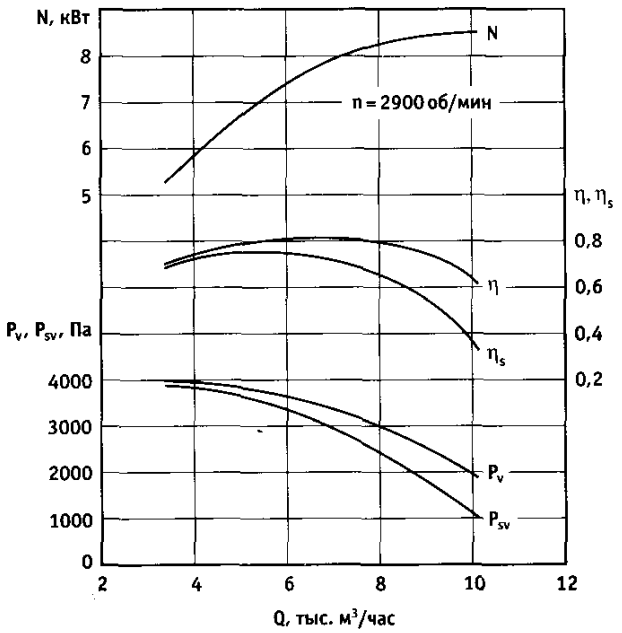

ВРСП 10/10

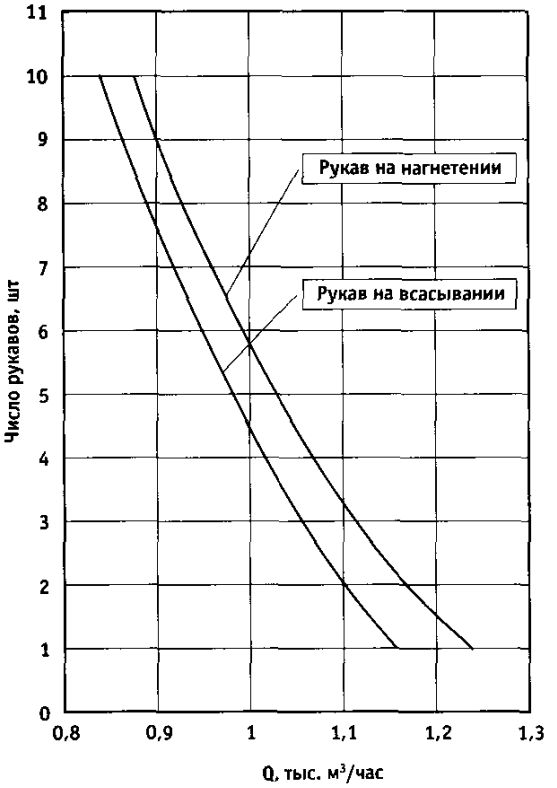

АЭРОДИНАМИЧЕСКИЕ ХАРАКТЕРИСТИКИ

ВРС 21/64-1.1

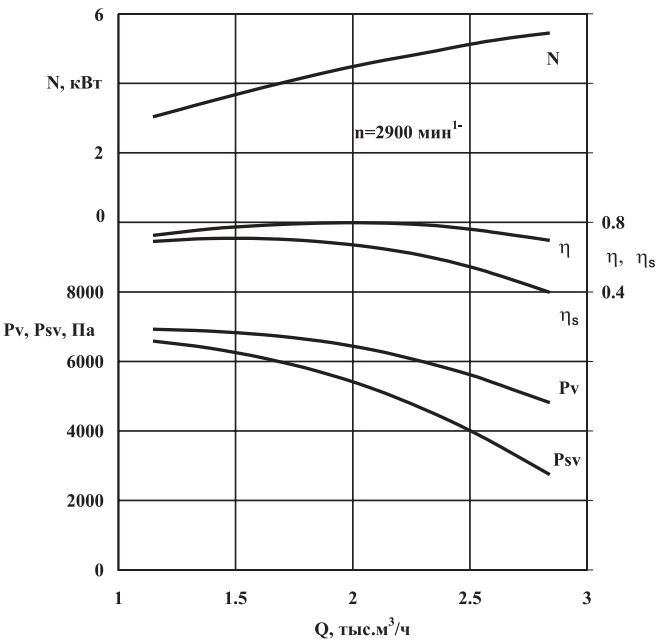

ВРС 69/13-1.1

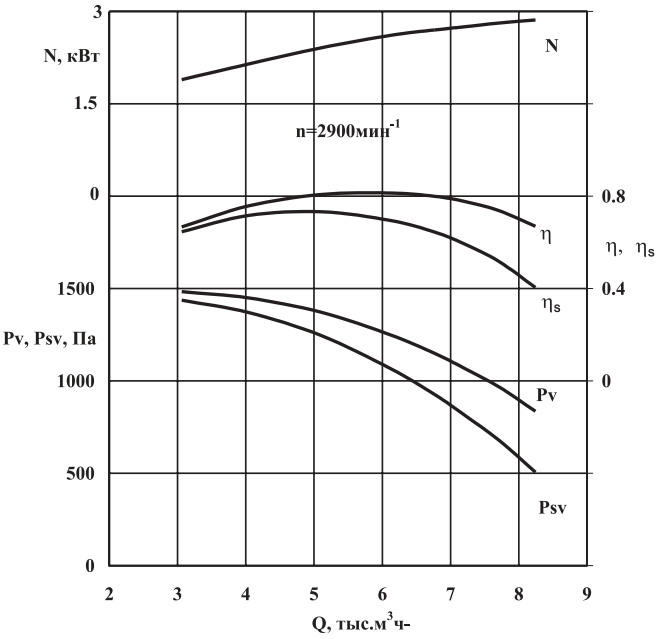

ВРС 125/47-1.1

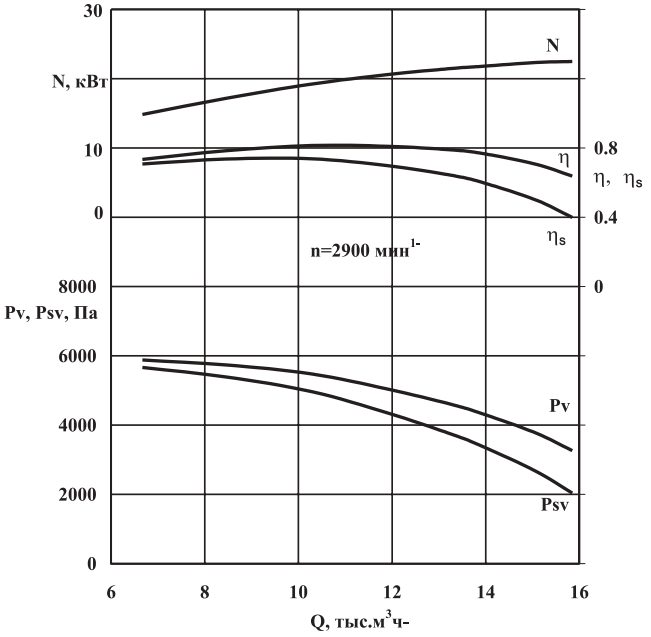

АКУСТИЧЕСКИЕ ХАРАКТЕРИСТИКИ

Индекс вентилятора	Место измерения	Среднегеометрические частоты октавных полос, Гц							
		63	125	250	500	1000	2000	4000	8000
		Звуковое давление, дБ.							
ВРС 5/23-1.1	Всасыв.	76	78	79	80	81	80	75	61
	Вокруг	75	74	74	73	72	70	69	67
ВРС 11/40-1.1	Всасыв.	86	88	89	90	91	90	85	71
	Вокруг	75	74	74	73	72	70	69	67
ВРС 3/7-1.1	Всасыв.	61	63	64	65	66	65	60	46
	Вокруг	70	66	62	60	58	56	4	52
ВРС 4/9-1.1	Всасыв.	66	68	69	70	71	70	65	51
	Вокруг	70	66	62	60	58	56	54	52
ВРС 9/14-1.1	Всасыв.	71	73	74	75	76	75	70	56
	Вокруг	75	74	74	73	72	70	69	67
ВРС 18/23-1.1	Всасыв.	81	83	84	85	86	85	80	66
	Вокруг	75	74	74	73	72	70	69	67
ВРС 12/10 1.1	Всасыв.	71	73	74	75	76	75	70	56
	Вокруг	75	74	74	73	72	70	69	67
ВРС 15/12-1.1	Всасыв.	71	73	74	75	76	75	70	56
	Вокруг	75	74	74	73	72	70	69	67
ВРС 17/13-1.1	Всасыв.	71	73	74	75	76	75	70	56
	Вокруг	75	74	74	73	72	70	69	67
ВРС 17/14-1.1	Всасыв.	76	78	79	80	81	80	75	61
	Вокруг	75	74	74	73	72	70	69	67
ВРС 35/20-1.1	Всасыв.	81	83	84	85	86	85	80	66
	Вокруг	75	74	74	73	72	70	69	67
ВРС 35/23-1.1	Всасыв.	81	83	84	85	86	85	80	66
	Вокруг	75	74	74	73	72	70	69	67
ВРС 50/26-1.1	Всасыв.	86	88	89	90	91	90	85	71
	Вокруг	75	74	74	73	72	70	69	67
ВРС 50/29-1.1	Всасыв.	86	88	89	90	91	90	85	71
	Вокруг	75	74	74	73	72	70	69	67
ВРС 82/36-1.1	Всасыв.	91	93	94	95	96	95	85	76
	Вокруг	75	74	74	73	72	70	69	67
ВРС 41/9-1.1	Всасыв.	71	73	74	75	76	75	70	56
	Вокруг	75	74	74	73	72	70	69	67
ВРС 89/15-1.1	Всасыв.	81	83	84	85	86	85	80	66
	Вокруг	75	74	74	73	72	70	69	67
ВРС 99/16-1.1	Всасыв.	81	83	84	85	86	85	80	66
	Вокруг	75	74	74	73	72	70	69	67
ВРС 138/51-1.1	Всасыв.	85	86	87	94	91	88	85	73
	Вокруг	75	74	74	73	72	70	69	67
ВРС 35/36-1.1	Всасыв.	70	74	75	83	76	73	71	64
	Вокруг	67	69	68	73	72	69	66	62
ВРС 74/33-1.1	Всасыв.	76	77	79	83	81	79	76	70
	Вокруг	74	74	73	73	72	69	68	64
ВРС 125/47-1.1	Всасыв.	96	98	99	100	101	100	90	81
	Вокруг	75	74	74	73	72	70	69	67
ВРС 69/13-1.1	Всасыв.	81	83	84	85	86	85	80	66
	Вокруг	75	74	74	73	72	70	69	67
ВРС 21/64-1.1	Всасыв.	91	93	94	95	96	95	85	76
	Вокруг	75	74	74	73	72	70	69	67

Примечание: для вентилятора ВРСП 10/10 уровень звука излучения LpA, измеренный вокруг вентилятора, не превышает 75 дБА.

ГАБАРИТНЫЕ РАЗМЕРЫ

ВРС 5/23-1.1

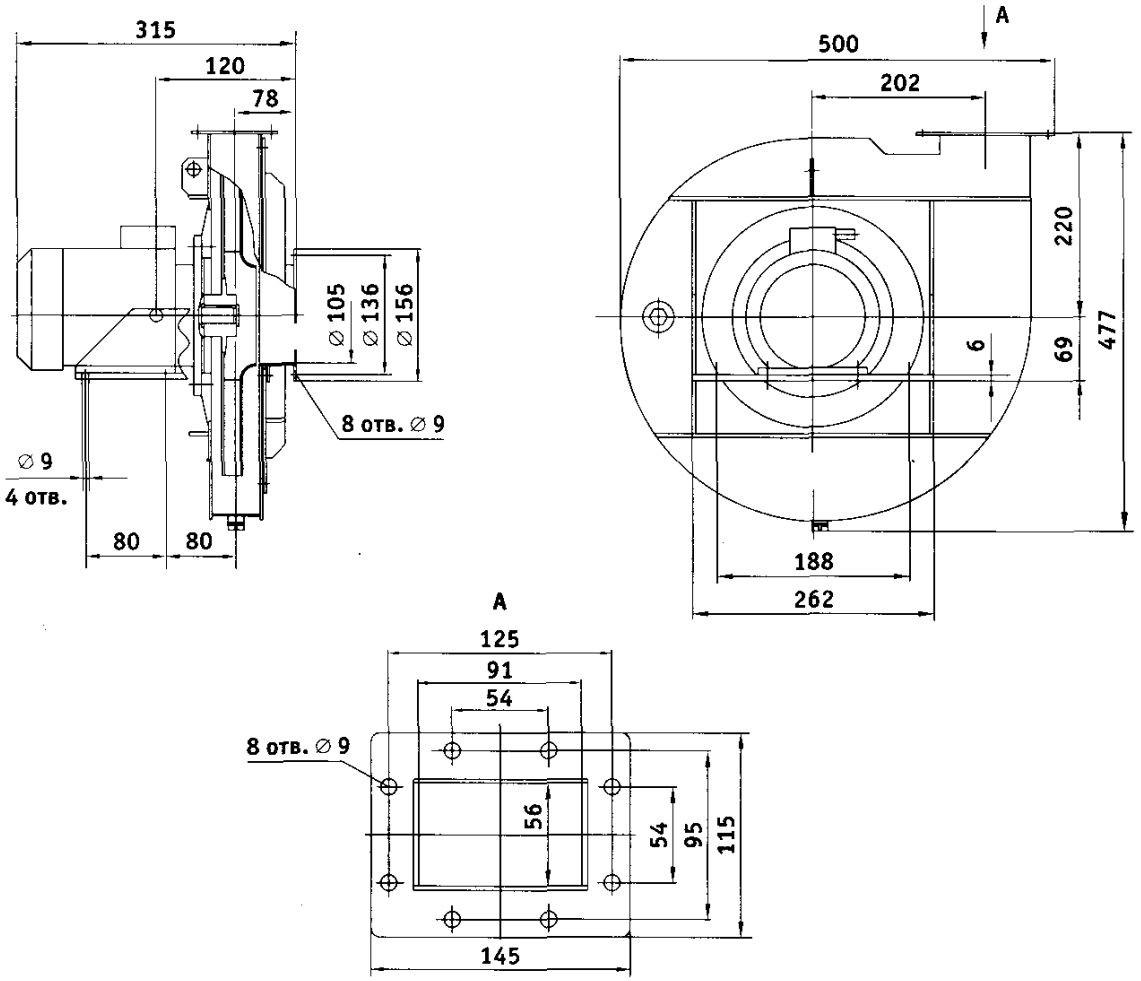

ПОЛОЖЕНИЯ КОРПУСА ВЕНТИЛЯТОРА
(ВИД СО СТОРОНЫ ВСАСЫВАНИЯ)

Правого вращения

Пр 180° Пр 270° Пр 0° Пр 90°

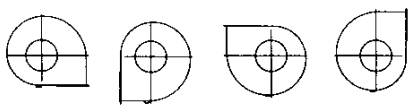

Левого вращения

Л 180° Л 270° Л 0° Л 90°

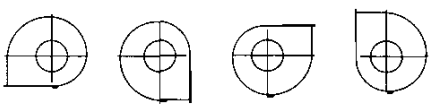

ГАБАРИТНЫЕ РАЗМЕРЫ

ВРС 11/40-1.1

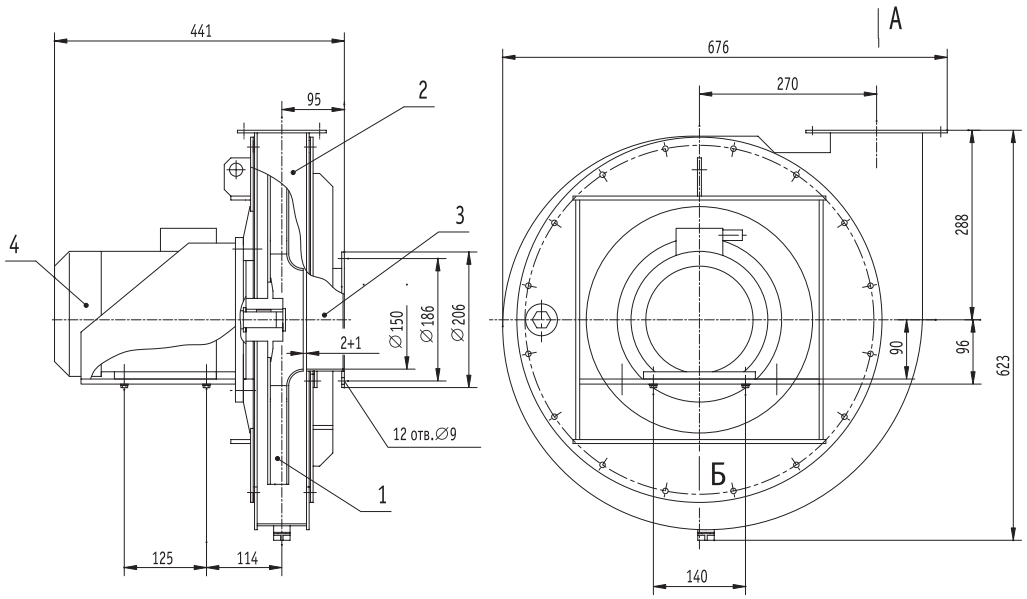

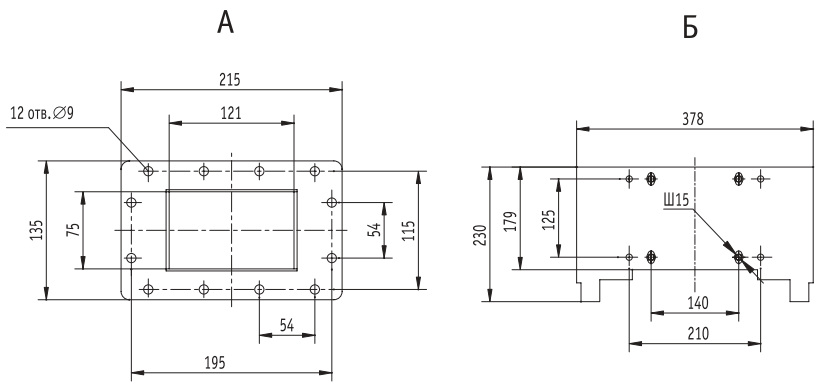

ПОЛОЖЕНИЯ КОРПУСА ВЕНТИЛЯТОРА
(ВИД СО СТОРОНЫ ВСАСЫВАНИЯ)

Правого вращения

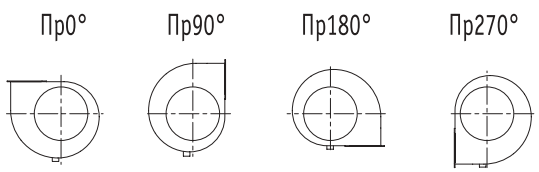

Левого вращения

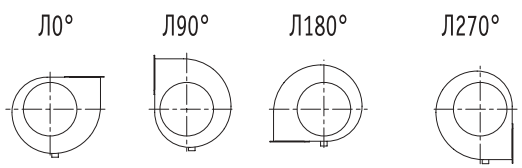

ГАБАРИТНЫЕ РАЗМЕРЫ

ВРС 3/7-1.1

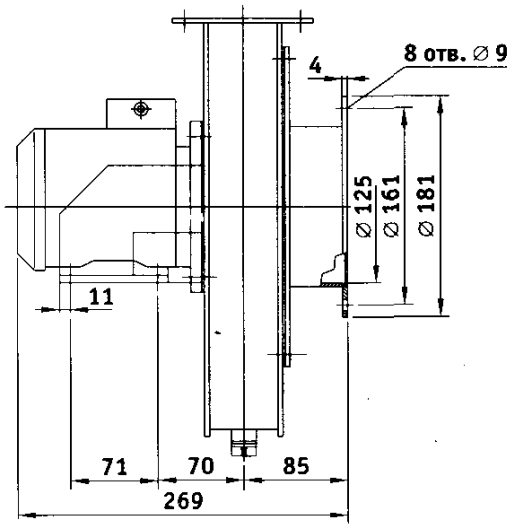

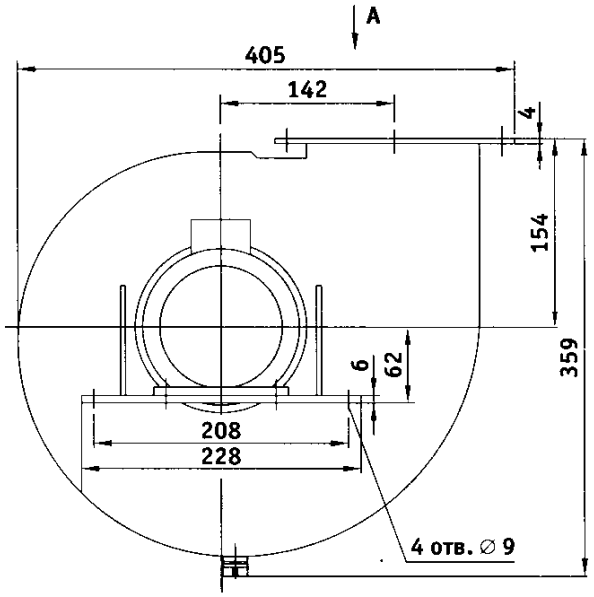

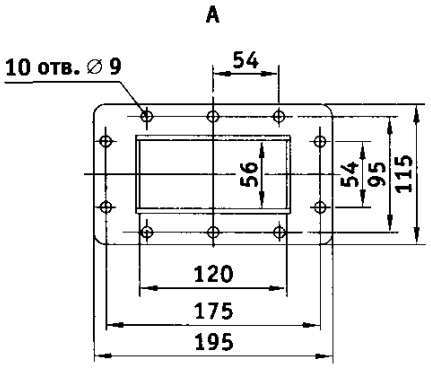

ПОЛОЖЕНИЯ КОРПУСА ВЕНТИЛЯТОРА
(ВИД СО СТОРОНЫ ВСАСЫВАНИЯ)

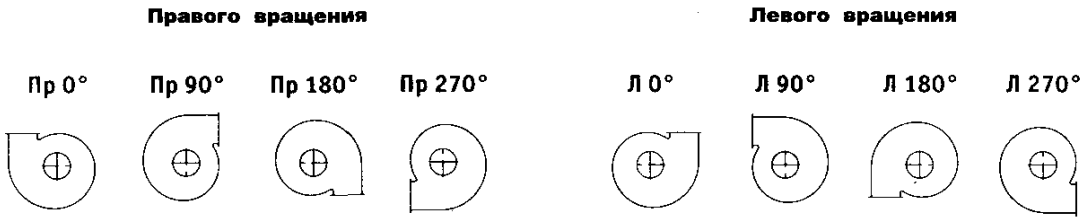

ГАБАРИТНЫЕ РАЗМЕРЫ

ВРС 4/9-1.1

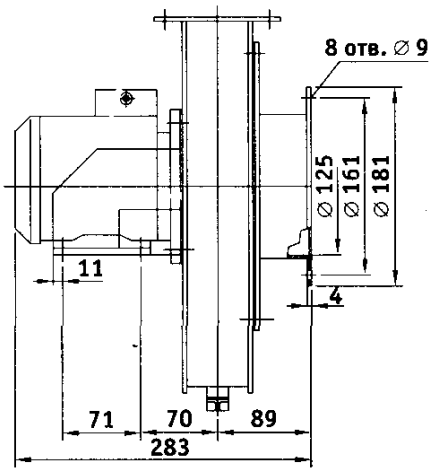

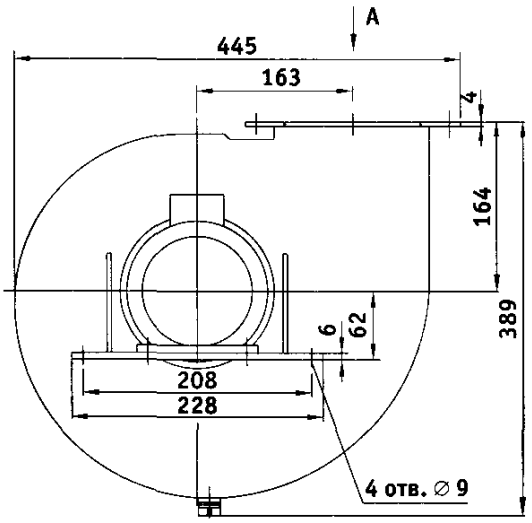

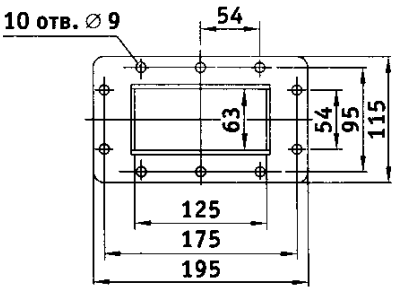

ПОЛОЖЕНИЯ КОРПУСА ВЕНТИЛЯТОРА
(ВИД СО СТОРОНЫ ВСАСЫВАНИЯ)

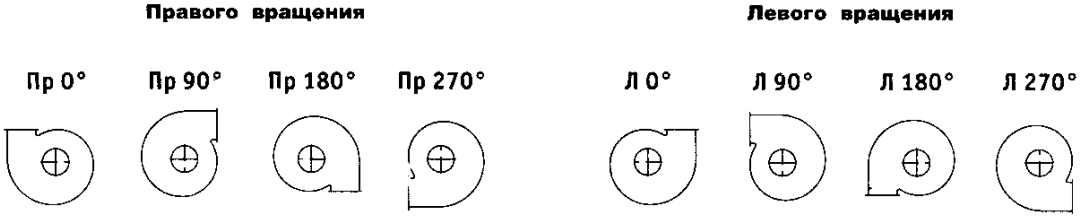

ГАБАРИТНЫЕ РАЗМЕРЫ

ВРС 9/14-1.1

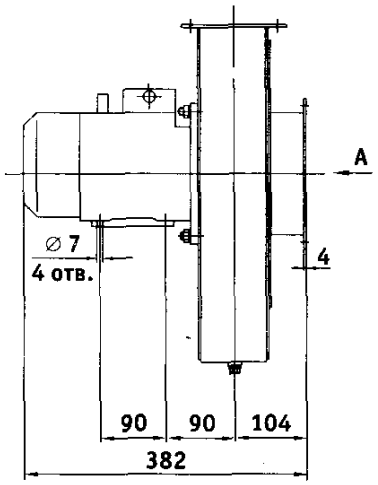

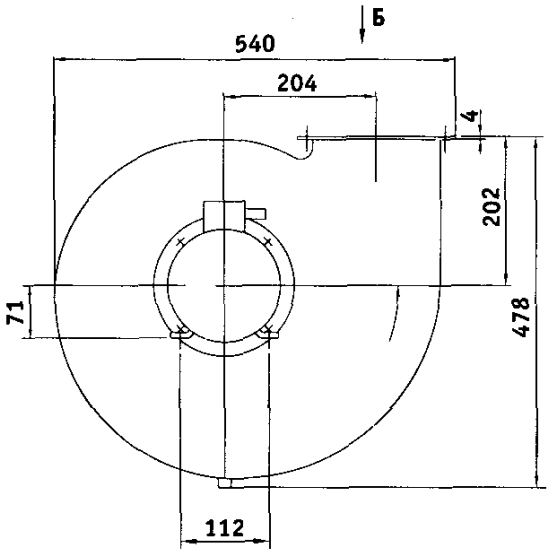

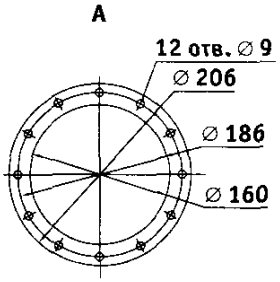

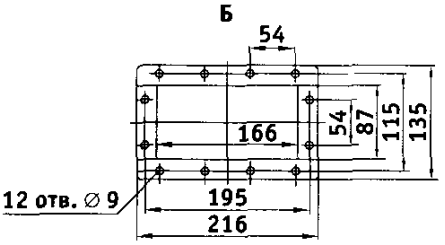

ПОЛОЖЕНИЯ КОРПУСА ВЕНТИЛЯТОРА
(ВИД СО СТОРОНЫ ВСАСЫВАНИЯ)

Правого вращения

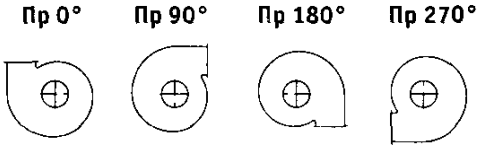

Левого вращения

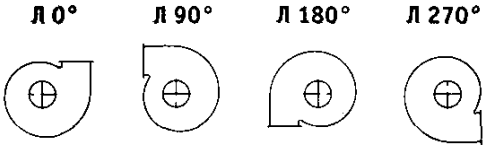

ГАБАРИТНЫЕ РАЗМЕРЫ

ВРС 18/23-1.1

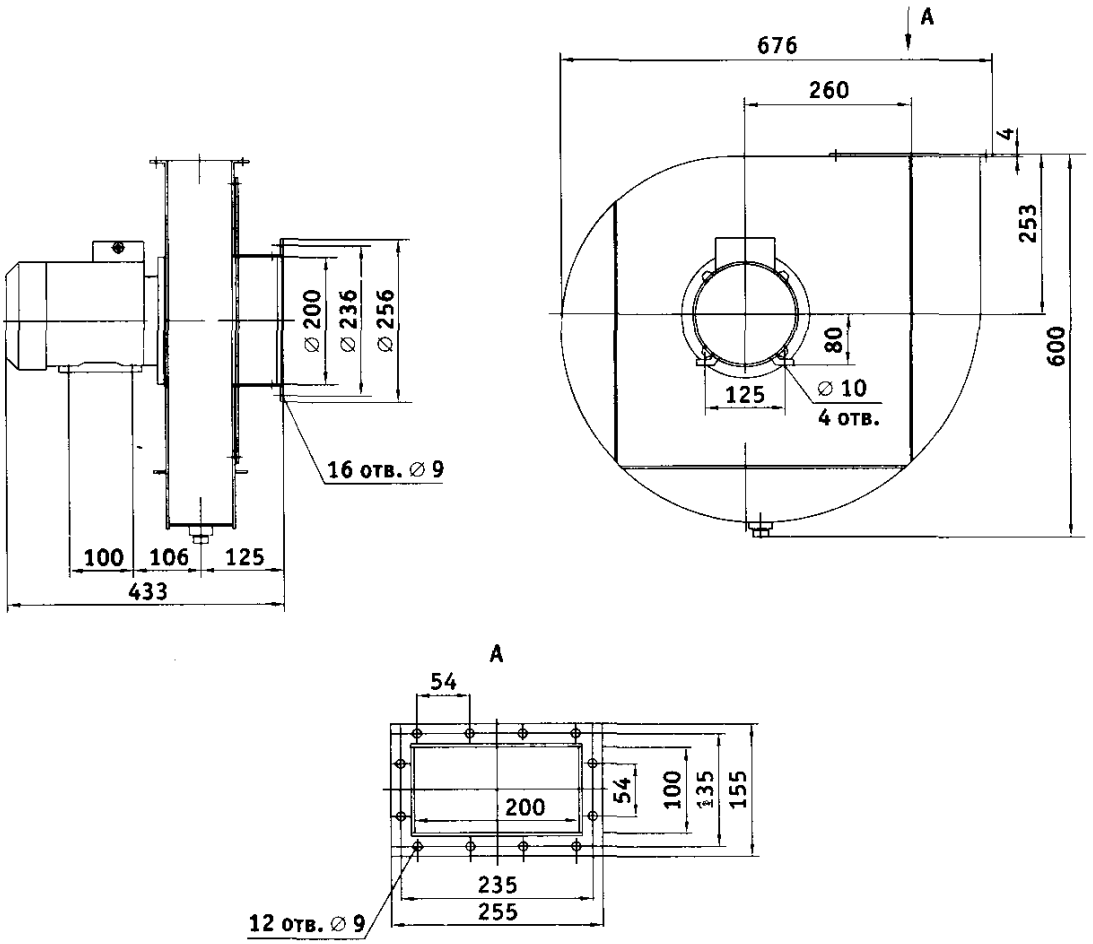

ПОЛОЖЕНИЯ КОРПУСА ВЕНТИЛЯТОРА
(ВИД СО СТОРОНЫ ВСАСЫВАНИЯ)

Правого вращения

Пр 180° Пр 270° Пр 0° Пр 90°

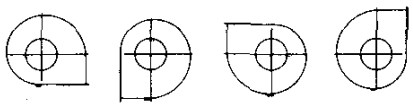

Левого вращения

Л 180° Л 270° Л 0° Л 90°

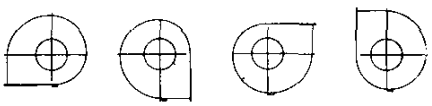

ГАБАРИТНЫЕ РАЗМЕРЫ

ВРС 12/10-1.1

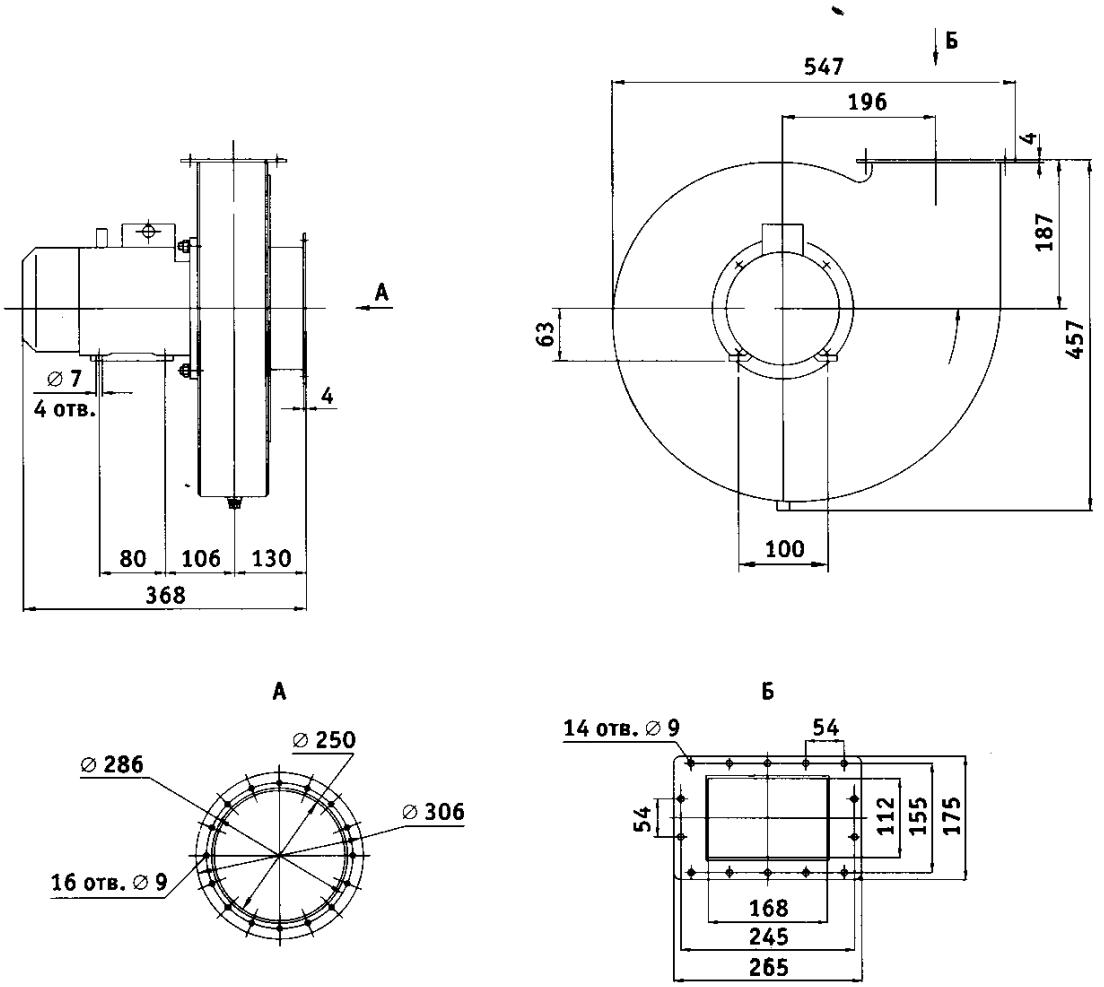

ПОЛОЖЕНИЯ КОРПУСА ВЕНТИЛЯТОРА
(ВИД СО СТОРОНЫ ВСАСЫВАНИЯ)

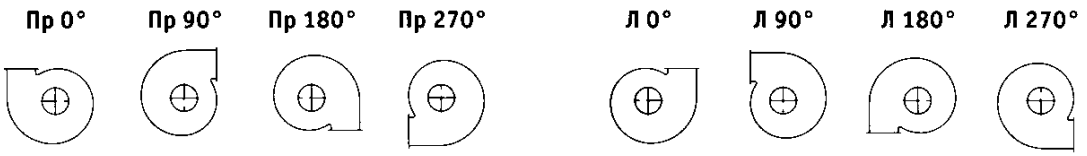

ГАБАРИТНЫЕ РАЗМЕРЫ

ВРС 15/12-1.1

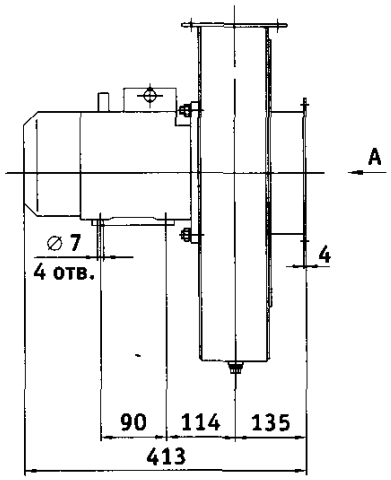

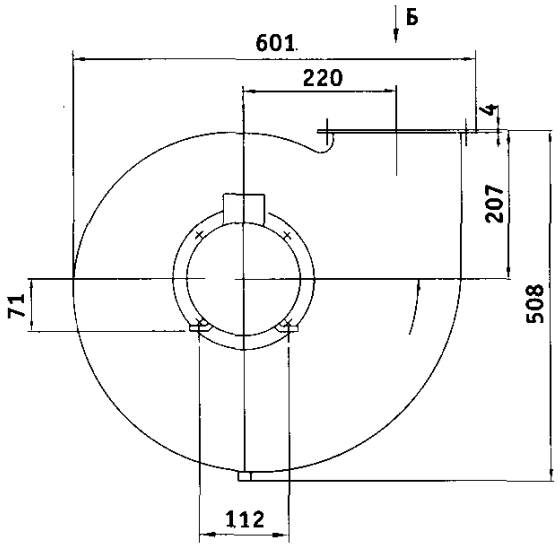

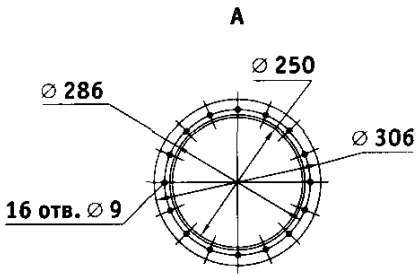

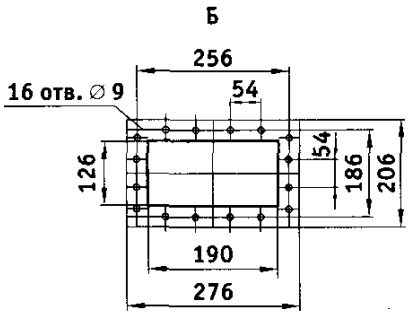

ПОЛОЖЕНИЯ КОРПУСА ВЕНТИЛЯТОРА
(ВИД СО СТОРОНЫ ВСАСЫВАНИЯ)

Правого вращения

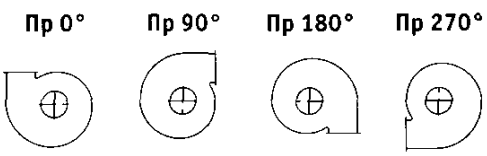

Левого вращения

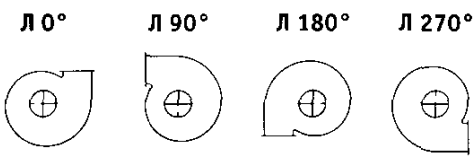

ГАБАРИТНЫЕ РАЗМЕРЫ

ВРС 17/13-1.1

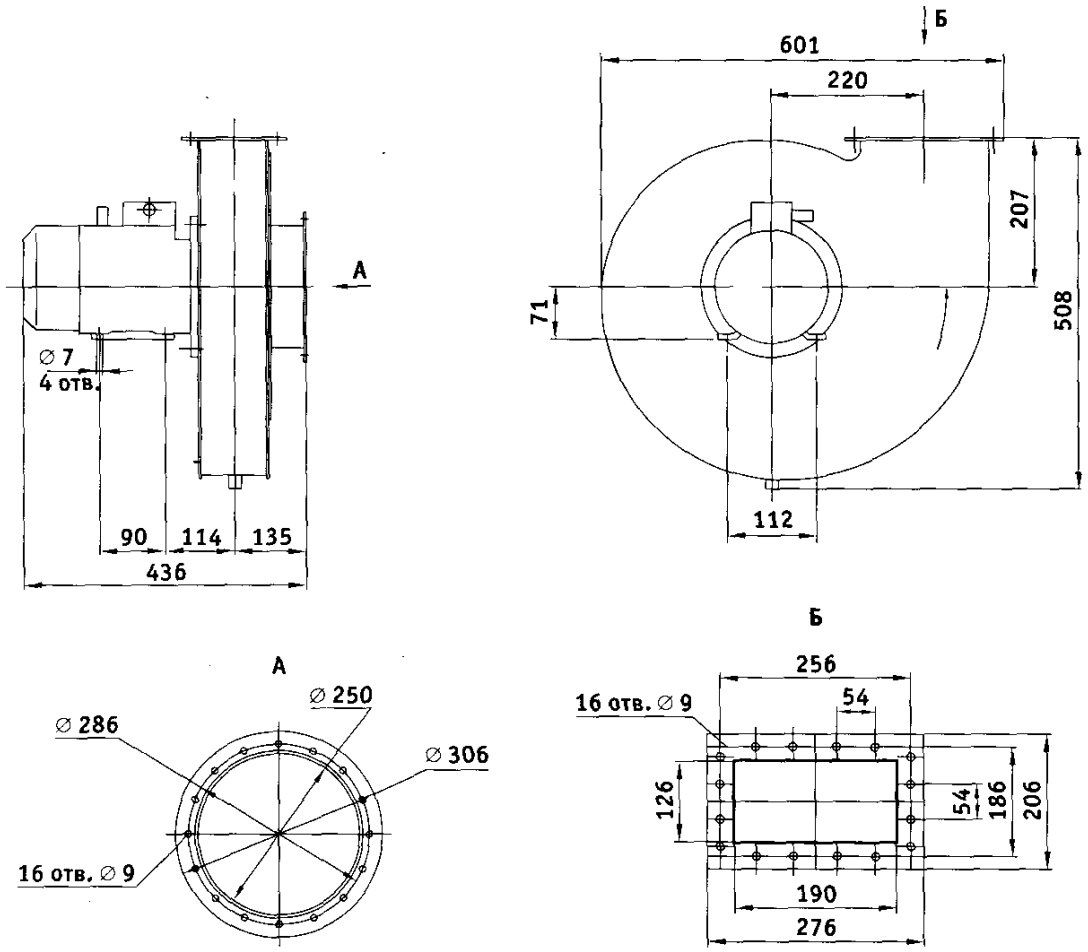

ПОЛОЖЕНИЯ КОРПУСА ВЕНТИЛЯТОРА
(ВИД СО СТОРОНЫ ВСАСЫВАНИЯ)

Правого вращения

Пр 180° Пр 270° Пр 0° Пр 90°

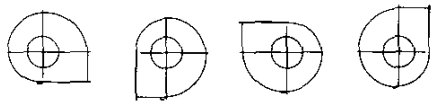

Левого вращения

Л 180° Л 270° Л 0° Л 90°

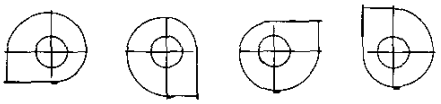

ГАБАРИТНЫЕ РАЗМЕРЫ

ВРС 17/14-1.1

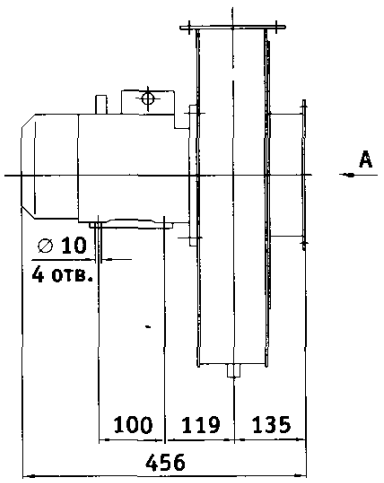

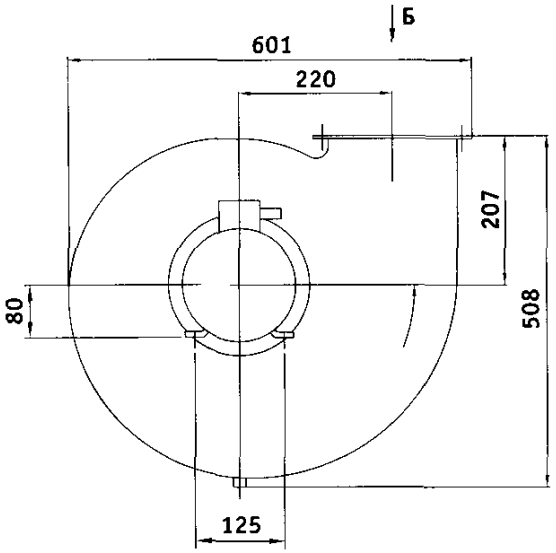

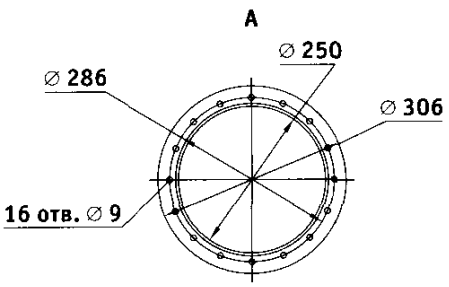

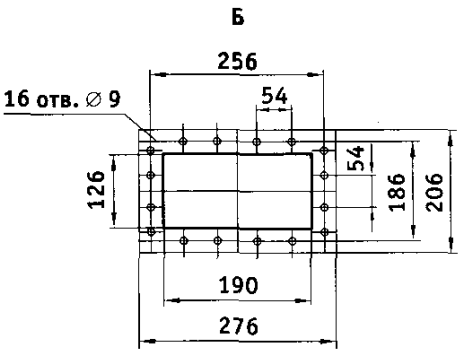

ПОЛОЖЕНИЯ КОРПУСА ВЕНТИЛЯТОРА
(ВИД СО СТОРОНЫ ВСАСЫВАНИЯ)

Правого вращения

Пр 180° Пр 270° Пр 0° Пр 90°

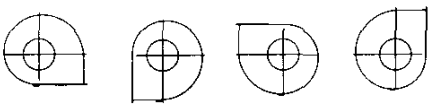

Левого вращения

Л 180° Л 270° Л 0° Л 90°

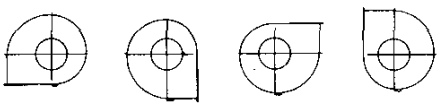

ГАБАРИТНЫЕ РАЗМЕРЫ

ВРС 35/20-1.1

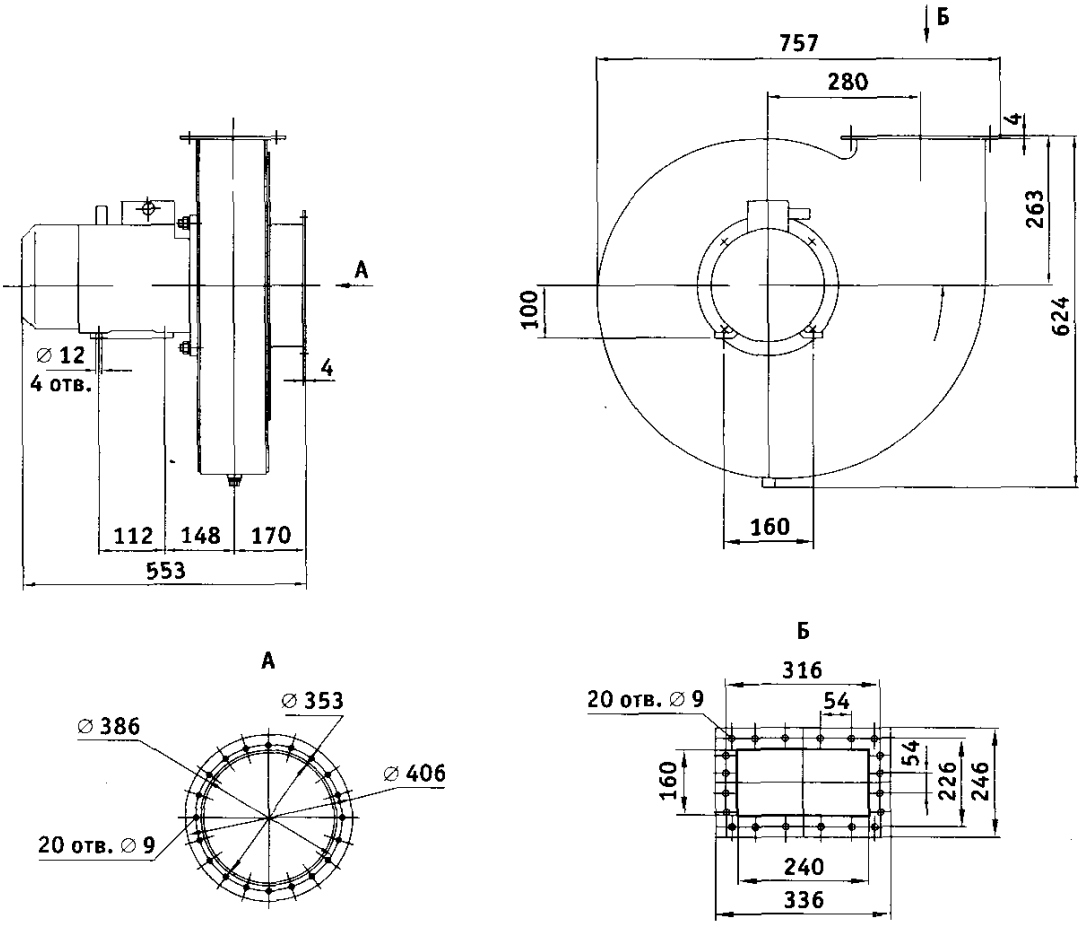

ПОЛОЖЕНИЯ КОРПУСА ВЕНТИЛЯТОРА
(ВИД СО СТОРОНЫ ВСАСЫВАНИЯ)

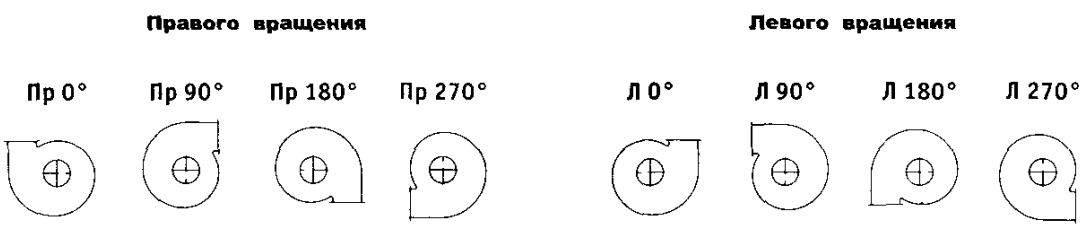

ГАБАРИТНЫЕ РАЗМЕРЫ

ВРС 35/23-1.1

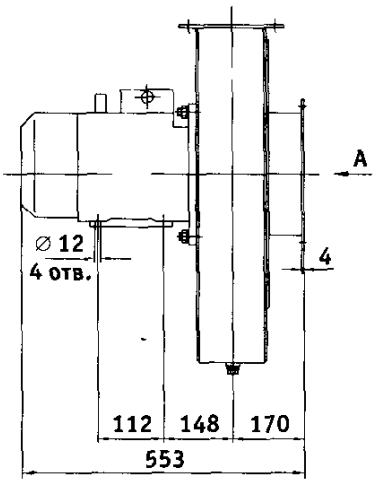

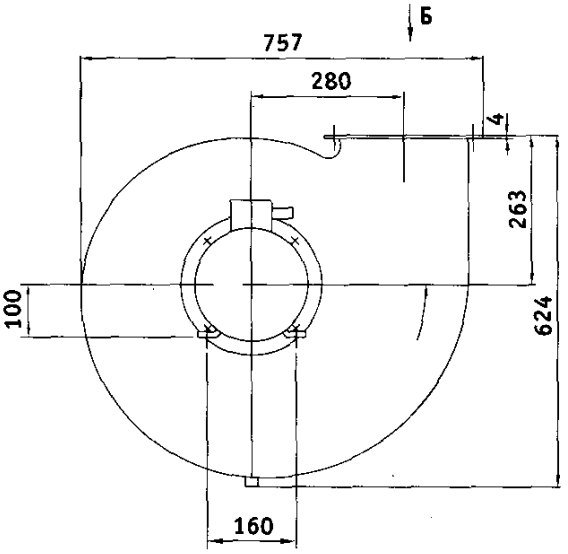

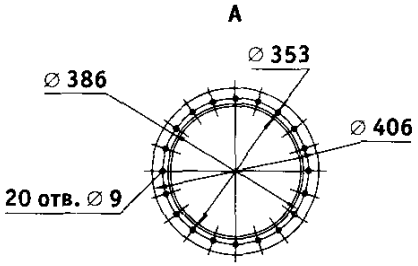

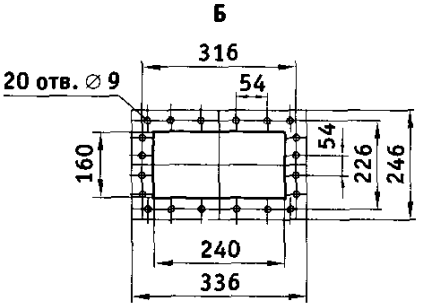

ПОЛОЖЕНИЯ КОРПУСА ВЕНТИЛЯТОРА
(ВИД СО СТОРОНЫ ВСАСЫВАНИЯ)

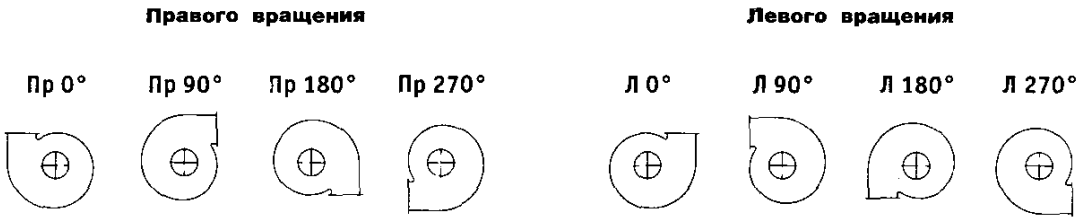

ГАБАРИТНЫЕ РАЗМЕРЫ

ВРС 50/26-1.1

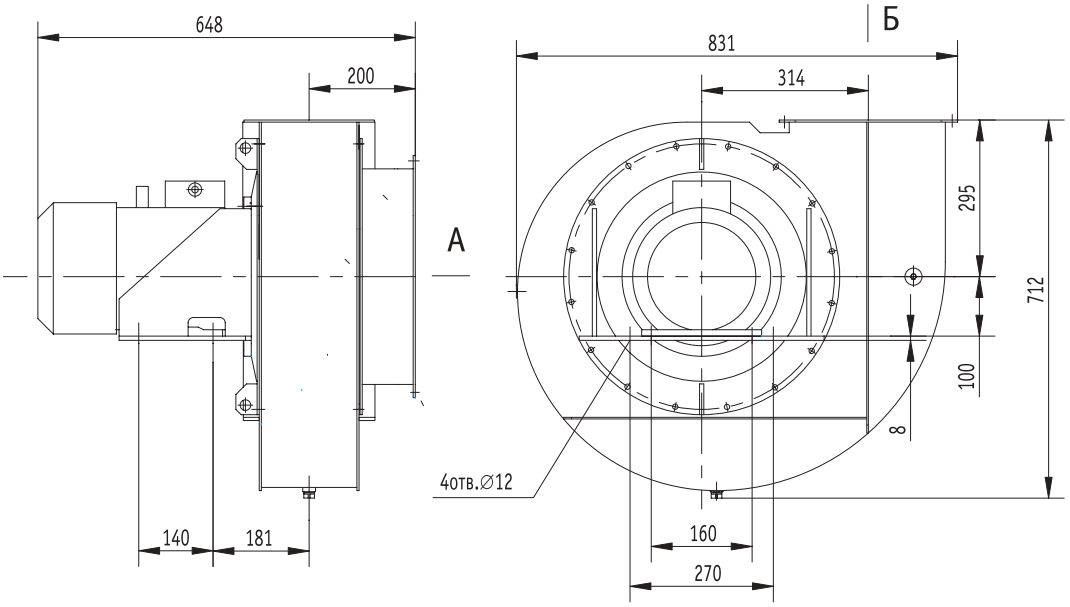

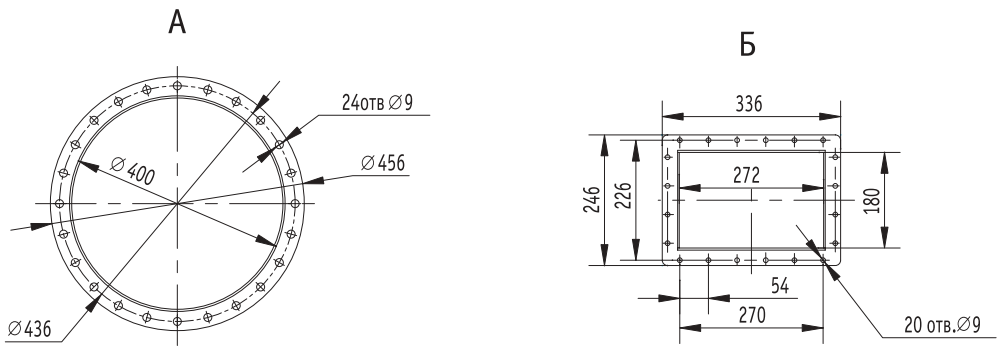

ПОЛОЖЕНИЯ КОРПУСА ВЕНТИЛЯТОРА
(ВИД СО СТОРОНЫ ВСАСЫВАНИЯ)

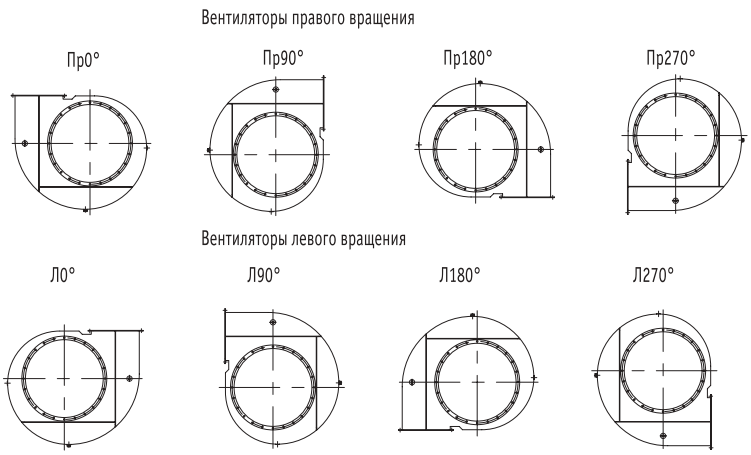

Расположение монтажных лап вентиляторов в положениях корпусов Пр 270°, Пр180° и Л 270°, Л 80° устанавливаются по согласованию с заказчиком.

ГАБАРИТНЫЕ РАЗМЕРЫ

ВРС 50/29-1.1

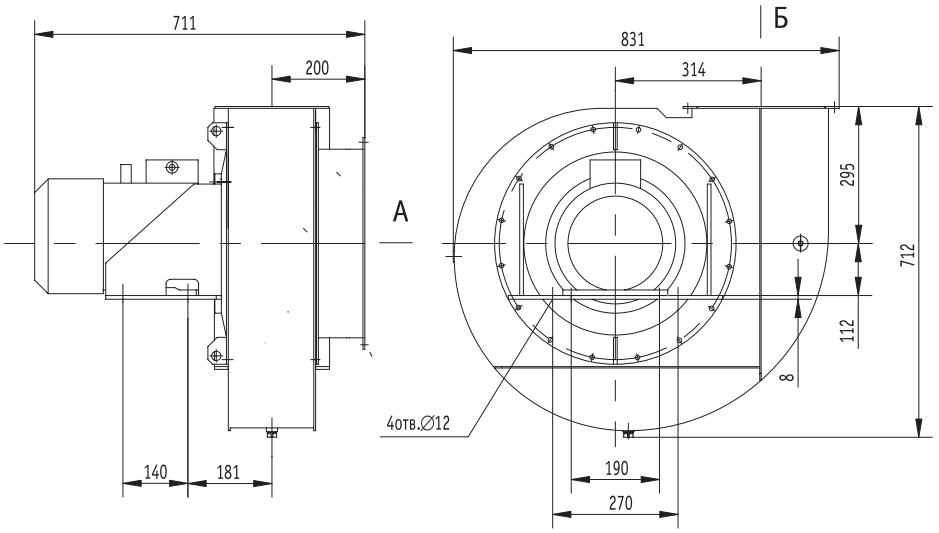

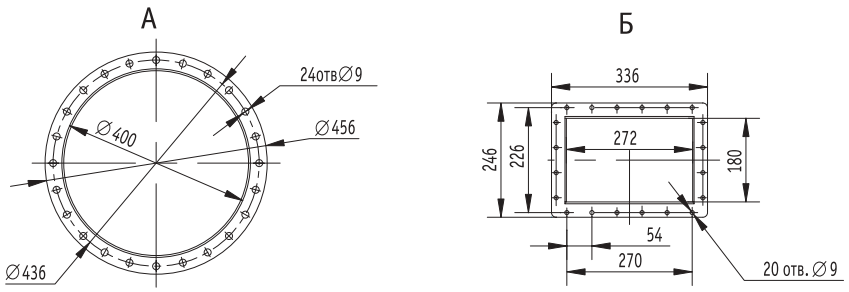

ПОЛОЖЕНИЯ КОРПУСА ВЕНТИЛЯТОРА
(ВИД СО СТОРОНЫ ВСАСЫВАНИЯ)

Вентиляторы правого вращения

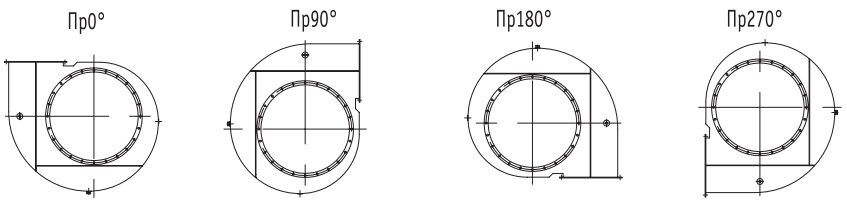

Вентиляторы левого вращения

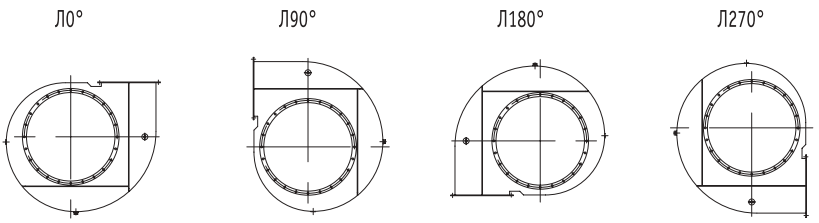

Расположение монтажных лап вентиляторов в положениях корпусов Пр 270°, Пр180° и Л 270°, Л 80° устанавливаются по согласованию с заказчиком.

ГАБАРИТНЫЕ РАЗМЕРЫ

ВРС 82/36-1.1

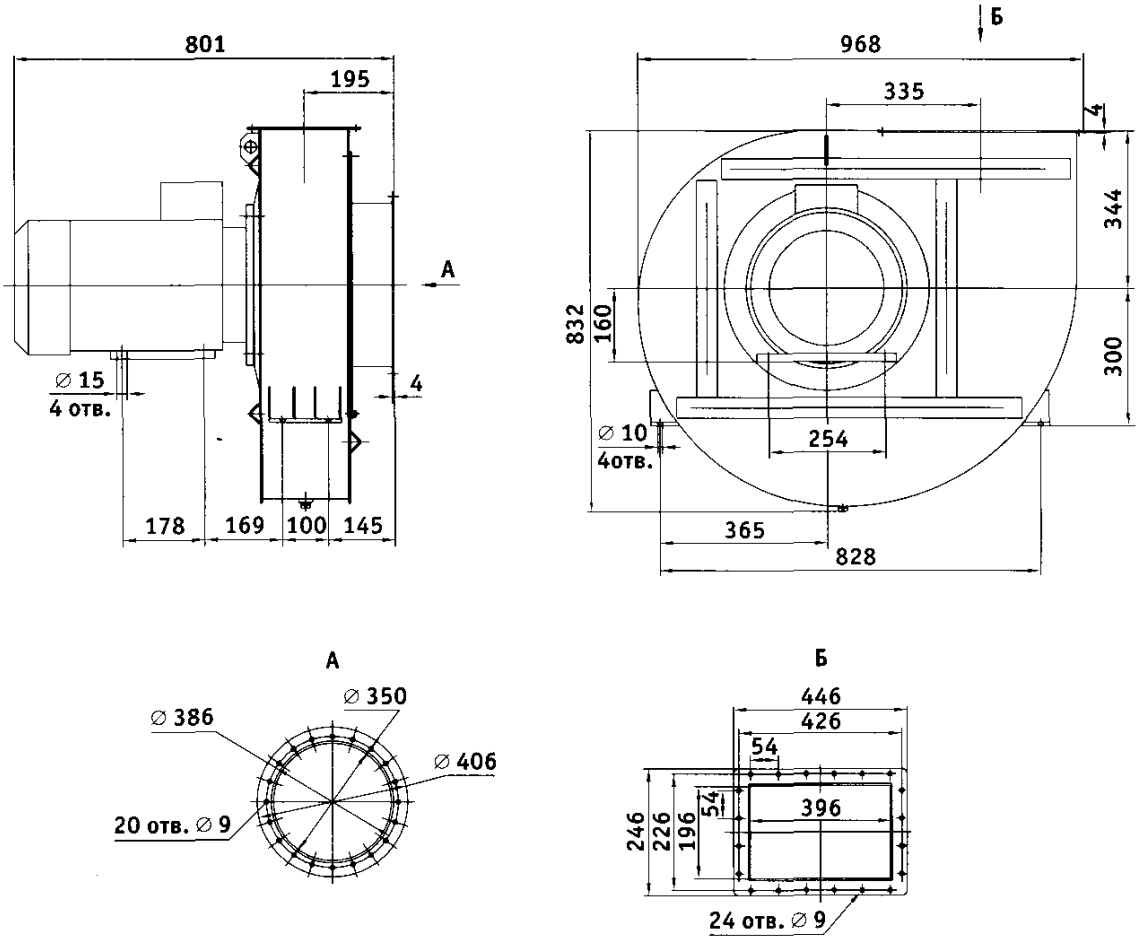

ПОЛОЖЕНИЯ КОРПУСА ВЕНТИЛЯТОРА
(ВИД СО СТОРОНЫ ВСАСЫВАНИЯ)

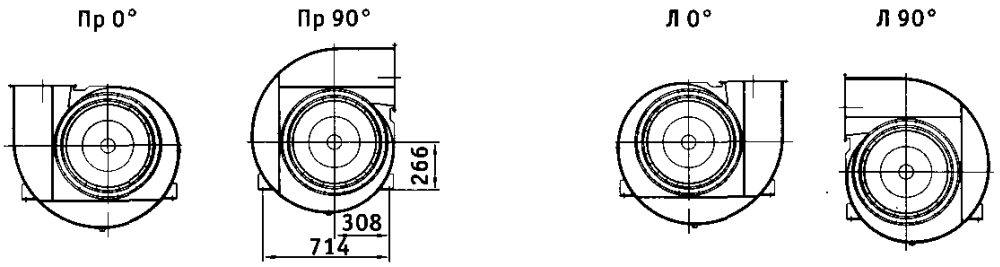

ГАБАРИТНЫЕ РАЗМЕРЫ

ВРС 41/9-1.1

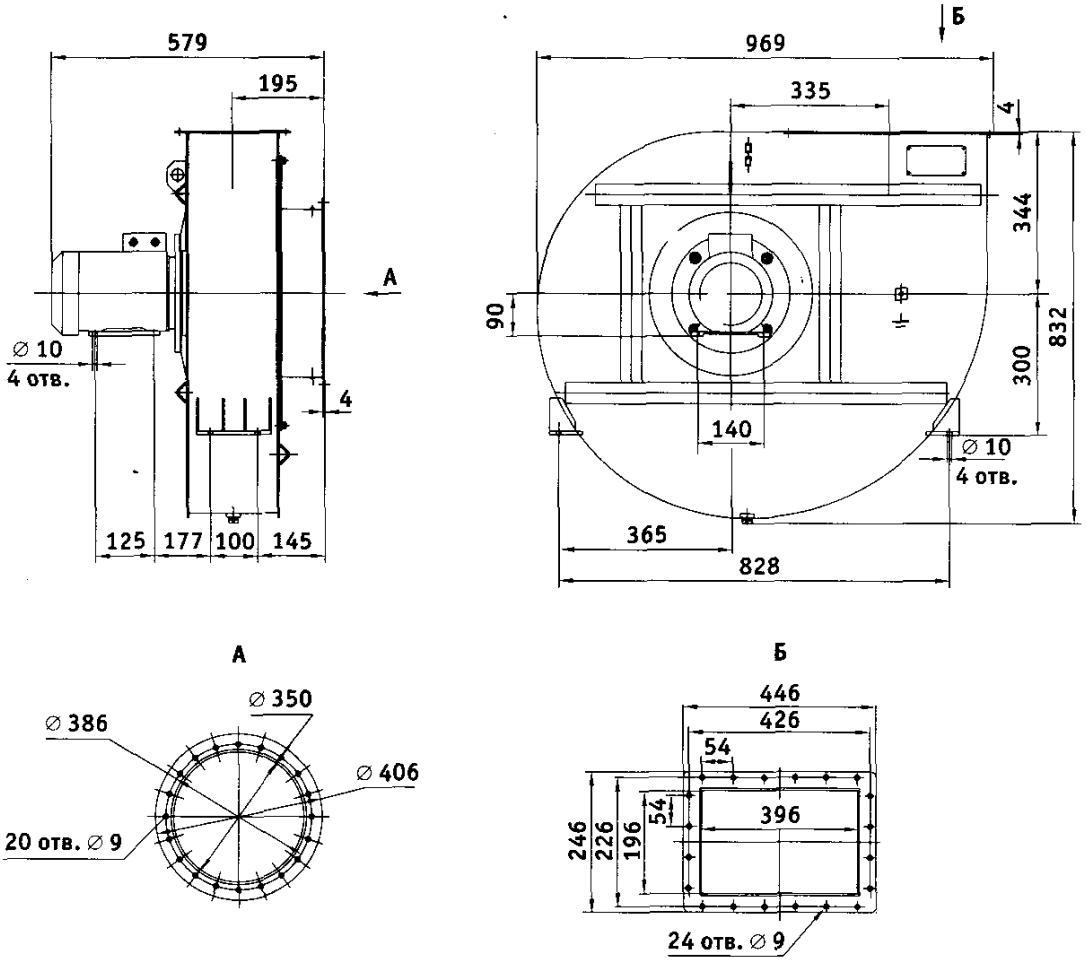

ПОЛОЖЕНИЯ КОРПУСА ВЕНТИЛЯТОРА
(ВИД СО СТОРОНЫ ВСАСЫВАНИЯ)

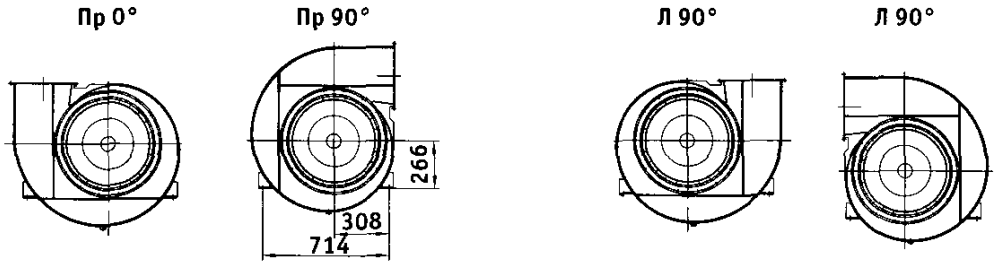

ГАБАРИТНЫЕ РАЗМЕРЫ

ВРС 89/15-1.1

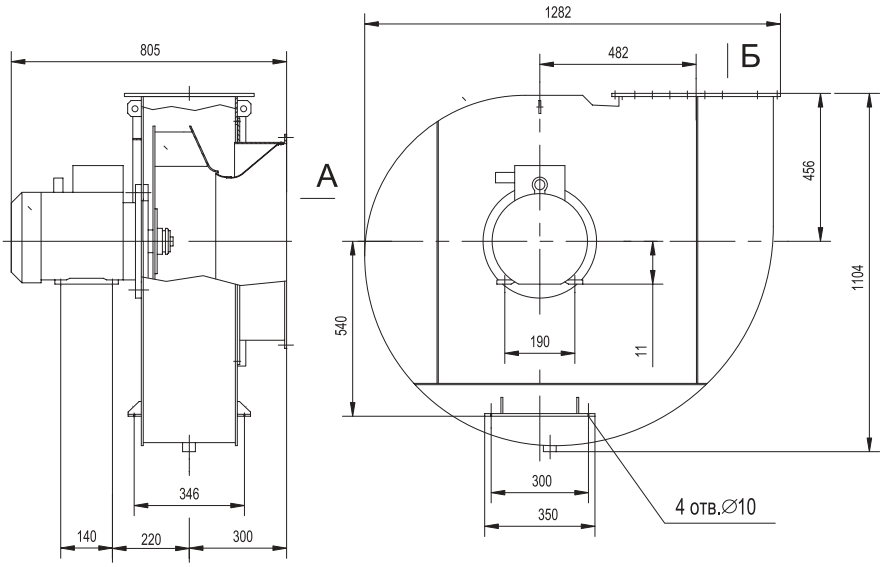

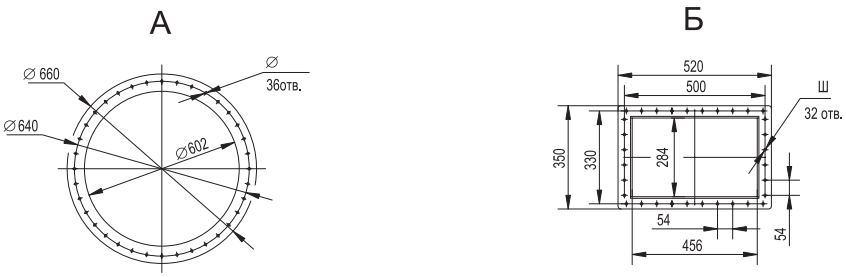

ПОЛОЖЕНИЯ КОРПУСА ВЕНТИЛЯТОРА
(ВИД СО СТОРОНЫ ВСАСЫВАНИЯ)

Вентиляторы правого вращения

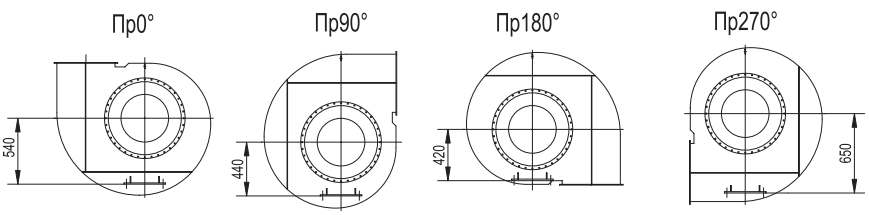

Вентиляторы левого вращения

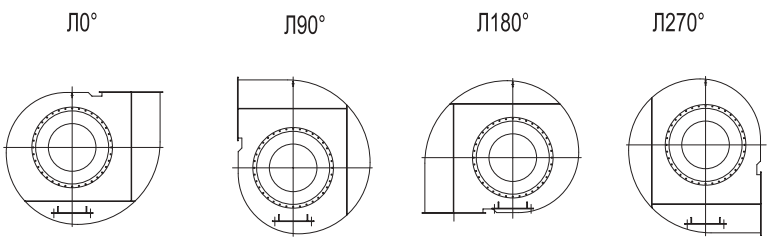

ГАБАРИТНЫЕ РАЗМЕРЫ

ВРС 99/16-1.1

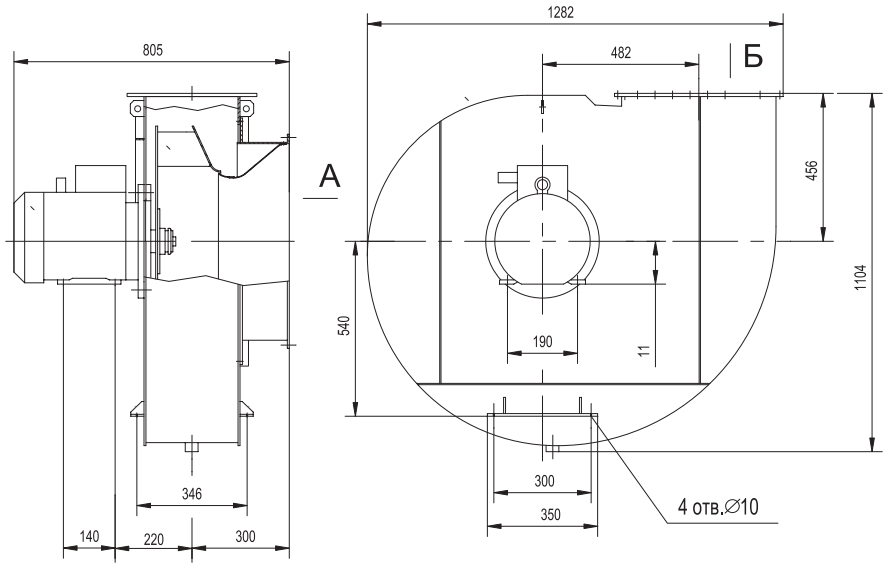

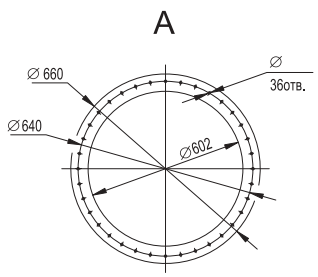

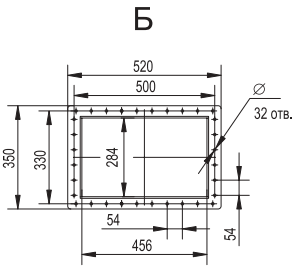

ПОЛОЖЕНИЯ КОРПУСА ВЕНТИЛЯТОРА
(ВИД СО СТОРОНЫ ВСАСЫВАНИЯ)

Вентиляторы правого вращения

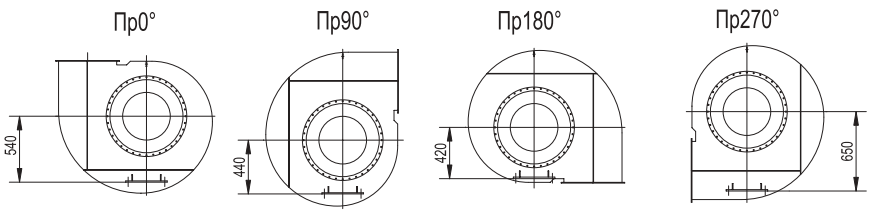

Вентиляторы левого вращения

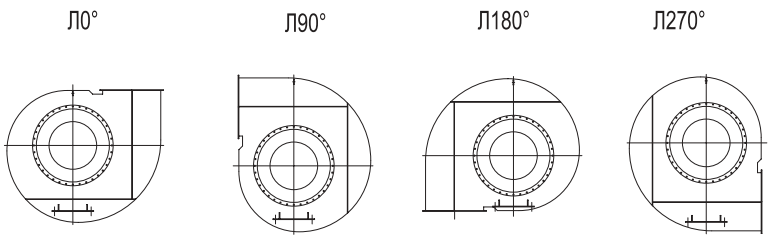

ВЕНТИЛЯТОРЫ РАДИАЛЬНЫЕ СУДОВЫЕ

ГАБАРИТНЫЕ РАЗМЕРЫ

ВРС 138/51-1.1

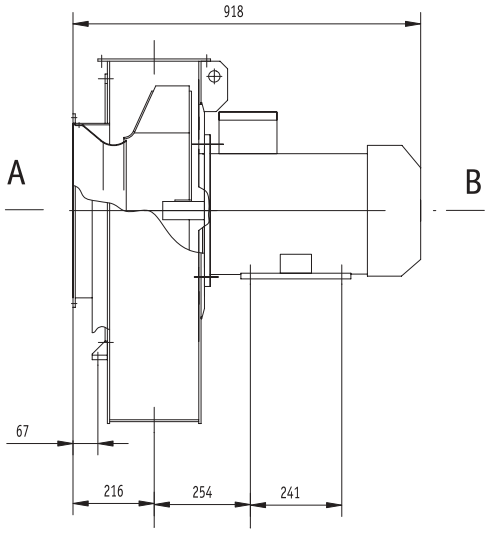

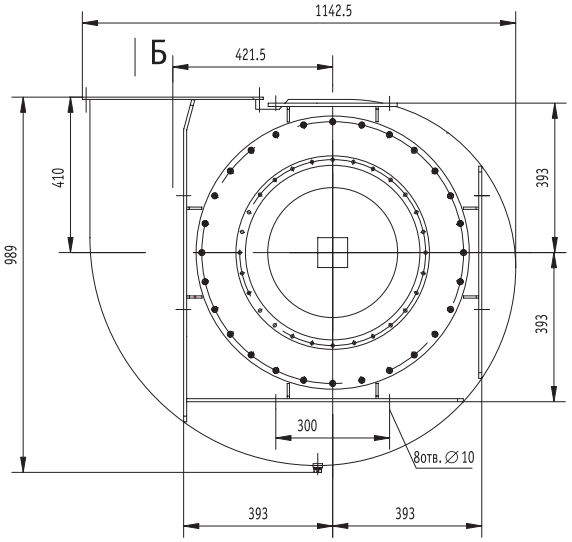

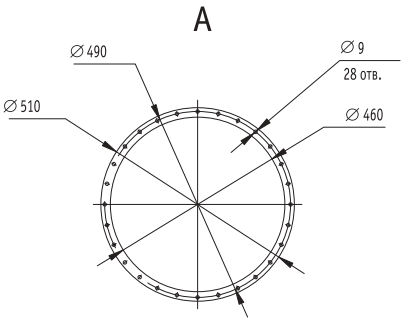

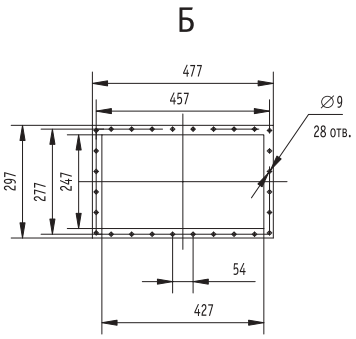

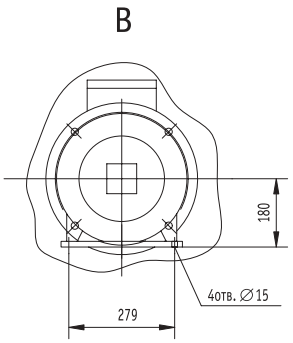

ПОЛОЖЕНИЯ КОРПУСА ВЕНТИЛЯТОРА
(ВИД СО СТОРОНЫ ВСАСЫВАНИЯ)

Вентиляторы правого вращения

Пр0° Пр90° Пр180° Пр270°

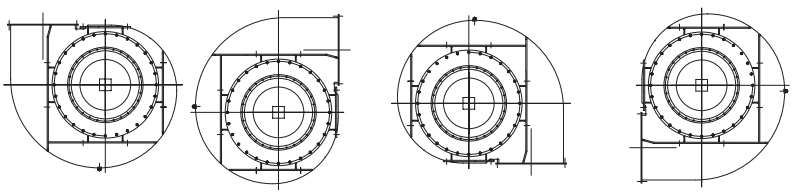

Вентиляторы левого вращения

Л0° Л90° Л180° Л270°

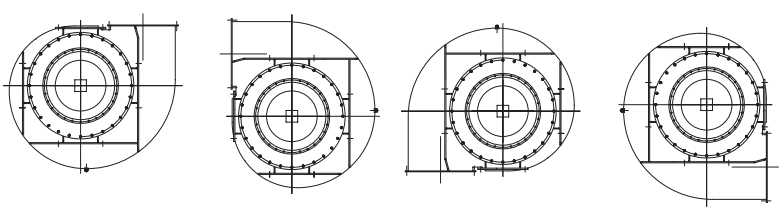

ГАБАРИТНЫЕ РАЗМЕРЫ

ВРС 35/36-1.1

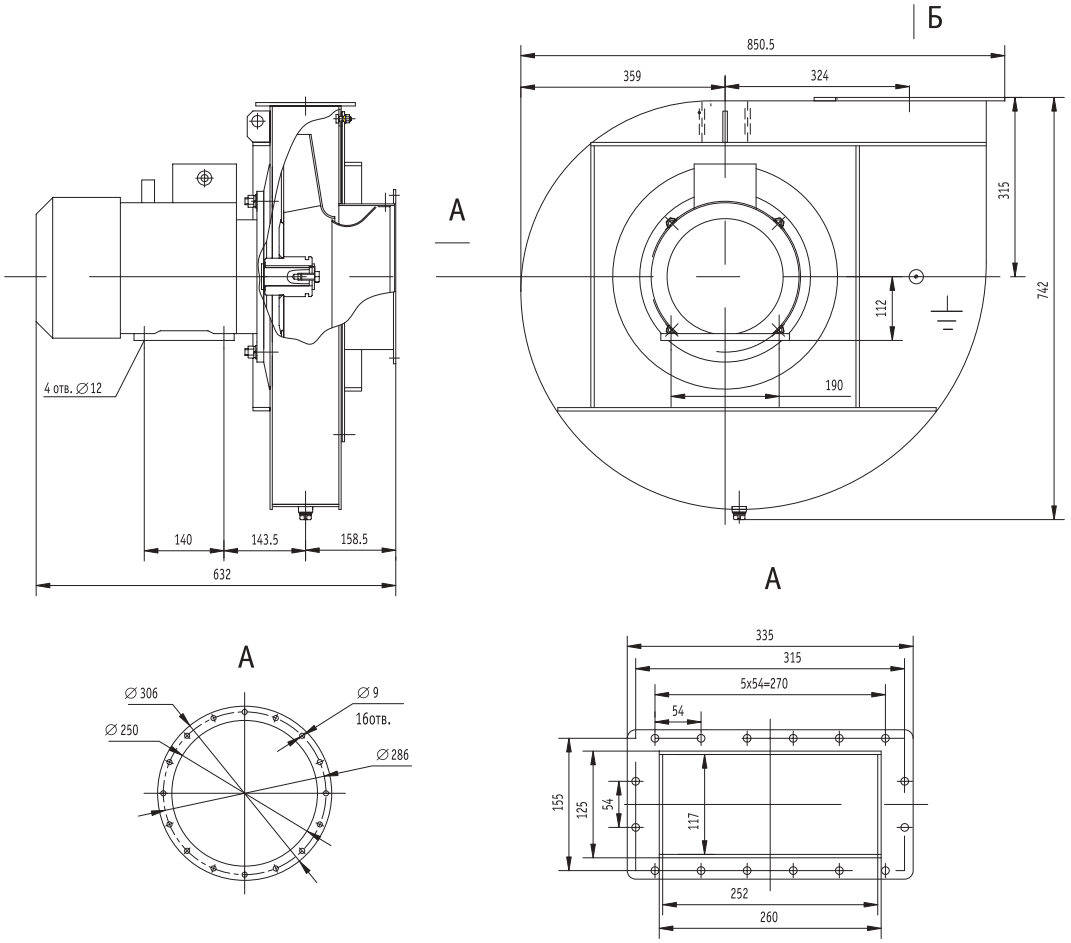

ПОЛОЖЕНИЯ КОРПУСА ВЕНТИЛЯТОРА
(ВИД СО СТОРОНЫ ВСАСЫВАНИЯ)

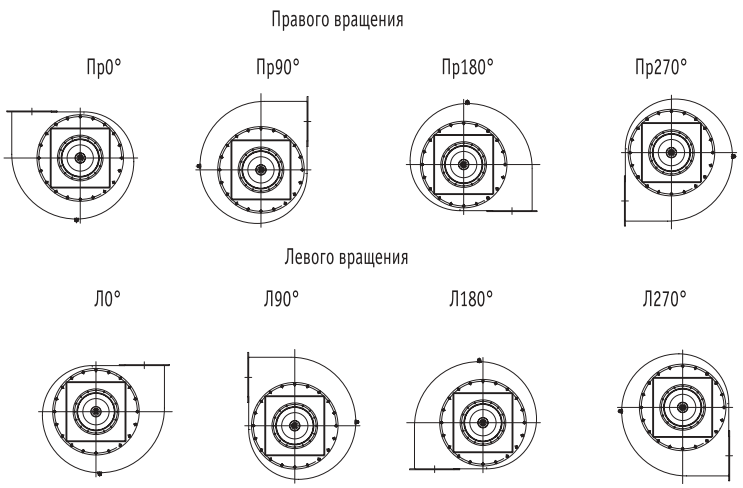

ГАБАРИТНЫЕ РАЗМЕРЫ

ВРС 74/33-1.1

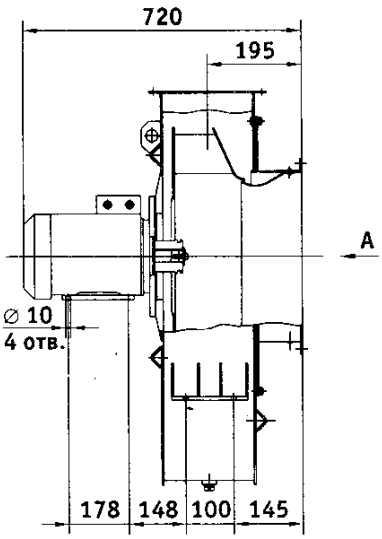

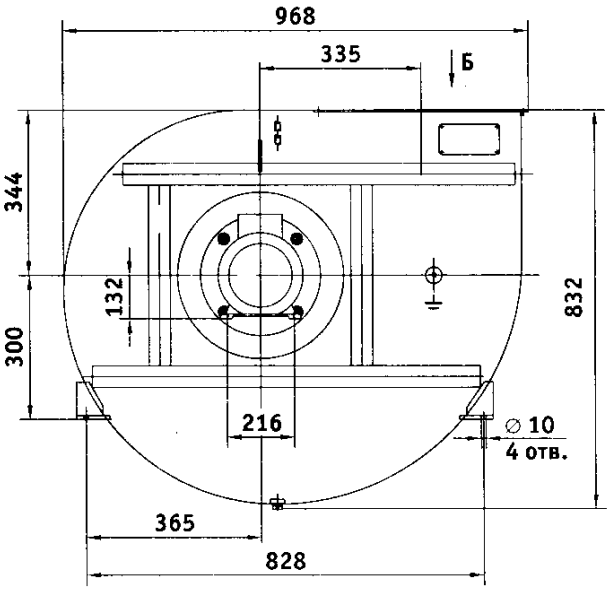

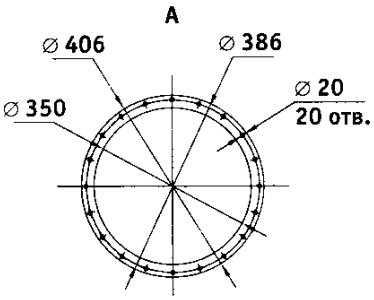

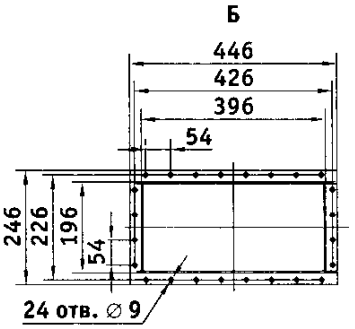

ПОЛОЖЕНИЯ КОРПУСА ВЕНТИЛЯТОРА
(ВИД СО СТОРОНЫ ВСАСЫВАНИЯ)

Правого вращения

Пр 0°

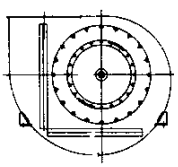

Пр 90°

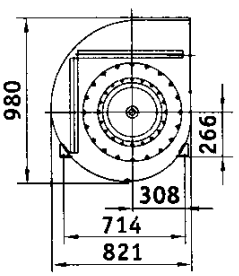

Левого вращения

Л 0°

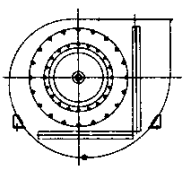

Л 90°

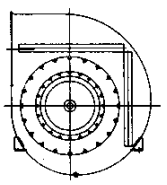

ГАБАРИТНЫЕ РАЗМЕРЫ

ВРСП 10/10

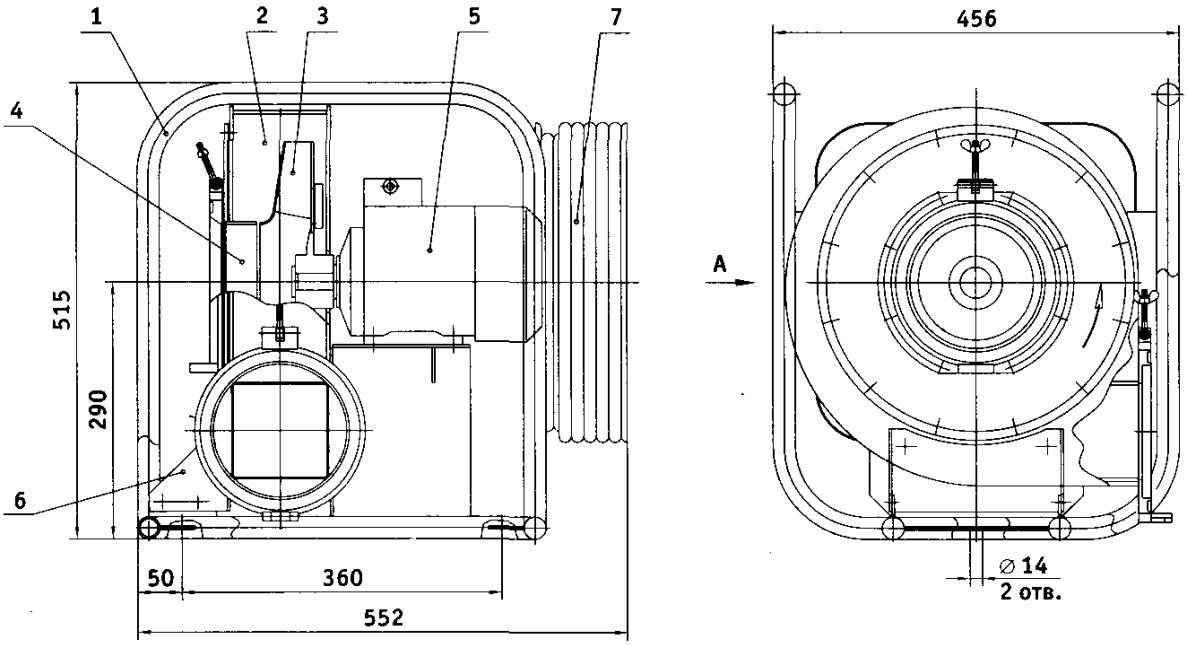

1 - рама; 2 - корпус; 3 - колесо рабочее; 4 - патрубок входной; 5 - двигатель; 6 - опора передняя; 7 - катушка с кабелем; 8 - штепсель; 9 - выключатель

ГАБАРИТНЫЕ РАЗМЕРЫ

ВРСП 10/10

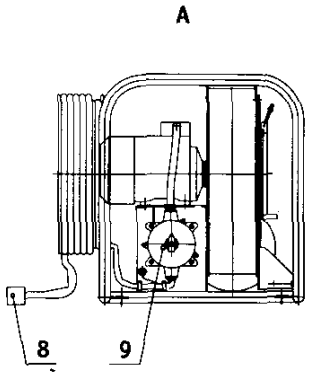

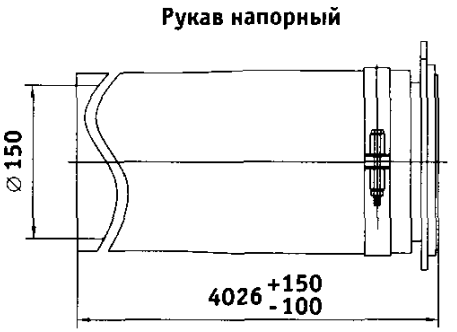

1 - рама; 2 - корпус; 3 - колесо рабочее; 4 - патрубок входной; 5 - двигатель; 6 - опора передняя; 7 - катушка с кабелем; 8 - штепсель; 9 - выключатель

ГАБАРИТНЫЕ РАЗМЕРЫ

ВРС 125/47-1.1

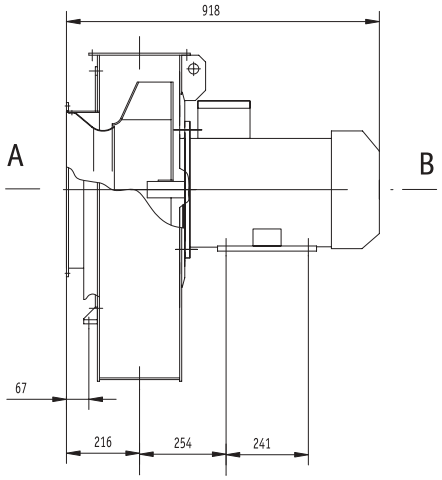

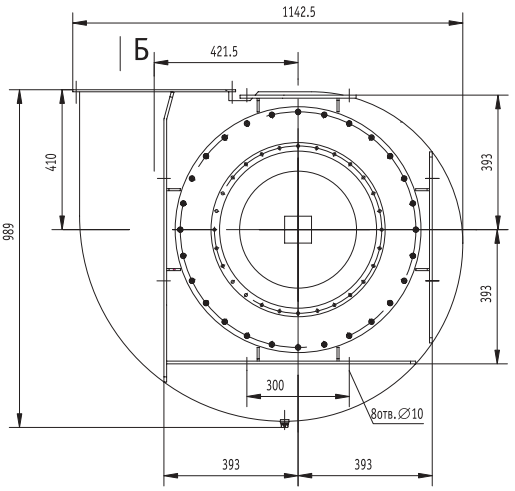

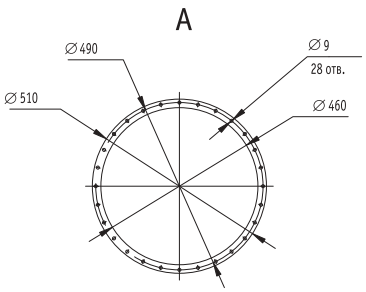

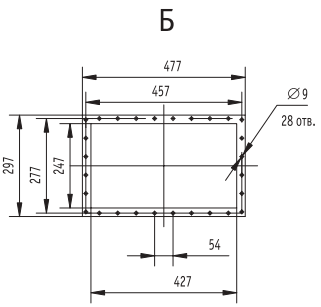

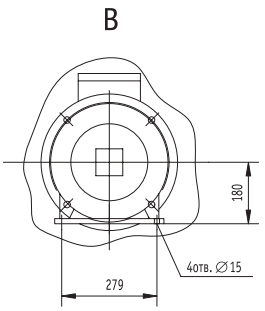

ПОЛОЖЕНИЯ КОРПУСА ВЕНТИЛЯТОРА
(ВИД СО СТОРОНЫ ВСАСЫВАНИЯ)

Вентиляторы правого вращения

Пр0° Пр90° Пр180° Пр270°

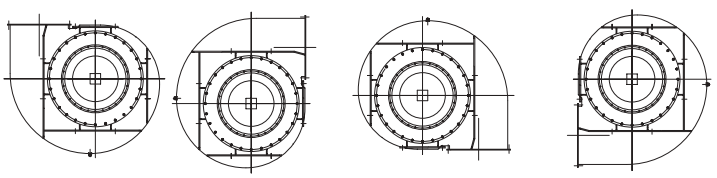

Вентиляторы левого вращения

Л0° Л90° Л180° Л270°

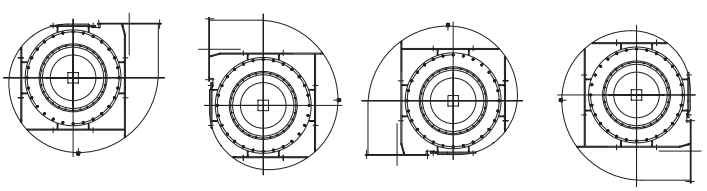

ГАБАРИТНЫЕ РАЗМЕРЫ

ВРС 21/64-1.1

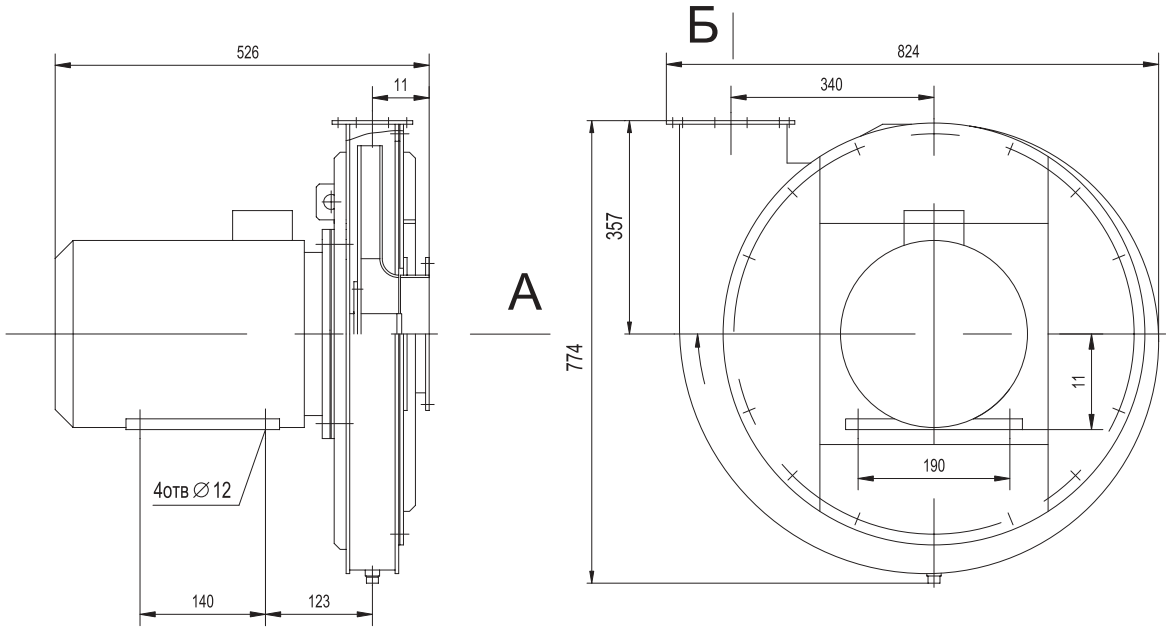

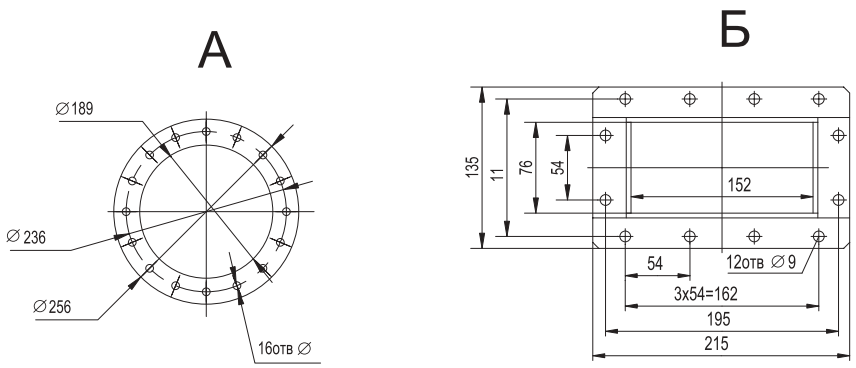

ПОЛОЖЕНИЯ КОРПУСА ВЕНТИЛЯТОРА
(ВИД СО СТОРОНЫ ВСАСЫВАНИЯ)

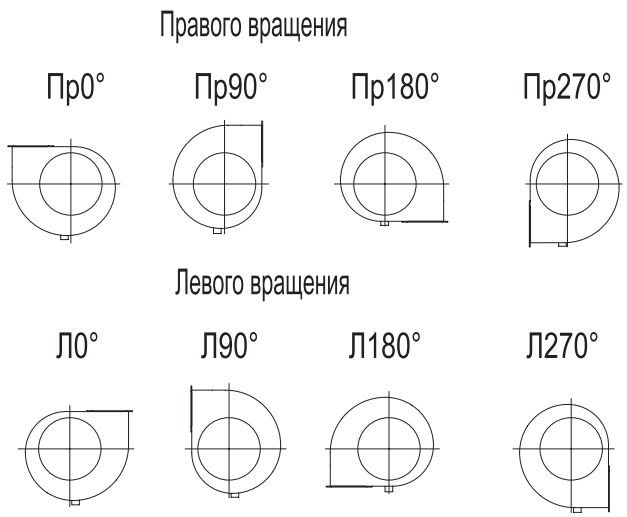

ВЕНТИЛЯТОРЫ РАДИАЛЬНЫЕ СУДОВЫЕ

ГАБАРИТНЫЕ РАЗМЕРЫ

ВРС 69/13-1.1

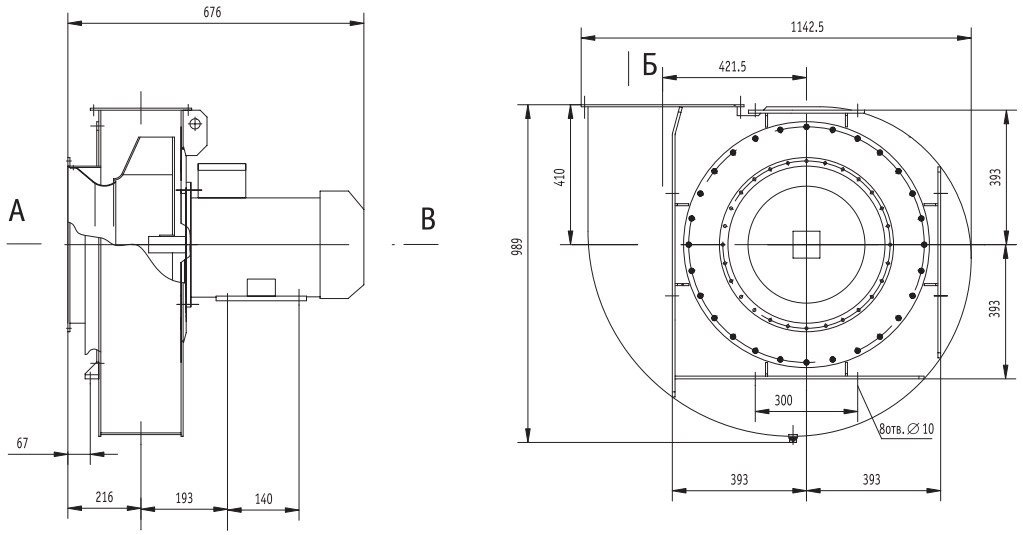

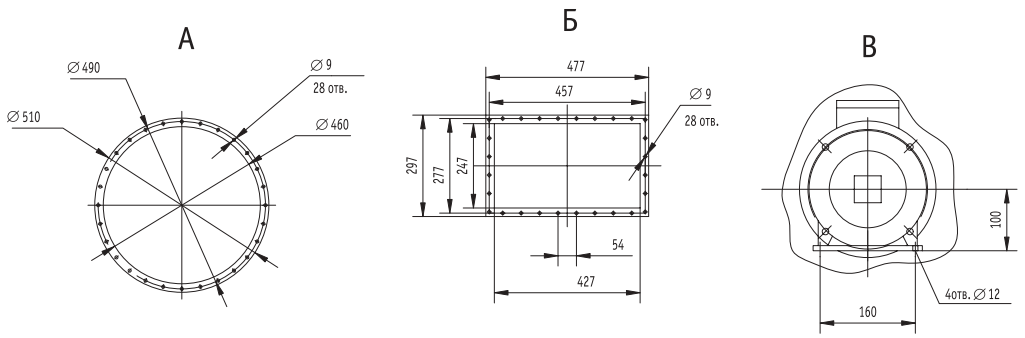

ПОЛОЖЕНИЯ КОРПУСА ВЕНТИЛЯТОРА
(ВИД СО СТОРОНЫ ВСАСЫВАНИЯ)

Вентиляторы правого вращения

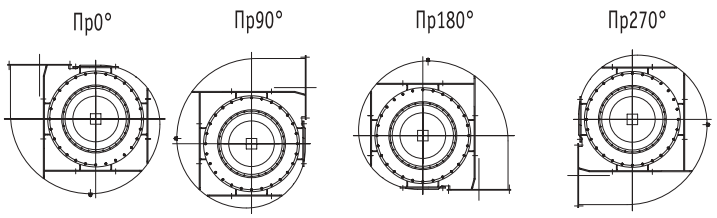

Вентиляторы левого вращения

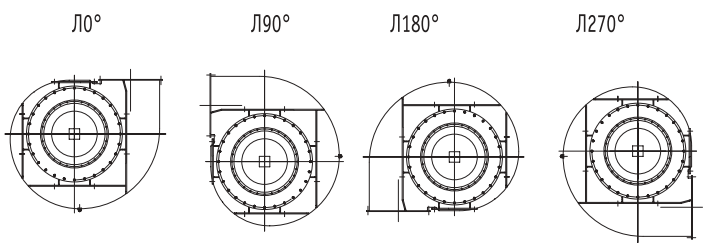

ОПРОСНЫЙ ЛИСТ

№ п/п	Требования	Условные обозначения	Пример заполнения	Значения показателей	Примечание
1	Индекс вентилятора	ВРС (радиальный) или ВОС (осевой)	ВРС		
2	Производительность вентилятора, $м^3/ч$		900		
3	Полное давление, Па		1400		
4	Направление вращения	П-правое Л-левое	П		
5	Положение корпуса	от 0° далее через 90°	П 0°		
6	Род тока	~ перемен. - пост.	~		
7	Частота тока, Гц	50	50		
8	Напряжение, В	380/220	380		
9*	Перемещаемая среда	1;2А;2К;4Б;4В	1		
10	Наличие сетки и коллектора (для ВОС и ВОС... Б)	ДА или НЕТ	Нет		
11	Расположение лап на корпусе вентилятора (для ВРС)	1 -лапы вверх 2 -лапы вниз	1		
12	Приемка	1 - Морской Регистр 2 – Речной Регистр 3 - Представитель Заказчика 4 - ОТК	1		
13	Желаемый срок выполнения заказа	Число, месяц, год	25.09.2003		
14	Кол-во вентиляторов	шт.	10		
15	Упаковка	1 - Плотная упаковка 2 - Обрешетка 3 - Поддон	2		
16	ЗИП	1 - Съемник рабочего колеса (кол-во, шт.) 2 - Рабочее колесо (кол-во, шт.)	1(1) 2(1)		

** Примечание:* *1 - воздух, не содержащий взрывоопасные и агрессивные среды;*
2А - воздух, содержащий пары аммиака (в объемной доле не более 15 %);
2К - воздух, содержащий пары серной кислоты;
4Б - воздух, содержащий пары нефтепродуктов (в объемной доле не более 3 %);
4В - воздух с примесью водорода (в объемной доле не более 3 %).