ОБЩИЕ СВЕДЕНИЯ О СУДОВЫХ ВЕНТИЛЯТОРАХ
ОАО "МОВЕН"

СОДЕРЖАНИЕ

Вентиляторы соответствуют требованиям следующих технических условий:

- "Электровентиляторы судовые радиальные" ТУ 6448-030-00270366-97
- "Электровентиляторы радиальные судовые взрывоопасные" ТУ 6448-050-00270366-98
- "Электровентиляторы судовые осевые" ТУ 6448-031-00270366-97
- "Электровентиляторы осевые судовые взрывобезопасные" ТУ 6448-045-00270366-97
- "Электровентилятор радиальный судовой переносной" ТУ 6448-089-00270366-2003

НАЗНАЧЕНИЕ

- Системы вентиляции и кондиционирования воздуха
- Подача воздуха в котлы на морских судах неограниченного района плавания и на речных судах смешанного и внутреннего плавания
- Электровентиляторы судовые радиальные предназначены для перемещения воздуха, не содержащего взрывоопасных и агрессивных примесей, воздуха с парами аммиака в объёмной доле до 15 % или воздуха с парами серной кислоты, с температурой от —40° до +50°С, запылённостью до 100 мг/м^3, не содержащего липких, волокнистых и абразивных включений.
- Электровентиляторы радиальные судовые взрывобезопасные предназначены для перемещения воздуха с примесью паров нефтепродуктов или водорода (объёмная доля водорода не более 3%), имеющего температуру от —40° до +50°С, запылённостью до 100 мг/м^3, не содержащего липких, волокнистых и абразивных включений.
- Электровентиляторы осевые судовые предназначены для перемещения воздуха, не содержащего взрывоопасных и агрессивных примесей, имеющего температуру от —40° до +50°С, запылённостью до 100 мг/м^3, не содержащего липких, волокнистых и абразивных включений.
- Электровентиляторы осевые судовые взрывоопасные предназначены для перемещения воздуха с примесью паров бензина или керосина, имеющего температуру от —40° до +50°С, запылённостью до 100 мг/м^3, не содержащего липких, волокнистых и абразивных включений.
- Вентиляторы и комплектующие изделия отвечают требованиям правил Морского Регистра Судоходства РФ и Российского Речного регистра.

ОБЩИЕ СВЕДЕНИЯ О СУДОВЫХ ВЕНТИЛЯТОРАХ
ОАО "МОВЕН"

РАСШИФРОВКА ИНДЕКСА ВЕНТИЛЯТОРА

XXX Q/P - X. X

ВИД ПЕРЕМЕЩАЕМОЙ ГАЗОВОЗДУШНОЙ СМЕСИ:

1 *- воздух, не содержащий взрывоопасные и агрессивные среды;*

2А *- воздух, содержащий поры аммиака (в объемной доле не более 15 %);*

2К *- воздух, содержащий пары серной кислоты;*

4Б *- воздух, содержащий пары нефтепродуктов (в объемной доле не более 3 %);*

4В *- воздух с примесью водорода (в объемной доле не более 3 %)*

ИСПОЛНЕНИЕ:

1 *- с непосредственным приводом от двигателя*

ПАРАМЕТРЫ ВЕНТИЛЯТОРА:

Q *- расход воздуха на номинальном режиме, м^3/ч, уменьшенный в 100 раз.*

P *- Полное давление вентилятора на номинальном режиме, Па, уменьшенное в 100 раз.*

ВРС - вентилятор радиальный судовой

ВОС - вентилятор осевой судовой

УСЛОВИЯ ЭКСПЛУАТАЦИИ

Вид климатического исполнения вентиляторов ОМ2. Изделия также пригодны для эксплуатации в условиях ОМ3, ОМ4, ОМ5.

УСЛОВНЫЕ ОБОЗНАЧЕНИЯ, ПРИНЯТЫЕ НА ГРАФИКАХ АЭРОДИНАМИЧЕСКИХ ХАРАКТЕРИСТИК

Q	-	Производительность вентилятора, м^3/с (м^3/ч)
P_v	-	Полное давление вентилятора, Па
P_{SV}	-	Статическое давление вентилятора, Па
N	-	Потребляемая мощность (мощность на валу), кВт
η	-	Полный коэффициент полезного действия вентилятора
η_s	-	Статический коэффициент полезного действия вентилятора
n	-	Частота вращения рабочего колеса, об/мин

ВЕНТИЛЯТОРЫ ОСЕВЫЕ СУДОВЫЕ

ОСНОВНЫЕ ТЕХНИЧЕСКИЕ ХАРАКТЕРИСТИКИ

Индекс вентилятора	Диаметр рабочего колеса, м	Частота вращения, об/мин	Номинальный режим						Мощность, потребляемая из сети, тах, кВт	Нагрев воздуха в вентиляторе, °С	Рабочий участок		Масса вентилятора, кг
			Производительность, $м^3/ч$	Давление, Па		Мощность потребляемая, кВт*	КПД*				Производительность, $м^3/ч$	Давление полное, Па	
				Полное	Статическое		Полный	Статический					
ВОС 10/2,0-1.1**	0,250	2850	1000	196	150	0,070	0,82	0,60	0,17	0,8	900-1200	220-80	10
ВОС 10/2,5-1.1**	0,250	2850	1030	245	195	0,085	0,82	0,65	0,15	0,6	940-1200	260-150	12
ВОС 16/2,5-1.1**	0,300	2850	1600	265	210	0,160	0,75	0,59	0,26	0,4	1320-2030	300-150	15
ВОС 25/1,5-1.1**	0,400	1450	2500	147	105	одзо	0,82	0,58	0,22	0,2	2040-3000	160-100	25
ВОС 40/6,7-1.1**	0,400	2850	4000	686	590	1,015	0,76	0,65	1,35	0,8	3600-5400	700-190	33
ВОС 63/6,3-1.1**	0,400	2850	6300	618	440	1,400	0,80	0,59	1,75	0,8	5400-8300	725-200	37
ВОС 100/10-1.1**	0,500	2850	10000	980	780	3,500	0,80	0,63	4,60	1,0	8560-11600	1150-600	89
ВОС 160/10-1.1**	0,630	2850	16000	1080	880	6,000	0,80	0,68	7,50	1,3	12000-21000	1200-100	164
ВОС 250/10-1.1**	0,700	2850	24960	1010	850	9,800	0,70	0,59	13,80	1,2	18000-29000	1500-300	234
ВОС 360/20-1.1**	0,700	2850	36000	2100	1700	28,400	0,74	0,60	38,00	2,5	33000-46000	2250-950	340

Примечания: * без учета двигателя

** головные образцы приняты М В К

Допускается применение двигателей других типов с аналогичными параметрами, соответствующих требованиям Морского регистра.

ВЕНТИЛЯТОРЫ ОСЕВЫЕ СУДОВЫЕ

ЭЛЕКТРОТЕХНИЧЕСКИЕ ХАРАКТЕРИСТИКИ ДВИГАТЕЛЕЙ ОСЕВЫХ СУДОВЫХ ВЕНТИЛЯТОРОВ (напряжение 220/380В)

Индекс вентилятора	*Диаметр рабочего колеса, м*	*Частота вращения, об/мин*	*Двигатель*		*КПД,%*	*Коэффициент мощности, cos φ*	*I пуск. / I номин.*
			Индекс	*Мощность, кВт*			
ВОС 10/2,0-1.1*	0,250	2850	ДВВ56А2	0,18	65,0	0,78	4,1
ВОС 10/2,5-1.1**	0,250	2850	ДВВ56А2	0,18	65,0	0,78	4,1
ВОС 16/2,5-1.1**	0,300	2850	ДВВ56В2	0,25	69,0	0,79	5,0
ВОС 25/1,5-1.1**	0,400	1450	ДВВ56В4	0,18	64,0	0,68	5,0
ВОС 40/6,7-1.1*	0,400	2850	АИРП80А2	1,5	81,0	0,85	6,5
ВОС 63/6,3-1-1**	0,400	2850	АИРП80В2	2,2	81,0	0,86	6,5
ВОС 100/10-1.1**	0,500	2850	AMPni00L2	5,5	88,0	0,88	7,5
ВОС 160/10-1.1**	0,630	2850	АИР132М2ОМ2	11,0	88,0	0,90	8,0
ВОС 250/10-1.1**	0,700	2850	AMP160S2OM2	15,0	90,0	0,86	7,5
ВОС 360/20-1.1**	0,700	2850	АИР200М2	37,0	93,0	0,89	7,5

Примечания: ** головные образцы приняты М В К

Допускается применение двигателей других типов с аналогичными параметрами, соответствующих требованиям Морского Регистра Судоходства.

ВЕНТИЛЯТОРЫ ОСЕВЫЕ СУДОВЫЕ

АЭРОДИНАМИЧЕСКИЕ ХАРАКТЕРИСТИКИ

ВОС 10/2,0-1.1

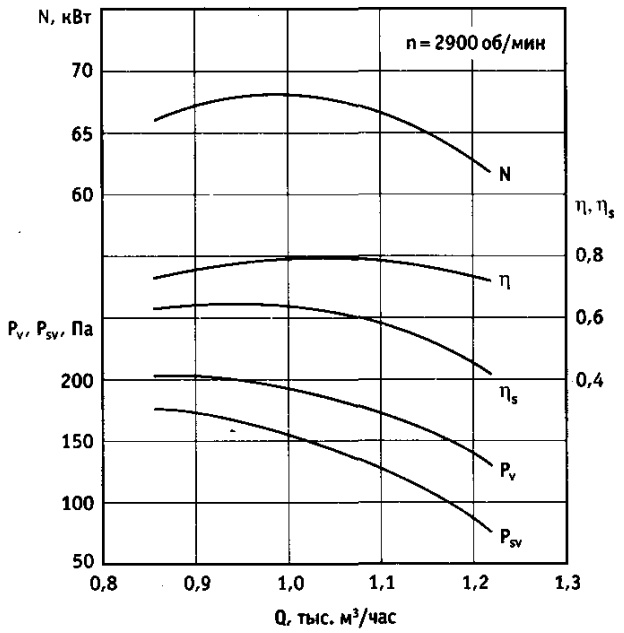

ВОС 10/2,5-1.1

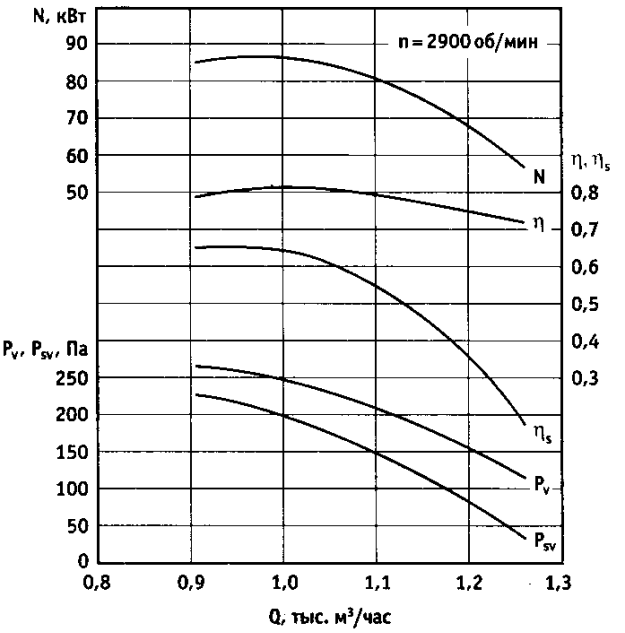

ВОС 16/2,5-1.1

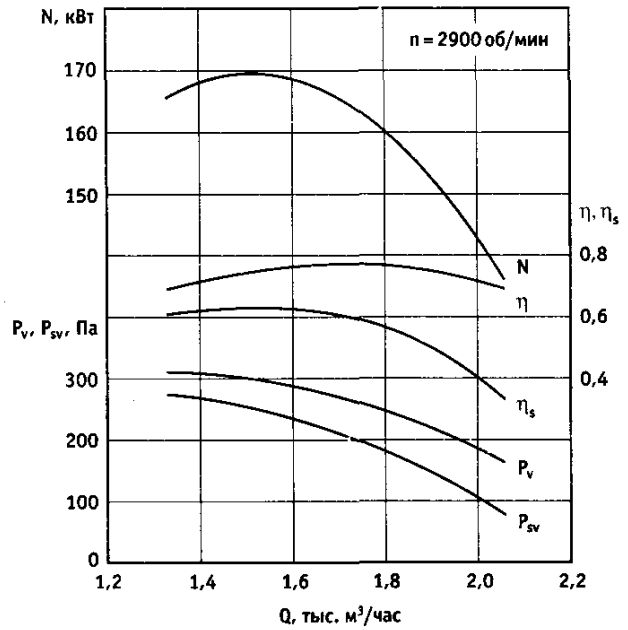

ВОС 25/1,5-1.1

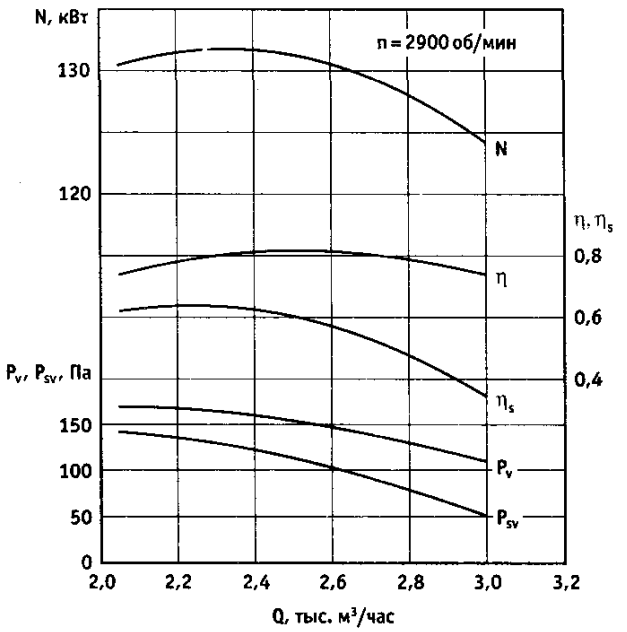

ВЕНТИЛЯТОРЫ ОСЕВЫЕ СУДОВЫЕ

АЭРОДИНАМИЧЕСКИЕ ХАРАКТЕРИСТИКИ

ВОС 40/6,7-1.1

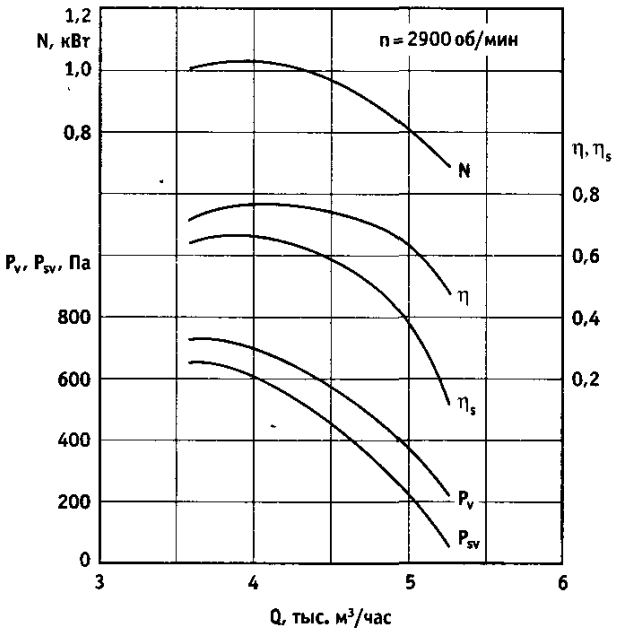

ВОС 63/6,3-1.1

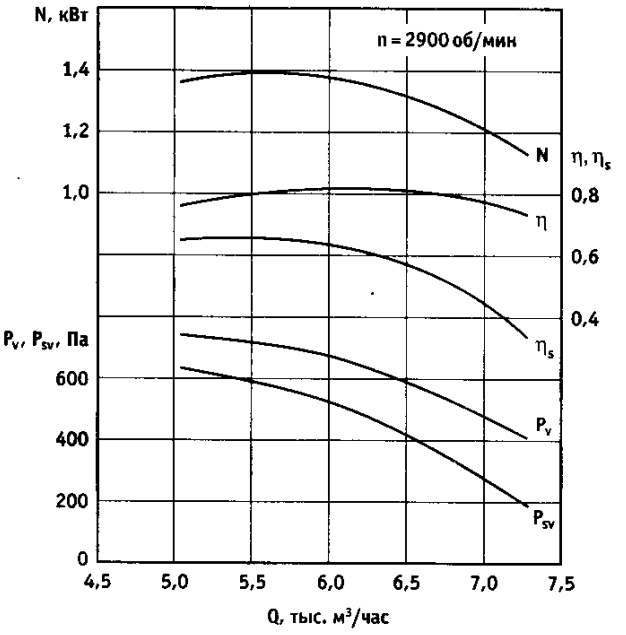

ВОС 100/10-1.1

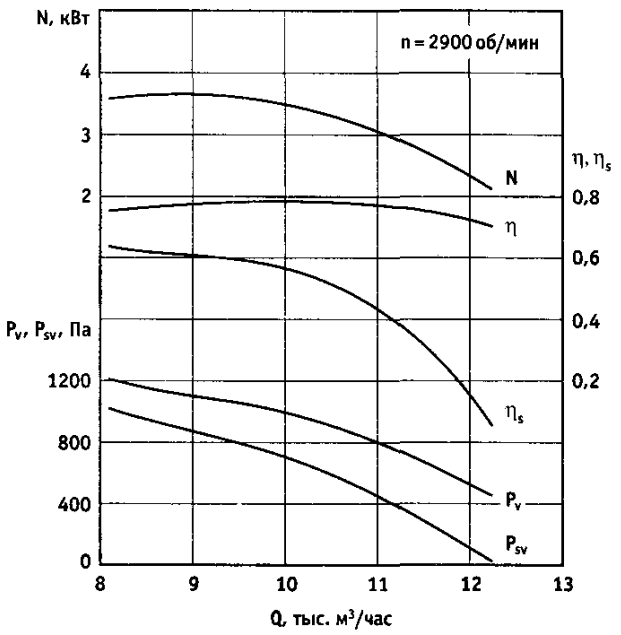

ВОС 160/10-1.1

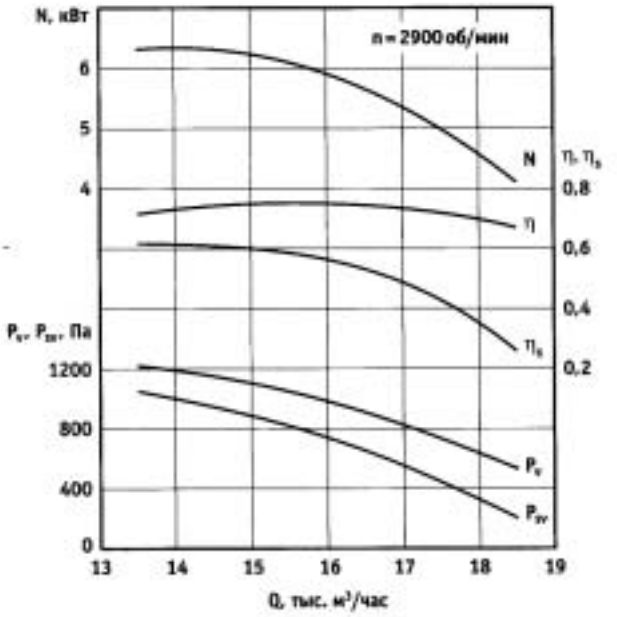

АЭРОДИНАМИЧЕСКИЕ ХАРАКТЕРИСТИКИ

ВОС 250/10-1.1

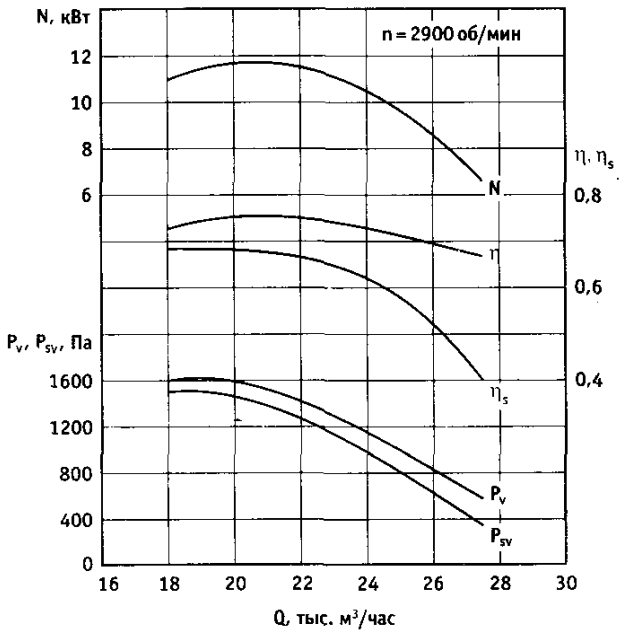

ВОС 360/20-1.1

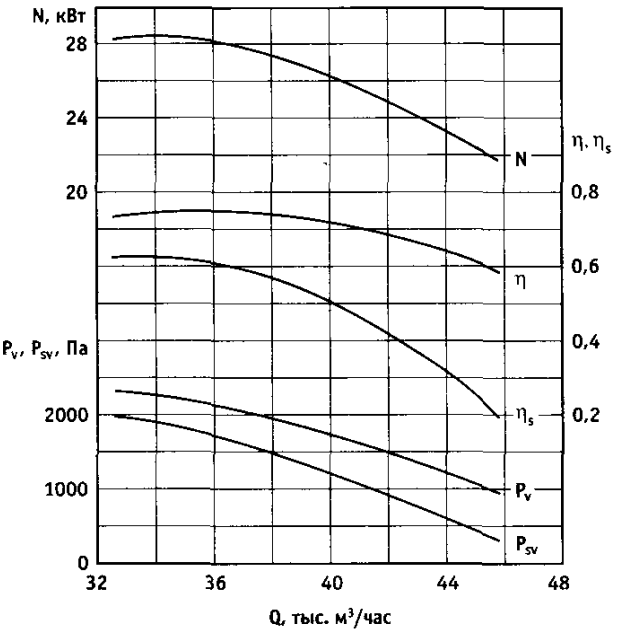

АКУСТИЧЕСКИЕ ХАРАКТЕРИСТИКИ

Индекс вентилятора	Место замера	Среднегеометрические частоты октавных полос, Гц							
		63	125	250	500	1000	2000	4000	8000
ВОС 10/2,0-1.1	Всасыв.	56	58	59	60	61	60	55	41
	Вокруг	70	66	62	60	58	56	54	52
ВОС 10/2,5-1.1	Всасыв.	56	58	59	60	61	60	55	41
	Вокруг	70	66	62	60	58	56	54	52
ВОС 16/2,5-1.1	Всасыв.	56	58	59	60	61	60	55	41
	Вокруг	70	66	62	60	58	56	54	52
ВОС 25/1,5-1.1	Всасыв.	56	58	59	60	61	60	55	41
	Вокруг	70	66	62	60	58	56	54	52
ВОС 40/6,7-1.1	Всасыв.	71	73	74	75	76	75	70	56
	Вокруг	75	74	74	73	72	70	69	67
ВОС 63/6,3-1.1	Всасыв.	71	73	74	75	76	75	70	56
	Вокруг	75	74	74	73	72	70	69	67
ВОС 100/10-1.1	Всасыв.	76	78	79	80	81	80	75	61
	Вокруг	75	74	74	73	72	70	69	67
ВОС 160/10-1.1	Всасыв.	81	83	84	85	86	85	80	66
	Вокруг	75	74	74	73	72	70	69	67
ВОС 250/10-1.1	Всасыв.	81	83	84	85	86	85	80	66
	Вокруг	75	74	74	73	72	70	69	67
ВОС 360/20-1.1	Всасыв.	91	93	94	95	96	95	90	76
	Вокруг	75	74	74	73	72	70	69	67

ГАБАРИТНЫЕ РАЗМЕРЫ

ВОС 10/2,0-1.1

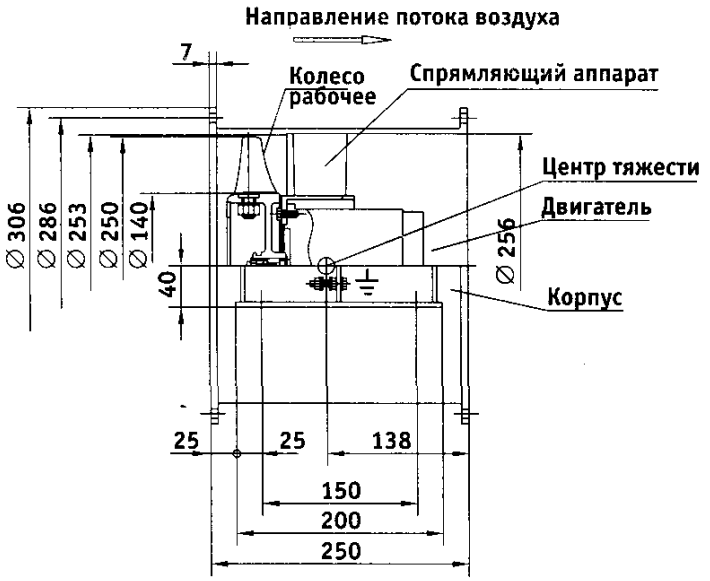

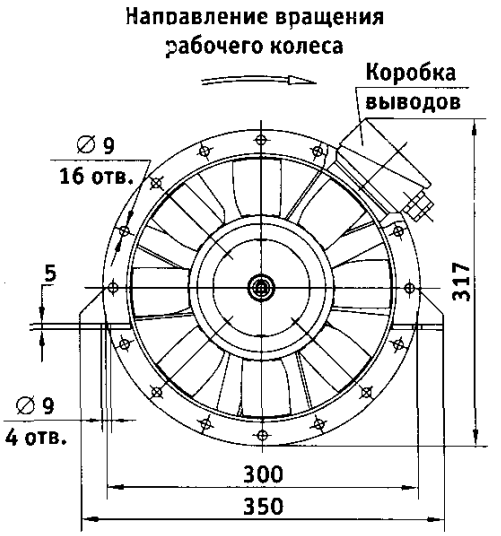

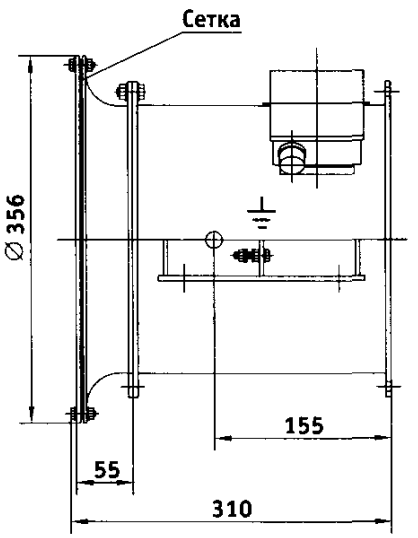

ГАБАРИТНЫЕ РАЗМЕРЫ

ВОС 10/2,5-1.1

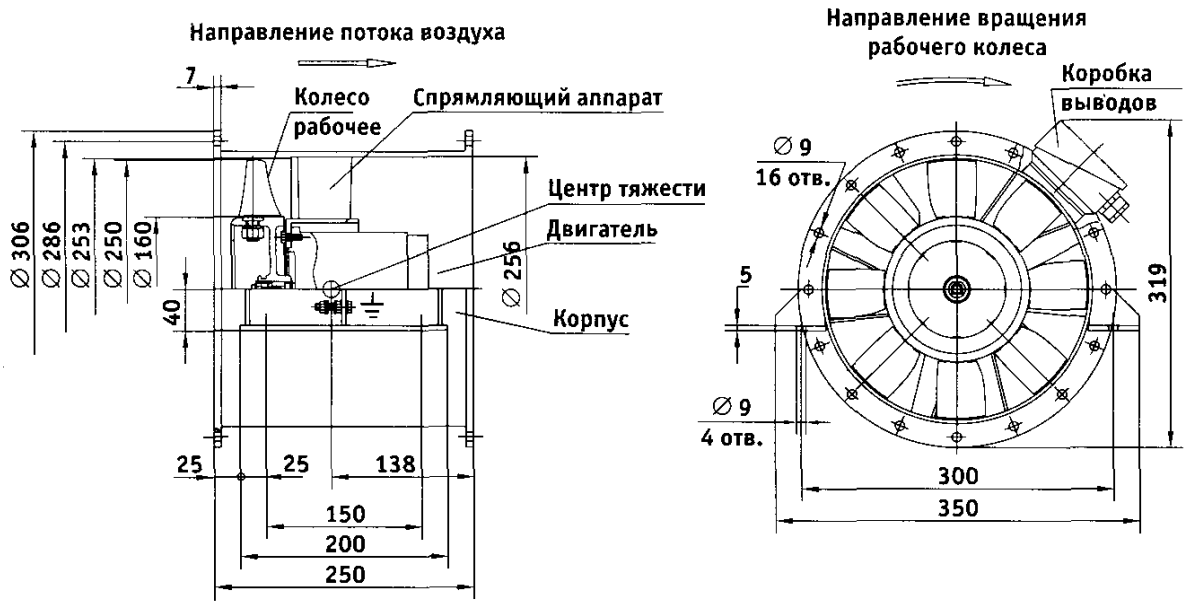

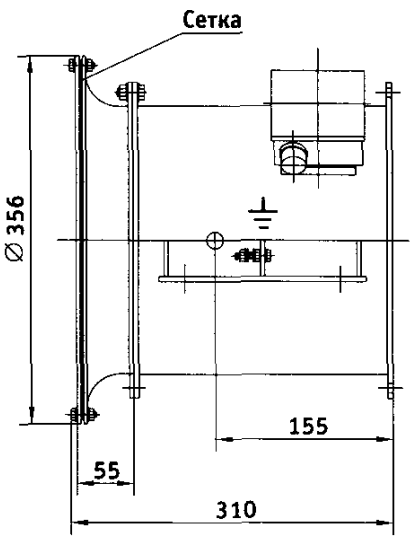

ГАБАРИТНЫЕ РАЗМЕРЫ

ВОС 16/2,5-1.1

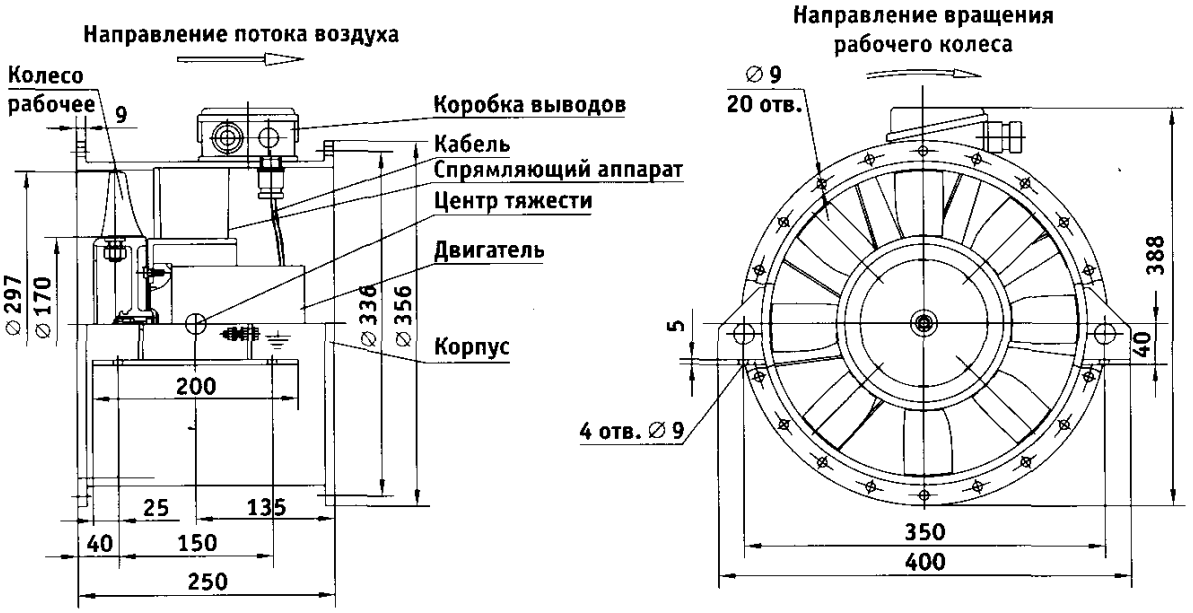

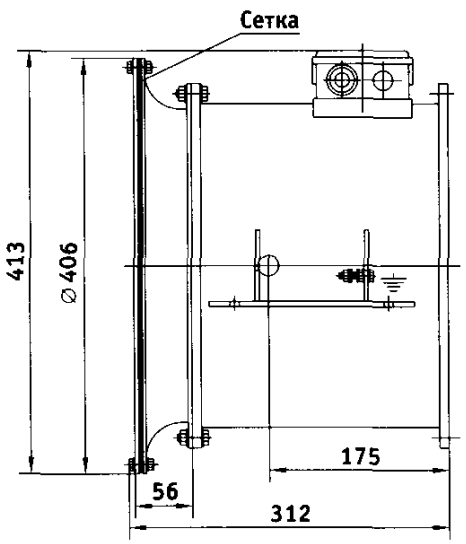

ГАБАРИТНЫЕ РАЗМЕРЫ

ВОС 25/1,5-1.1

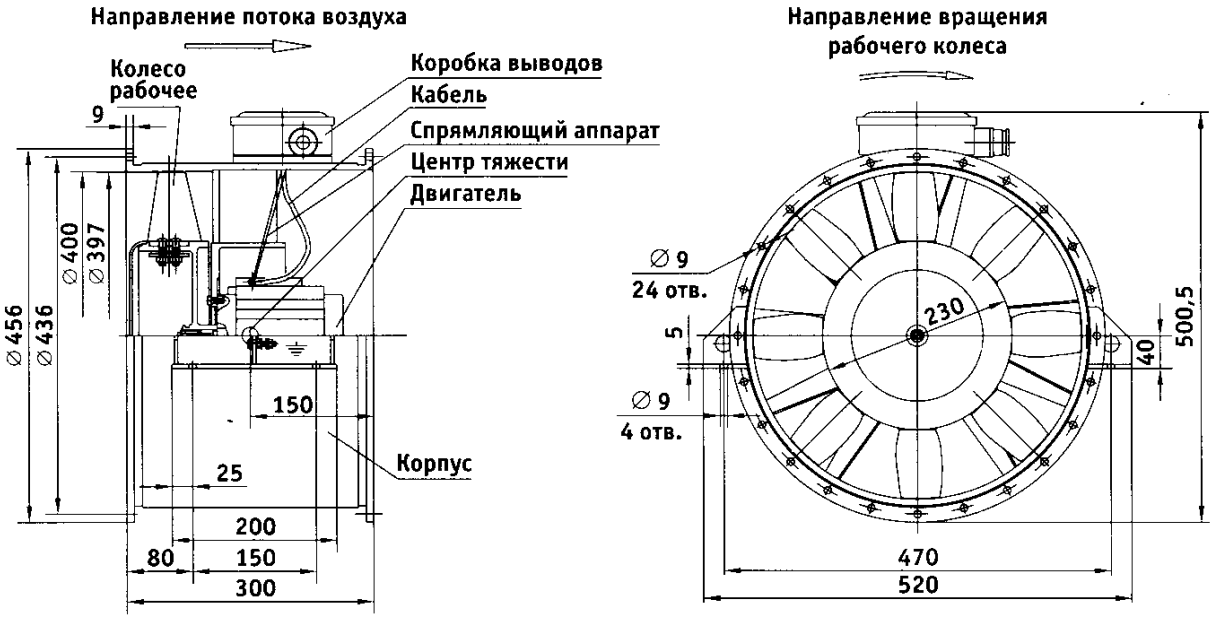

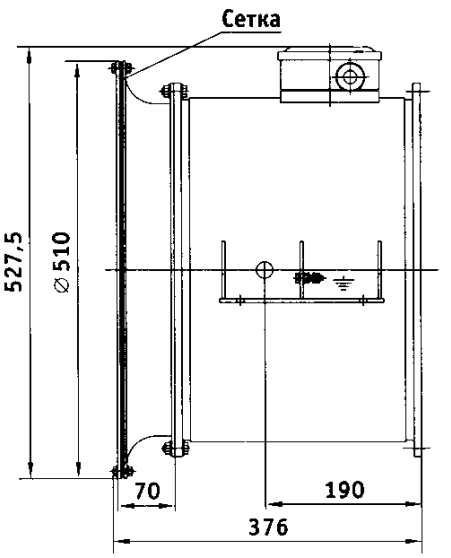

ГАБАРИТНЫЕ РАЗМЕРЫ

ВОС 40/6,7-1.1

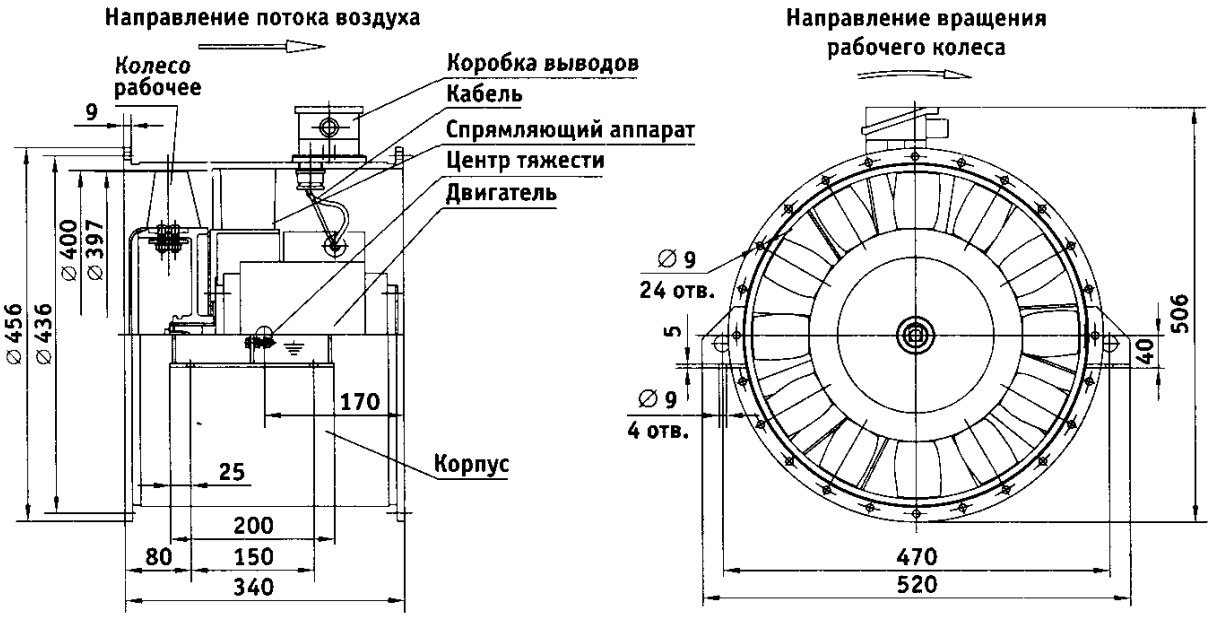

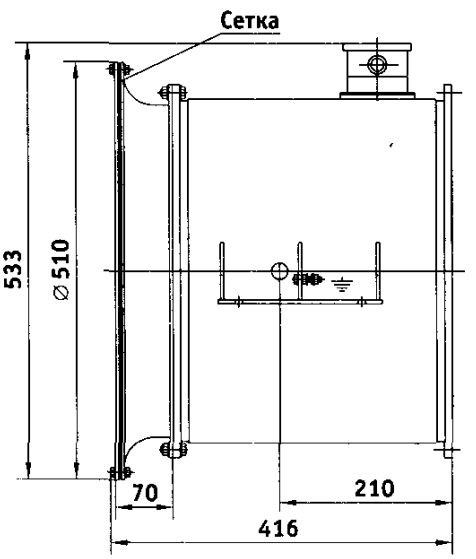

ГАБАРИТНЫЕ РАЗМЕРЫ

ВОС 63/6,3-1.1

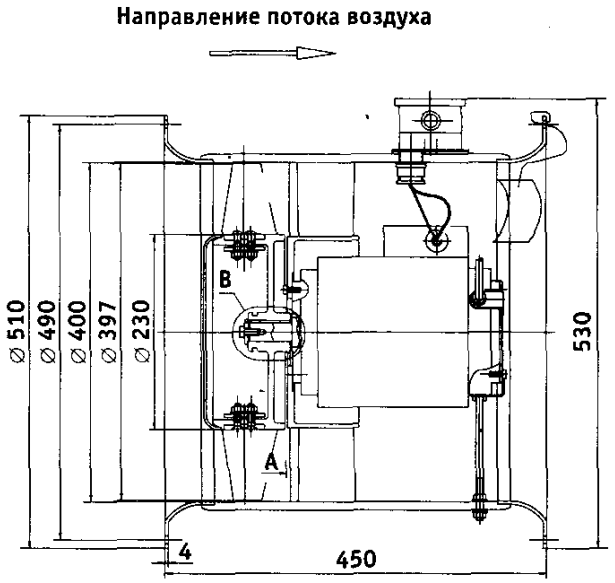

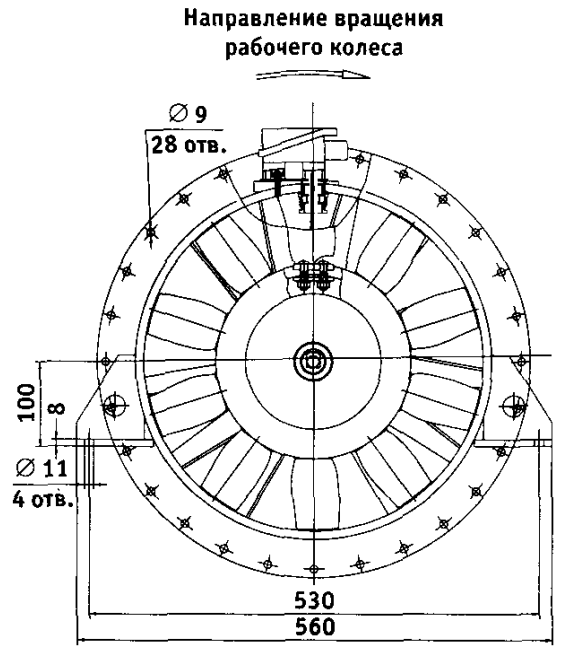

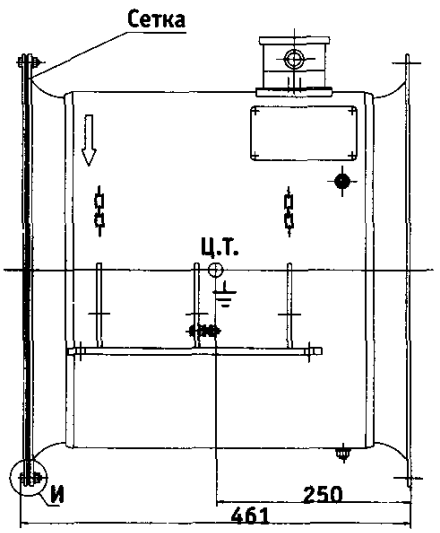

ГАБАРИТНЫЕ РАЗМЕРЫ

ВОС 100/10-1.1

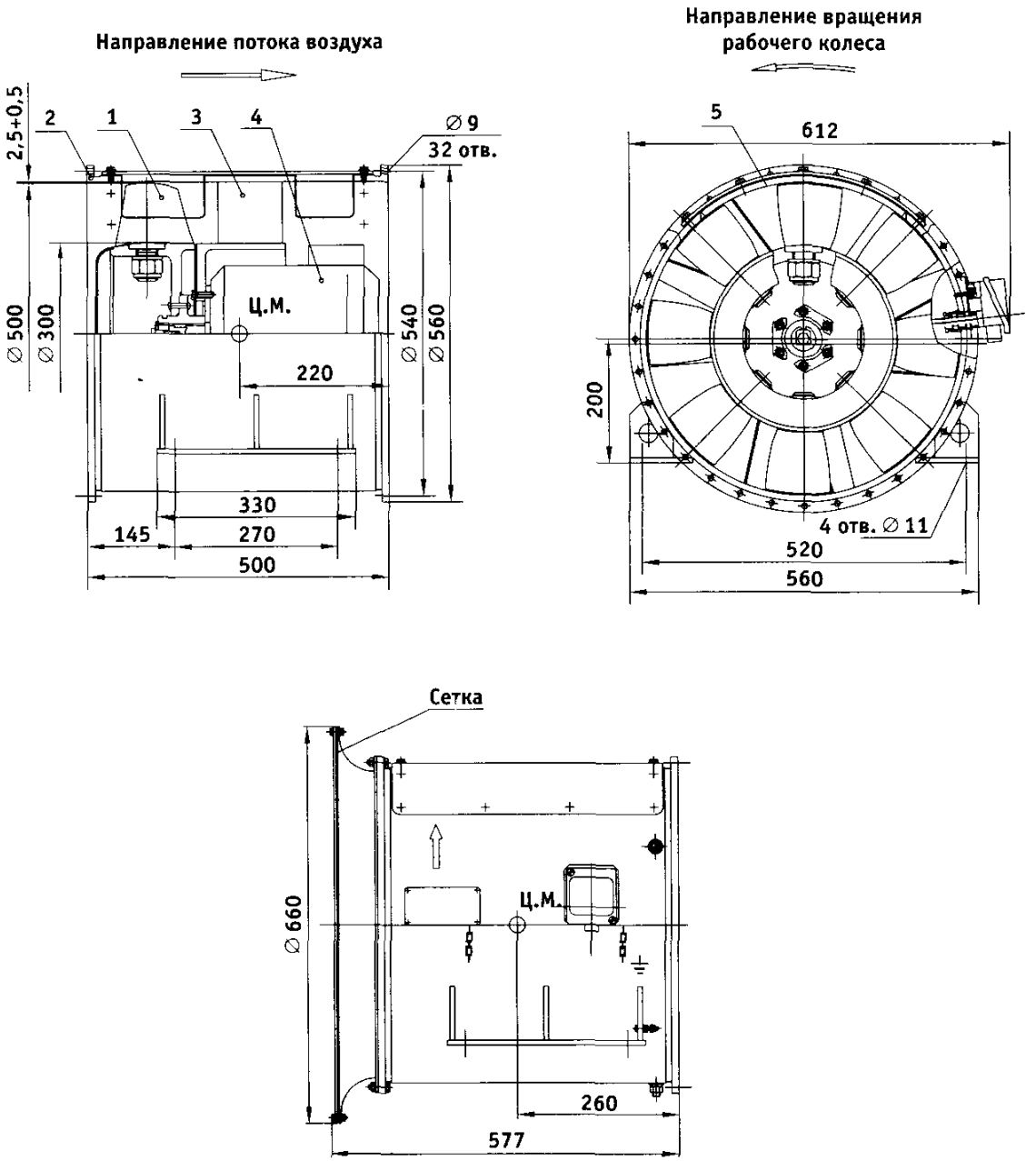

1 - колесо рабочее; 2 - корпус; 3 - спрямляющий аппарат; 4 - двигатель; 5 - крышка люков

ГАБАРИТНЫЕ РАЗМЕРЫ

ВОС 160/10-1.1

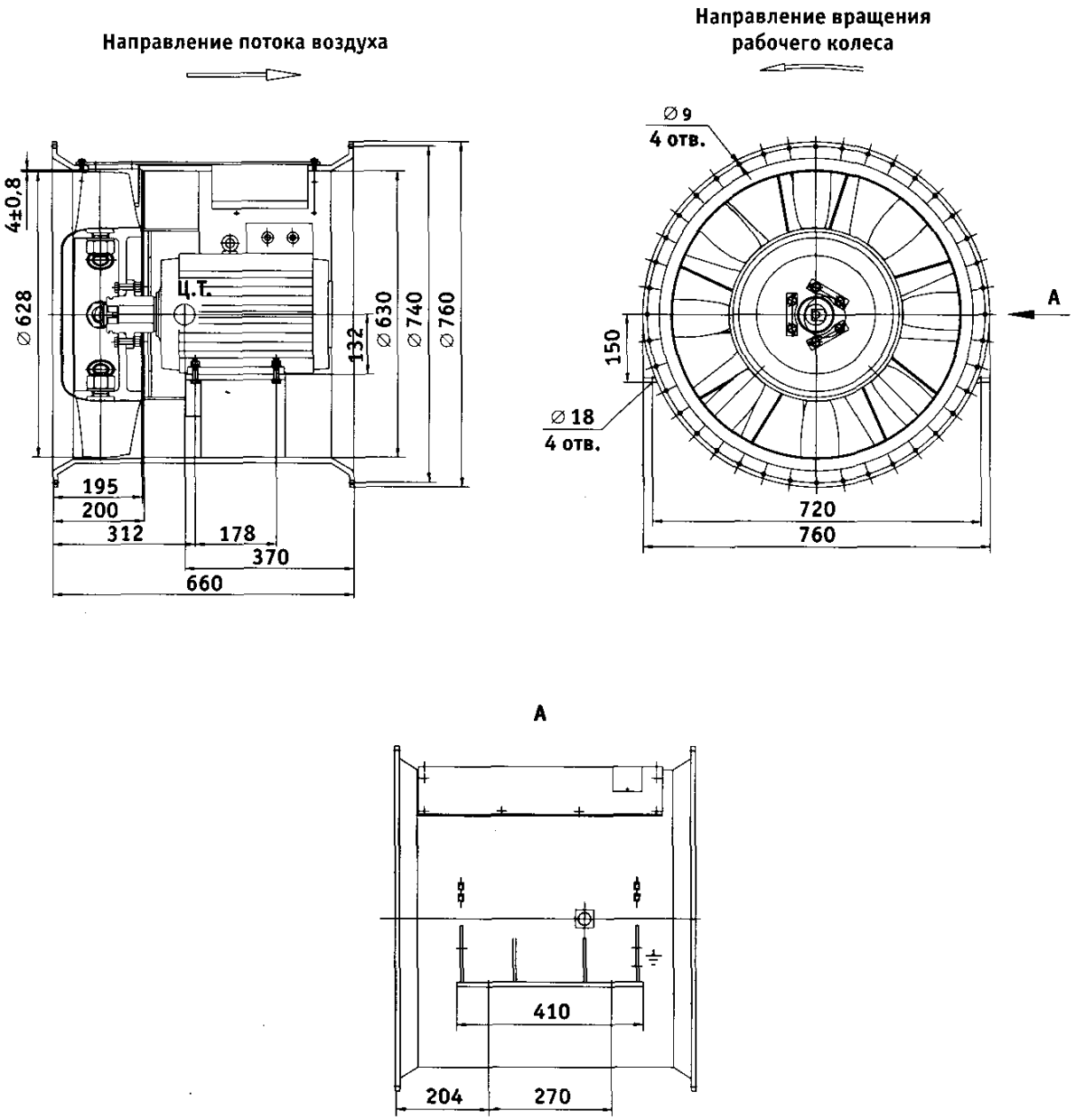

ГАБАРИТНЫЕ РАЗМЕРЫ

ВОС 250/10-1.1

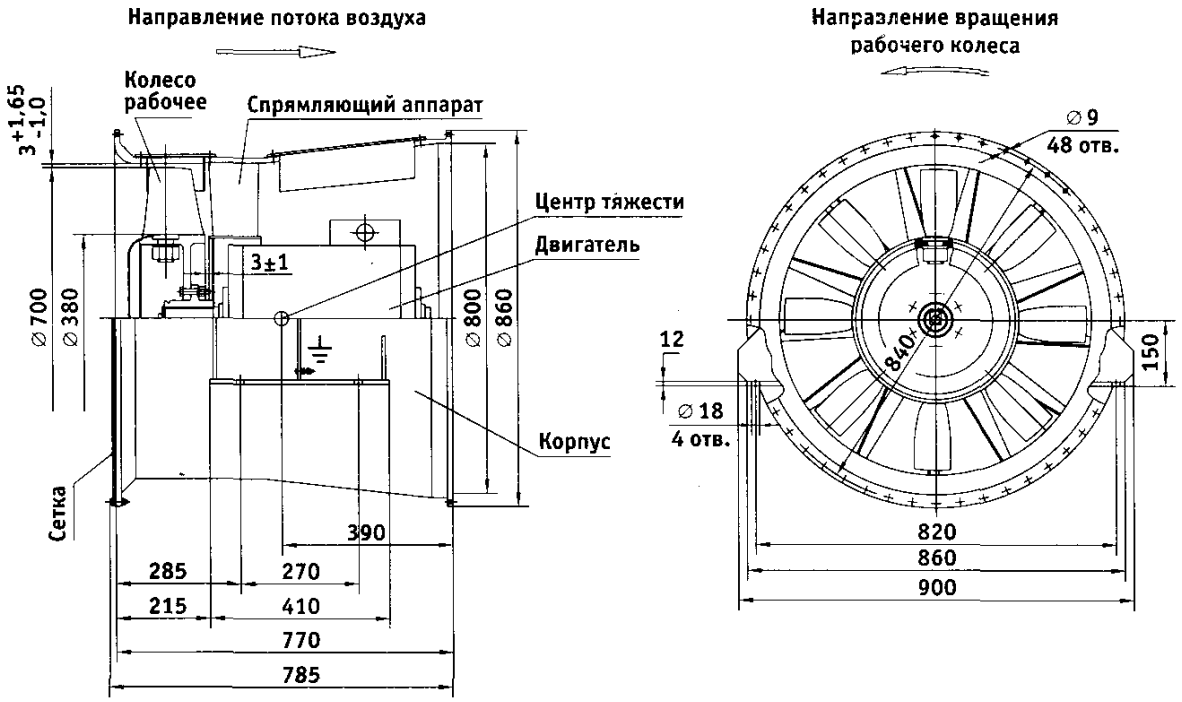

ВОС 360/20-1.1

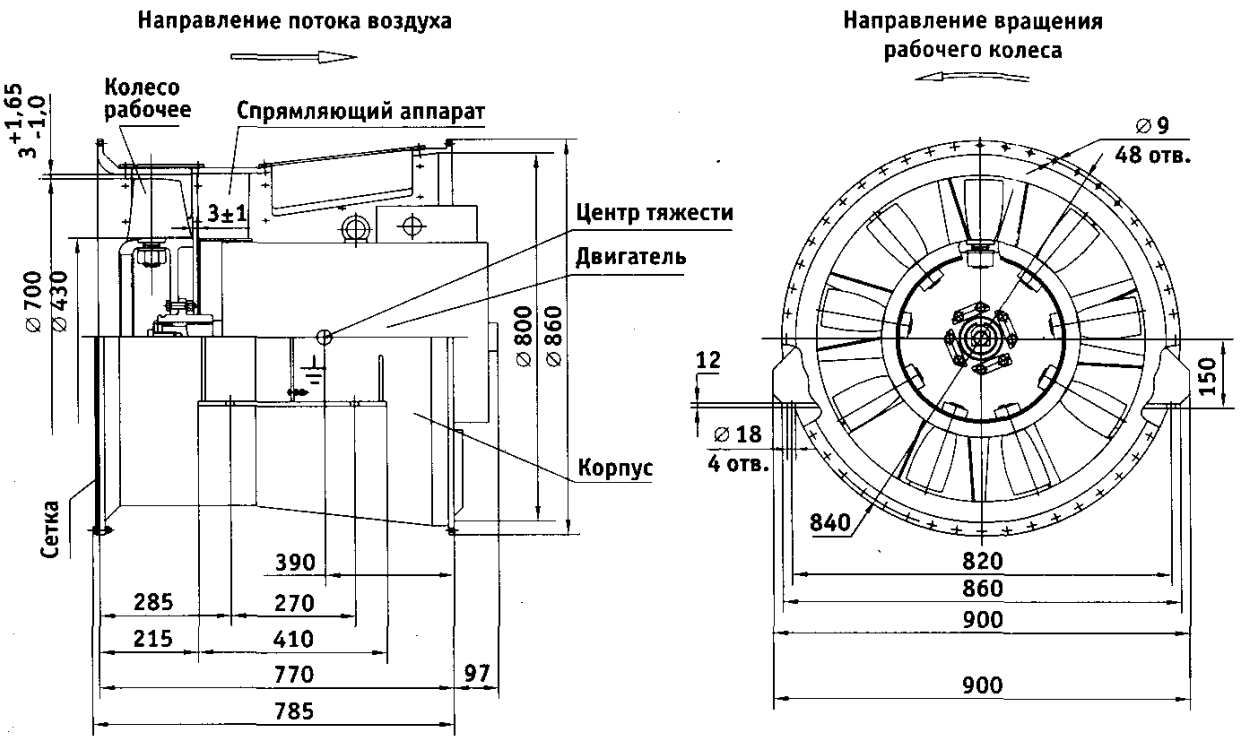

ИНФОРМАЦИЯ О ФИРМЕ-ЗАКАЗЧИКЕ

Организация

Вид деятельности

Ф.И.О.

Должность

Телефон **Факс**

E-mail **www**

Почтовый индекс

Адрес

Плательщик

БИК **ИНН**

Р/Счёт

К/Счёт

Банк

Назначение вентилятора

Предложения и пожелания заказчика

ОПРОСНЫЙ ЛИСТ

№ п/п	Требования	Условные обозначения	Пример заполнения	Значения показателей	Примечание
1	Индекс вентилятора	ВРС (радиальный) или ВОС (осевой)	ВРС		
2	Производительность вентилятора, $м^3/ч$		900		
3	Полное давление, Па		1400		
4	Направление вращения	П-правое Л-левое	П		
5	Положение корпуса	от 0° далее через 90°	П 0°		
6	Род тока	~ перемен. - пост.	~		
7	Частота тока, Гц	50	50		
8	Напряжение, В	380/220	380		
9*	Перемещаемая среда	1;2А;2К;4Б;4В	1		
10	Наличие сетки и коллектора (для ВОС и ВОС... Б)	ДА или НЕТ	Нет		
11	Расположение лап на корпусе вентилятора (для ВРС)	1 -лапы вверх 2 -лапы вниз	1		
12	Приемка	1 - Морской Регистр 2 – Речной Регистр 3 - Представитель Заказчика 4 - ОТК	1		
13	Желаемый срок выполнения заказа	Число, месяц, год	25.09.2003		
14	Кол-во вентиляторов	шт.	10		
15	Упаковка	1 - Плотная упаковка 2 - Обрешетка 3 - Поддон	2		
16	ЗИП	1 - Съемник рабочего колеса (кол-во, шт.) 2 - Рабочее колесо (кол-во, шт.)	1(1) 2(1)		

** Примечание:* *1 - воздух, не содержащий взрывоопасные и агрессивные среды;*
2А - воздух, содержащий пары аммиака (в объемной доле не более 15 %);
2К - воздух, содержащий пары серной кислоты;
4Б - воздух, содержащий пары нефтепродуктов (в объемной доле не более 3 %);
4В - воздух с примесью водорода (в объемной доле не более 3 %).