КАТАЛОГ ПРОДУКЦИИ

2014-2015

Soler&Palau

Ventilation Group

СОДЕРЖАНИЕ

Введение **2**

Оглавление **4**

Вентиляторы дымоудаления **8**

Взрывозащищенные вентиляторы **10**

Алфавитный указатель **13**

Основные понятия **14**

Осевые вентиляторы с монтажной пластиной **18**

Осевые вентиляторы в цилиндрическом корпусе **72**

Струйные вентиляторы **168**

Крышные вентиляторы **181**

Канальные вентиляторы **311**

Вентиляторы в корпусе **419**

Центробежные вентиляторы **529**

С загнутыми вперед лопатками 529

С загнутыми назад лопатками 565

Высоконапорные центробежные вентиляторы 609

С радиально направленным лопатками 670

Пластиковые центробежные вентиляторы 714

Центробежные вентиляторы с ременным приводом 748

Воздушные завесы **767**

Тепловентиляторы **783**

Инфракрасные обогреватели **786**

Дополнительные принадлежности **788**

Электрические принадлежности **850**

DCV **875**

Опросный лист (вентиляторы) **884**

КОМПАНИЯ SOLER&PALAU
Мировой лидер на рынке вентиляционного оборудования

Компания Soler&Palau была основана в 1951 году двумя инженерами, Джозефом Палау и Эдуардом Солер, в испанском городе Риполь (провинция Жирона), где и в настоящее время располагается основной производственный комплекс, состоящий из 2-х заводов и научно-исследовательского центра.

ОСНОВЫ РАЗВИТИЯ

С первых лет работы, компания развивалась за счет интенсивных разработок, как в области вентиляции, так и в области технологий производства. На данный момент компания имеет несколько десятков патентов на свои изобретения. Научно-исследовательский центр Soler&Palau укомплектован самым передовым оборудованием для моделирования и тестирования продукции. В компании работает свыше 3000 человек. Общая производственная площадь всех заводов составляет более 200000 квадратных метров. Заводы компании Soler&Palau расположены в: Испании, Франции, Англии, Норвегии, Мексике, Бразилии, США, Китае, Сингапуре, Филиппинах, Малайзии, Таиланде и Индии. Поставки оборудования осуществляются в более чем 100 стран мира.



● Головной офис в Паретс (Испания)

ПРОДУКЦИЯ

Ассортимент: под брендом S&P компания Soler&Palau выпускает широкий спектр вентиляционного оборудования, который можно подразделить на несколько основных групп: бытовые вентиляторы, вентиляторы для канальных систем, промышленные вентиляторы, взрывозащищенные вентиляторы, вентиляторы дымоудаления, вентиляционные установки, вентиляторы для производства климатических систем, воздушные завесы, тепловентиляторы и инфракрасные обогреватели. Большое внимание уделяется разработке и производству энергоэффективных вентиляторов и систем управления.

Малошумные вентиляторы S&P являются эксклюзивным продуктом, разработанным целиком и полностью специалистами компании. Малошумные вентиляторы S&P обладают непревзойденными характеристиками и занимают лидирующие позиции в своих классах.

Обширная складская программа и широкая дистрибьюторская сеть позволяет максимально сократить срок поставки товара клиентам.

Качество продукции: Для компании Soler&Palau вопрос качества имеет первостепенное значение, 100% продукции, после производства, проходит инструментальный контроль и соответствуют всем принятым международным стандартам. Компания имеет сертификат соответствия требованиям стандарта ISO-9001/2008. Лаборатория аттестована в соответствии с требованиями стандарта UNE 6650191 (EN 45001-89). Вся производимая продукция имеет СЕРТИФИКАТ СООТВЕТСТВИЯ ТРЕБОВАНИЯМ ТЕХНИЧЕСКОГО РЕГЛАМЕНТА и САНИТАРНО-ЭПИДЕМИОЛОГИЧЕСКОЕ ЗАКЛЮЧЕНИЕ; взрывозащищенные вентиляторы - СЕРТИФИКАТ СООТВЕТСТВИЯ ГОСТ Р и РАЗРЕШЕНИЕ НА ПРИМЕНЕНИЕ, вентиляторы дымоудаления - СЕРТИФИКАТ СООТВЕТСТВИЯ ТРЕБОВАНИЯМ ТЕХНИЧЕСКОГО РЕГЛАМЕНТА.

УДОБСТВО РАБОТЫ

Программа подбора вентиляторов: компания Soler&Palau предлагает специализированную программу EASYVENT, которая позволяет производить быстрый и достоверный подбор оборудования по многочисленным параметрам. В процессе работы пользователь может посмотреть интерактивную диаграмму с рабочей кривой вентилятора, развернутые акустические характеристики, список дополнительных принадлежностей и многое другое. Конечным результатом расчета является лист спецификации, содержащий в себе исчерпывающую информацию о технических характеристиках вентилятора. Программа доступна на сайте www.solerpalau.ru, полностью русифицирована и постоянно обновляется.



ER 0001/1989 GA 2003/0013

КОМПАНИЯ SOLER&PALAU
Основные производственные центры



● Производственный комплекс в Риполе (Испания)



● Центральный склад готовой продукции в Паретс (Испания)



● Завод в Силс (Испания)



● Завод в Торелло (Испания)



● Завод в Мадриде (Испания)



● Завод во Франции



● Завод в Англии



● Завод в Норвегии



● Завод в Бразилии



● Завод в Мексике



● Завод во Флориде (США)



● Завод в Висконсине (США)

ОГЛАВЛЕНИЕ

ОСЕВЫЕ ВЕНТИЛЯТОРЫ С МОНТАЖНОЙ ПЛАСТИНОЙ



18 HCFB/HCFT



19 HCBB/HCBT



49 HXBR/HXTR



62 HXM


66 HIB-NP
HIT-NP



69 HDB/HDT

ОСЕВЫЕ ВЕНТИЛЯТОРЫ В ЦИЛИНДРИЧЕСКОМ КОРПУСЕ



72 TCBB/TCBT



90 TCBBx2/TCBTx2

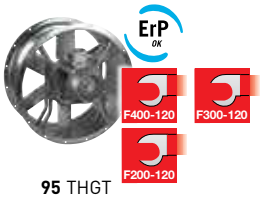

95 THGT



118 TGT



120 TGT ATEX



129 CHGT


141 CGT



149 TRB/TREB


152 TCDT



156 TTT-N

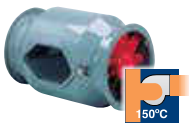

160 TET



162 TET-N


164 PBB/PBT

СТРУЙНЫЕ ВЕНТИЛЯТОРЫ


168 TJFT/TJFU



172 TJHT/TJHU



176 IFFT



178 IFHT

КРЫШНЫЕ ВЕНТИЛЯТОРЫ


181 CTB



184 CTB ECOWATT



188 CTB ECOWATT BASIC



193 CTBH ECOWATT


196 TH-MIXVENT



202 TH-ECOWATT



208 TH ATEX


211 CRHB/CRHT


212 CRVB/CRVT

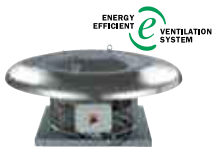

239 CRHB ECOWATT



240 CRVB ECOWATT



252 CRHB ECOWATT BASIC



253 CRVB ECOWATT BASIC

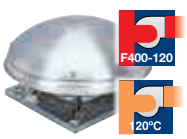

264 CTHB/CTHT



265 CTVB/CTVT



274 CTVT HP


280 HCTB/HCTT

291 HGTT-V

294 HGHT-V

306 TCDH

Вентиляторы дымоудаления для установки вне пожароопасной зоны.

Вентиляторы дымоудаления для установки в пожароопасной зоне.

Вентиляторы для продолжительной работы при повышенных температурах.

Вентиляторы соответствующие Директиве энергоэффективности Европейского Союза.

Взрывозащищенные вентиляторы.

Химически стойкие вентиляторы.

ОГЛАВЛЕНИЕ

КАНАЛЬНЫЕ ВЕНТИЛЯТОРЫ


311 TD-SILENT

НОВИНКА ENERGY EFFICIENT VENTILATION SYSTEM

320 TD-SILENT ECOWATT


331 TD-MIXVENT

ENERGY EFFICIENT VENTILATION SYSTEM

345 TD-ECOWATT


353 TD-ATEX


357 VENT


362 VENT-V

НОВИНКА ENERGY EFFICIENT VENTILATION SYSTEM

367 VENT ECOWATT


380 ILB/ILT


392 ILT ATEX

НОВИНКА

399 IRB/IRT



413 ILHT

ВЕНТИЛЯТОРЫ В КОРПУСЕ


419 CAB

НОВИНКА ENERGY EFFICIENT VENTILATION SYSTEM

424 CAB ECOWATT

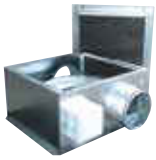
435 CAB-PLUS


439 CVB

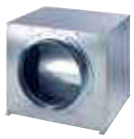
443 CVB/CVT


451 IRAB/IRAT


458 CVAB/CVAT



464 CHAT



468 CHVB/CHVT



473 CHXT



478 KABT



488 CHMTC



484 CRMTC

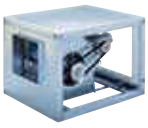
492 CVTT



499 CVST



511 CVHT-H



511 CVHT-V



519 KCTR

НОВИНКА


523 CVHN

Вентиляторы дымоудаления для установки вне пожароопасной зоны.

Вентиляторы дымоудаления для установки в пожароопасной зоне.

Вентиляторы для продолжительной работы при повышенных температурах.

Вентиляторы соответствующие Директиве энергоэффективности Европейского Союза.

Взрывозащищенные вентиляторы.

Химически стойкие вентиляторы.

ОГЛАВЛЕНИЕ

ЦЕНТРОБЕЖНЫЕ ВЕНТИЛЯТОРЫ С ЗАГНУТЫМИ ВПЕРЕД ЛОПАТКАМИ


529 CKB



532 CMB/CMT


543 CMST

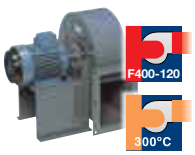

551 CRMT



557 CHMT


563 CIB/CIT

ЦЕНТРОБЕЖНЫЕ ВЕНТИЛЯТОРЫ С ЗАГНУТЫМИ НАЗАД ЛОПАТКАМИ



565 CRT



571 CRRT


581 CMRT


587 CRPT



594 CBTR


598 CRRT-C


605 CRRT-MBP

ВЫСОКОНАПОРНЫЕ ЦЕНТРОБЕЖНЫЕ ВЕНТИЛЯТОРЫ


609 CRNT


616 CRFT


623 CRGT


630 CRIT


638 CRLT


645 CKAT


651 CKET


656 CKFT


663 CKGT

ЦЕНТРОБЕЖНЫЕ ВЕНТИЛЯТОРЫ С РАДИАЛЬНО НАПРАВЛЕННЫМ ЛОПАТКАМИ



670 CBT-N


676 CKCT


682 CKLT


688 CKHT


695 CKNT


701 CKST


708 CKMT

Вентиляторы дымоудаления для установки вне пожароопасной зоны.

Вентиляторы дымоудаления для установки в пожароопасной зоне.

Вентиляторы для продолжительной работы при повышенных температурах.

Вентиляторы соответствующие Директиве энергоэффективности Европейского Союза.

Взрывозащищенные вентиляторы.

Химически стойкие вентиляторы.

ОГЛАВЛЕНИЕ

ПЛАСТИКОВЫЕ ЦЕНТРОБЕЖНЫЕ ВЕНТИЛЯТОРЫ



714 CMPT



718 CMPT (2)



719 TMPB/TMPT



742 CMPT ATEX

ЦЕНТРОБЕЖНЫЕ ВЕНТИЛЯТОРЫ С РЕМЕННЫМ ПРИВОДОМ



748 CRRT-TR

ВОЗДУШНЫЕ ЗАВЕСЫ



767 COR-N



769 COR-NW



771 COR-FT



773 COR-FTW



776 COR-IND M



777 COR-IND MW



779 COR-IND



780 COR-IND W



782 COR-S

ТЕПЛОВЕНТИЛЯТОРЫ



783 EC-N



785 EP-N

ИНФРАКРАСНЫЕ ОБОГРЕВАТЕЛИ



786 HI-3000



787 TERMOTECH-MT/HT

АКСЕССУАРЫ



788 ДОПОЛНИТЕЛЬНЫЕ ПРИНАДЛЕЖНОСТИ



850 ЭЛЕКТРИЧЕСКИЕ ПРИНАДЛЕЖНОСТИ

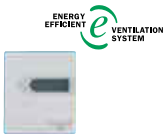

875 DCV

Вентиляторы дымоудаления для установки вне пожароопасной зоны.

Вентиляторы дымоудаления для установки в пожароопасной зоне.

Вентиляторы для продолжительной работы при повышенных температурах.

Вентиляторы соответствующие Директиве энергоэффективности Европейского Союза.

Взрывозащищенные вентиляторы.

Химически стойкие вентиляторы.



THGT 95
Расход воздуха до 147000м³/ч
Статическое давление до 1200 Па
Предел огнестойкости 300°C / 2 часа
Предел огнестойкости 400°C / 2 часа



TJHT/TJHU 172
Расход воздуха до 36000м³/ч
Предел огнестойкости 300°C / 2 часа
Предел огнестойкости 400°C / 2 часа



CHGT 129
Расход воздуха до 147000м³/ч
Статическое давление до 1200 Па
Предел огнестойкости 300°C / 2 часа
Предел огнестойкости 400°C / 2 часа



IFHT 178
Расход воздуха до 8900м³/ч
Предел огнестойкости 300°C / 2 часа
Предел огнестойкости 400°C / 2 часа

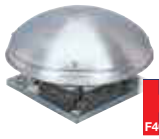

CTHB/CTHT 264
Расход воздуха до 29000м³/ч
Статическое давление до 1000 Па
Предел огнестойкости 400°C / 2 часа



ILHT 413
Расход воздуха до 19000м³/ч
Статическое давление до 750 Па
Предел огнестойкости 400°C / 2 часа



CTVB/CTVT 265
Расход воздуха до 44500м³/ч
Статическое давление до 1600 Па
Предел огнестойкости 400°C / 2 часа
Предел огнестойкости 600°C / 2 часа

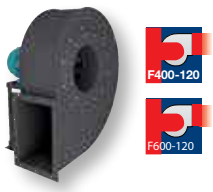

CRRT / CRRTL 571
Расход воздуха до 170000м³/ч
Статическое давление до 3500 Па
Предел огнестойкости 400°C / 2 часа
Предел огнестойкости 600°C / 2 часа



HGHT-V 294
Расход воздуха до 100000м³/ч
Статическое давление до 1200 Па
Предел огнестойкости 300°C / 2 часа
Предел огнестойкости 400°C / 2 часа



CRRT-TR / CRRTL TR 748
Расход воздуха до 230000м³/ч
Статическое давление до 4000 Па
Предел огнестойкости 400°C / 2 часа
Предел огнестойкости 600°C / 2 часа



HGHT-H
Расход воздуха до 100000м³/ч
Статическое давление до 1200 Па
Предел огнестойкости 300°C / 2 часа
Предел огнестойкости 400°C / 2 часа

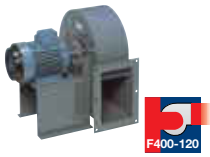

CRMT 551
Расход воздуха до 15000м³/ч
Статическое давление до 2300 Па
Предел огнестойкости 400°C / 2 часа

F300-120 F400-120 F600-120 — **Вентиляторы дымоудаления для установки вне пожароопасной зоны.**

F200-120 F300-120 F400-120 — **Вентиляторы дымоудаления для установки в пожароопасной зоне.**

ВЕНТИЛЯТОРЫ ДЫМОУДАЛЕНИЯ



CHMT **557**
Расход воздуха до 15000м³/ч
Статическое давление до 2300 Па
Предел огнестойкости 400˚C / 2 часа



CHVB/CHVT **468**
Расход воздуха до 6500м³/ч
Статическое давление до 800 Па
Предел огнестойкости 400˚C / 2 часа



CHXT **473**
Расход воздуха до 6500м³/ч
Статическое давление до 800 Па
Предел огнестойкости 400˚C / 2 часа



CHMTC **488**
Расход воздуха до 15000м³/ч
Статическое давление до 2300 Па
Предел огнестойкости 400˚C / 2 часа



CRMTC **484**
Расход воздуха до 15000м³/ч
Статическое давление до 2300 Па
Предел огнестойкости 400˚C / 2 часа



CHAT **464**
Расход воздуха до 17000м³/ч
Статическое давление до 900 Па
Предел огнестойкости 400˚C / 2 часа



CVST **499**
Расход воздуха до 45000м³/ч
Статическое давление до 2000 Па
Предел огнестойкости 400˚C / 2 часа



CVHT **511**
Расход воздуха до 50000м³/ч
Статическое давление до 900 Па
Предел огнестойкости 400˚C / 2 часа



KCTR **519**
Расход воздуха до 20000м³/ч
Статическое давление до 1100 Па
Предел огнестойкости 400˚C / 2 часа



CVHN **523**
Расход воздуха до 24000 м³/ч
Статическое давление до 800 Па
Предел огнестойкости 400˚C / 2 часа

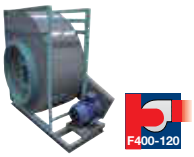

BSP
Расход воздуха до 100000м³/ч
Статическое давление до 1600 Па
Предел огнестойкости 400˚C / 2 часа



CXRT
Расход воздуха до 26000м³/ч
Статическое давление до 1900 Па
Предел огнестойкости 400˚C / 2 часа



— Вентиляторы дымоудаления для установки вне пожароопасной зоны.



— Вентиляторы дымоудаления для установки в пожароопасной зоне.



TD ATEX **353**
Расход воздуха до 1270 м³/ч
Статическое давление до 670 Па
Класс взрывозащиты:
2ExeIIT3



ILT ATEX **392**
Расход воздуха до 4000 м³/ч
Статическое давление до 700 Па
Класс взрывозащиты:
2ExeIIT3



COMPACT HCBT **19**
Расход воздуха до 54000 м³/ч
Статическое давление до 450 Па
Классы взрывозащиты:
2ExeIIT3; 1ExdIIBT4/T5; 1ExdIICT4
Ex tD A22 T125°C/T135°C



HDB/HDT **69**
Расход воздуха до 13700 м³/ч
Статическое давление до 300 Па
Классы взрывозащиты:
1ExdIIBT4/T5; 1ExdIICT4
Ex tD A22 T125°C/T135°C



COMPACT TCBT **72**
Расход воздуха до 43000 м³/ч
Статическое давление до 500 Па
Классы взрывозащиты:
2ExeIIT3; 1ExdIIBT4/T5; 1ExdIICT4
Ex tD A22 T125°C/T135°C



TCDT **152**
Расход воздуха до 35000 м³/ч
Статическое давление до 500 Па
Классы взрывозащиты:
2ExeIIT3; 1ExdIIBT4/T5; 1ExdIICT4
Ex tD A22 T125°C/T135°C



TGT **120**
Расход воздуха до 145000 м³/ч
Статическое давление до 1100 Па
Классы взрывозащиты:
2ExeIIT3; 1ExdIIBT4/T5; 1ExdIICT4
Ex tD A22 T125°C/T135°C



CGT **141**
Расход воздуха до 145000 м³/ч
Статическое давление до 1100 Па
Классы взрывозащиты:
2ExeIIT3; 1ExdIIBT4/T5; 1ExdIICT4
Ex tD A22 T125°C/T135°C



TTT-N **156**
Расход воздуха до 59000 м³/ч
Статическое давление до 500 Па
Классы взрывозащиты:
2ExeIIT3; 1ExdIIBT4/T5; 1ExdIICT4
Ex tD A22 T125°C/T135°C



TH ATEX **208**
Расход воздуха до 1270 м³/ч
Статическое давление до 670 Па
Класс взрывозащиты:
2ExeIIT3



HCTT **280**
Расход воздуха до 38500 м³/ч
Статическое давление до 400 Па
Классы взрывозащиты:
2ExeIIT3; 1ExdIIBT4/T5; 1ExdIICT4
Ex tD A22 T125°C/T135°C



TCDH EXD **306**
Расход воздуха до 25500 м³/ч
Статическое давление до 800 Па
Классы взрывозащиты:
1ExdIIBT4/T5; 1ExdIICT4



CMPT ATEX **742**
Расход воздуха до 11200 м³/ч
Статическое давление до 1300 Па
Классы взрывозащиты:
2ExeIIT3; 1ExdIIBT4/T5; 1ExdIICT4
Ex tD A22 T125°C/T135°C



CMT **532**
Расход воздуха до 15900 м³/ч
Статическое давление до 2500 Па
Классы взрывозащиты:
2ExeIIT3; 1ExdIIBT4/T5; 1ExdIICT4
Ex tD A22 T125°C/T135°C



CMST **543**
Расход воздуха до 19000 м³/ч
Статическое давление до 2000 Па
Классы взрывозащиты:
2ExeIIT3; 1ExdIIBT4/T5; 1ExdIICT4
Ex tD A22 T125°C/T135°C



CRT **565**
Расход воздуха до 38000 м³/ч
Статическое давление до 6000 Па
Классы взрывозащиты:
2ExeIIT3; 1ExdIIBT4/T5; 1ExdIICT4
Ex tD A22 T125°C/T135°C



CRRT **571**
Расход воздуха до 54000 м³/ч
Статическое давление до 3800 Па
Классы взрывозащиты:
2ExeIIT3; 1ExdIIBT4/T5; 1ExdIICT4
Ex tD A22 T125°C/T135°C



CMRT **581**
Расход воздуха до 47500 м³/ч
Статическое давление до 6000 Па
Классы взрывозащиты:
2ExeIIT3; 1ExdIIBT4/T5; 1ExdIICT4
Ex tD A22 T125°C/T135°C



CRPT **587**
Расход воздуха до 54000 м³/ч
Статическое давление до 5000 Па
Классы взрывозащиты:
2ExeIIT3; 1ExdIIBT4/T5; 1ExdIICT4
Ex tD A22 T125°C/T135°C



CBTR **594**
Расход воздуха до 5400 м³/ч
Статическое давление до 5000 Па
Классы взрывозащиты:
2ExeIIT3; 1ExdIIBT4/T5; 1ExdIICT4
Ex tD A22 T125°C/T135°C



CRNT **609**
Расход воздуха до 21600 м³/ч
Статическое давление до 9000 Па
Классы взрывозащиты:
2ExeIIT3; 1ExdIIBT4/T5; 1ExdIICT4
Ex tD A22 T125°C/T135°C



CRFT **616**
Расход воздуха до 6200 м³/ч
Статическое давление до 16000 Па
Классы взрывозащиты:
2ExeIIT3; 1ExdIIBT4/T5; 1ExdIICT4
Ex tD A22 T125°C/T135°C



CRGT **623**
Расход воздуха до 10800 м³/ч
Статическое давление до 12000 Па
Классы взрывозащиты:
2ExeIIT3; 1ExdIIBT4/T5; 1ExdIICT4
Ex tD A22 T125°C/T135°C



CRIT **630**
Расход воздуха до 27000 м³/ч
Статическое давление до 9000 Па
Классы взрывозащиты:
2ExeIIT3; 1ExdIIBT4/T5; 1ExdIICT4
Ex tD A22 T125°C/T135°C



CRLT **638**
Расход воздуха до 94534 м³/ч
Статическое давление до 10500 Па
Классы взрывозащиты:
2ExeIIT3; 1ExdIIBT4/T5; 1ExdIICT4
Ex tD A22 T125°C/T135°C



CKAT **645**
Расход воздуха до 2160 м³/ч
Статическое давление до 14000 Па
Классы взрывозащиты:
2ExeIIT3; 1ExdIIBT4/T5; 1ExdIICT4
Ex tD A22 T125°C/T135°C



CKET **651**
Расход воздуха до 917 м³/ч
Статическое давление до 13500 Па
Классы взрывозащиты:
2ExeIIT3; 1ExdIIBT4/T5; 1ExdIICT4
Ex tD A22 T125°C/T135°C



CKFT **656**
Расход воздуха до 5400 м³/ч
Статическое давление до 13000 Па
Классы взрывозащиты:
2ExeIIT3; 1ExdIIBT4/T5; 1ExdIICT4
Ex tD A22 T125°C/T135°C



CKGT **663**
Расход воздуха до 10800 м³/ч
Статическое давление до 11000 Па
Классы взрывозащиты:
2ExeIIT3; 1ExdIIBT4/T5; 1ExdIICT4
Ex tD A22 T125°C/T135°C



CBT-N **670**
Расход воздуха до 3800 м³/ч
Статическое давление до 3500 Па
Классы взрывозащиты:
2ExeIIT3; 1ExdIIBT4/T5; 1ExdIICT4
Ex tD A22 T125°C/T135°C



CKCT **676**
Расход воздуха до 19100 м³/ч
Статическое давление до 3700 Па
Классы взрывозащиты:
2ExeIIT3; 1ExdIIBT4/T5; 1ExdIICT4
Ex tD A22 T125°C/T135°C



CKLT **682**
Расход воздуха до 21231 м³/ч
Статическое давление до 20000 Па
Классы взрывозащиты:
2ExeIIT3; 1ExdIIBT4/T5; 1ExdIICT4
Ex tD A22 T125°C/T135°C



CKHT **688**
Расход воздуха до 46976 м³/ч
Статическое давление до 5500 Па
Классы взрывозащиты:
2ExeIIT3; 1ExdIIBT4/T5; 1ExdIICT4
Ex tD A22 T125°C/T135°C



CKNT **695**
Расход воздуха до 13079 м³/ч
Статическое давление до 3900 Па
Классы взрывозащиты:
2ExeIIT3; 1ExdIIBT4/T5; 1ExdIICT4
Ex tD A22 T125°C/T135°C



CKST **701**
Расход воздуха до 65444 м³/ч
Статическое давление до 5000 Па
Классы взрывозащиты:
2ExeIIT3; 1ExdIIBT4/T5; 1ExdIICT4
Ex tD A22 T125°C/T135°C



CKMT **708**
Расход воздуха до 7422 м³/ч
Статическое давление до 18000 Па
Классы взрывозащиты:
2ExeIIT3; 1ExdIIBT4/T5; 1ExdIICT4
Ex tD A22 T125°C/T135°C



CVTT **492**
Расход воздуха до 55000 м³/ч
Статическое давление до 600 Па
Классы взрывозащиты:
2ExeIIT3; 1ExdIIBT4/T5; 1ExdIICT4
Ex tD A22 T125°C/T135°C



FDA
Расход воздуха до 130000 м³/ч
Статическое давление до 1800 Па
Класс взрывозащиты:
2ExeIIT3



BDB
Расход воздуха до 260000 м³/ч
Статическое давление до 3200 Па
Класс взрывозащиты:
2ExeIIT3

A
AAC....828
ACOP RECT F400....471
ACOP RECT KABT....483
ACOP RECT....497
ACOP RECT CHGT/CGT F400....140, 148
ACOP.BRIDA....803
ACOPEL EX N....804
ACOPEL F400 N....804
ACOP-VENT....802
ACP....717, 734
AFR-N....814
ALIZE BEH....830
AM....798
ANGLE CHANGER....828
APC....791
APP....717, 734
ARO BRIDA COMPACT....800
ARO BRIDA TGT/THGT N....800
B
BAR ALIZE....827
BAR....827
BARJ....827
BARP....827
BDO....833
BDOP....833
BEAS....871
BEHC....831
BEHJ....831
BEHP....831
BEHT....830
BEHW....831
BF....675
BI....238, 272
BIR....835
BM....675
BM2D....829
BOAP....832
BOC....836
BOCP....832
BOR....833
C
CAB ECOWATT....424
CAB....419
CAB-PLUS....435
CAR....796
CARP....717, 734
CBA....674
CBS 100 E5....675
CBS....674
CBT-N....670
CBTR....594
CBTRL....594
CGT....141
CHAT....464
CHGT....129
CHMT....557
CHMTC....488
CHVB....468
CHVT....468
CHXT....473
CIB....563
CIT....563
CKAT....645
CKATL....645
CKB....529
CKCT....676
CKCTL....676
CKET....651
CKETL....651
CKFT....656
CKGT....663
CKHT....688
CKLT....682
CKMT....708
CKNT....695
CKST....701
CLAR....795
CMB....532
CMP....717, 734
CMPB 2....718
CMPB....714
CMPT 2....718
CMPT ATEX....742
CMPT....714
CMRT....581
CMRTL....581
CMST....543
CMSTL....543
CMT....532
COM D/S....858
COM-2....850
CONTROL ECOWATT....869
COR-FT....771
COR-FTW....773
COR-IND M....776
COR-IND MW....777
COR-IND W....780
COR-IND....779
COR-N....767
COR-NW....769
COR-S....782
CPFL....873
CR-20....776, 777
CR-30....776
CRA....843
CRFT....616
CRGT....623
CRHB ECOWATT....239
CRHB....211
CRHT....211
CRIT....630
CRITL....630
CRLT....638
CRLTL....638
CRMT....551
CRMTC....484
CRNT....609
CRPT....587
CRPTL....587
CRRT....571
CRRT-C....598
CRRTL....571
CRRTL-C....598
CRRTL-MBP....605
CRRTL-TR....748
CRRT-MBP....605
CRRT-TR....748
CRT....565
CRVB ECOWATT....240
CRVB....212
CRVT....212
CT....826
CT....861
CTB ECOWATT BASIC....188
CTB ECOWATT....184
CTB....181
CTBH ECOWATT....193
CTHB....264
CTHT....264
CTI CHV....472
CTI CHX....477
CTI KABT....482
CTI....497
CTP....717, 734
CTP....826
CTVB....265
CTVT HP....274
CTVT....264
CVA....498, 790
CVAB....458
CVAT....458
CVB....439, 443
CVD CGT/CHGT....140, 148
CVD....498, 790
CVHN....523
CVHT....511
CVST....499
CVT....443
CVTT....492
CX....802
D
DCV....875
DEF....674
DEF. CIR....734
DEF.ASP.TGT/THGT....789
DEF.DES.TGT/THGT....790
DEF-1001A....789
DEF-AN....789
DEF-D....788
DEF-T....788
DEF-VENT....792
DEMZ....860
DIJZ....860
E
ECA....846
ECA-HY RA....849
ECA-HY....848
ECA-RA....847
EC-HY....848
EC-N....846
EC-N....783
EMB-T....790
EP-N....785
F
FBL....814
FD KABT....482
FD....471
G
GCI....844
GR-100....844
GRI....843
GRILLE COR-FT....772
GSA....842
GSI....842
H
HCBB....19
HCBT....19
HCFB....18
HCFT....18
HCTB....280
HCTT....280
HDB....69
HDT....69
HGHT-V....294
HGTT-V....291
HI-3000....786
HIB-NP....66
HIG....861
HIT-NP....66
HXBR....49
HXM....62
HXTR....49
I
IAA....806
IAE EX....803
IAE....803
IBE....821
IBW....824
IFFT....176
IFHT....178
IFL-F....815
IFL-G4....815
IFR-F....815
IJK....796
ILB....380
ILHT....413
ILHT-ACOP-RECT....418
ILHT-BRIDA....417
ILHT-SOPORTE....417
ILHT-TAPA-MOTOR-V....418
ILHT-VISERA-H....418
ILHT-VISERA-V....417
ILT ATEX....392
ILT....380
INT....175, 180
INTZ ATEX....857
INTZ....857
IRAB....451
IRAT....451
IRB....399
IRIS....840
IRT....399
ISA....799
ISA-ILHT....418
J
JAA....238, 272
JAE....237, 271
JBR....237, 271
JBS....237, 271
JCA....237, 271
JCC....237, 271
JMS....237, 271
JPA....237, 271
K
KABB....478
KABT....478
KAD....540
KBA....540
KBD....540
KBTA....674
KBTI....674
KCTR....519
KMBD....542
KMBI....542
KMTA....541
KMTI....541
KRBA....800
KRBD....801
KRBI....802
KRBR....801
KRDA....791
KREA....805
KRED....805
KRJ....540
KRTA....809
KRTI....810
KSE....799
M
MBE....817
MBE-R....819
MBW....822
MCR-1....865
MFL-F....811
MFL-G4....811
MFP....717, 734
MFR....812
MIA....828
MIXVENT TWIN....341
MIXVENT TWINx2....343
MNGJ....828
MNGP....828
MPC....839
MSD....858
MSE....858
MSK....859
MSK-EX....859
O
ON/OFF....858
P
PACK PR....870
PARO MARCHA....858
PAVZ....799
PBB....164
PBT....164
PDS....862
PER-CN....794
PER-CR CHGT....140, 147
PER-CR....794
PER-EX....765
PER-W....793
PIE SOP.TGT/THGT....797
PIE....797
PROSYS ECOWATT....184, 239
PULSER....863
PWW....866
R
RD....837
RDV....853
REB....850
REB-4 AUTO....851
REB-5/10....851
REB-CVF....855,856
REB-ECOWATT....871
REGUL-2....850
REMP....873
REP....736
REV....853
RMB....852
RMME....839
RMT....852
RMVT....874
RP....845
RRB-100....851
S
SCO2....871, 872
SHT-G....871
SIL....806
SIL-CZ....807
SIL-CZO....807
SILEM KIT HY....849
SILEM KIT....847
SILP....734
SQA....861
T
TBI....865
TCBB....72
TCBBX2....90
TCBT....72
TCBTX2....90
TCDH....306
TCDT....152
TD ECOWATT....345
TD-ATEX....353
TD-MIXVENT....331
TDP....872
TD-SILENT ECOWATT....320
TD-SILENT....311
TDx2....338
TDx3....340
TERMOTECH....787
TET....160
TET-N....162
TG-K....865
TG-R....864
TGT ATEX....120
TGT....118
TH-ATEX....208
THE....862
TH-ECOWATT....202
THGT....95
TH-MIXVENT....196
TJFT....168
TJFU....168
TJHT....172
TJHU....172
TMPB....719
TMPT....719
TRB....149
TREB....149
TRW....867
TTC....864
TTT-N....156
U
USAV....792
V
VAPZ....869
VENT ECOWATT....367
VENT....357
VENT-V....362
VFKB....854
VFTM....855, 856
VR....845
VRPZ....870
Z
ZN....862
3
3WV....868

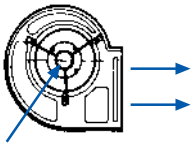

Центробежные вентиляторы.
В центробежных вентиляторах воздух входит в рабочее колесо по оси вращения и выходит перпендикулярно оси вращения.



Рабочие колеса с загнутыми вперед лопатками.
Как правило изготавливаются из тонкой листовой стали и отличаются большим количеством узких лопаток. Подходят для систем с низкими или средними потерями давления и постоянным расходом воздуха. При работе без нагрузки сильно увеличивается потребляемая мощность электродвигателя, что приводит к выходу его из строя. Такие рабочие колеса подвержены отложению пыли и грязи на лопатках и не предназначены для перемещения запыленного воздуха.





Рабочие колеса с загнутыми назад лопатками.
Рабочее колесо с небольшим количеством лопаток из прочной листовой стали. Обладают высокой производительностью. Не подвержены перегрузкам в следствии работы без системы воздуховодов.



Рабочие колеса с радиально направленными лопатками.
Наименее подвержены отложению пыли и грязи на лопатках. Предназначены для перемещения запыленного воздуха и транспортировки сыпучих материалов. Располагают широкой рабочей характеристикой.

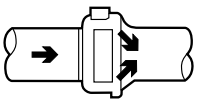

Круглые канальные вентиляторы.
Разновидность центробежных вентиляторов. Конструкция корпуса позволяет развернуть поток воздуха на выходе из вентилятора в направлении параллельном оси вращения.







Электродвигатель преобразует электрическую энергию в механическое движение.





Статор - это неподвижная часть электродвигателя.

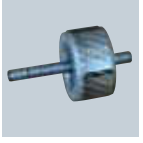



Ротор - это вращающаяся часть электродвигателя.

Внутренний ротор
- располагается внутри статора.

Внешний ротор
- располагается с внешней стороны статора.

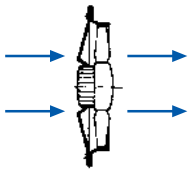

Осевые вентиляторы.
В осевых вентиляторах воздух входит и выходит по направлению оси вращения крыльчатки, не меняя направления своего движения.
Обычно используются в системах вентиляции, где требуется перемещать большие расходы воздуха при относительно невысоком давлении.
Могут оснащаться монтажной пластиной для настенной установки или цилиндрическим корпусом для канального монтажа.



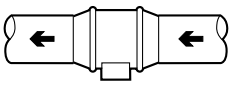

Вентиляторы с диагональными крыльчатками. Представляют собой гибрид центробежных и осевых вентиляторов, от которых они заимствовали лучшие качества. Воздух входит и выходи в вентилятор по оси вращения крыльчатки.
Высокие рабочие характеристики достигаются при небольшом уровне шума и компактных габаритах корпуса.







Вал ротора крепится на подшипниках в корпусе двигателя.

Подшипники качения
Состоят из двух концентрических колец и сепаратора между которыми располагаются шарики или ролики. Для уменьшения силы трения в подшипниках качения используется специальная смазка (от -40°C до +150°C).
При обычных условиях эксплуатации срок службы подшипников качения составляет от 20000 до 30000 часов.



Подшипники скольжения
Подшипники скольжения представляют собой полую втулку из малофрикционного материала, в которой вращается вал электродвигателя. Для уменьшения трения втулка смазана специальным маслом (от -5°C до +120°C).
Для правильной работы ось подшипников скольжения должна располагаться в горизонтальном положении.
При обычных условиях эксплуатации срок службы подшипников скольжения составляет от 10000 до 15000 часов.

Классы изоляции электродвигателей:
- Класс изоляции B: 130°C (*)
- Класс изоляции F: 155°C (*)
- Класс изоляции H: 180°C (*)

(*) Сумма температуры окружающего воздуха + температура работающего электродвигателя.

Частота вращения.
Существует прямая зависимость между количеством полюсов электродвигателя и его частотой вращения. Чем меньше полюсов, тем выше скорость вращения и производительность вентилятора.

Взаимосвязь между количеством полюсов и частотой вращения электродвигателя						
Количество полюсов	2	4	6	8	12	16
Приблизительная частота вращения (об/мин)	2800	1400	900	700	450	350

Класс пылевлагозащиты IP
Класс пылевлагозащиты IP показывает степень защиты оборудования от проникновения твердых частиц (1-я цифра) и влаги (2-я цифра).
В случае необходимости, после второй цифры может указываться дополнительная информация о степени защиты.

Степень защиты от проникновения твердых частиц

0 Защита отсутствует

1 Защита от проникновения твердых предметов размером более 52,5 мм



2 Защита от проникновения твердых предметов размером более 12,5 мм

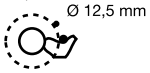

3 Защита от проникновения твердых частиц размером более 2,5 мм

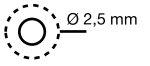

4 Защита от проникновения твердых частиц размером более 1 мм

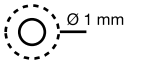

5 Защита от пыли

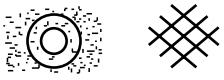

6 Полная защита от пыли

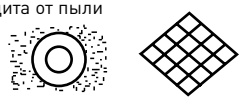

Степень защиты от проникновения влаги

0 Защита отсутствует

1 Защита от капель воды (конденсата) падающих вертикально.



2 Защита от капель воды, падающих с отклонением от вертикали не более 15°



3 Защита от капель воды, падающих под углом до 60°



4 Защита от брызг воды под любым углом



5 Защита от струй воды под любым углом



6 Защита от сильных струй воды под любым углом

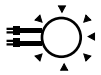

7 Защита от кратковременного погружения в воду

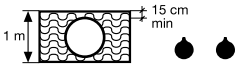

8 Защита от долговременного погружения в воду

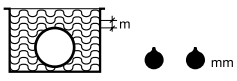

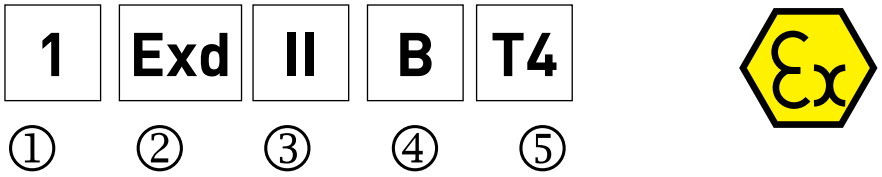

① Уровень взрывозащиты.
② Вид взрывозащиты.
③ Группа взрывозащищенного электрооборудования.
④ Подгруппа взрывозащищенного электрооборудования.
⑤ Температурный класс.

КЛАССИФИКАЦИЯ ВЗРЫВООПАСНЫХ ЗОН И СМЕСЕЙ

Взрывоопасная зона – зона, в которой имеется или может образоваться взрывоопасная газовая смесь в объеме, требующем специальных мер защиты при конструировании, изготовлении и эксплуатации электроустановок.
Взрывоопасная газовая смесь – смесь горючих газов или паров с воздухом при нормальных атмосферных условиях, у которой при воспламенении горение распространяется на весь объем несгоревшей смеси.

Взрывоопасные зоны, в зависимости от частоты и длительности присутствия взрывчатой смеси, подразделяют на три класса:
- **Зона класса 0** – это зона, в которой взрывоопасная газовая смесь присутствует постоянно или в течение длительных периодов времени.
- **Зона класса 1** – это зона, в которой существует вероятность присутствия взрывоопасной газовой смеси в нормальных условиях эксплуатации.
- **Зона класса 2** – это зона, в которой маловероятно присутствие взрывоопасной газовой смеси в нормальных условиях эксплуатации, а если она возникает, то редко, и существует очень непродолжительное время.

Взрывоопасные смеси подразделяются на категории:
I – метан на подземных горных работах;
II – пары и газы за исключением метана на подземных горных работах
В случае взрывонепроницаемых оболочек электрооборудования газы и пары подразделяют на категории взрывоопасности в зависимости от значения безопасного экспериментального максимального зазора, определяемого с помощью экспериментальной оболочки:
- категория взрывоопасности IIA
- категория взрывоопасности IIB
- категория взрывоопасности IIC

Взрывоопасные смеси газов и паров подразделяются на группы в зависимости от температуры самовоспламенения согласно таблицы:

Температурный класс	Температура самовоспламенения (°C)
T1	выше 450
T2	от 300 до 450
T3	от 200 до 300
T4	от 135 до 200
T5	от 100 до 135
T6	от 85 до 100

Температура самовоспламенения – это наименьшая температура, при которой происходит воспламенение смеси, сопровождающееся появлением пламени и (или) взрывом.

КЛАССИФИКАЦИЯ ЭЛЕКТРООБОРУДОВАНИЯ ПО ГРУППАМ И ТЕМПЕРАТУРНЫМ КЛАССАМ

Взрывозащищенное электрооборудование подразделяют на следующие группы:

- I – рудничное взрывозащищенное электрооборудование, предназначенное для применения в подземных выработках шахт, рудников и в их наземных строениях, опасных по рудничному газу и/или горючей пыли;
- II – взрывозащищенное электрооборудование для внутренней и наружной установки, предназначенное для потенциально взрывоопасных сред, кроме подземных выработок шахт и рудников и их наземных строений, опасных по рудничному газу и/или пыли. Электрооборудование группы II может подразделяться на подгруппы в соответствии с категорией взрывоопасности смеси, для которой оно предназначено.

Компания Soler&Palau производит взрывозащищенные вентиляторы II группы.
Электрооборудование группы II может подразделяться на подгруппы в соответствии с категорией взрывоопасности смеси, для которой оно предназначено.
Взрывозащищенное электрооборудование групп I и II, в зависимости от уровня взрывозащиты, подразделяют на:

- Уровень взрывозащиты 2 – электрооборудование повышенной надежности против взрыва;
- Уровень взрывозащиты 1 – взрывобезопасное электрооборудование;
- Уровень взрывозащиты 0 – особовзрывобезопасное электрооборудование.

Вид взрывозащиты – это специальные меры, предусмотренные в электрооборудовании с целью предотвращения воспламенения окружающей взрывоопасной газовой среды.

В зависимости от модели, вентиляторы S&P производятся с защитой вида «e» или с защитой вида «d».
Защита вида «e»:
вид защиты электрооборудования, использующий дополнительные меры против возможного превышения допустимой температуры, возникновения дуговых разрядов и искрения в нормальном режиме работы.
Защита вида «d» (взрывонепроницаемая оболочка):
Вид взрывозащиты электрооборудования, в котором его части, способные воспламенить взрывоопасную смесь, заключены в оболочку, способную выдерживать давление взрыва воспламенившейся смеси без повреждения и передачи воспламенения в окружающую взрывоопасную смесь, для которой она предназначена. В случае взрывозащиты вида «взрывонепроницаемая оболочка d» электрооборудование группы II подразделяют на подгруппы IIA, IIB и IIC, как это предусмотрено в конкретных стандартах на взрывозащиту упомянутых видов. Электрооборудование, промаркированное как IIB, пригодно также для применения там, где требуется электрооборудование подгруппы IIA. Подобным образом, электрооборудование, имеющее маркировку IIC, пригодно также для применения там, где требуется электрооборудование подгруппы IIA или IIB.

Для взрывозащиты всех видов электрооборудование группы II должно иметь маркировку в зависимости от максимальной температуры поверхности оболочки или элементов (в зависимости от вида взрывозащиты) в соответствии со следующей таблицей:

Температурный класс	Максимальная температура поверхности (°C)
T1	450
T2	300
T3	200
T4	135
T5	100
T6	85

Максимальная температура электрооборудования группы II, предназначенного для производств, опасных по пыли, должна быть ниже на 50°C температуры тления или не более двух третей температуры самовоспламенения (для не тлеющей пыли).

Максимальная температура поверхности – это наибольшая температура, возникающая в процессе эксплуатации при наиболее неблагоприятных условиях (но в пределах регламентированных отклонений) на любой части или поверхности электрооборудования, которая может привести к воспламенению окружающей взрывоопасной газовой среды.

ОСЕВЫЕ ВЕНТИЛЯТОРЫ С МОНТАЖНОЙ ПЛАСТИНОЙ
Серия COMPACT модели HCFB / HCFT (пластмассовая крыльчатка)



ErP OK

IP65[1]

Компактные осевые вентиляторы с монтажной пластиной серии HCFB/HCFT оснащаются пластмассовыми крыльчатками.
В зависимости от модели, вентиляторы комплектуются 2, 4, 6 или 8 полюсными однофазными или трехфазными электродвигателями.
Рабочие температуры от -40°C до +70°C, для моделей от 800 до 1000: от -20°C до +40°C (низкотемпературное исполнение по запросу).

Электродвигатели
Класс защиты IP65[1], класс изоляции F, со встроенными термоконтактами[2], с выводами для подключения к внешнему устройству защиты (поставляется отдельно).
В зависимости от модели, электродвигатели могут иметь возможность регулирования скорости (см. Технические характеристики).
Однофазные модели оснащены конденсатором, расположенным в клеммной коробке.
Параметры электропитания:
1ф - 230 В - 50 Гц
3ф - 400 В - 50 Гц
(1)Модели от 800 до 1000: IP55.
(2) За исключением моделей от 800 до 1000.

Дополнительная информация
Стандартное направление движения воздуха «A»: электродвигатель - крыльчатка.

По запросу
Направление движения воздуха «B»: крыльчатка - электродвигатель.
Защитная решетка на всасывании для типоразмеров от 800 до 900.

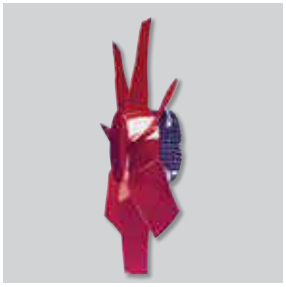

Компактная конструкция
Электродвигатель располагается за ступицей крыльчатки - это обеспечивает небольшие габаритные размеры вентилятора.



Защита от коррозии
Корпус вентилятора, защитная решетка и опора электродвигателя защищены от коррозии катафоретическим покрытием и полиэфирной краской. Болты изготовлены из нержавеющей стали.



Внешняя клеммная коробка
Изготовлена из огнеупорного пластика с кабельным вводом PG-11 (в моделях с однофазными электродвигателями в коробке установлен конденсатор).

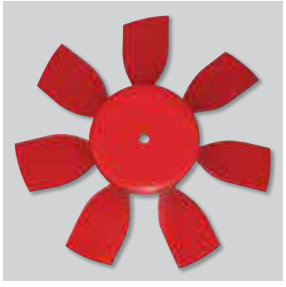

Динамически сбалансированная крыльчатка
Крыльчатка динамически сбалансирована в соответствии с требованиями ISO 1940.



Специальные исполнения
В зависимости от условий эксплуатации, возможно изготовление вентиляторов в специальных исполнения.



Типоразмеры от 800 до 1000
Стандартно поставляются без защитной решетки.

ОСЕВЫЕ ВЕНТИЛЯТОРЫ С МОНТАЖНОЙ ПЛАСТИНОЙ
Серия COMPACT модели HCBB / HCBT (алюминиевая крыльчатка)



ErP OK

IP65[1]

Компактные осевые вентиляторы с монтажной пластиной серии HCBB/HCBT оснащаются алюминиевыми крыльчатками.
В зависимости от модели, вентиляторы комплектуются 2, 4, 6 или 8 полюсными однофазными или трехфазными электродвигателями.
Рабочие температуры от -40°C до +70°C, для моделей от 800 до 1000: от -20°C до +40°C (низкотемпературное исполнение по запросу).

Электродвигатели
Класс защиты IP65[1], класс изоляции F, со встроенными термоконтактами[2], с выводами для подключения к внешнему устройству защиты (поставляется отдельно).
В зависимости от модели, электродвигатели могут иметь возможность регулирования скорости (см. Технические характеристики).
Однофазные модели оснащены конденсатором, расположенным в клеммной коробке.
Параметры электропитания:
1ф - 230 В - 50 Гц
3ф - 400 В - 50 Гц
(1)Модели от 800 до 1000: IP55.
(2) За исключением моделей от 800 до 1000.

Дополнительная информация
Стандартное направление движения воздуха «A»: электродвигатель - крыльчатка.

По запросу
Направление движения воздуха «B»: крыльчатка - электродвигатель.
Защитная решетка на всасывании для типоразмеров от 800 до 1000.



Компактная конструкция
Электродвигатель располагается за ступицей крыльчатки - это обеспечивает небольшие габаритные размеры вентилятора.



Защита от коррозии
Корпус вентилятора, защитная решетка и опора электродвигателя защищены от коррозии катафоретическим покрытием и полиэфирной краской. Болты изготовлены из нержавеющей стали.



Внешняя клеммная коробка
Изготовлена из огнеупорного пластика с кабельным вводом PG-11 (в моделях с однофазными электродвигателями в коробке установлен конденсатор).

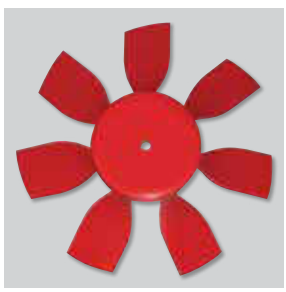

Динамически сбалансированная крыльчатка
Крыльчатка динамически сбалансирована в соответствии с требованиями ISO 1940.



Специальные исполнения
В зависимости от условий эксплуатации, возможно изготовление вентиляторов в специальных исполнения.



Типоразмеры от 800 до 1000
Стандартно поставляются без защитной решетки.

Возможно изготовление вентиляторов во взрывозащищенном исполнении:
- Повышенная безопасность:
Ex II2G EExeIIT3 (за исключением 250 типоразмера и 6-ти полюсных моделей до 400 типоразмера).
- Взрывонепроницаемая оболочка:
(только для моделей от 800 до 1000)
Ex II2G EExdIIBT5
Ex II2G EExdIICT4
- Для взрывоопасной пыли:
(только для моделей от 800 до 1000)
Ex II3D tD 125°C
Ex II3D tD 135°C
Мощность двигателя и ток у вентиляторов во взырвозащищенном исполнении могут отличаться от данных, приведенных для стандартной общепромышленной версии.

ОСЕВЫЕ ВЕНТИЛЯТОРЫ С МОНТАЖНОЙ ПЛАСТИНОЙ
Серия COMPACT модели HCFB / HCFT - HCBB / HCBT

МАРКИРОВКА

H	C	F	T	/	4	-	4	0	0	/	H		A			
1	2	3	4		5		6				7		8	9		

1 - H: Компактные осевые вентиляторы.
2 - C: Обозначение серии.
3 - Тип крыльчатки:
- **F:** Ø 250-Ø 630 пластмассовая крыльчатка с неподвижными лопатками. Ø 710 - Ø 1000 крыльчатка с алюминиевой ступицей и с пластмассовыми лопатками с регулируемым углом наклона.
- **G:** пластмассовая крыльчатка с регулируемым углом наклона лопаток.
- **B:** Ø 250- Ø 400 алюминиевая крыльчатка с неподвижными лопатками. Ø 450 - Ø 1000 алюминиевая крыльчатка с регулируемым углом наклона лопаток.

4 - Электродвигатель:
- **B:** Однофазный электродвигатель.
- **T:** Трехфазный электродвигатель.

5 - Количество полюсов:
- **2:** (~ 2900 об/мин - 50 Гц)
- **4:** (~ 1400 об/мин - 50 Гц)
- **6:** (~ 900 об/мин - 50 Гц)

6 - Номинальный диаметр крыльчатки (мм).
7 - Угол наклона лопаток:
- **H:** Большой.
- **L:** Маленький.

8 - Направление движения воздуха:
- **A:** Электродвигатель-крыльчатка.
- **B:** Крыльчатка-электродвигатель.

9 - Специальная конструкция:
- **X:** Без защитной решетки.
- **L:** Защита от атмосферных воздействий.
- **C:** Отверстия для отвода конденсата от электродвигателя.
- **EX:** Взрывозащищенное исполнение: -EXE: Повышенная безопасность. -EXD: Взрывонепроницаемая оболочка.
- **G:** Специальная антикоррозионная защита для моделей, используемых в сельском хозяйстве.
- **TF:** Антикоррозионное тефлоновое покрытие.

ПАРАМЕТРЫ ЭЛЕКТРОПИТАНИЯ



Параметры сети электропитания	Тип электродвигателя	Подключение	Скорость вращения
1ф - 220...240 В - 50 Гц	1ф - 230 В - 50 Гц	См. схему подключения	Высокая
3ф - 380...415 В - 50 Гц	3ф - 230/400 В - 50 Гц	Y	Высокая
	3ф - 400 В - 50 Гц	Δ	Высокая
		Y	Низкая*

* Для типоразмеров от 450 до 630.

АКУСТ ИЧЕСКИЕ ХАРАКТЕРИСТ ИКИ

Уровень звуковой мощности (дБ(A)) в соответствии стандартным октавам средних частот (Гц).

Модель	63	125	250	500	1000	2000	4000	8000	LwA
HCGB/2-315	50	61	68	70	72	69	64	58	77
HCGT/2-315	55	66	73	75	77	74	69	63	82
HCGB/2-355	55	66	73	75	77	74	69	63	82
HCGT/2-355	55	70	69	77	82	78	73	66	85

Модель	63	125	250	500	1000	2000	4000	8000	LwA
/4-250/H	31	45	52	57	58	57	52	44	63
/4-315/H	42	53	60	62	64	61	56	50	69
/4-355/H	43	58	57	65	70	66	61	54	73
/4-400/H	48	61	62	68	73	69	66	57	76
/4-450/H	46	65	62	68	75	74	69	62	79
/4-500/H	49	68	68	74	78	76	72	65	82
/4-560/H	57	70	74	78	80	78	74	67	85
/4-630/H	57	72	76	81	85	82	79	72	89
/4-710/H	58	75	83	85	87	85	81	72	92
/4-800/L	58	77	87	93	93	89	83	76	97
/4-800/H	64	83	93	99	99	95	89	82	103
/4-900/L	59	81	91	97	98	94	88	80	102
/4-900/H	64	86	96	102	103	99	93	85	107
/4-1000/L	62	85	95	101	102	98	93	84	106
/4-1000/H	69	92	102	107	109	105	100	90	113

Модель	63	125	250	500	1000	2000	4000	8000	LwA
/6-315/H	32	43	50	52	54	51	46	40	59
/6-355/H	32	47	46	54	59	55	50	43	62
/6-400/H	37	50	51	57	62	58	55	46	65
/6-450/H	35	54	51	57	64	63	58	51	68
/6-500/H	38	57	57	63	67	65	61	54	71
/6-560/H	46	59	63	67	69	67	63	56	74
/6-630/H	46	61	65	70	74	71	68	61	78
/6-710/H	49	66	74	76	78	76	72	63	83
/6-800/L	52	71	81	87	87	83	77	70	91
/6-800/H	54	73	83	89	89	85	79	72	93
/6-900/L	51	73	83	89	90	86	80	72	94
/6-900/H	55	77	87	93	94	90	84	76	98
/6-1000/L	56	78	89	94	96	92	86	77	100
/6-1000/H	60	83	93	99	100	96	91	82	104

ТЕХНИЧЕСКИЕ ХАРАКТЕРИСТИКИ

Модель	Частота вращ. (об/мин)	Макс. потр. мощность (Вт)	Ток (А)	Уров. звук. давл.* (дБ(А))	Макс. расход воздуха ($м^3$/ч)	Вес (кг)	Регулятор скорости		Преобразователь частоты	
							REB	RMB/T**	VFTM**	VFKB**
Однофазные 2-х полюсные электродвигатели (1ф - 230 В - 50 Гц)										
HCGB/2-315/I	2690	374	1,6	63	3240	7	-	-	-	-
HCGB/2-355/I	2720	383	1,6	68	3550	8	-	-	-	-
Однофазные 4-х полюсные электродвигатели (1ф - 230 В - 50 Гц)										
HCFB/4-250/H	1380	77	0,3	49	1090	5	REB-1	RMB-1,5	-	-
HCFB/4-315/H	1340	125	0,6	55	2220	7	REB-1	RMB-1,5	-	-
HCFB/4-355/H	1415	168	0,8	59	3450	8	REB-2,5	RMB-1,5	-	-
HCFB/4-400/H	1420	271	1,2	62	4890	9	REB-2,5	RMB-3,5	-	-
HCFB/4-450/H	1380	463	1,9	65	6650	13	REB-2,5	RMB-3,5	-	-
HCFB/4-500/H	1400	675	2,9	68	8810	16	REB-5	RMB-3,5	-	-
HCFB/4-560/H	1410	1102	4,7	70	12980	22	REB-5	RMB-8	-	-
HCFB/4-630/H	1380	1573	7,1	73	17230	25	-	-	-	-
Однофазные 6-ти полюсные электродвигатели (1ф - 230 В - 50 Гц)										
HCFB/6-315/H	990	80	0,4	45	1560	7	REB-1	RMB-1,5	-	-
HCFB/6-355/H	920	81	0,4	48	2250	8	REB-1	RMB-1,5	-	-
HCFB/6-400/H	885	100	0,4	51	2980	9	REB-1	RMB-1,5	-	-
HCFB/6-450/H	895	164	0,7	54	4390	13	REB-2,5	RMB-1,5	-	-
HCFB/6-500/H	905	219	1,0	57	5820	16	REB-2,5	RMB-3,5	-	-
HCFB/6-560/H	905	321	1,3	59	8120	22	REB-2,5	RMB-3,5	-	-
HCFB/6-630/H	925	510	2,8	62	11310	25	REB-5	RMB-3,5	-	-
Трехфазные 2-х полюсные электродвигатели (3ф - 400 В - 50 Гц)										
HCGT/2-315/L	2660	437	1,3	68	3650	7	-	-	VFTM TRI 0,37	VFKB-45
HCGT/2-355/I	2575	497	1,4	71	4440	8			VFTM TRI 0,37	VFKB-45
Трехфазные 4-х полюсные электродвигатели (3ф - 400 В - 50 Гц)										
HCFT/4-250/H	1365	73	0,2	49	1110	5	-	RMT-1,5	VFTM TRI 0,37	VFKB-45
HCFT/4-315/H	1340	124	0,3	55	2170	7	-	RMT-1,5	VFTM TRI 0,37	VFKB-45
HCFT/4-355/H	1380	164	0,8	59	3370	8	-	RMT-1,5	VFTM TRI 0,37	VFKB-45
HCFT/4-400/H	1370	250	1,0	62	4740	9	-	RMT-1,5	VFTM TRI 0,37	VFKB-45
HCFT/4-450/H	1380	449	1,5	65	6640	13	-	RMT-1,5	VFTM TRI 0,37	VFKB-45
HCFT/4-500/H	1460	767	2,0	68	9750	16	-	RMT-2,5	VFTM TRI 0,55	VFKB-45
HCFT/4-560/H	1405	1051	2,1	70	12280	22	-	RMT-2,5	VFTM TRI 0,75	VFKB-45
HCFT/4-630/H	1425	1582	2,9	73	17900	25	-	-	VFTM TRI 1,1	VFKB-45
HCFT/4-710/H	1375	2413	4,3	74	22140	27	-	-	VFTM TRI 1,5	VFKB-45
HCFT/4-800/L-X (1,5 кВт)	1420	2308	3,8	78	22750	37	-	-	VFTM TRI 1,5	VFKB-45
HCFT/4-800/H-X (3 кВт)	1450	4344	7,2	84	33410	52	-	-	VFTM TRI 4	VFKB-48
HCFT/4-900/L-X (3 кВт)	1460	3845	6,5	82	25550	94	-	-	VFTM TRI 3	VFKB-48
HCFT/4-900/H-X (5,5 кВт)	1460	7090	12,3	87	45550	110	-	-	VFTM TRI 5,5	-
HCFT/4-1000/L-X (3 кВт)	1440	5098	8,2	86	38800	67	-	-	VFTM TRI 3	VFKB-48
HCFT/4-1000/H-X (5,5 кВт)	1450	8053	13,5	93	47380	95	-	-	VFTM TRI 5,5	-
Трехфазные 6-и полюсные электродвигатели (3ф - 400 В - 50 Гц)										
HCFT/6-355/H	925	83	0,2	48	2260	8	-	RMT-1,5	VFTM TRI 0,37	VFKB-45
HCFT/6-400/H	880	107	0,3	51	3070	9	-	RMT-1,5	VFTM TRI 0,37	VFKB-45
HCFT/6-450/H	945	179	0,5	54	4530	13	-	RMT-1,5	VFTM TRI 0,37	VFKB-45
HCFT/6-500/H	920	232	0,6	57	6060	16	-	RMT-1,5	VFTM TRI 0,37	VFKB-45
HCFT/6-560/H	925	337	0,7	59	8320	22	-	RMT-1,5	VFTM TRI 0,37	VFKB-45
HCFT/6-630/H	920	534	1,2	62	11400	25	-	RMT-1,5	VFTM TRI 0,37	VFKB-45
HCFT/6-710/G	955	888	2,6	65	16160	27	-	RMT-5	VFTM TRI 1,5	VFKB-45
HCFT/6-800/L-X (0,55 кВт)	940	1042	2,0	73	18310	31	-	-	VFTM TRI 0,75	VFKB 45
HCFT/6-800/H-X (0,75 кВт)	945	1160	2,2	75	19960	36	-	-	VFTM TRI 1,1	VFKB 45
HCFT/6-900/L-X (1,1 кВт)	965	1266	2,7	74	23160	86	-	-	VFTM TRI 1,5	VFKB 45
HCFT/6-900/H-X (1,5 кВт)	955	2202	4,1	78	31720	93	-	-	VFTM TRI 1,5	VFKB 45
HCFT/6-1000/L-X (1,1 кВт)	940	1749	3,3	79	28970	54	-	-	VFTM TRI 1,5	VFKB 45
HCFT/6-1000/H-X (1,5 кВт)	945	2627	4,7	84	37980	62	-	-	VFTM TRI 2,2	VFKB 45

*Уровень звукового давления измерен на расстоянии равном трем диаметрам крыльчатки, но не менее 1,5 м от вентилятора, в свободном пространстве.

ТЕХНИЧЕСКИЕ ХАРАКТЕРИСТИКИ

Модель	Частота вращ. (об/мин)	Макс. потр. мощность (Вт)	Ток (А)	Уров. звук. давл.* (дБ(А))	Макс. расход воздуха ($м^3$/ч)	Вес (кг)	Регулятор скорости		Преобразователь частоты	
							REB	RMB/T**	VFTM**	VFKB**
Однофазные 4-х полюсные электродвигатели (1ф - 230 В - 50 Гц)										
HCBB/4-250/H	1325	84	0,4	49	1130	5	REB-1	RMB-1,5	-	-
HCBB/4-315/H	1295	140	0,7	55	2310	7	REB-1	RMB-1,5	-	-
HCBB/4-355/H	1385	193	0,9	59	3560	8	REB-2,5	RMB-1,5	-	-
HCBB/4-400/H	1360	315	1,5	62	4830	9	REB-2,5	RMB-3,5	-	-
HCBB/4-450/H	1410	626	2,8	65	7180	13	REB-5	RMB-3,5	-	-
HCBB/4-500/H	1365	787	3,4	68	8810	16	REB-5	RMB-3,5	-	-
HCBB/4-560/H	1370	1266	5,7	70	12580	22	REB-10	RMB-8	-	-
HCBB/4-630/H	1360	1879	8,3	71	16550	25	-	-	-	-
Однофазные 6-ти полюсные электродвигатели (1ф - 230 В - 50 Гц)										
HCBB/6-355/H	910	84	0,4	48	2230	8	REB-1	RMB-1,5	-	-
HCBB/6-400/H	845	112	0,5	51	3010	9	REB-1	RMB-1,5	-	-
HCBB/6-450/H	880	178	0,8	54	4400	13	REB-2,5	RMB-1,5	-	-
HCBB/6-500/H	910	276	1,2	57	5900	16	REB-2,5	RMB-3,5	-	-
HCBB/6-560/H	905	456	1,9	59	8880	22	REB-2,5	RMB-3,5	-	-
HCBB/6-630/H	910	614	3,0	62	10580	25	REB-5	RMB-3,5	-	-
Трехфазные 4-х полюсные электродвигатели (3ф - 400 В - 50 Гц)										
HCBT/4-250/H	1330	81	0,2	49	1120	5	-	RMT-1,5	VFTM TRI 0,37	VFKB-45
HCBT/4-315/H	1320	162	0,4	55	2370	7	-	RMT-1,5	VFTM TRI 0,37	VFKB-45
HCBT/4-355/H	1370	182	0,5	59	3480	8	-	RMT-1,5	VFTM TRI 0,37	VFKB-45
HCBT/4-400/H	1320	288	0,6	62	4880	9	-	RMT-1,5	VFTM TRI 0,37	VFKB-45
HCBT/4-450/H	1350	511	0,9	65	6310	13	-	RMT-1,5	VFTM TRI 0,37	VFKB-45
HCBT/4-500/H	1390	809	1,6	68	9030	16	-	RMT-2,5	VFTM TRI 0,55	VFKB-45
HCBT/4-560/H	1390	1287	2,3	70	12760	22	-	RMT-2,5	VFTM TRI 0,75	VFKB-45
HCBT/4-630/H	1385	1736	3,1	73	16840	25	-	-	VFTM TRI 1,1	VFKB-45
HCBT/4-710/H	1350	2554	4,4	74	22330	27	-	-	VFTM TRI 1,5	VFKB-45
HCBT/4-800/L-X (1,5 кВт)	1410	2632	4,2	78	23290	37	-	-	VFTM TRI 1,5	VFKB-45
HCBT/4-800/H-X (3 кВт)	1440	4595	7,4	84	33100	52	-	-	VFTM TRI 4	VFKB-48
HCBT/4-900/L-X (3 кВт)	1450	3909	6,9	82	34270	96	-	-	VFTM TRI 3	VFKB-48
HCBT/4-900/H-X (5,5 кВт)	1455	7893	13,4	87	46270	112	-	-	VFTM TRI 5,5	-
HCBT/4-1000/L-X (3 кВт)	1415	5048	8,2	86	39910	67	-	-	VFTM TRI 3	VFKB-48
HCBT/4-1000/H-X (5,5 кВт)	1440	9227	15,1	93	49200	95	-	-	VFTM TRI 5,5	-
Трехфазные 6-и полюсные электродвигатели (3ф - 400 В - 50 Гц)										
HCBT/6-355/H	900	91	0,2	48	2270	8	-	RMT-1,5	VFTM TRI 0,37	VFKB-45
HCBT/6-400/H	840	120	0,3	51	3050	9	-	RMT-1,5	VFTM TRI 0,37	VFKB-45
HCBT/6-450/H	945	184	0,5	54	4490	13	-	RMT-1,5	VFTM TRI 0,37	VFKB-45
HCBT/6-500/H	910	261	0,3	57	6060	16	-	RMT-1,5	VFTM TRI 0,37	VFKB-45
HCBT/6-560/H	895	421	0,8	59	8650	22	-	RMT-1,5	VFTM TRI 0,37	VFKB-45
HCBT/6-630/H	910	596	1,3	62	10950	25	-	RMT-1,5	VFTM TRI 0,37	VFKB-45
HCBT/6-710/H	950	953	2,7	65	15330	27	-	RMT-5	VFTM TRI 1,5	VFKB-45
HCBT/6-800/L-X (0,55 кВт)	940	1025	1,9	73	17600	31	-	-	VFTM TRI 0,75	VFKB-45
HCBT/6-800/H-X (0,75 кВт)	935	1309	2,4	75	20590	36	-	-	VFTM TRI 1,1	VFKB-45
HCBT/6-900/L-X (1,1 кВт)	960	1341	2,8	74	23700	88	-	-	VFTM TRI 1,5	VFKB-45
HCBT/6-900/H-X (1,5 кВт)	955	2289	4,2	78	32300	95	-	-	VFTM TRI 1,5	VFKB-45
HCBT/6-1000/L-X (1,1 кВт)	940	1855	3,4	79	28810	54	-	-	VFTM TRI 1,5	VFKB-45
HCBT/6-1000/H-X (1,5 кВт)	940	2795	4,9	84	37710	62	-	-	VFTM TRI 2,2	VFKB-45

*Уровень звукового давления измерен на расстоянии равном трем диаметрам крыльчатки, но не менее 1,5 м от вентилятора, в свободном пространстве.

РАЗМЕРЫ (мм)

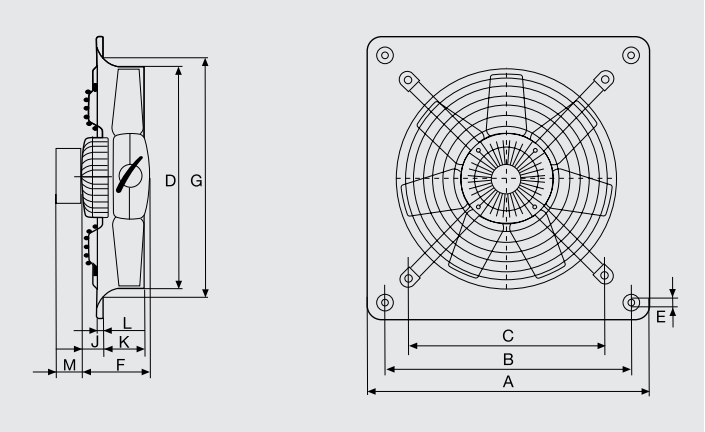

Модель	A	B	C	ØD	ØE	F Количество полюсов /2	F /4	F /6	ØG	J Количество полюсов /2	J /4	J /6	K	L	M 3 фазы	M 1 фаза
250	315	260	220	254	10	-	122	-	294		59	-	53	12	40	65
315	400	330	280	315	10	129	122	122	329	45	32	32	68	12	40	65
355	450	380	315	355	10	129	129	129	371	45	45	45	75	12	40	65
400	500	420	355	400	10	-	129	129	422	-	40,5	40,5	78	12	40	65
450	560	480	400	450	10	-	150	150	476	-	48	48	91	12	40	65
500	630	560	450	500	10	-	150	150	536	-	44,5	44,5	97	12	40	65
560	710	630	510	560	10	-	218,5	150	596	-	110,5	42	98,5	12	40	65
630	800	710	580	630	12	-	218,5	150	674	-	110,5	41	103	12	40	65
710	900	800	636	710	12	-	218,5	218,5	733	-	134	134	91,5	16,5	40	65

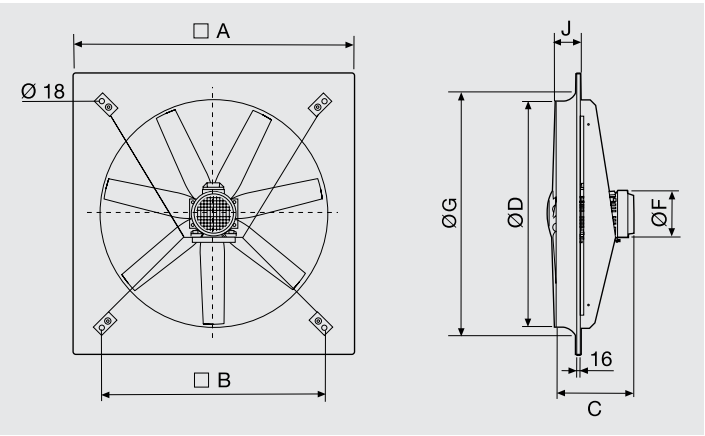

Модель	A	B	Ø D	J	Ø G	C /4 L	C /4 H	C /6 L	C /6 H	Ø F /4 L	Ø F /4 H	Ø F /6 L	Ø F /6 H
800	1000	800	800	92	926	345	380	310	345	181	203	162	181
900	1120	900	900	120	1060	392	439	350	392	203	280	181	203
1000	1250	1000	1000	110	1154	380	485	345	380	203	280	181	203

ДОПОЛНИТЕЛЬНЫЕ ПРИНАДЛЕЖНОСТИ



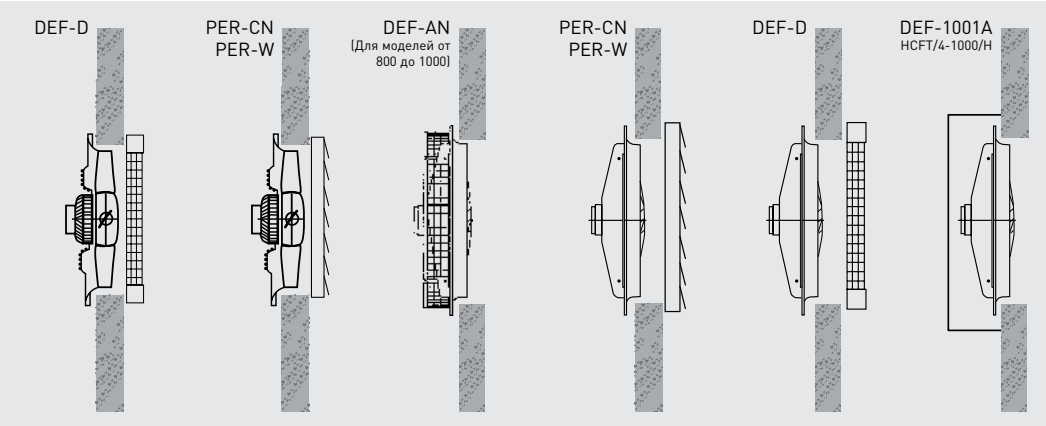

Типоразмер вентилятора	Защитная решетка		Инерционные жалюзи		
	На выходе	На входе	Пластик	Алюминий	ATEX*
250	DEF-250 D	–	PER-250 W	PER-250 CN	PER-315 EX
315	DEF-325 D	–	PER-355 W	PER-355 CN	PER-315 EX
355	DEF-375 D	–	PER-355 W	PER-355 CN	PER-355 EX
400	DEF-450 D	–	PER-400 W	PER-400 CN	PER-400 EX
450	DEF-450 D	–	PER-450 W	PER-450 CN	PER-450 EX
500	DEF-525 D	–	PER-500 W	PER-500 CN	PER-500 EX
560	DEF-630 D	–	PER-560 W	PER-630 CN	PER-560 EX
630	DEF-630 D	–	PER-630 W	PER-630 CN	PER-630 EX
710	DEF-800 D	–	PER-710 W	PER-710 CN	PER-710 EX
800	DEF-800 D	DEF- 800 AN	PER-800 W	PER-800 CN	-
900/4	DEF-1000 D	DEF- 900 AN	PER-1000 W	PER-1000 CN	-
900/6	DEF-1000 D	DEF- 901 AN	PER-1000 W	PER-1000 CN	-
1000	DEF-1000 D	DEF-1000 AN	PER-1000 W	PER-1000 CN	-
HCFT / 4-1000 / H	DEF-1000 D	DEF-1001 AN	PER-1000 W	PER-1000 CN	-

* Для взрывозащищенных вентиляторов.

ЭЛЕКТРИЧЕСКИЕ ПРИНАДЛЕЖНОСТИ



REB-1N / REB 2,5N
Однофазные электронные регуляторы скорости.



REB-5
Однофазный электронный регулятор скорости.



RMB / RMT
Автотрансформаторные регуляторы скорости.



REB-4 Auto
Однофазный электронный регулятор скорости с датчиком температуры.



VFKB IP65
Преобразователь частоты.



VFTM IP21/IP54
Преобразователь частоты.



COM D/S
Переключатель "звезда/ треугольник" для трехфазных вентиляторов.

ОСЕВЫЕ ВЕНТИЛЯТОРЫ С МОНТАЖНОЙ ПЛАСТИНОЙ
Серия COMPACT модели HCFB / HCFT (пластмассовая крыльчатка)

РАБОЧИЕ ХАРАКТЕРИСТИКИ HCFB/HCFT

- q_v: Расход воздуха в м³/ч и м³/с.
- p_{sf}: Статическое давление в Па.
- pg: Потери давления на защитной решетке (Па).
- SFP: Удельная мощность вентилятора (Вт/м³/с).
- P: Потребляемая мощность (Вт).
- Категория измерения: A.
- Категория эффективности: статическая.
- Эффективность вентилятора без регулирования скорости.
- Данные приведены без учета защитной решетки.
- Характеристики приведены в соответствии с ISO 5801.
- Уровень звукового давления (дБ(A)) измерен на расстоянии раном трем диаметрам крыльчатки, но не менее 1,5 м от вентилятора,в свободном пространстве.

Не выбирайте вентилятор с рабочей точкой, лежащей под черным участком кривой на примере рабочей характеристики. Это нерабочая область вентилятора. Рабочая область, доступная для подбора, находится под красным участком кривой на примере рабочей характеристики вентилятора.

ПРИМЕР РАБОЧЕЙ ХАРАКТЕРИСТИКИ

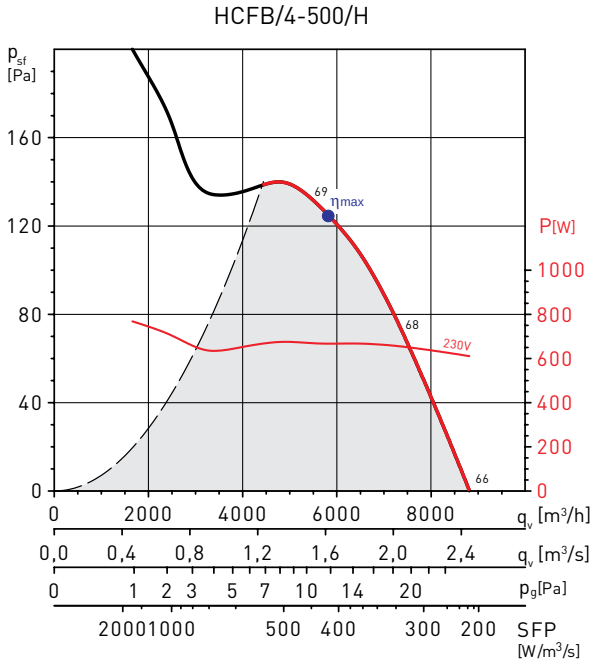

MC*	EC*	VSD*	SR*	η[%]*	N*	[кВт]	[м³/ч]	[Пма]	[RPM]
A	Static	No	1	30,3	37,7	0,667	5828	125	1326

MC	Категория измерения
EC	Категория эффективности
VSD	Регулятор скорости: есть/нет
SR	Удельный коэффициент
η[%]	Полная эффективность
N	Эффективность
[кВт]	Потребляемая мощность (кВт)
[м³/ч]	Расход воздуха (м3/ч)
[Па]	Статическое давление (Па)
[RPM]	Частота вращения (об/мин)

РАБОЧИЕ ХАРАКТЕРИСТИКИ - 2-х полюсные электродвигатели

HCGB/2-315/I

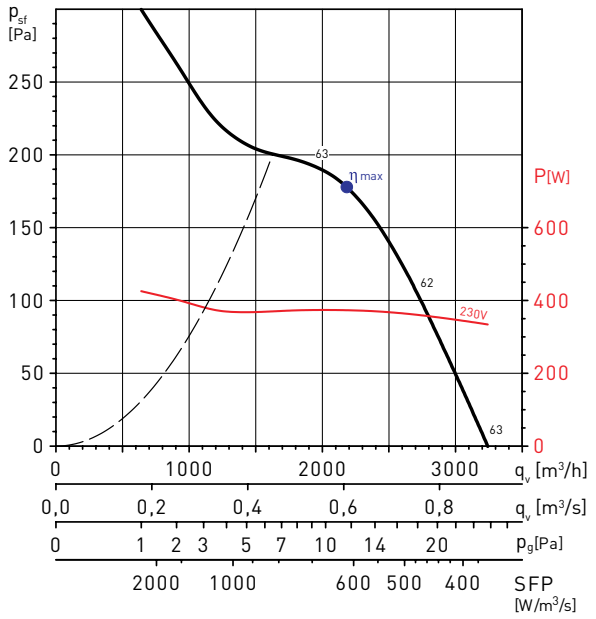

MC*	EC*	VSD*	SR*	η[%]*	N*	[кВт]	[м³/ч]	[Па]	[RPM]
A	Static	No	1	28,8	37,8	0,374	2182	178	2603

* Для расшифровки сокращений смотрите пример рабочей характеристики.

HCGB/2-355/I

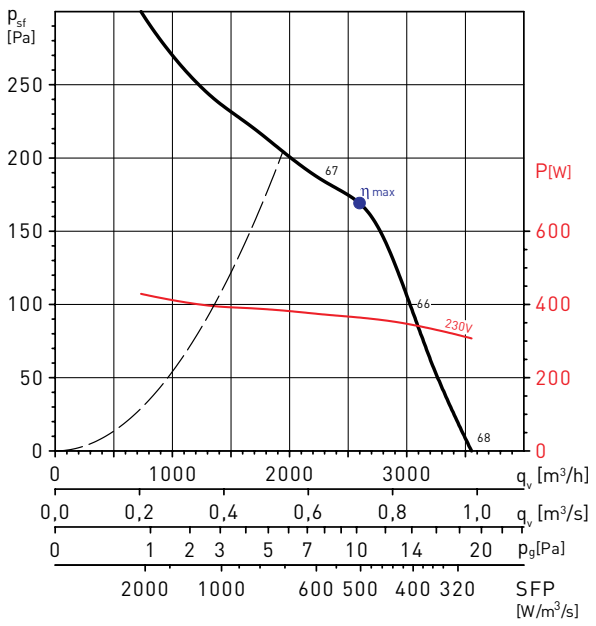

MC*	EC*	VSD*	SR*	η[%]*	N*	[кВт]	[м³/ч]	[Па]	[RPM]
A	Static	No	1	33,8	42,9	0,364	2597	169	2590

* Для расшифровки сокращений смотрите пример рабочей характеристики.

HCGT/2-315/L

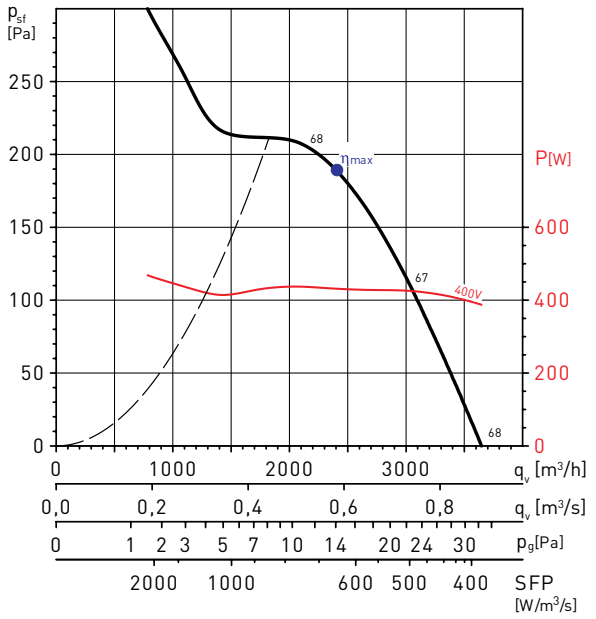

MC*	EC*	VSD*	SR*	η[%]*	N*	[кВт]	[м³/ч]	[Па]	[RPM]
A	Static	No	1	29,2	37,8	0,431	2404	189	2582

* Для расшифровки сокращений смотрите пример рабочей характеристики.

HCGT/2-355/I

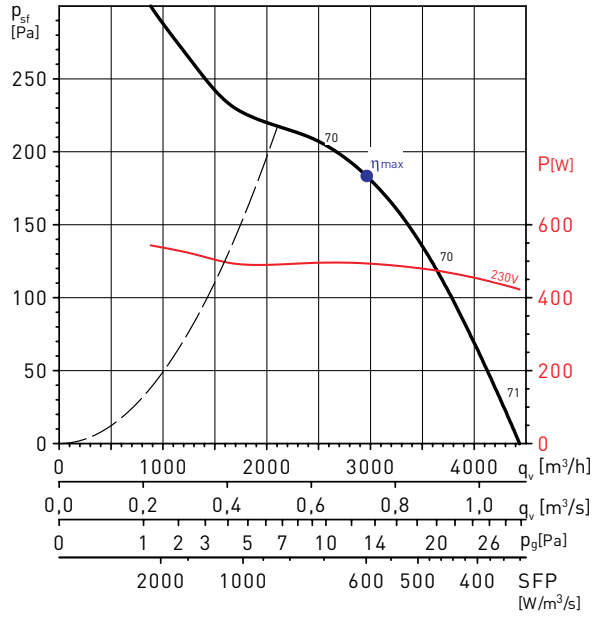

MC*	EC*	VSD*	SR*	η[%]*	N*	[кВт]	[м³/ч]	[Па]	[RPM]
A	Static	No	1	30,5	38,8	0,495	2960	184	2454

* Для расшифровки сокращений смотрите пример рабочей характеристики.

РАБОЧИЕ ХАРАКТЕРИСТИКИ - 4-х полюсные электродвигатели

HCFB/4-250/H

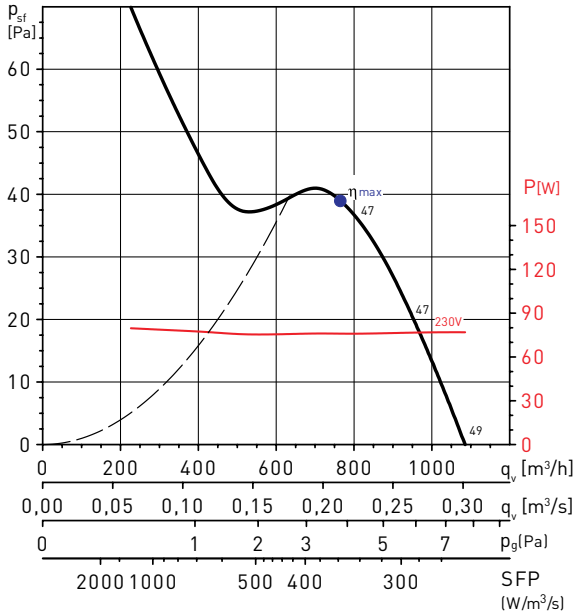

HCFB/4-315/H

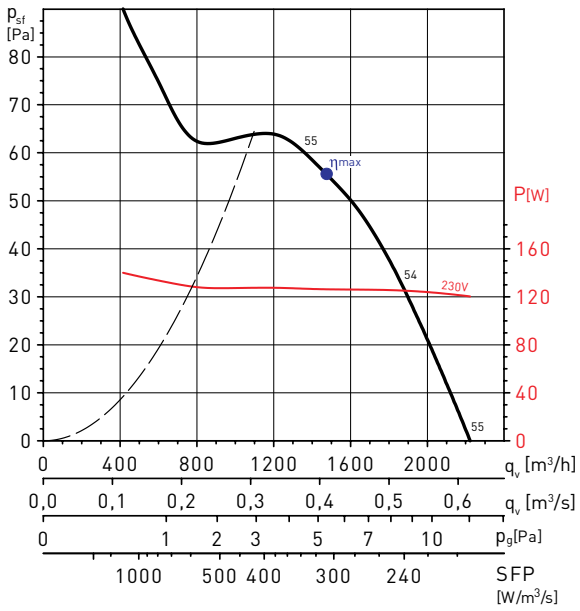

HCFB/4-355/H

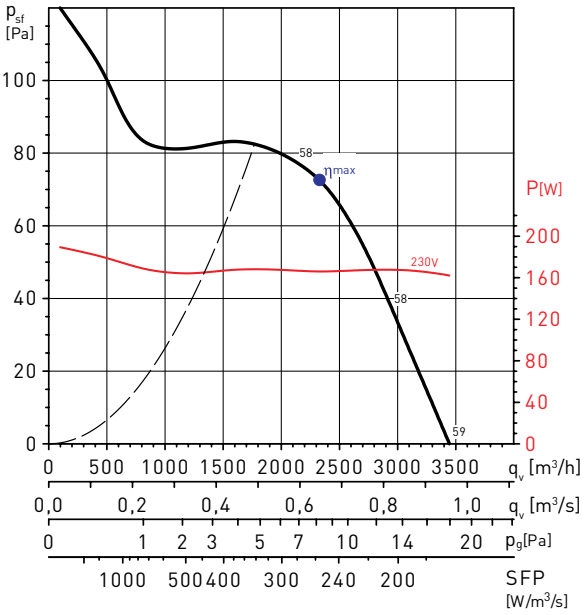

MC*	EC*	VSD*	SR*	η[%]*	N*	[кВт]	[м³/ч]	[Па]	[RPM]
A	Static	No	1	28,3	39,6	0,166	2324	73	1406

* Для расшифровки сокращений смотрите пример рабочей характеристики.

HCFB/4-400/H

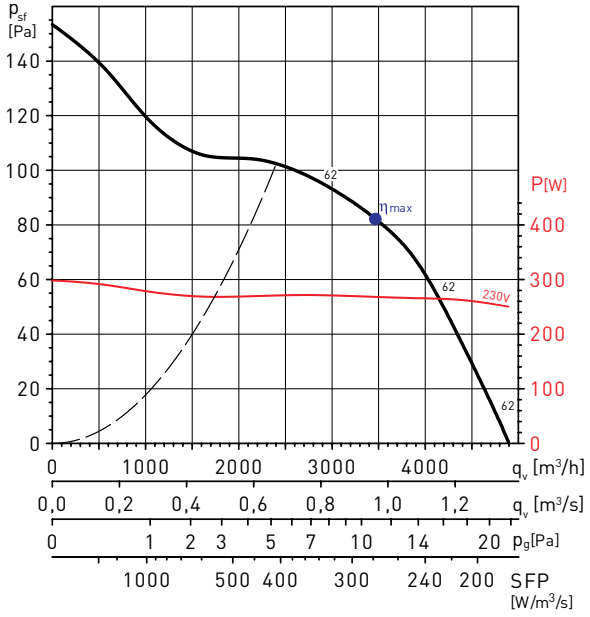

MC*	EC*	VSD*	SR*	η[%]*	N*	[кВт]	[м³/ч]	[Па]	[RPM]
A	Static	No	1	29,9	39,8	0,268	3477	83	1411

* Для расшифровки сокращений смотрите пример рабочей характеристики.

РАБОЧИЕ ХАРАКТЕРИСТИКИ - 4-х полюсные электродвигатели

HCFB/4-450/H

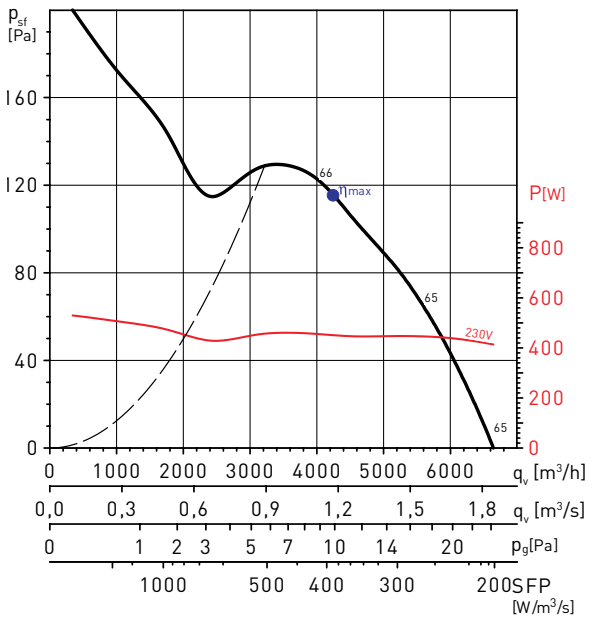

MC*	EC*	VSD*	SR*	η[%]*	N*	[кВт]	[м³/ч]	[Па]	[RPM]
A	Static	No	1	30,0	38,5	0,449	4234	115	1352

* Для расшифровки сокращений смотрите пример рабочей характеристики.

HCFB/4-500/H

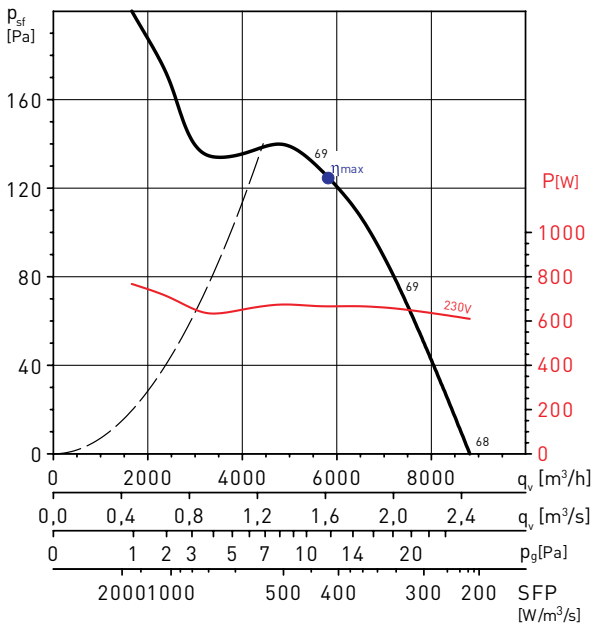

MC*	EC*	VSD*	SR*	η[%]*	N*	[кВт]	[м³/ч]	[Па]	[RPM]
A	Static	No	1	30,3	37,7	0,667	5828	125	1376

* Для расшифровки сокращений смотрите пример рабочей характеристики.

HCFB/4-560/H

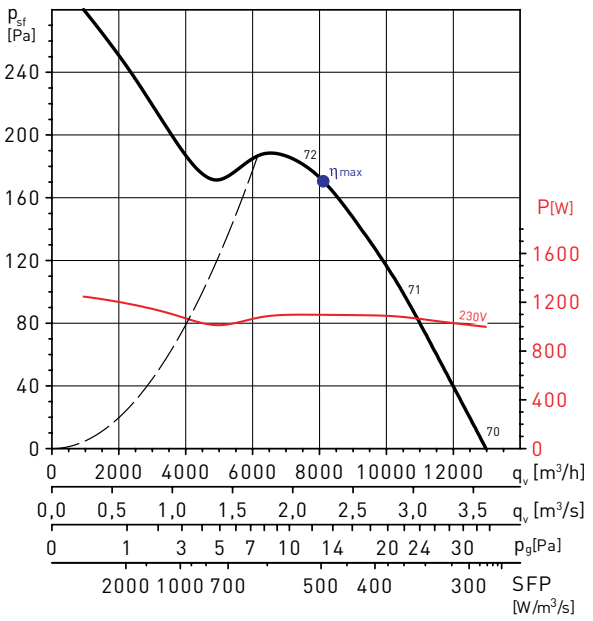

MC*	EC*	VSD*	SR*	η[%]*	N*	[кВт]	[м³/ч]	[Па]	[RPM]
A	Static	No	1	34,9	41,0	1,093	8081	170	1386

* Для расшифровки сокращений смотрите пример рабочей характеристики.

HCFB/4-630/H

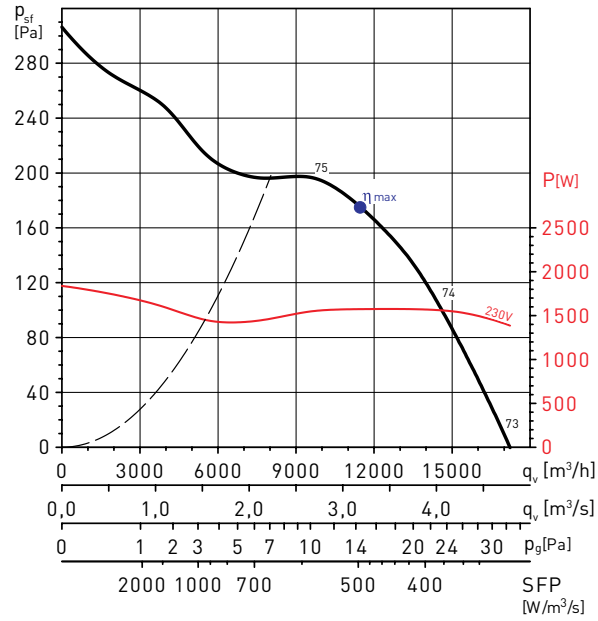

MC*	EC*	VSD*	SR*	η[%]*	N*	[кВт]	[м³/ч]	[Па]	[RPM]
A	Static	No	1	35,5	40,6	1,573	11483	175	1345

* Для расшифровки сокращений смотрите пример рабочей характеристики.

РАБОЧИЕ ХАРАКТЕРИСТИКИ - 4-х полюсные электродвигатели

HCFT/4-250/H

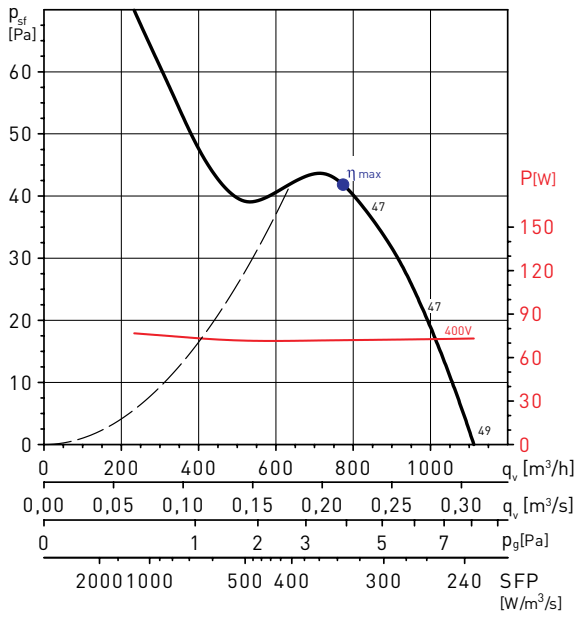

HCFT/4-315/H

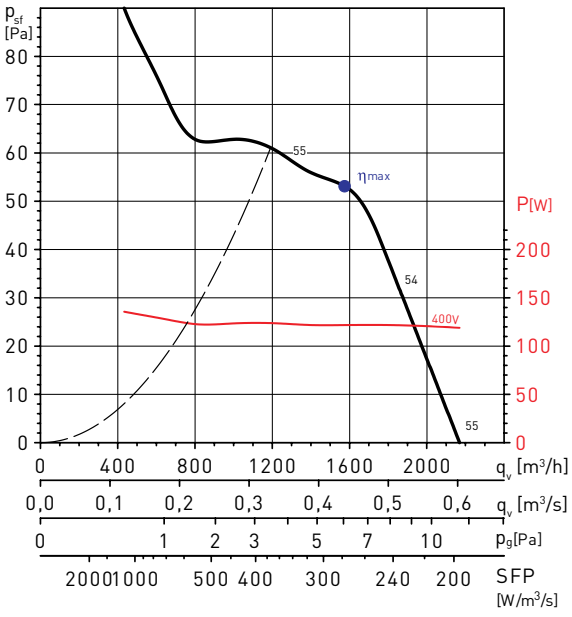

HCFT/4-355/H

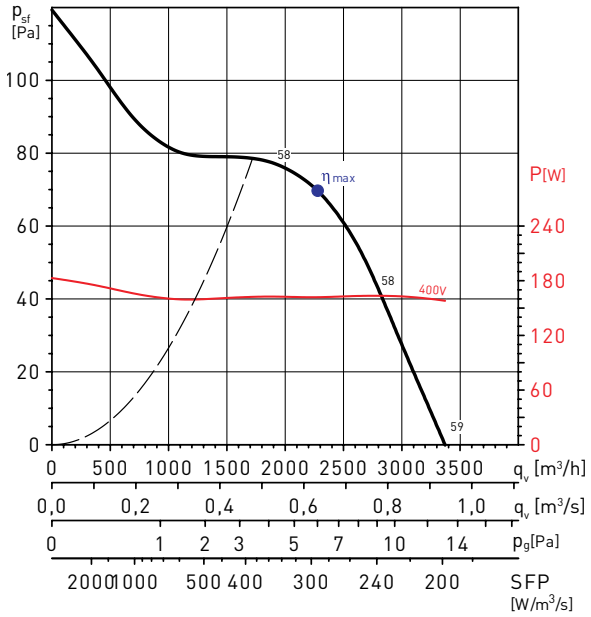

MC*	EC*	VSD*	SR*	η[%]*	N*	[кВт]	[м³/ч]	[Па]	[RPM]
A	Static	No	1	27,2	38,5	0,162	2274	70	1372

* Для расшифровки сокращений смотрите пример рабочей характеристики.

HCFT/4-400/H

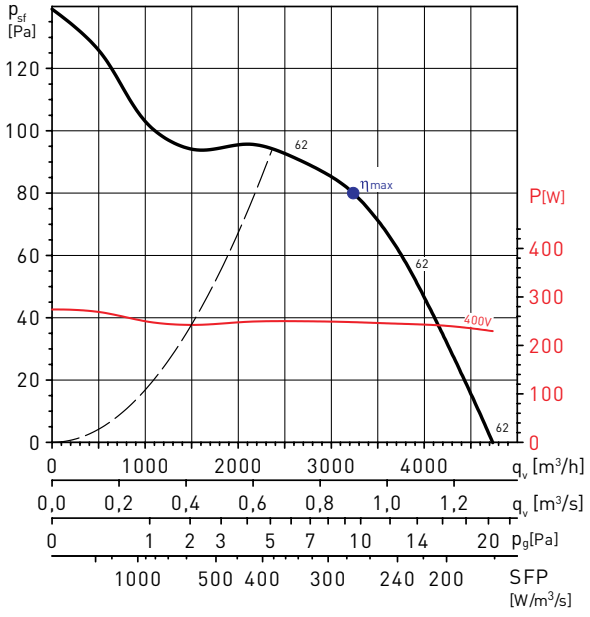

MC*	EC*	VSD*	SR*	η[%]*	N*	[кВт]	[м³/ч]	[Па]	[RPM]
A	Static	No	1	29,0	39,2	0,248	3227	80	1354

* Для расшифровки сокращений смотрите пример рабочей характеристики.

РАБОЧИЕ ХАРАКТЕРИСТИКИ - 4-х полюсные электродвигатели

HCFT/4-450/H

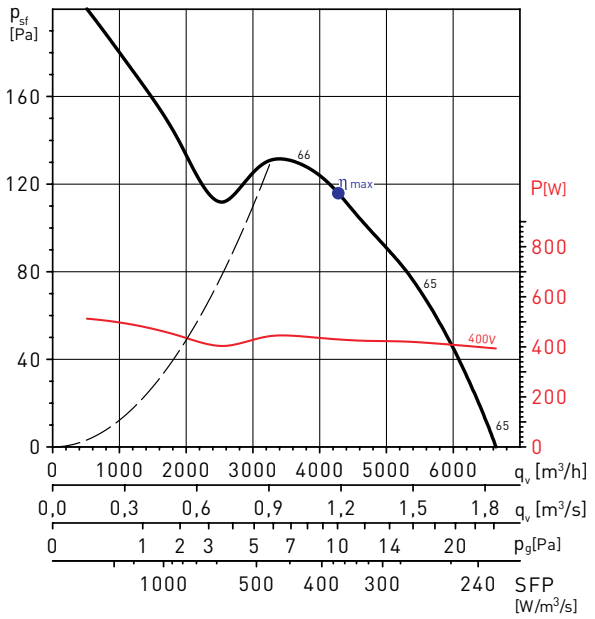

MC*	EC*	VSD*	SR*	η[%]*	N*	[кВт]	[м³/ч]	[Па]	[RPM]
A	Static	No	1	31,8	40,5	0,429	4261	115	1351

* Для расшифровки сокращений смотрите пример рабочей характеристики.

HCFT/4-500/H

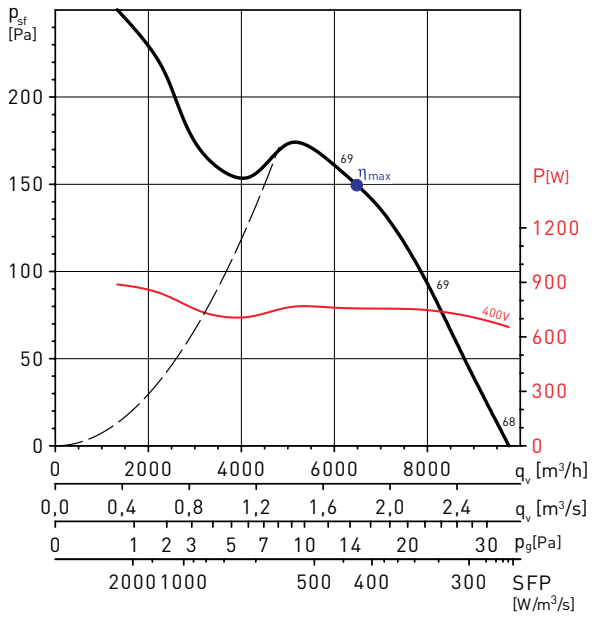

MC*	EC*	VSD*	SR*	η[%]*	N*	[кВт]	[м³/ч]	[Па]	[RPM]
A	Static	No	1	35,7	42,8	0,756	6476	150	1449

* Для расшифровки сокращений смотрите пример рабочей характеристики.

HCFT/4-560/H

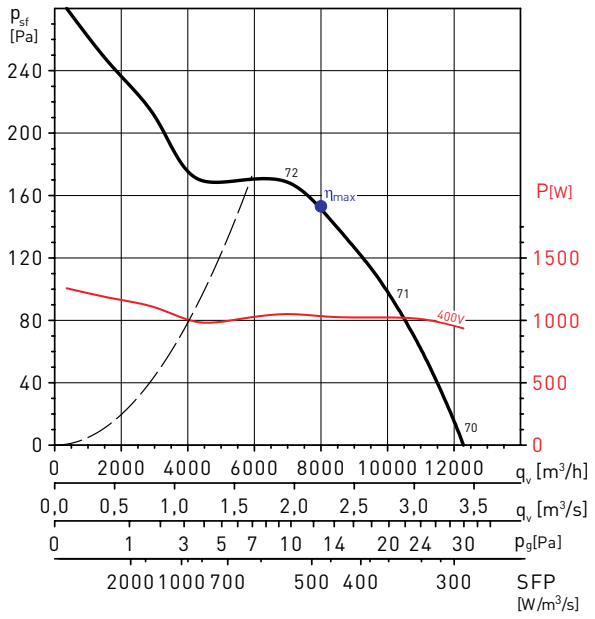

MC*	EC*	VSD*	SR*	η[%]*	N*	[кВт]	[м³/ч]	[Па]	[RPM]
A	Static	No	1	32,4	38,6	1,034	7955	152	1383

* Для расшифровки сокращений смотрите пример рабочей характеристики.

HCFT/4-630/H

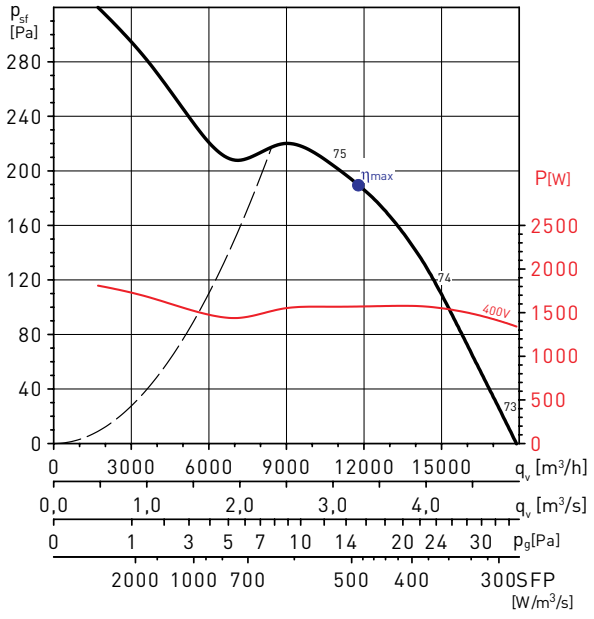

MC*	EC*	VSD*	SR*	η[%]*	N*	[кВт]	[м³/ч]	[Па]	[RPM]
A	Static	No	1	39,5	44,6	1,569	11760	189	1404

* Для расшифровки сокращений смотрите пример рабочей характеристики.

РАБОЧИЕ ХАРАКТЕРИСТИКИ - 4-х полюсные электродвигатели

HCFT/4-710/H

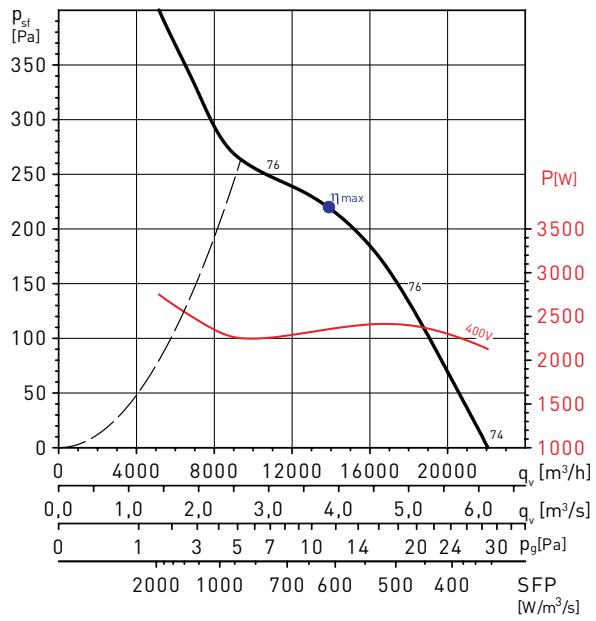

MC*	EC*	VSD*	SR*	η[%]*	N*	[кВт]	[м³/ч]	[Па]	[RPM]
A	Static	No	1	36,3	40,3	2,352	13929	221	1354

* Для расшифровки сокращений смотрите пример рабочей характеристики.

HCFT/4-800/L

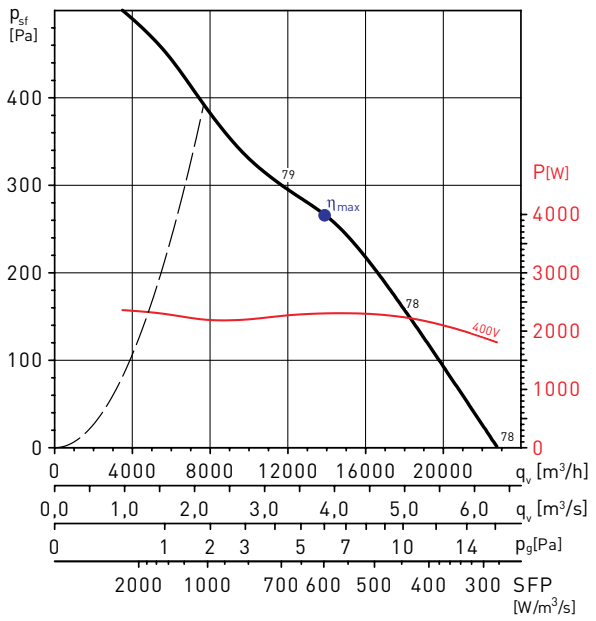

MC*	EC*	VSD*	SR*	η[%]*	N*	[кВт]	[м³/ч]	[Па]	[RPM]
A	Static	No	1	44,7	48,7	2,305	13900	266	1392

* Для расшифровки сокращений смотрите пример рабочей характеристики.

HCFT/4-800/H

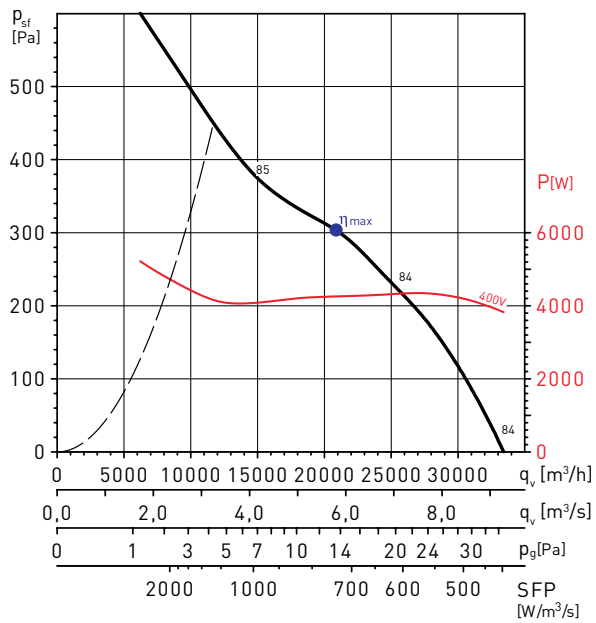

MC*	EC*	VSD*	SR*	η[%]*	N*	[кВт]	[м³/ч]	[Па]	[RPM]
A	Static	No	1	41,4	43,8	4,253	20873	304	1435

* Для расшифровки сокращений смотрите пример рабочей характеристики.

HCFT/4-900/L

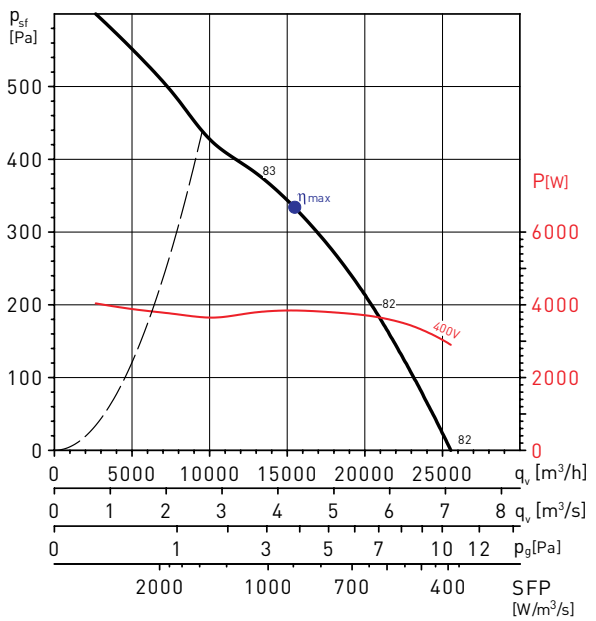

MC*	EC*	VSD*	SR*	η[%]*	N*	[кВт]	[м³/ч]	[Па]	[RPM]
A	Static	No	1	37,4	40,0	3,844	15455	334	1442

* Для расшифровки сокращений смотрите пример рабочей характеристики.

РАБОЧИЕ ХАРАКТЕРИСТИКИ - 4-х полюсные электродвигатели

HCFT/4-900/H

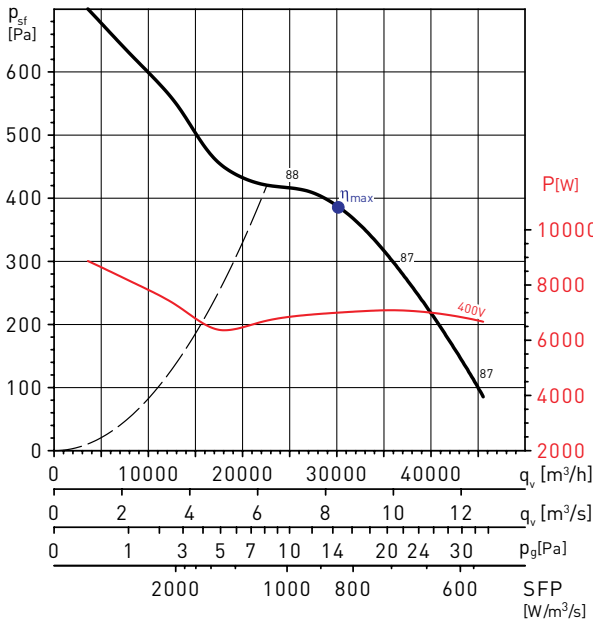

MC*	EC*	VSD*	SR*	η[%]*	N*	[кВт]	[м³/ч]	[Па]	[RPM]
A	Static	No	1	46,3	47,3	7,001	30198	387	1455

* Для расшифровки сокращений смотрите пример рабочей характеристики.

HCFT/4-1000/L

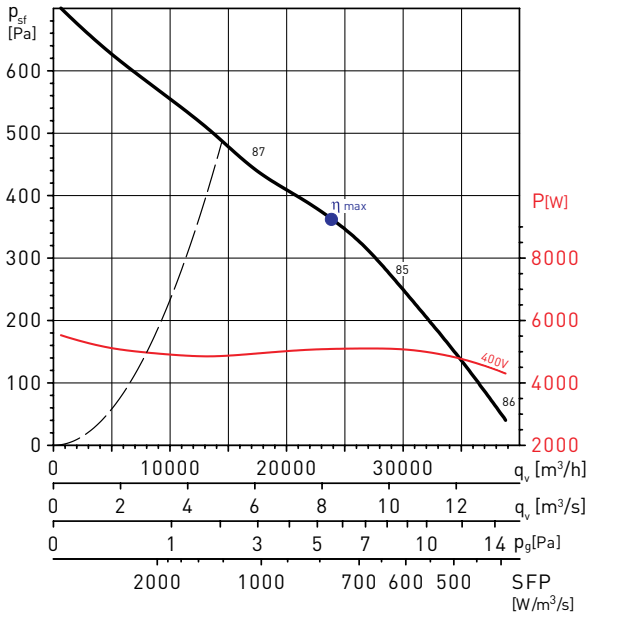

MC*	EC*	VSD*	SR*	η[%]*	N*	[кВт]	[м³/ч]	[Па]	[RPM]
A	Static	No	1	47,6	49,5	5,076	23915	364	1421

* Для расшифровки сокращений смотрите пример рабочей характеристики.

HCFT/4-1000/H

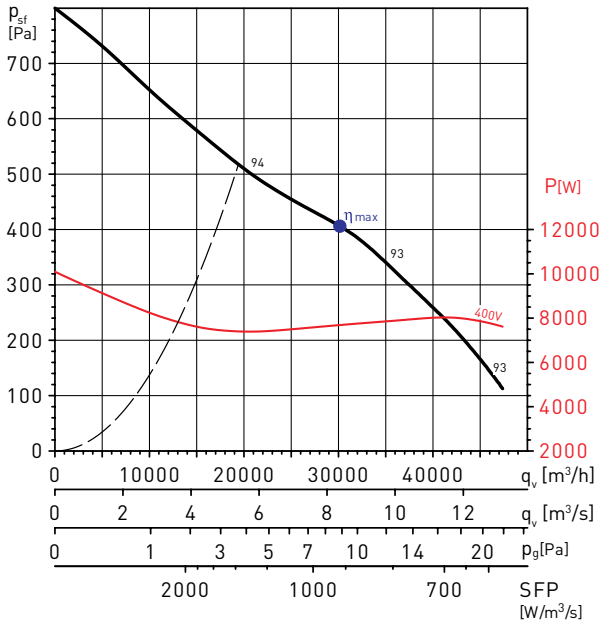

MC*	EC*	VSD*	SR*	η[%]*	N*	[кВт]	[м³/ч]	[Па]	[RPM]
A	Static	No	1	44,4	45,1	7,706	30194	408	1438

* Для расшифровки сокращений смотрите пример рабочей характеристики.

РАБОЧИЕ ХАРАКТЕРИСТИКИ - 6-ти полюсные электродвигатели

HCFB/6-315/H

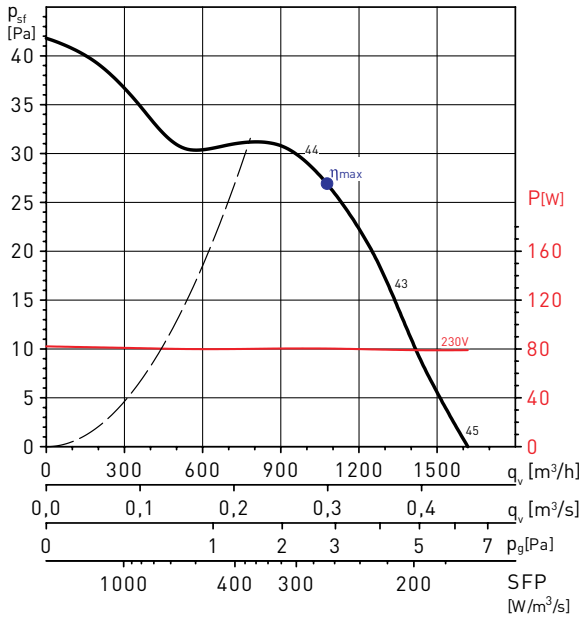

HCFB/6-355/H

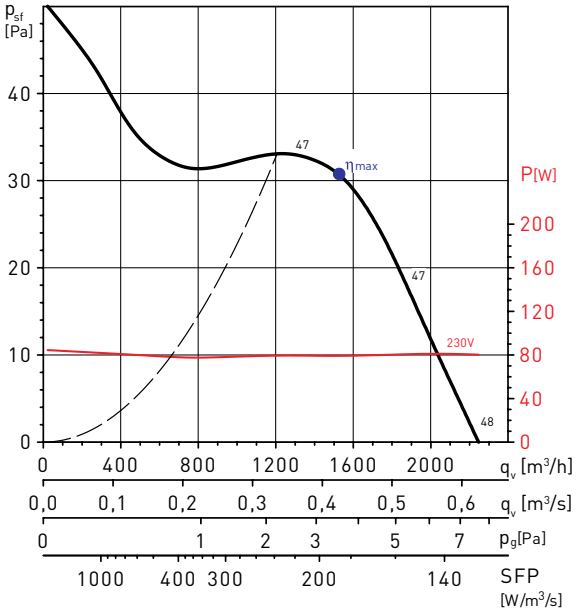

HCFB/6-400/H

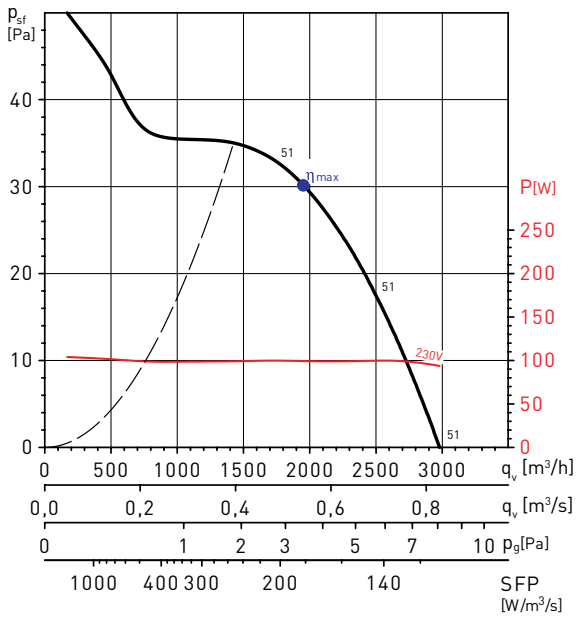

HCFB/6-450/H

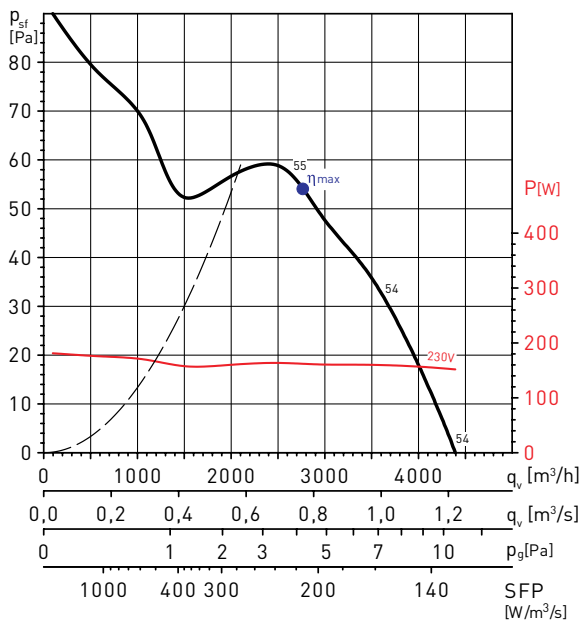

MC*	EC*	VSD*	SR*	η[%]*	N*	[кВт]	[м³/ч]	[Па]	[RPM]
A	Static	No	1	25,1	36,4	0,162	2752	53	875

* Для расшифровки сокращений смотрите пример рабочей характеристики.

РАБОЧИЕ ХАРАКТЕРИСТИКИ - 6-ти полюсные электродвигатели

HCFB/6-500/H

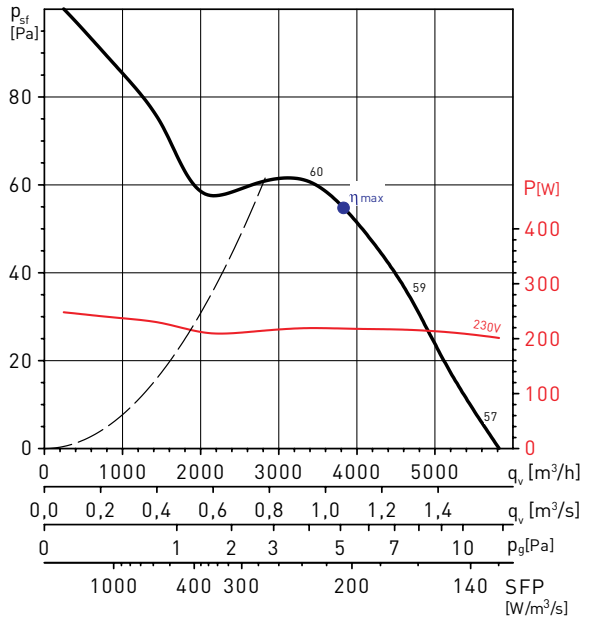

MC*	EC*	VSD*	SR*	η[%]*	N*	[кВт]	[м³/ч]	[Па]	[RPM]
A	Static	No	1	26,5	37,0	0,218	3814	55	881

* Для расшифровки сокращений смотрите пример рабочей характеристики.

HCFB/6-560/H

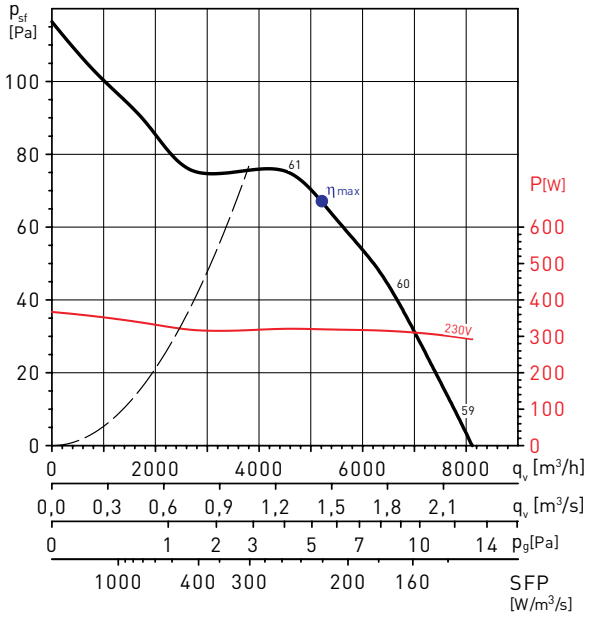

MC*	EC*	VSD*	SR*	η[%]*	N*	[кВт]	[м³/ч]	[Па]	[RPM]
A	Static	No	1	30,1	39,6	0,319	5181	67	880

* Для расшифровки сокращений смотрите пример рабочей характеристики.

HCFB/6-630/H

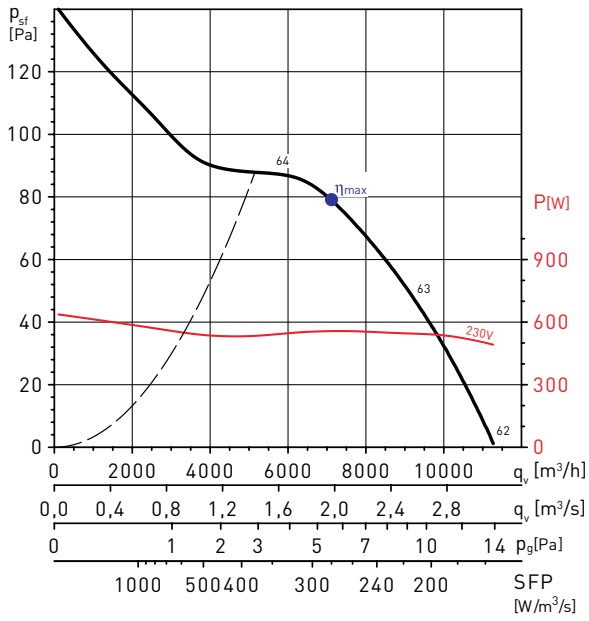

MC*	EC*	VSD*	SR*	η[%]*	N*	[кВт]	[м³/ч]	[Па]	[RPM]
A	Static	No	1	28,2	36,1	0,558	7122	80	895

* Для расшифровки сокращений смотрите пример рабочей характеристики.

HCFT/6-355/H

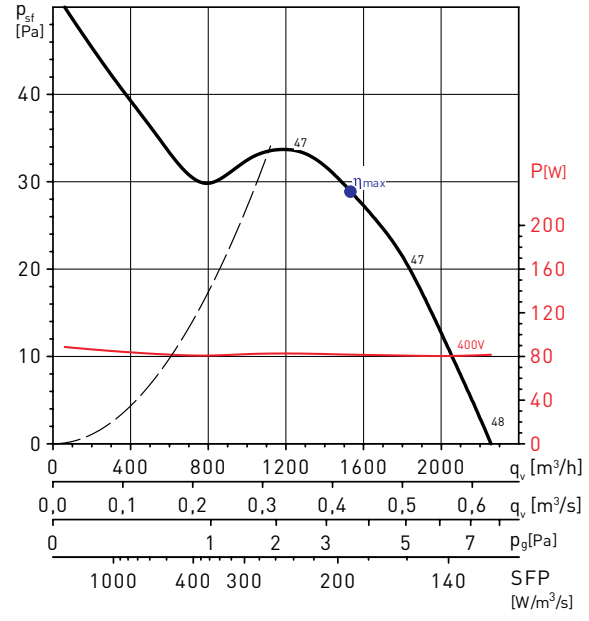

РАБОЧИЕ ХАРАКТЕРИСТИКИ - 6-ти полюсные электродвигатели

HCFT/6-400/H

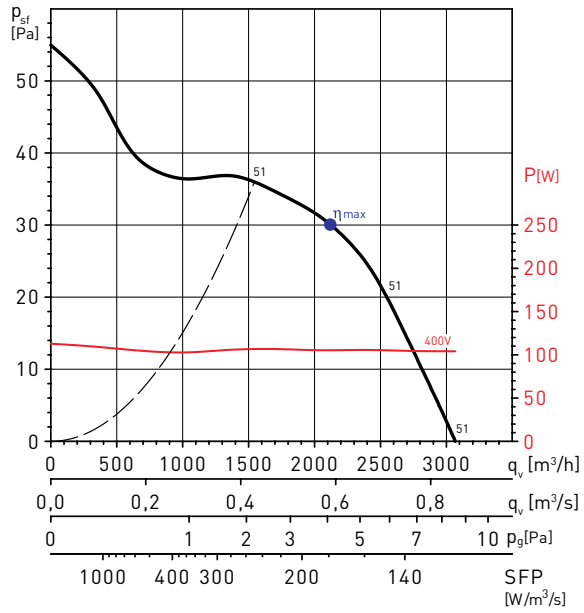

HCFT/6-450/H

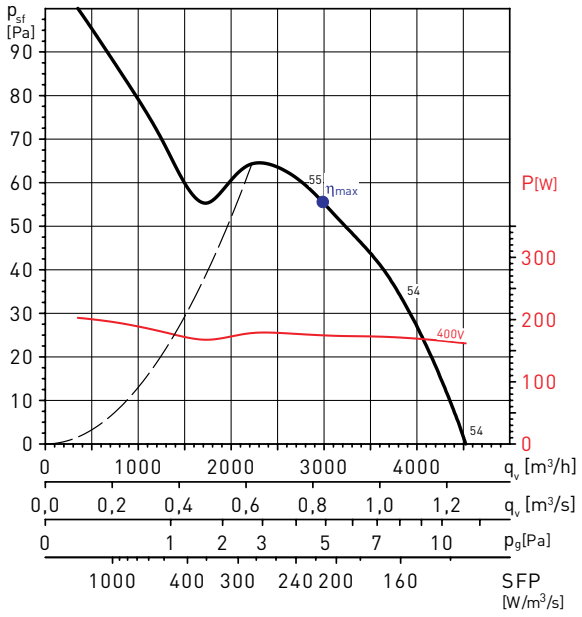

MC*	EC*	VSD*	SR*	η[%]*	N*	[кВт]	[м³/ч]	[Па]	[RPM]
A	Static	No	1	26,3	37,4	0,174	2973	55	938

* Для расшифровки сокращений смотрите пример рабочей характеристики.

HCFT/6-500/H

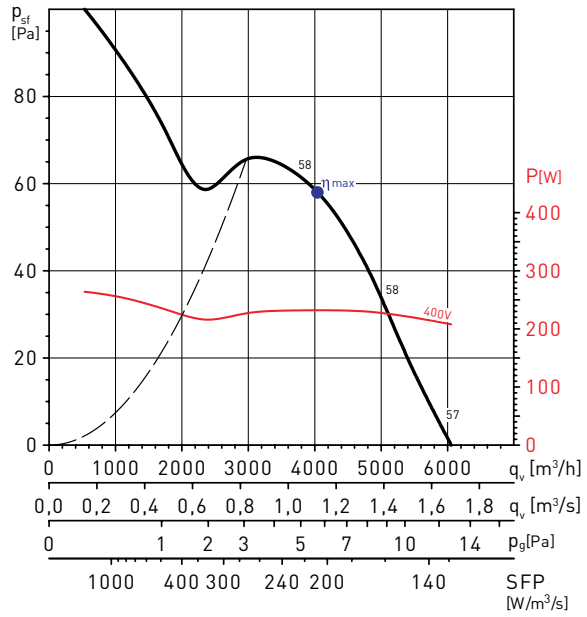

MC*	EC*	VSD*	SR*	η[%]*	N*	[кВт]	[м³/ч]	[Па]	[RPM]
A	Static	No	1	28,0	38,2	0,232	4035	58	906

* Для расшифровки сокращений смотрите пример рабочей характеристики.

HCFT/6-560/H

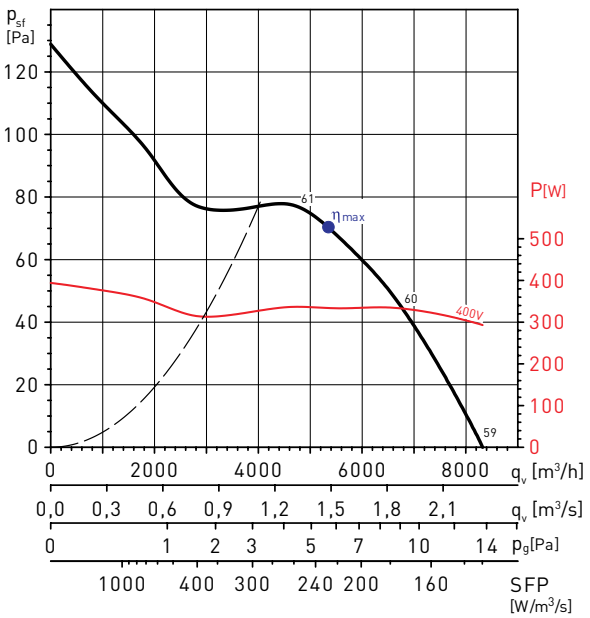

MC*	EC*	VSD*	SR*	η[%]*	N*	[кВт]	[м³/ч]	[Па]	[RPM]
A	Static	No	1	31,2	40,5	0,333	5333	70	905

* Для расшифровки сокращений смотрите пример рабочей характеристики.

РАБОЧИЕ ХАРАКТЕРИСТИКИ - 6-ти полюсные электродвигатели

HCFT/6-630/H

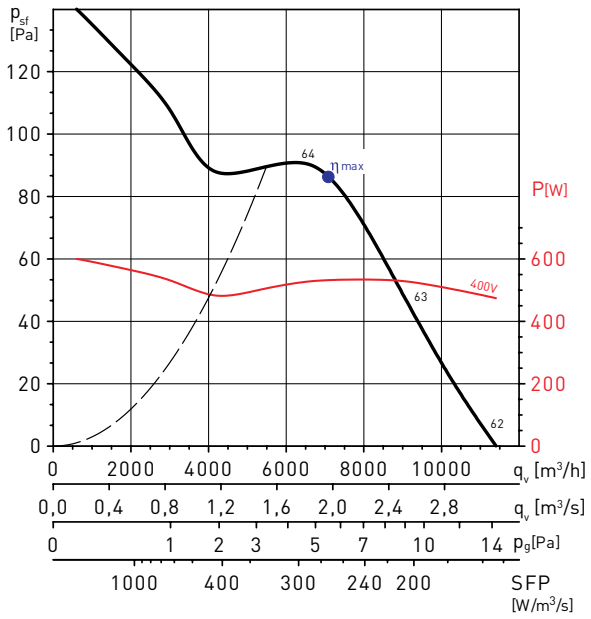

MC*	EC*	VSD*	SR*	η[%]*	N*	[кВт]	[м³/ч]	[Па]	[RPM]
A	Static	No	1	31,9	40,0	0,531	7080	86	904

* Для расшифровки сокращений смотрите пример рабочей характеристики.

HCFT/6-710/H

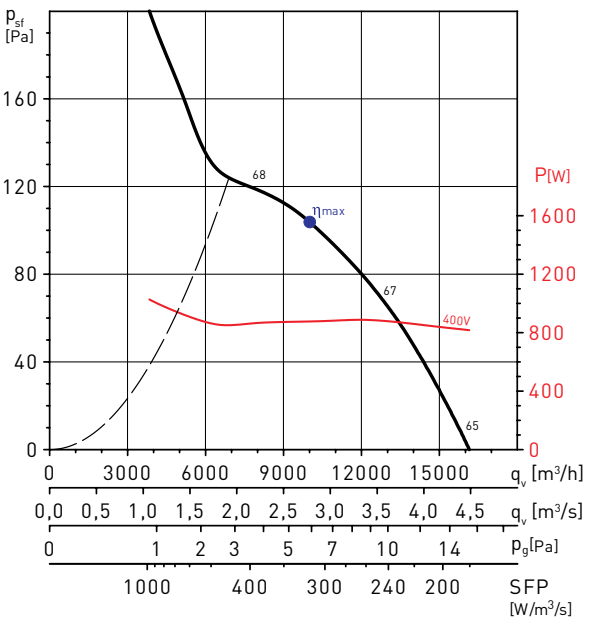

MC*	EC*	VSD*	SR*	η[%]*	N*	[кВт]	[м³/ч]	[Па]	[RPM]
A	Static	No	1	32,9	39,6	0,876	9992	104	949

* Для расшифровки сокращений смотрите пример рабочей характеристики.

HCFT/6-800/L

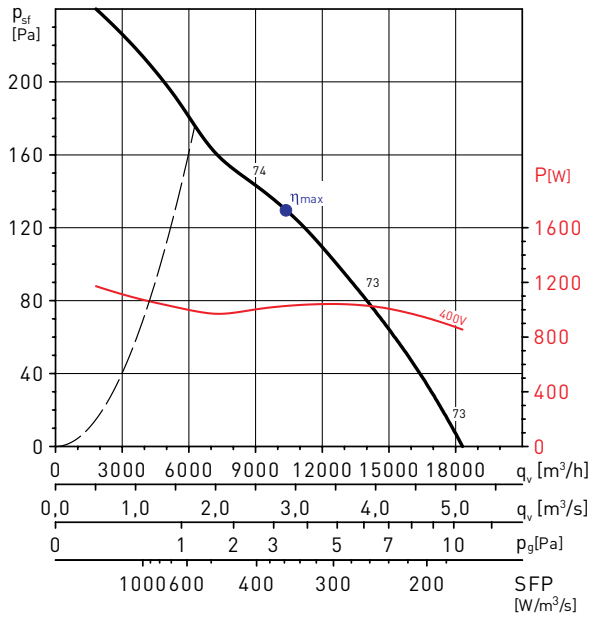

MC*	EC*	VSD*	SR*	η[%]*	N*	[кВт]	[м³/ч]	[Па]	[RPM]
A	Static	No	1	36,4	42,7	1,028	10372	130	922

* Для расшифровки сокращений смотрите пример рабочей характеристики.

HCFT/6-800/H

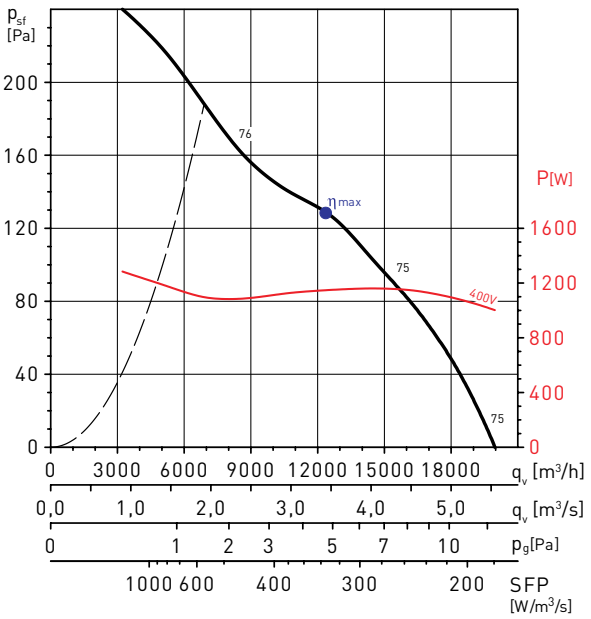

MC*	EC*	VSD*	SR*	η[%]*	N*	[кВт]	[м³/ч]	[Па]	[RPM]
A	Static	No	1	38,7	44,7	1,147	12360	129	931

* Для расшифровки сокращений смотрите пример рабочей характеристики.

РАБОЧИЕ ХАРАКТЕРИСТИКИ - 6-ти полюсные электродвигатели

HCFT/6-900/L

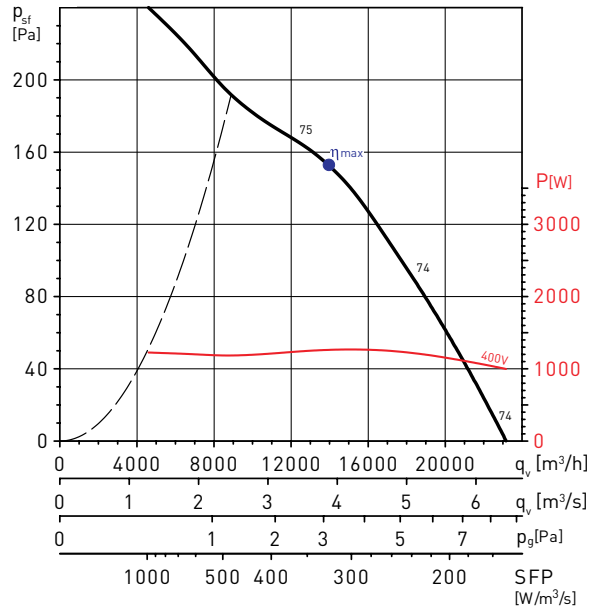

MC*	EC*	VSD*	SR*	η[%]*	N*	[кВт]	[м³/ч]	[Па]	[RPM]
A	Static	No	1	47,1	52,8	1,260	13960	153	954

* Для расшифровки сокращений смотрите пример рабочей характеристики.

HCFT/6-900/H

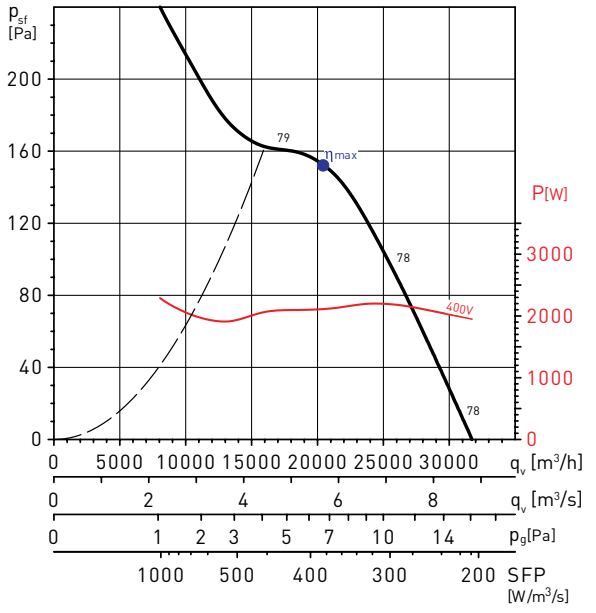

MC*	EC*	VSD*	SR*	η[%]*	N*	[кВт]	[м³/ч]	[Па]	[RPM]
A	Static	No	1	41,2	45,5	2,107	20461	153	947

* Для расшифровки сокращений смотрите пример рабочей характеристики.

HCFT/6-1000/L

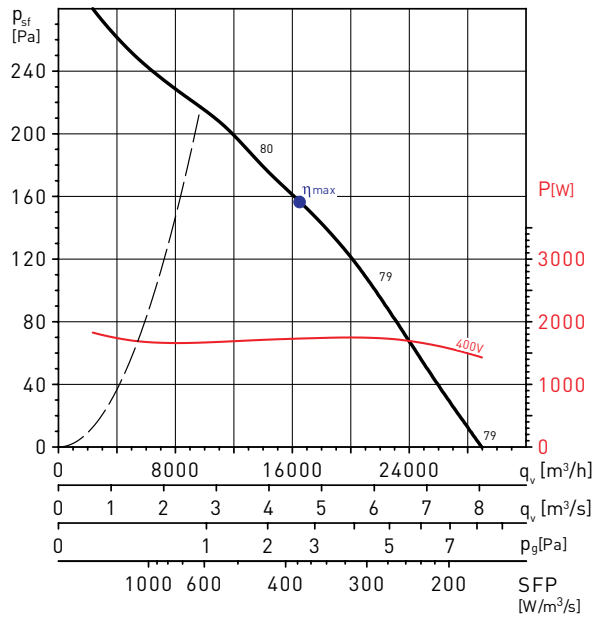

MC*	EC*	VSD*	SR*	η[%]*	N*	[кВт]	[м³/ч]	[Па]	[RPM]
A	Static	No	1	41,6	46,4	1,733	16522	157	926

* Для расшифровки сокращений смотрите пример рабочей характеристики.

HCFT/6-1000/H

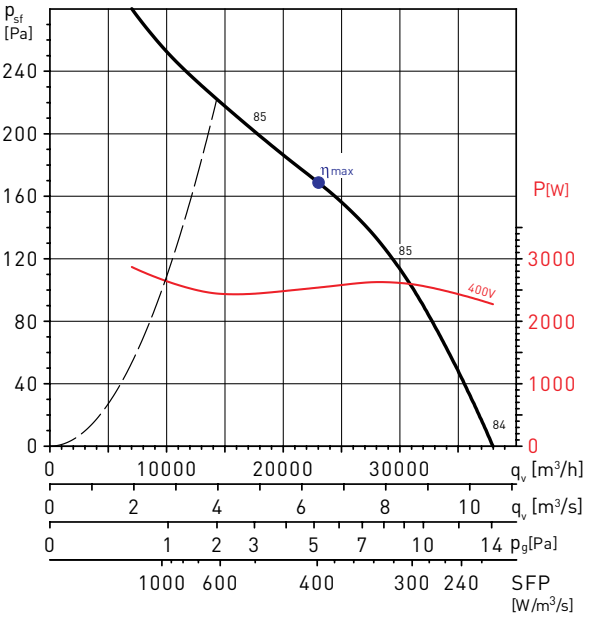

MC*	EC*	VSD*	SR*	η[%]*	N*	[кВт]	[м³/ч]	[Па]	[RPM]
A	Static	No	1	42,6	46,4	2,536	22959	169	931

* Для расшифровки сокращений смотрите пример рабочей характеристики.

РАБОЧИЕ ХАРАКТЕРИСТИКИ - 4-х полюсные электродвигатели

HCBB/4-250/H

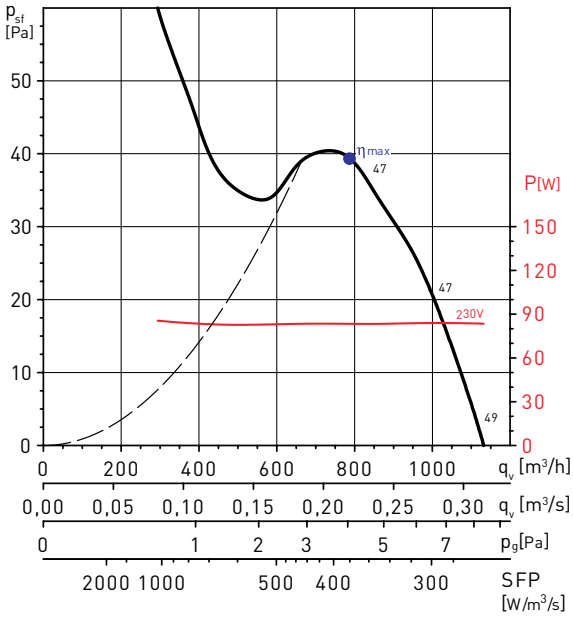

HCBB/4-315/H

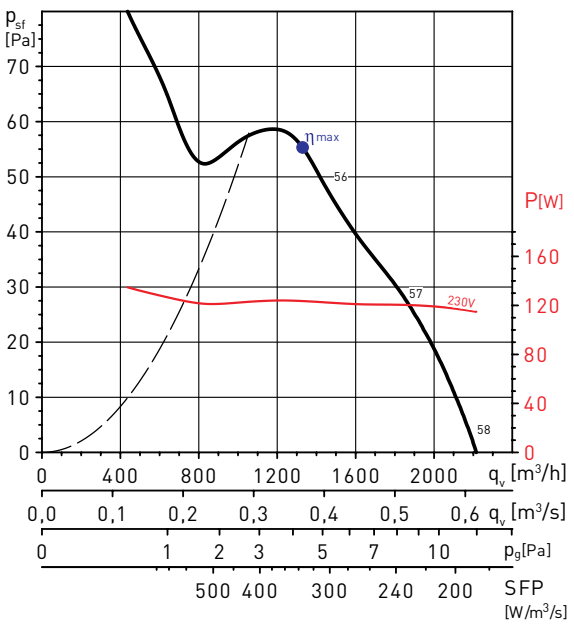

HCBB/4-355/H

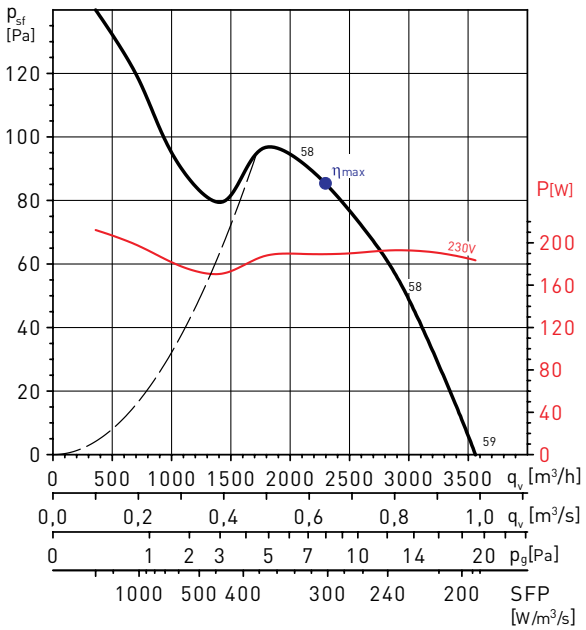

MC*	EC*	VSD*	SR*	η[%]*	N*	[кВт]	[м³/ч]	[Па]	[RPM]
A	Static	No	1	28,5	39,4	0,189	2285	85	1377

* Для расшифровки сокращений смотрите пример рабочей характеристики.

HCBB/4-400/H

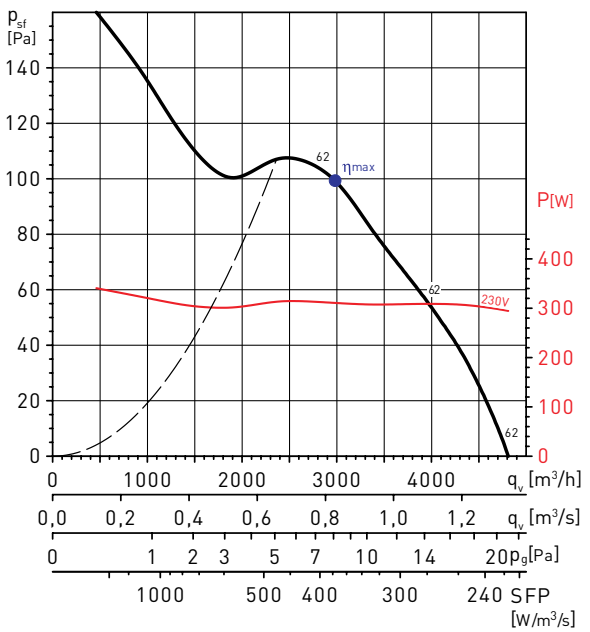

MC*	EC*	VSD*	SR*	η[%]*	N*	[кВт]	[м³/ч]	[Па]	[RPM]
A	Static	No	1	26,5	36,0	0,311	2983	99	1338

* Для расшифровки сокращений смотрите пример рабочей характеристики.

РАБОЧИЕ ХАРАКТЕРИСТИКИ - 4-х полюсные электродвигатели

HCBB/4-450/H

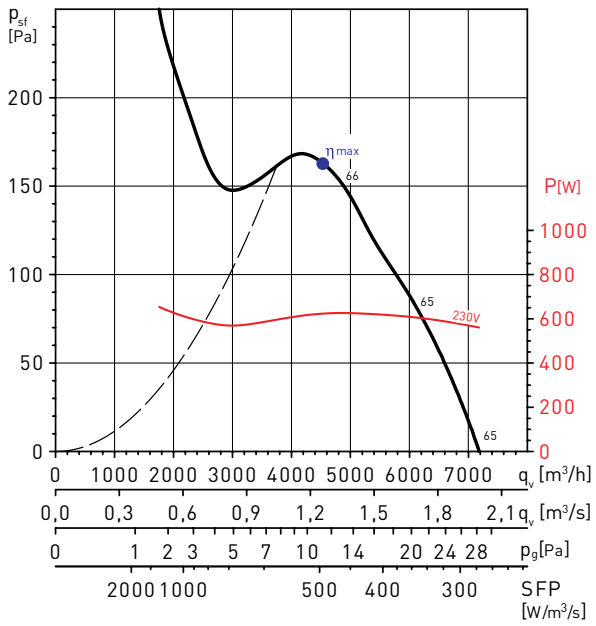

MC*	EC*	VSD*	SR*	η[%]*	N*	[кВт]	[м³/ч]	[Па]	[RPM]
A	Static	No	1	33,2	40,8	0,623	4538	164	1390

* Для расшифровки сокращений смотрите пример рабочей характеристики.

HCBB/4-500/H

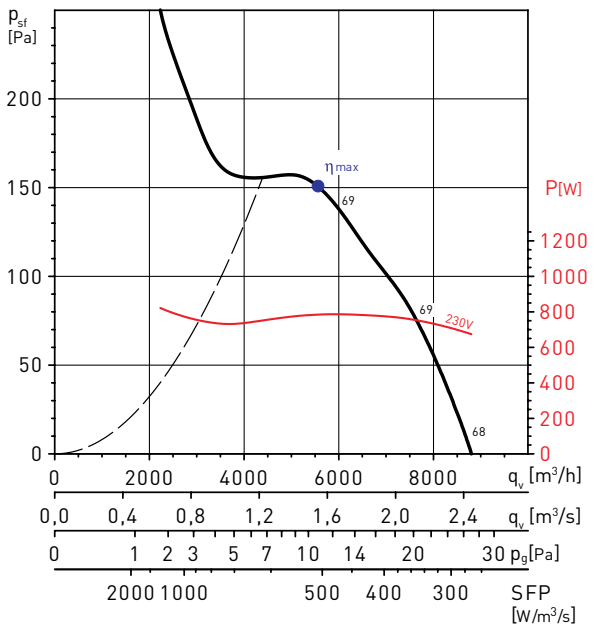

MC*	EC*	VSD*	SR*	η[%]*	N*	[кВт]	[м³/ч]	[Па]	[RPM]
A	Static	No	1	29,7	36,7	0,785	5574	151	1319

* Для расшифровки сокращений смотрите пример рабочей характеристики.

HCBB/4-560/H

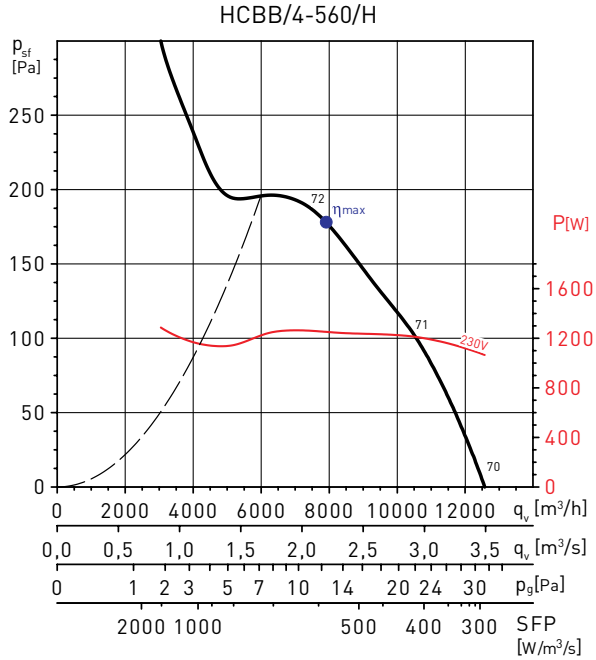

MC*	EC*	VSD*	SR*	η[%]*	N*	[кВт]	[м³/ч]	[Па]	[RPM]
A	Static	No	1	31,3	37,0	1,250	7918	178	1321

* Для расшифровки сокращений смотрите пример рабочей характеристики.

HCBB/4-630/H

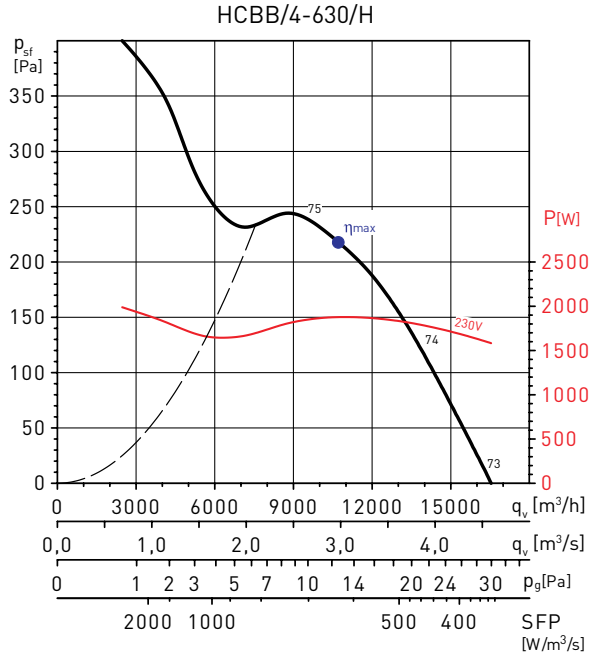

MC*	EC*	VSD*	SR*	η[%]*	N*	[кВт]	[м³/ч]	[Па]	[RPM]
A	Static	No	1	34,6	39,2	1,878	10716	218	1305

* Для расшифровки сокращений смотрите пример рабочей характеристики.

РАБОЧИЕ ХАРАКТЕРИСТИКИ - 4-х полюсные электродвигатели

HCBT/4-250/H

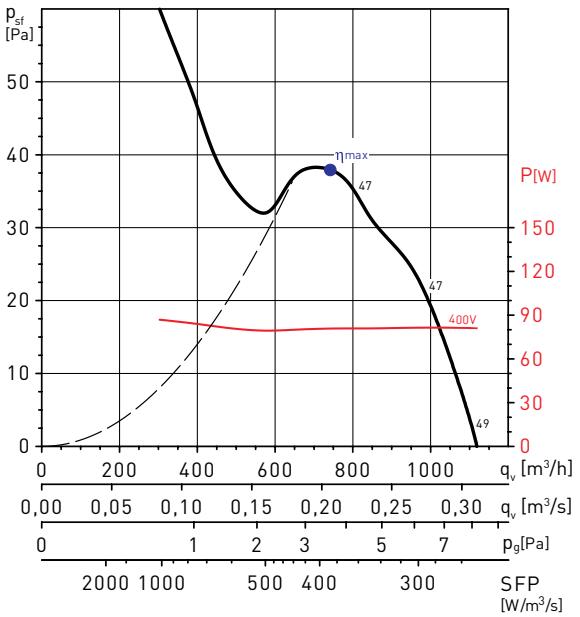

HCBT/4-315/H

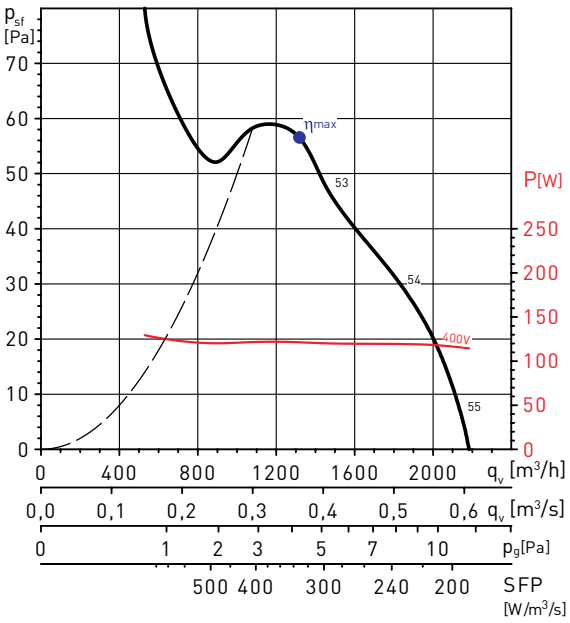

HCBT/4-355/H

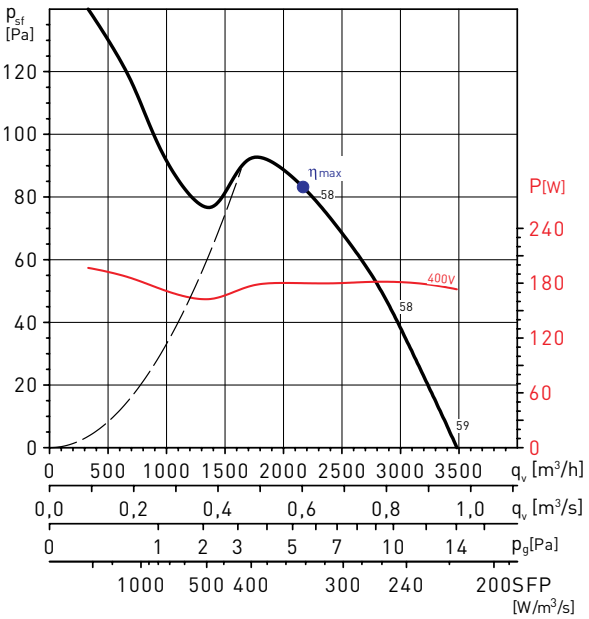

HCBT/4-400/H

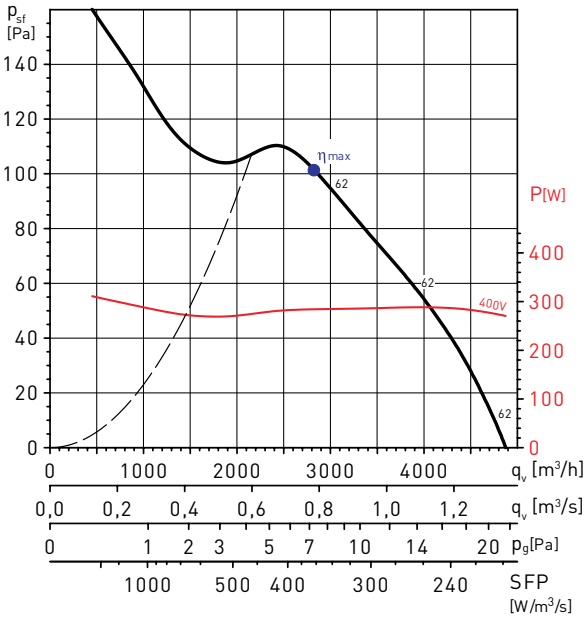

MC*	EC*	VSD*	SR*	η[%]*	N*	[кВт]	[м³/ч]	[Па]	[RPM]
A	Static	No	1	27,6	38,6	0,180	2159	83	1355

* Для расшифровки сокращений смотрите пример рабочей характеристики.

MC*	EC*	VSD*	SR*	η[%]*	N*	[кВт]	[м³/ч]	[Па]	[RPM]
A	Static	No	1	27,9	37,7	0,284	2824	101	1302

* Для расшифровки сокращений смотрите пример рабочей характеристики.

РАБОЧИЕ ХАРАКТЕРИСТИКИ - 4-х полюсные электродвигатели

HCBT/4-450/H

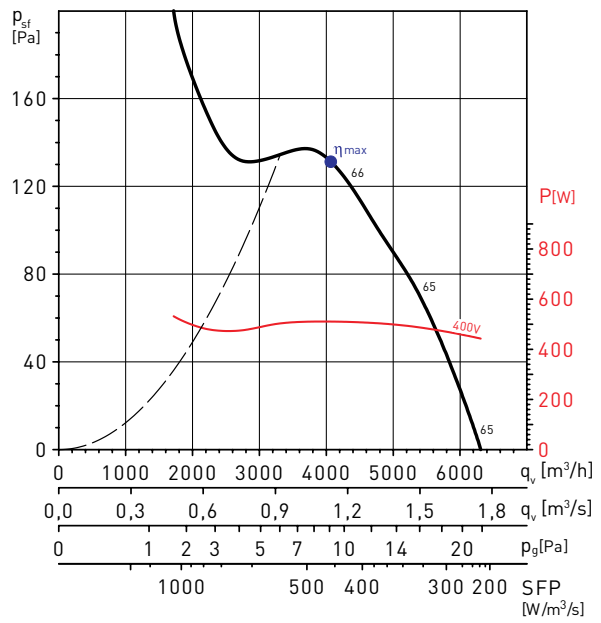

MC*	EC*	VSD*	SR*	η[%]*	N*	[кВт]	[м³/ч]	[Па]	[RPM]
A	Static	No	1	29,0	37,2	0,510	4069	132	1310

* Для расшифровки сокращений смотрите пример рабочей характеристики.

HCBT/4-500/H

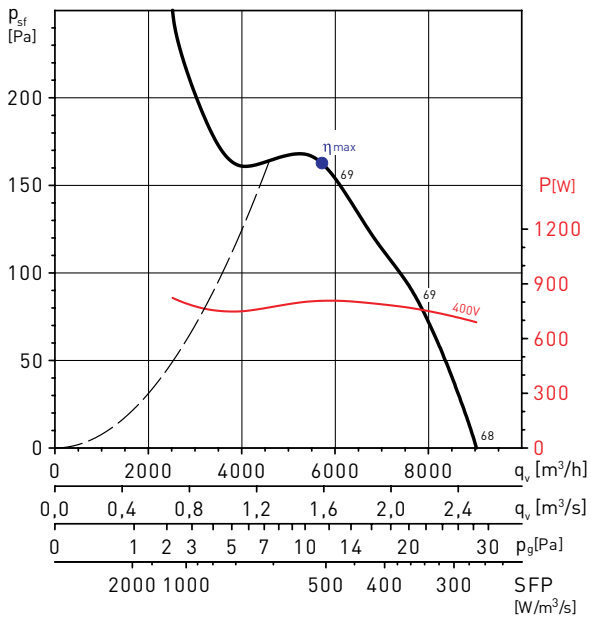

MC*	EC*	VSD*	SR*	η[%]*	N*	[кВт]	[м³/ч]	[Па]	[RPM]
A	Static	No	1	31,9	38,8	0,808	5722	163	1357

* Для расшифровки сокращений смотрите пример рабочей характеристики.

HCBT/4-560/H

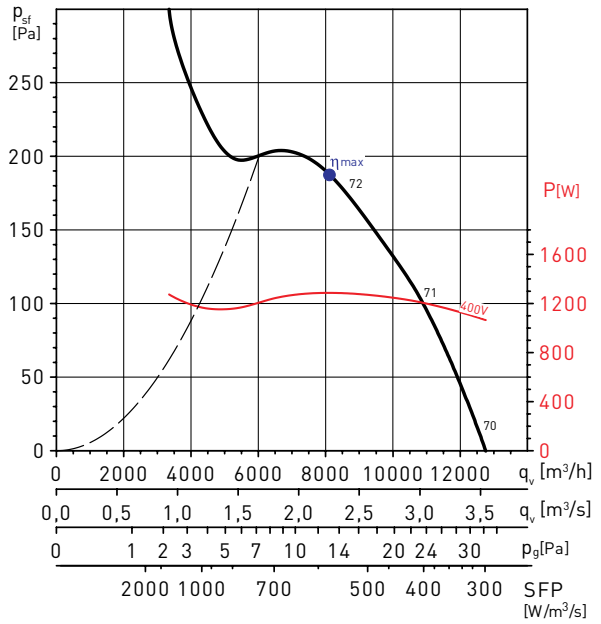

MC*	EC*	VSD*	SR*	η[%]*	N*	[кВт]	[м³/ч]	[Па]	[RPM]
A	Static	No	1	32,8	38,4	1,287	8117	188	1349

* Для расшифровки сокращений смотрите пример рабочей характеристики.

HCBT/4-630/H

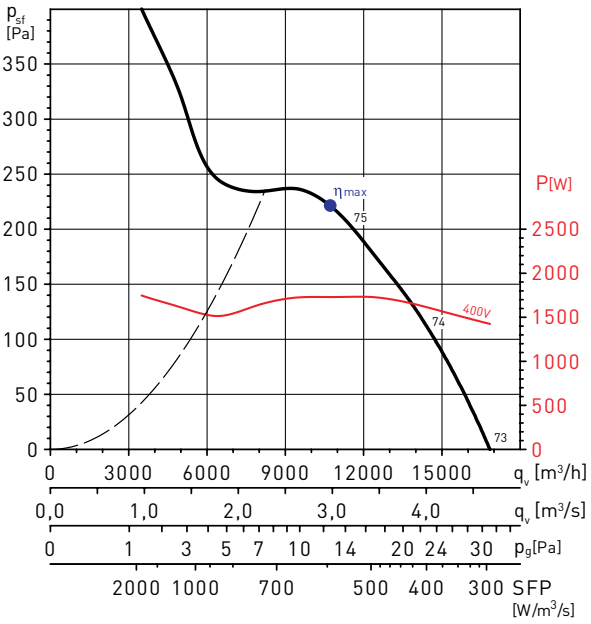

MC*	EC*	VSD*	SR*	η[%]*	N*	[кВт]	[м³/ч]	[Па]	[RPM]
A	Static	No	1	38,1	42,9	1,731	10708	222	1355

* Для расшифровки сокращений смотрите пример рабочей характеристики.

РАБОЧИЕ ХАРАКТЕРИСТИКИ - 4-х полюсные электродвигатели

HCBT/4-710/H

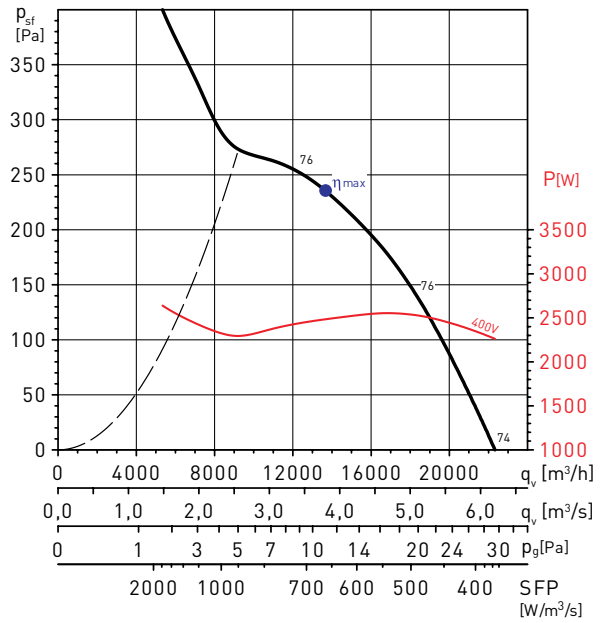

MC*	EC*	VSD*	SR*	η[%]*	N*	[кВт]	[м³/ч]	[Па]	[RPM]
A	Static	No	1	35,9	39,7	2,483	13656	235	1326

* Для расшифровки сокращений смотрите пример рабочей характеристики.

HCBT/4-800/L

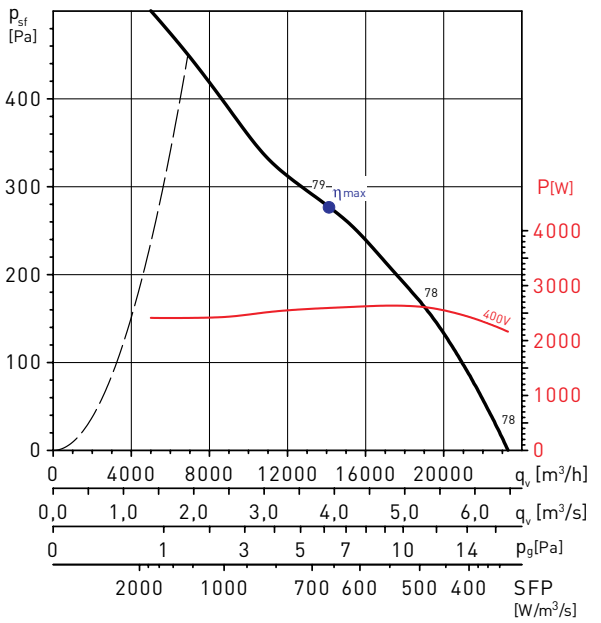

MC*	EC*	VSD*	SR*	η[%]*	N*	[кВт]	[м³/ч]	[Па]	[RPM]
A	Static	No	1	42,2	45,9	2,589	14152	278	1376

* Для расшифровки сокращений смотрите пример рабочей характеристики.

HCBT/4-800/H

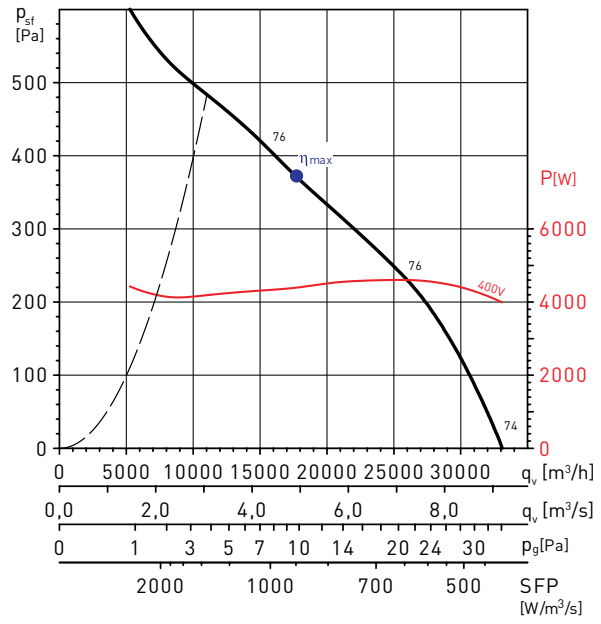

MC*	EC*	VSD*	SR*	η[%]*	N*	[кВт]	[м³/ч]	[Па]	[RPM]
A	Static	No	1	41,7	44,0	4,389	17734	371	1431

* Для расшифровки сокращений смотрите пример рабочей характеристики.

HCBT/4-900/L

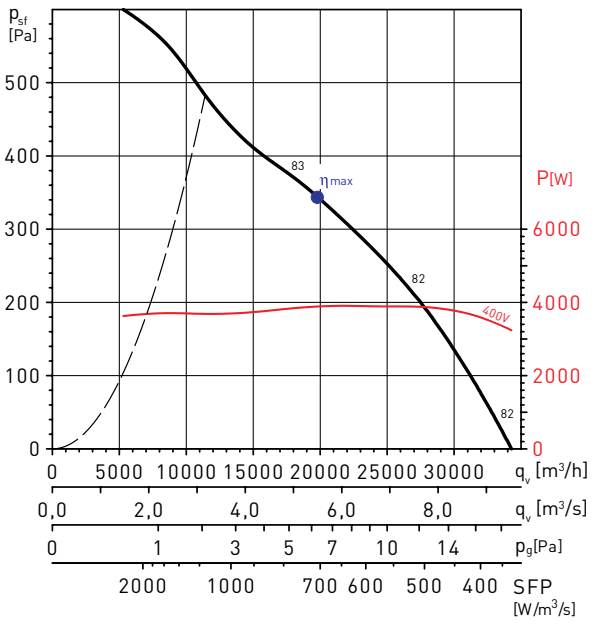

MC*	EC*	VSD*	SR*	η[%]*	N*	[кВт]	[м³/ч]	[Па]	[RPM]
A	Static	No	1	48,6	51,2	3,889	19789	344	1436

* Для расшифровки сокращений смотрите пример рабочей характеристики.

РАБОЧИЕ ХАРАКТЕРИСТИКИ - 4-х полюсные электродвигатели

HCBT/4-900/H

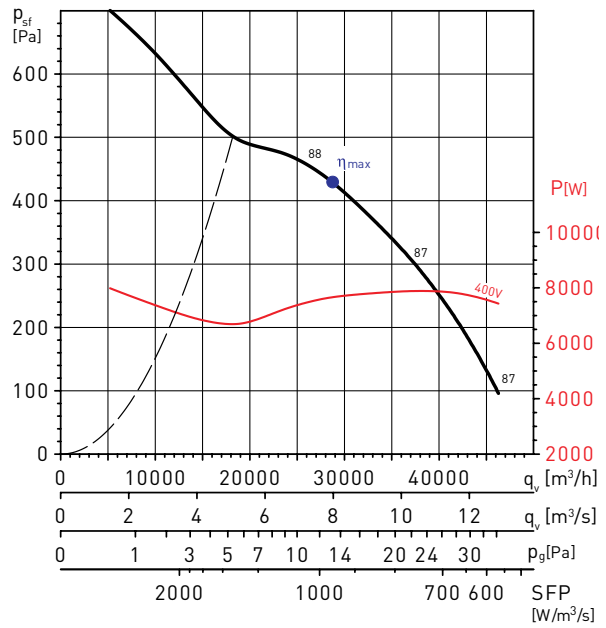

MC*	EC*	VSD*	SR*	η[%]*	N*	[кВт]	[м³/ч]	[Па]	[RPM]
A	Static	No	1	44,7	45,5	7,657	28654	430	1446

* Для расшифровки сокращений смотрите пример рабочей характеристики.

HCBT/4-1000/L

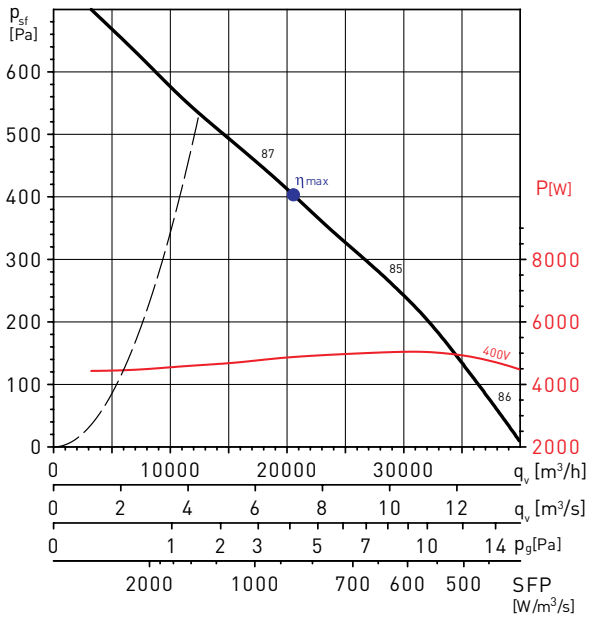

MC*	EC*	VSD*	SR*	η[%]*	N*	[кВт]	[м³/ч]	[Па]	[RPM]
A	Static	No	1	47,2	49,2	4,883	20544	404	1402

* Для расшифровки сокращений смотрите пример рабочей характеристики.

HCBT/4-1000/H

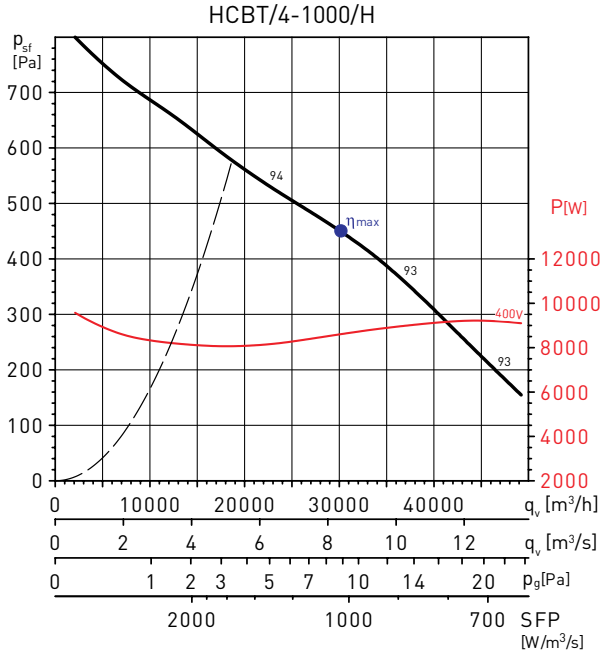

MC*	EC*	VSD*	SR*	η[%]*	N*	[кВт]	[м³/ч]	[Па]	[RPM]
A	Static	No	1	43,7	44,1	8,620	30113	451	1437

* Для расшифровки сокращений смотрите пример рабочей характеристики.

РАБОЧИЕ ХАРАКТЕРИСТИКИ - 6-ти полюсные электродвигатели

HCBB/6-355/H

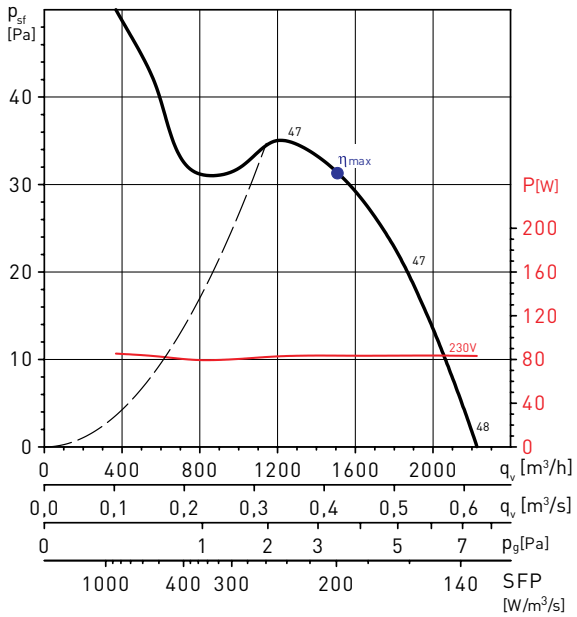

HCBB/6-400/H

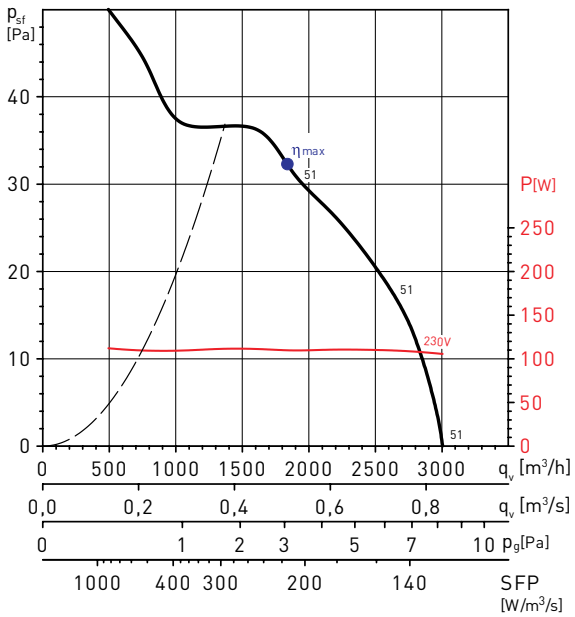

HCBB/6-450/H

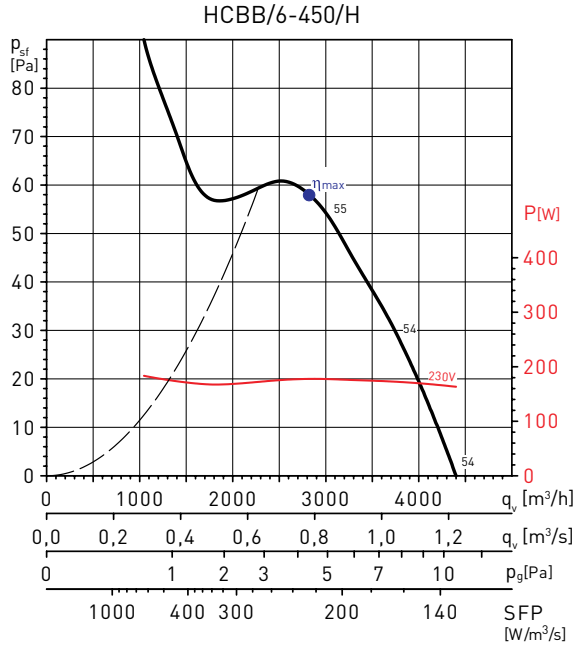

MC*	EC*	VSD*	SR*	η[%]*	N*	[кВт]	[м³/ч]	[Па]	[RPM]
A	Static	No	1	25,7	36,8	0,178	2829	58	839

* Для расшифровки сокращений смотрите пример рабочей характеристики.

HCBB/6-500/H

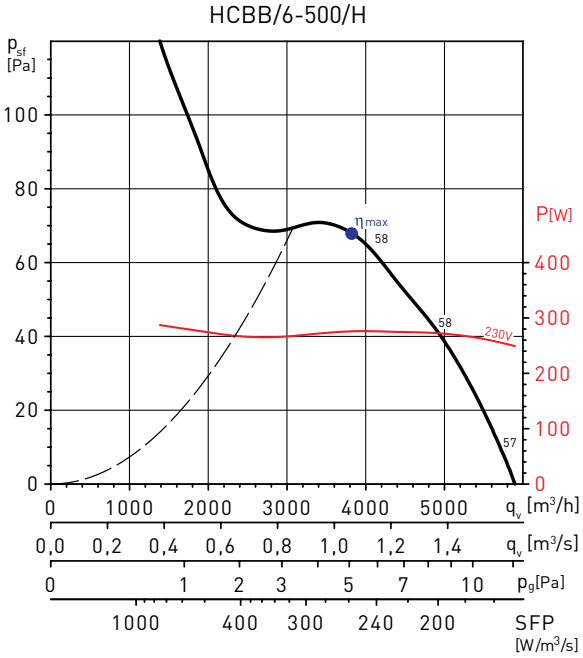

MC*	EC*	VSD*	SR*	η[%]*	N*	[кВт]	[м³/ч]	[Па]	[RPM]
A	Static	No	1	26,1	36,0	0,276	3823	68	885

* Для расшифровки сокращений смотрите пример рабочей характеристики.

РАБОЧИЕ ХАРАКТЕРИСТИКИ - 6-ти полюсные электродвигатели

HCBB/6-560/H

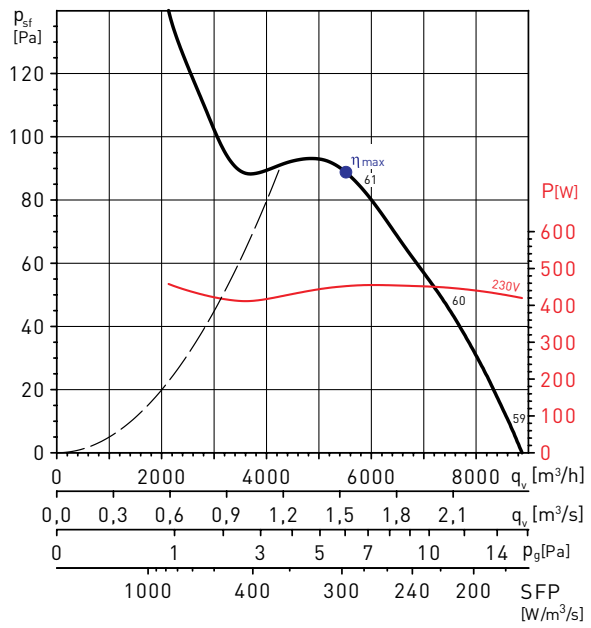

MC*	EC*	VSD*	SR*	η[%]*	N*	[кВт]	[м³/ч]	[Па]	[RPM]
A	Static	No	1	30,0	38,5	0,453	5516	89	890

* Для расшифровки сокращений смотрите пример рабочей характеристики.

HCBB/6-630/H

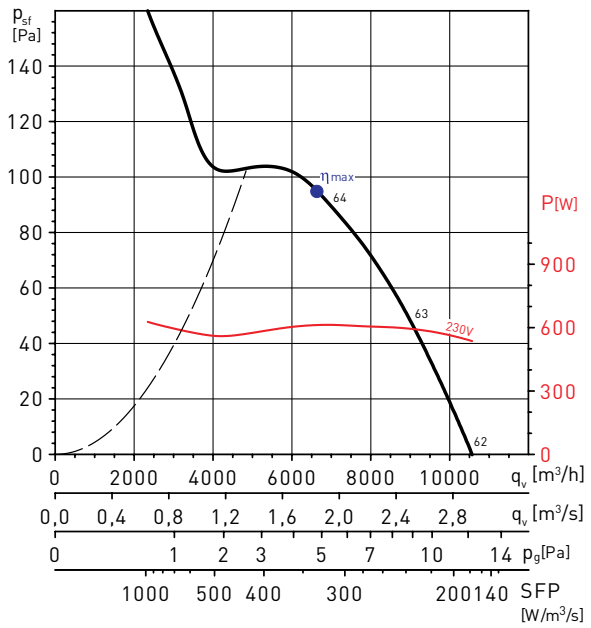

MC*	EC*	VSD*	SR*	η[%]*	N*	[кВт]	[м³/ч]	[Па]	[RPM]
A	Static	No	1	28,5	36,2	0,614	6636	95	876

* Для расшифровки сокращений смотрите пример рабочей характеристики.

HCBT/6-355/H

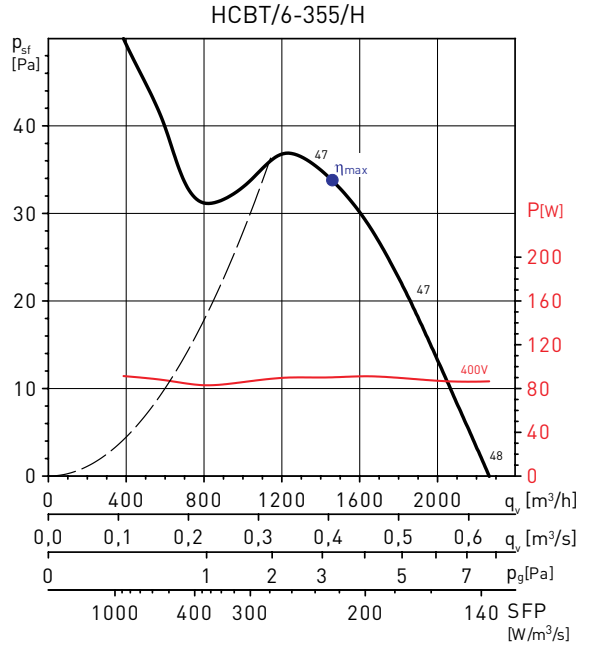

HCBT/6-400/H

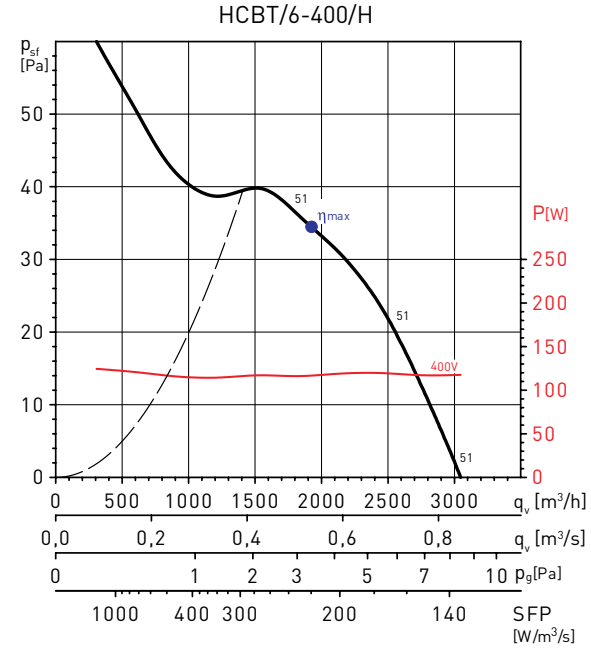

РАБОЧИЕ ХАРАКТЕРИСТИКИ - 6-ти полюсные электродвигатели

HCBT/6-450/H

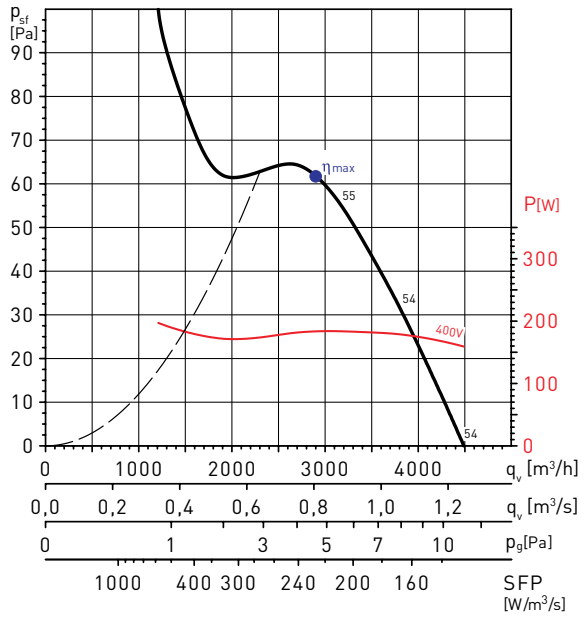

MC*	EC*	VSD*	SR*	η[%]*	N*	[кВт]	[м³/ч]	[Па]	[RPM]
A	Static	No	1	27,2	38,2	0,184	2905	62	928

* Для расшифровки сокращений смотрите пример рабочей характеристики.

HCBT/6-500/H

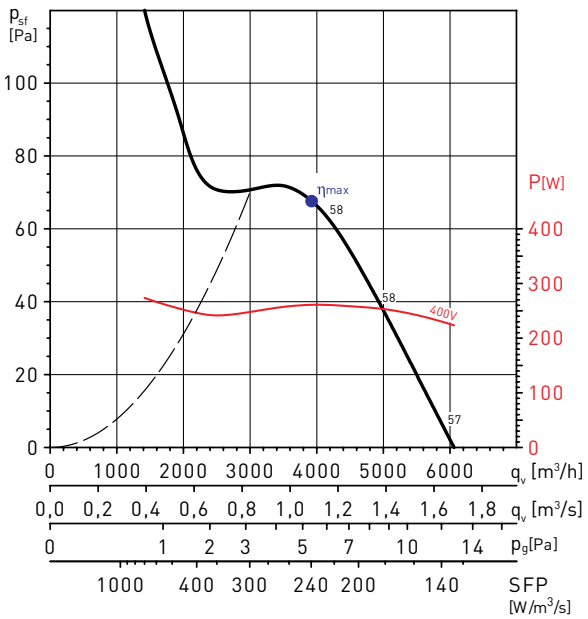

MC*	EC*	VSD*	SR*	η[%]*	N*	[кВт]	[м³/ч]	[Па]	[RPM]
A	Static	No	1	28,2	38,2	0,261	3924	68	883

* Для расшифровки сокращений смотрите пример рабочей характеристики.

HCBT/6-560/H

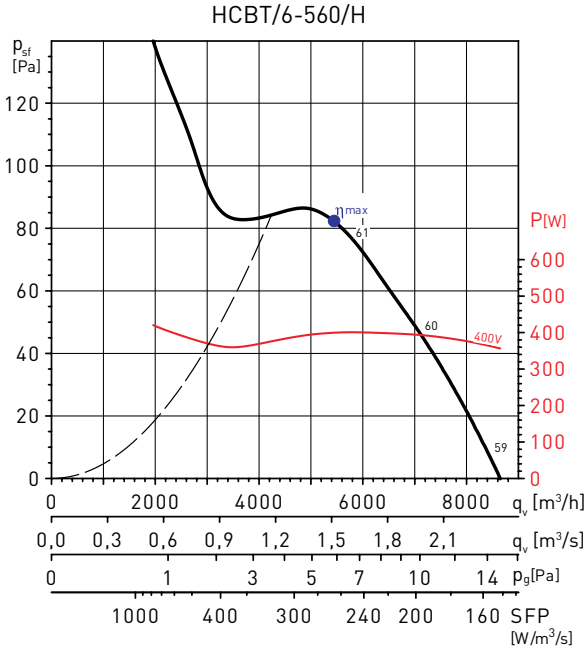

MC*	EC*	VSD*	SR*	η[%]*	N*	[кВт]	[м³/ч]	[Па]	[RPM]
A	Static	No	1	31,2	40,0	0,400	5444	83	876

* Для расшифровки сокращений смотрите пример рабочей характеристики.

HCBT/6-630/H

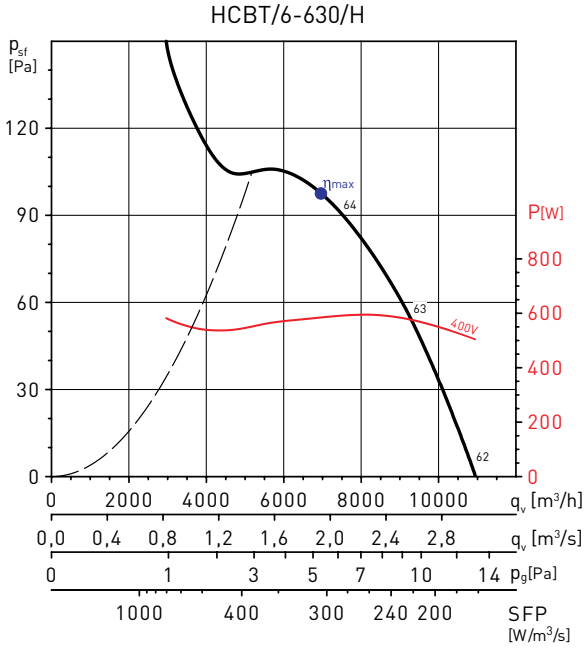

MC*	EC*	VSD*	SR*	η[%]*	N*	[кВт]	[м³/ч]	[Па]	[RPM]
A	Static	No	1	32,3	40,1	0,585	6954	98	889

* Для расшифровки сокращений смотрите пример рабочей характеристики.

РАБОЧИЕ ХАРАКТЕРИСТИКИ - 6-ти полюсные электродвигатели

HCBT/6-710/H

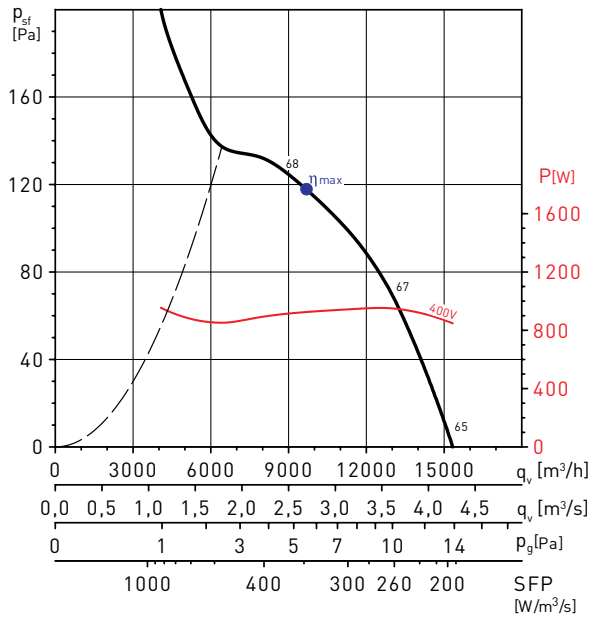

MC*	EC*	VSD*	SR*	η[%]*	N*	[кВт]	[м³/ч]	[Па]	[RPM]
A	Static	No	1	34,2	40,7	0,926	9683	118	946

* Для расшифровки сокращений смотрите пример рабочей характеристики.

HCBT/6-800/L

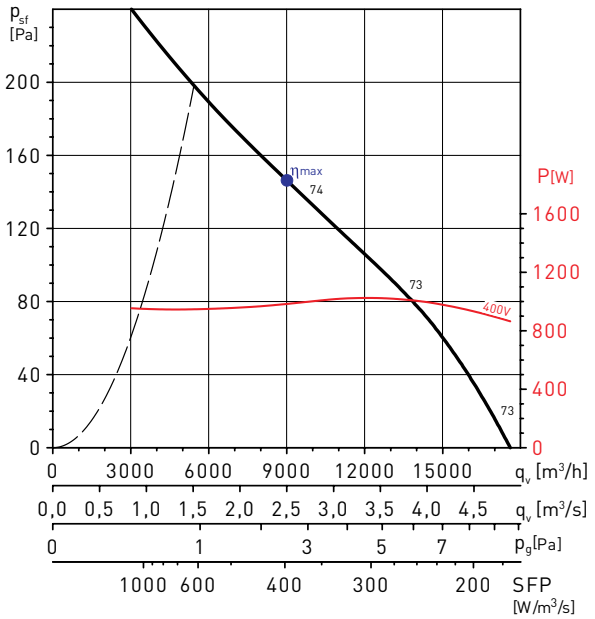

MC*	EC*	VSD*	SR*	η[%]*	N*	[кВт]	[м³/ч]	[Па]	[RPM]
A	Static	No	1	37,2	43,6	0,984	9004	146	927

* Для расшифровки сокращений смотрите пример рабочей характеристики.

HCBT/6-800/H

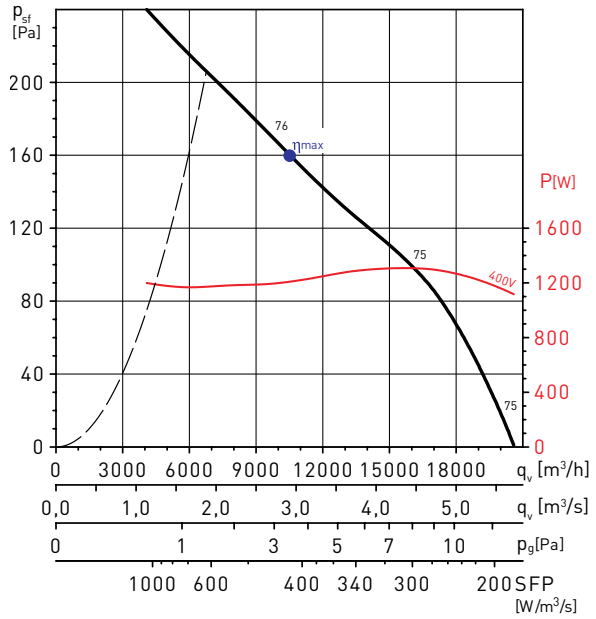

MC*	EC*	VSD*	SR*	η[%]*	N*	[кВт]	[м³/ч]	[Па]	[RPM]
A	Static	No	1	38,8	44,6	1,208	10519	160	923

* Для расшифровки сокращений смотрите пример рабочей характеристики.

HCBT/6-900/L

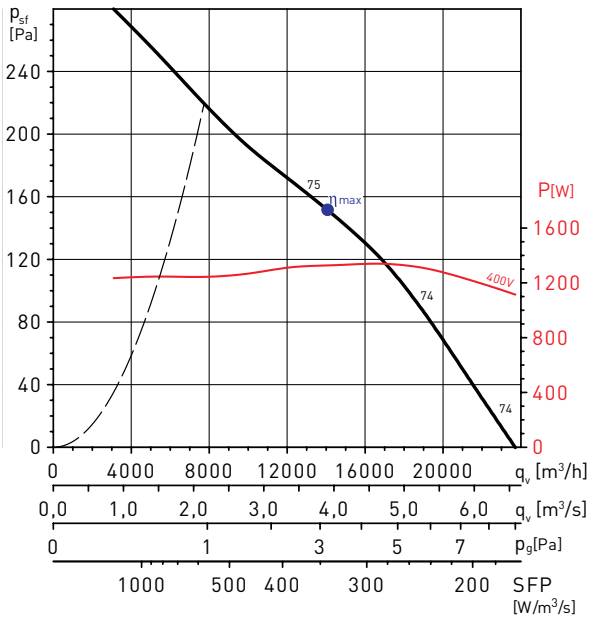

MC*	EC*	VSD*	SR*	η[%]*	N*	[кВт]	[м³/ч]	[Па]	[RPM]
A	Static	No	1	44,6	50,2	1,329	14066	152	953

* Для расшифровки сокращений смотрите пример рабочей характеристики.

РАБОЧИЕ ХАРАКТЕРИСТИКИ - 6-ти полюсные электродвигатели

HCBT/6-900/H

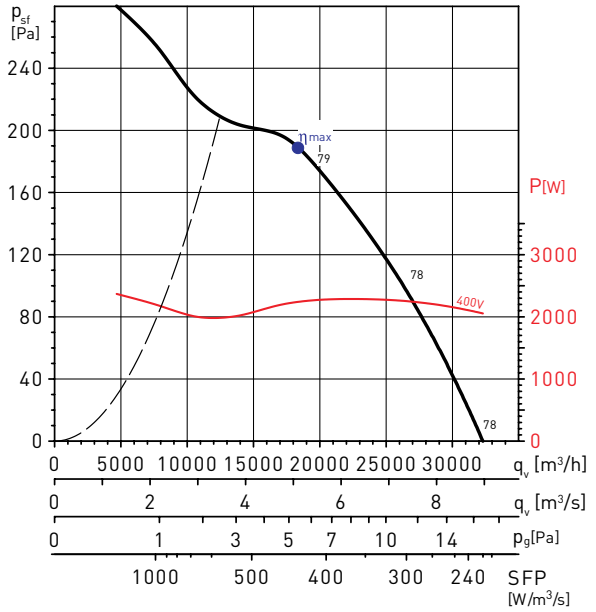

MC*	EC*	VSD*	SR*	η[%]*	N*	[кВт]	[м³/ч]	[Па]	[RPM]
A	Static	No	1	42,8	46,9	2,247	18590	187	943

* Для расшифровки сокращений смотрите пример рабочей характеристики.

HCBT/6-1000/L

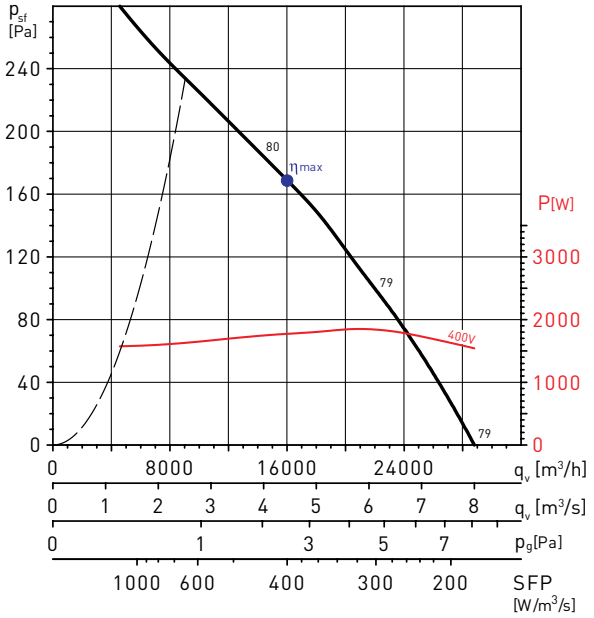

MC*	EC*	VSD*	SR*	η[%]*	N*	[кВт]	[м³/ч]	[Па]	[RPM]
A	Static	No	1	42,4	47,2	1,775	16021	169	927

* Для расшифровки сокращений смотрите пример рабочей характеристики.

HCBT/6-1000/H

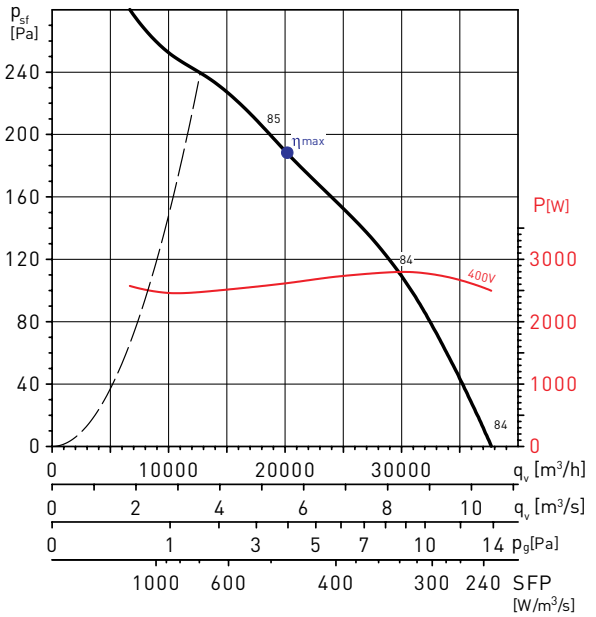

MC*	EC*	VSD*	SR*	η[%]*	N*	[кВт]	[м³/ч]	[Па]	[RPM]
A	Static	No	1	40,3	44,0	2,615	20140	188	929

* Для расшифровки сокращений смотрите пример рабочей характеристики.

ОСЕВЫЕ ВЕНТИЛЯТОРЫ С МОНТАЖНОЙ ПЛАСТИНОЙ
HXBR / HXTR



Осевые вентиляторы с монтажной пластиной серии HXBR / HXTR комплектуются высокоэффективными "серповидными" крыльчатками.
Крыльчатка и электродвигатель закреплены на монтажной пластине при помощи прочной стальной опоры. Со стороны входа воздуха все вентиляторы оснащены защитной решеткой. Вентилятор полностью защищен от коррозии катафоретическим покрытием и черной полиэфирной краской[1].
(1) Модели 800 типоразмера поставляются с неокрашенными крыльчатками.

Электродвигатели
В зависимости от модели, вентиляторы комплектуются 2, 4, 6, 8 или 12 полюсными однофазными или трехфазными электродвигателями.
Класс защиты IP44 (модели от 250 до 355) или IP54 (модели от 400 до 1000), класс изоляции F. Однофазные модели укомплектованы встроенной термозащитой, трехфазные - встроенными термоконтактами, с выводами для подключения к внешнему устройству защиты (поставляется отдельно). Однофазные модели оснащены конденсатором, расположенным в клеммной коробке.
Параметры электропитания:
1ф - 230 В - 50 Гц
3ф - 400 В - 50 Гц
В зависимости от модели, электродвигатели могут иметь возможность регулирования скорости (см. Технические характеристики).

Дополнительная информация
Стандартное направление движения воздуха "A": электродвигатель - крыльчатка.

По запросу
Направление движения воздуха "B": крыльчатка - электродвигатель.



Компактная конструкция
Использование электродвигателей с внешним ротором позволяет уменьшить размеры вентиляторов.



Защита от коррозии
Корпус вентилятора, защитная решетка и опора электродвигателя защищены от коррозии катафоретическим покрытием и полиэфирной краской. Болты изготовлены из нержавеющей стали.



Внешняя клеммная коробка
Внешняя клеммная коробка с кабельным вводом PG-11 (M20: для типоразмеров от 800 до 1000).



Высокоэффективная "серповидная" крыльчатка
Специальная «серповидная» конструкция крыльчатки вентилятора обеспечивает высокие рабочие характеристики при наименьшем уровне шума. Крыльчатки динамически сбалансированы в соответствии с требованиями ISO 1940.

ТЕХНИЧЕСКИЕ ХАРАКТЕРИСТИКИ

Модель	Частота вращения (об/мин)	Макс. потр. мощн. (Вт)	Ток (А)	Уровень звук. давл.* (дБ(А))	Макс. расх. возд. ($м^3$/ч)	Рабочие температуры (°C)		Вес (кг)	Регулятор скорости		Преобразователь частоты	
						мин.	макс.		REB	RMB/T	VFTM	VFKB
Однофазные 2-х полюсные электродвигатели (1ф - 230 В - 50 Гц)												
HXBR/2-200	2780	80	0,4	56	810	-40	+60	4	REB-1	RMB-1,5	–	–
HXBR/2-250	2800	124	0,5	61	1560	-40	+60	7	REB-1	RMB-1,5	–	–
Однофазные 4-х полюсные электродвигатели (1ф - 230 В - 50 Гц)												
HXBR/4-250	1440	42	0,2	47	760	-40	+60	6,5	REB-1	RMB-1,5	–	–
HXBR/4-315	1445	112	0,6	53	1950	-40	+40	7	REB-1	RMB-1,5	–	–
HXBR/4-355	1400	145	0,7	59	2870	-40	+60	7,5	REB-1	RMB-1,5	–	–
HXBR/4-400	1395	268	1,2	61	5080	-40	+65	9	REB-2,5	RMB-1,5	–	–
HXBR/4-450	1390	473	2	64	6820	-40	+50	11,5	REB-2,5	RMB-3,5	–	–
HXBR/4-500	1420	847	3,5	67	8770	-40	+70	16	REB-5	RMB-3,5	–	–
HXBR/4-560	1390	1225	5,1	69	11920	-40	+45	21,5	–	–	–	–
HXBR/4-630	1430	1212	5,3	67	14100	-40	+40	24	–	–	–	–
Однофазные 6-ти полюсные электродвигатели (1ф - 230 В - 50 Гц)												
HXBR/6-400	935	124	0,6	49	3300	-40	+50	9	REB-1	RMB-1,5	–	–
HXBR/6-450	925	138	0,6	53	4370	-40	+70	11,5	REB-1	RMB-1,5	–	–
HXBR/6-500	930	255	1,3	57	5510	-40	+70	16	REB-2,5	RMB-3,5	–	–
HXBR/6-560	915	414	2	60	8140	-40	+65	21,5	REB-2,5	RMB-3,5	–	–
HXBR/6-630	915	587	2,6	61	11380	-40	+40	24	REB-5	RMB-3,5	–	–
Трехфазные 2-х полюсные электродвигатели (3ф - 400 В - 50 Гц)												
HXTR/2-250	2800	112	0,5	61	1530	-40	+60	7	–	–	TRI 0,37	VFKB-45
Трехфазные 4-х полюсные электродвигатели (3ф - 400 В - 50 Гц)												
HXTR/4-250	1475	47	0,4	47	770	-40	+60	6,5	–	RMT-1,5	TRI 0,37	VFKB-45
HXTR/4-315	1450	98	0,3	53	2020	-40	+70	7	–	RMT-1,5	TRI 0,37	VFKB-45
HXTR/4-355	1410	145	0,4	59	2890	-40	+70	7,5	–	RMT-1,5	TRI 0,37	VFKB-45
HXTR/4-400	1380	258	0,5	61	4870	-40	+60	9	–	RMT-1,5	TRI 0,37	VFKB-45
HXTR/4-450	1420	450	0,9	64	6910	-40	+60	11,5	–	RMT-1,5	TRI 0,37	VFKB-45
HXTR/4-500	1410	943	1,9	67	9490	-40	+70	16	–	RMT-2,5	TRI 0,55	VFKB-45
HXTR/4-560	1410	1218	2,4	69	11990	-40	+70	21,5	–	–	TRI 0,75	VFKB-45
HXTR/4-630	1420	1216	2,3	67	13540	-40	+60	24	–	–	TRI 0,75	VFKB-45
Трехфазные 6-ти полюсные электродвигатели (3ф - 400 В - 50 Гц)												
HXTR/6-400	875	123	0,5	52	3610	-40	+70	9	–	RMT-1,5	TRI 0,37	VFKB-45
HXTR/6-450	940	156	0,4	53	4360	-40	+60	11,5	–	RMT-1,5	TRI 0,37	VFKB-45
HXTR/6-500	915	270	0,5	57	5970	-40	+70	16	–	RMT-1,5	TRI 0,37	VFKB-45
HXTR/6-560	915	482	0,9	60	8890	-40	+70	21,5	–	RMT-1,5	TRI 0,37	VFKB-45
HXTR/6-630	895	651	1,2	61	11870	-40	+60	24	–	RMT-1,5	TRI 0,37	VFKB-45
HXTR/6-710	930	1116	2,4	62	15710	-40	+40	27	–	–	TRI 0,75	VFKB-45
HXTR/6-800	920	1910	3,8	63	24380	-40	+50	46	–	–	TRI 1,5	VFKB-45
Трехфазные 8-ми полюсные электродвигатели (3ф - 400 В - 50 Гц)												
HXTR/8-800	650	802	1,5	55	17460	-40	+70	45	–	–	TRI 0,37	VFKB-45
Трехфазные 12-ти полюсные электродвигатели (3ф - 400 В - 50 Гц)												
HXTR/12-800	450	309	0,7	48	12050	-40	+70	43	–	–	TRI 0,37	VFKB-45

*Уровень звукового давления измерен на расстоянии равном трем диаметрам крыльчатки, но не менее 1,5 м от вентилятора, в свободном пространстве.

РАЗМЕРЫ (мм)

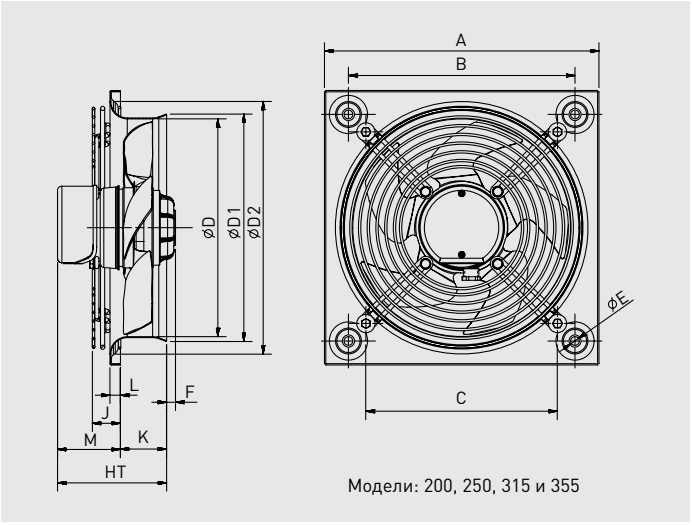

Модели: 200, 250, 315 и 355

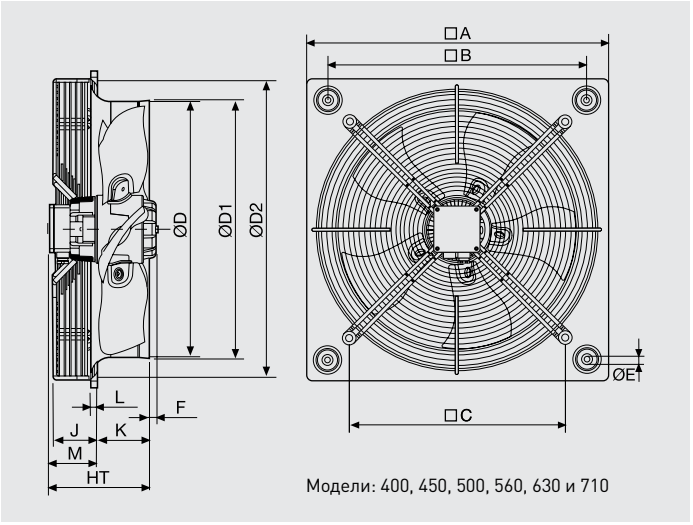

Модели: 400, 450, 500, 560, 630 и 710

Модель	A	B	C	D	D1	D2	E	F						HT		J	K	L	M	
								1 фаза			3 фазы			1 фаза	3 фазы				1 фаза	3 фазы
								/2	/4	/6	/2	/4	/6							
200	312	260	173	200	203	227	4,5	25,5	-	-	-	-	-	100	-	13	46	6	54	-
250	315	260	220	250	261	290	10	10,5	0	-	10,5	0	-	126	126	33	53	12	73	73
315	400	330	280	315	320	365	10	-	0	-	-	0	-	149	149	41	68	12	82	82
355	450	380	315	355	363	411	10	-	0	-	-	0	-	156	156	41	75	12	82	82
400	500	420	355	400	410	464	10	-	12	0	-	0	0	200	176	92	78	12	122	97
450	560	480	400	450	457	522	10	-	0	0	-	0	0	204	179	68	91	12	114	89
500	630	560	450	500	512	572	10	-	13	0	-	13	0	201	176	60	97	12	104	79
560	710	630	510	560	570	649	10	-	20	2	-	20	0	213	188	70	99	12	114	89
630	800	710	580	630	640	730	12	-	25	25	-	25	7	207	182	60	103	12	104	79
710	900	800	637	710	720	810	12	-	-	11	-	-	11	221	206	115	92	17	130	115

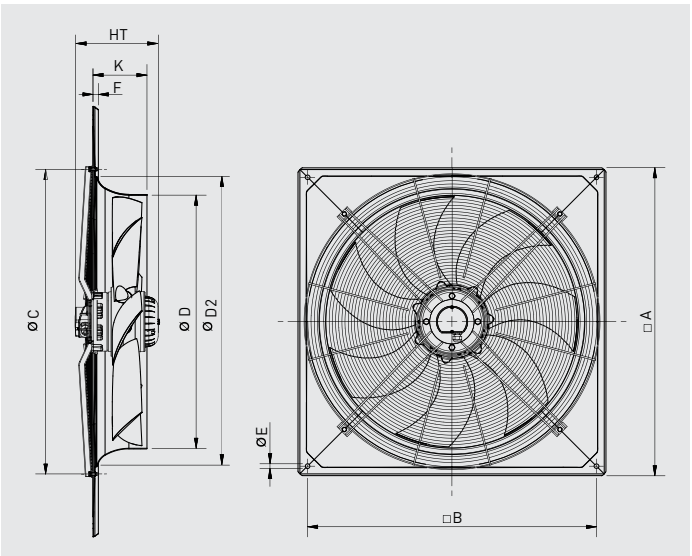

Модель	A	B	C	D	E	F	HT	K
6-800	970	910	960	797	14,5	17	262	170
8-800	970	910	960	797	14,5	17	245	170
12-800	970	910	960	797	14,5	17	467	170

АКУСТИЧЕСКИЕ ХАРАКТЕРИСТИКИ

Уровни звуковой мощности (дБ(A)) в соответствии стандартным октавам средних частот (Гц).

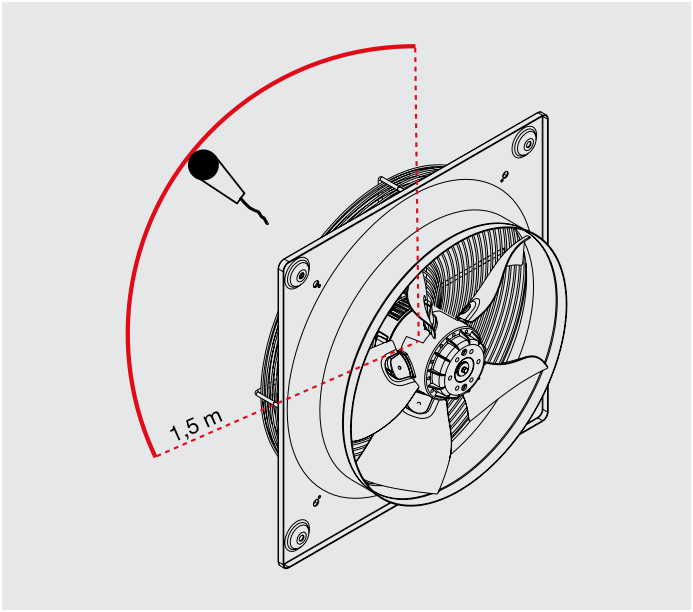

Модель	63	125	250	500	1.000	2.000	4.000	8.000	LwA
2-200	37	42	64	64	65	64	58	49	71
2-250	43	51	66	65	70	71	67	61	76
4-250	29	37	52	51	56	57	53	47	61
4-315	38	50	53	62	62	62	57	47	67
4-355	40	48	56	62	67	66	61	54	71
4-400	40	59	63	69	72	70	64	58	76
4-450	43	61	72	73	73	72	66	61	79
4-500	43	61	69	75	78	74	68	64	81
4-560	51	66	74	78	81	78	72	67	85
4-630	54	70	75	76	79	77	72	66	84
6-400	30	49	53	59	62	60	54	48	66
6-450	32	50	61	62	62	61	55	50	67
6-500	33	51	59	65	68	64	58	54	72
6-560	41	56	64	68	71	68	62	57	75
6-630	48	64	69	70	73	71	66	60	78
6-710	56	63	70	73	76	73	67	63	80
6-800	46	62	68	71	79	75	70	62	82
8-800	38	54	60	63	71	67	62	54	74
12-800	31	47	53	56	64	60	55	47	67

РАБОЧИЕ ХАРАКТЕРИСТИКИ HXBR/HXTR

- q_v: Расход воздуха в м³/ч и м³/с.
- p_{sf}: Статическое давление в Па.
- p_g: Потери давления на защитной решетке (Па).
- SFP: Удельная мощность вентилятора (Вт/м³/с).
- P: Потребляемая мощность (Вт).
- Категория измерения: A.
- Категория эффективности: статическая.
- Эффективность вентилятора без регулирования скорости.
- Данные приведены без учета защитной решетки.
- Характеристики приведены в соответствии с ISO 5801.
- Уровень звукового давления (дБ(A)) измерен на расстоянии равном трем диаметрам крыльчатки, но не менее 1,5 м от вентилятора, в свободном пространстве.

Не выбирайте вентилятор с рабочей точкой, лежащей под черным участком кривой на примере рабочей характеристики. Это нерабочая область вентилятора.
Рабочая область, доступная для подбора, находится под красным участком кривой на примере рабочей характеристики вентилятора.

MC Категория измерения
EC Категория эффективности
VSD Регулятор скорости: есть/нет
SR Удельный коэффициент
η[%] Полная эффективность
N Эффективность
[кВт] Потребляемая мощность (кВт)
[м³/ч] Расход воздуха (м³/ч)
[Па] Статическое давление (Па)
[RPM] Частота вращения (об/мин)

ПРИМЕР РАБОЧЕЙ ХАРАКТЕРИСТИКИ

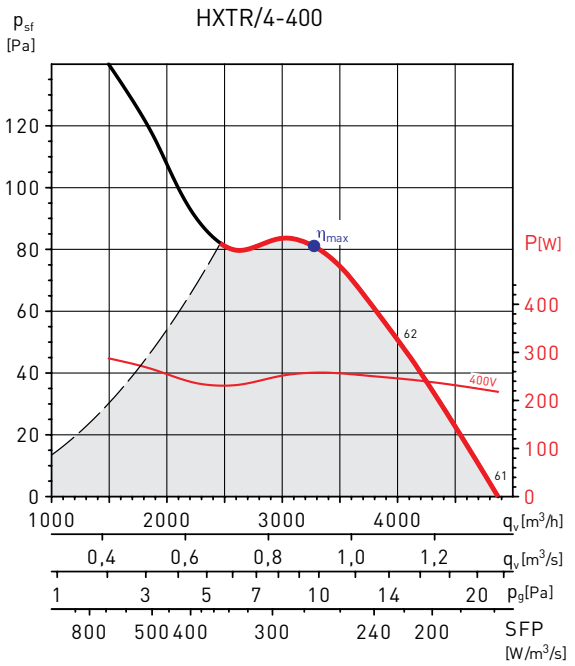

MC*	EC*	VSD*	SR*	η[%]*	N*	[кВт]	[м³/ч]	[Па]	[RPM]
A	Static	No	1	28,5	38,5	0,258	3279	81	1350

РАБОЧИЕ ХАРАКТЕРИСТИКИ - 2-х полюсные электродвигатели

HXBR/2-200

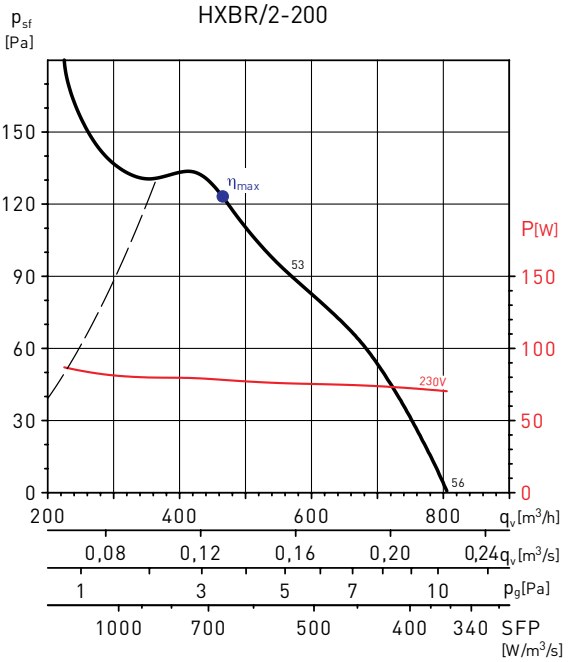

HXBR/2-250

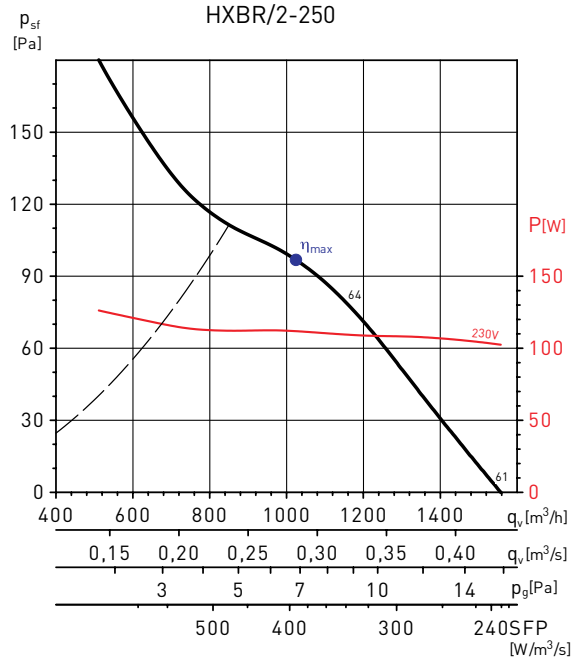

HXTR/2-250

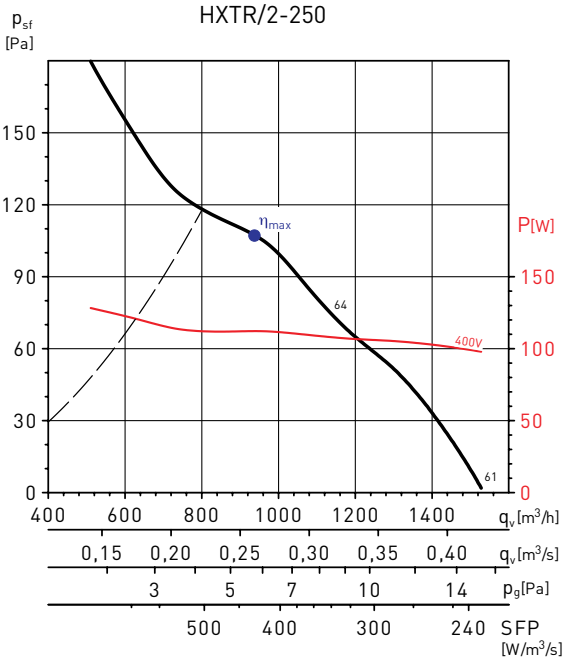

РАБОЧИЕ ХАРАКТЕРИСТИКИ - 4-х полюсные электродвигатели

HXBR/4-250

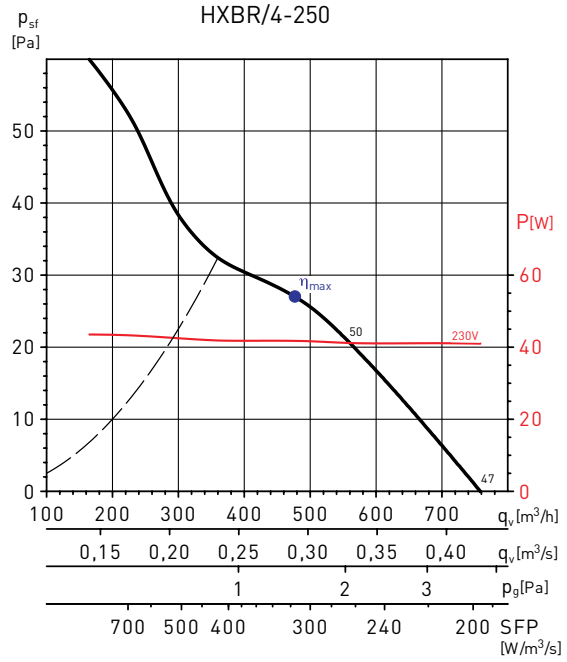

HXBR/4-315

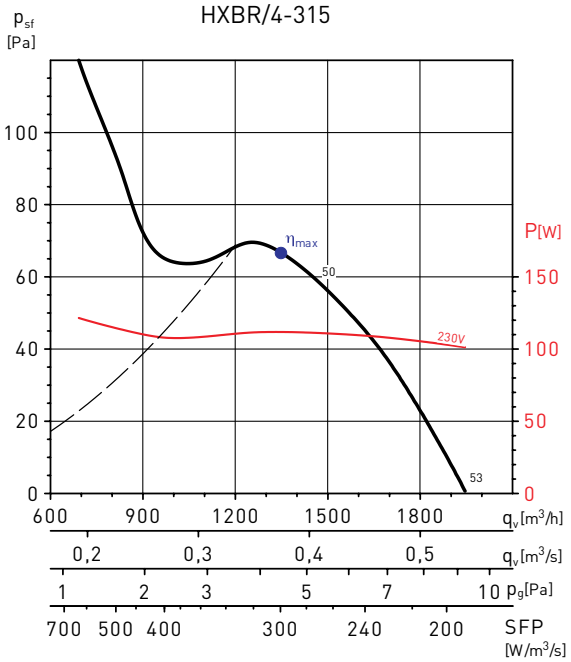

HXBR/4-355

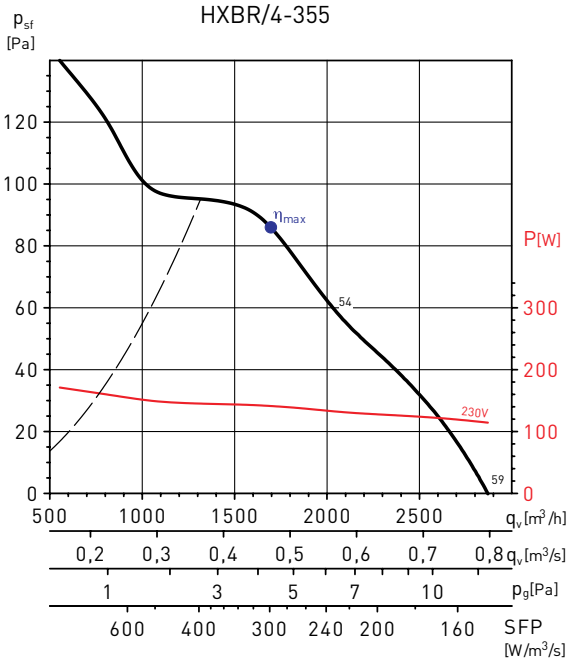

MC*	EC*	VSD*	SR*	η[%]*	N*	[кВт]	[м³/ч]	[Па]	[RPM]
B	Static	No	1,001	28,4	40,1	0,141	1691	86	1345

* Для расшифровки сокращений смотрите пример рабочей характеристики.

HXBR/4-400

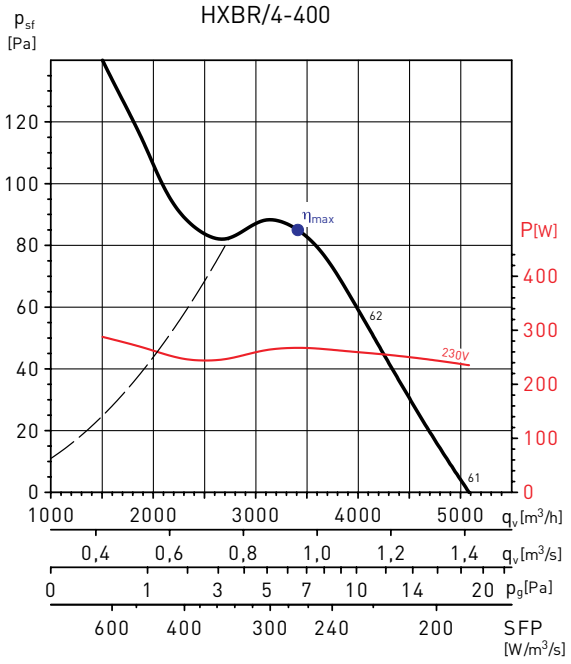

MC*	EC*	VSD*	SR*	η[%]*	N*	[кВт]	[м³/ч]	[Па]	[RPM]
A	Static	No	1	30,1	40,0	0,268	3416	85	1364

* Для расшифровки сокращений смотрите пример рабочей характеристики.

РАБОЧИЕ ХАРАКТЕРИСТИКИ - 4-х полюсные электродвигатели

HXBR/4-450

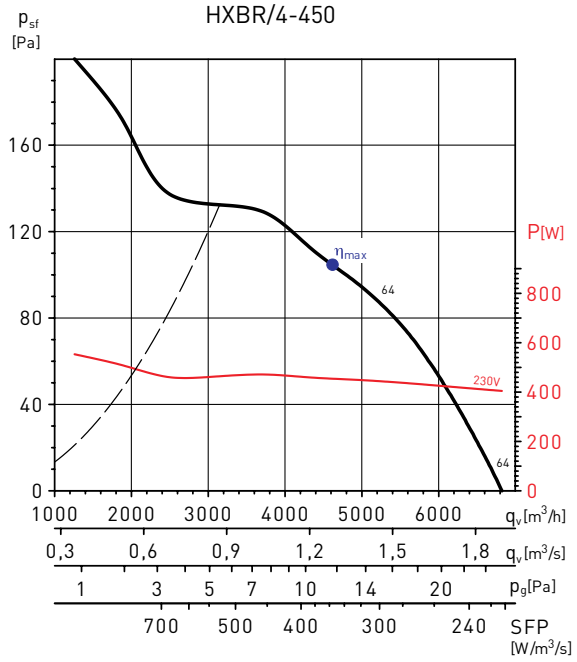

MC*	EC*	VSD*	SR*	η[%]*	N*	[кВт]	[м³/ч]	[Па]	[RPM]
A	Static	No	1	29,6	38,1	0,455	4611	105	1360

* Для расшифровки сокращений смотрите пример рабочей характеристики.

HXBR/4-500

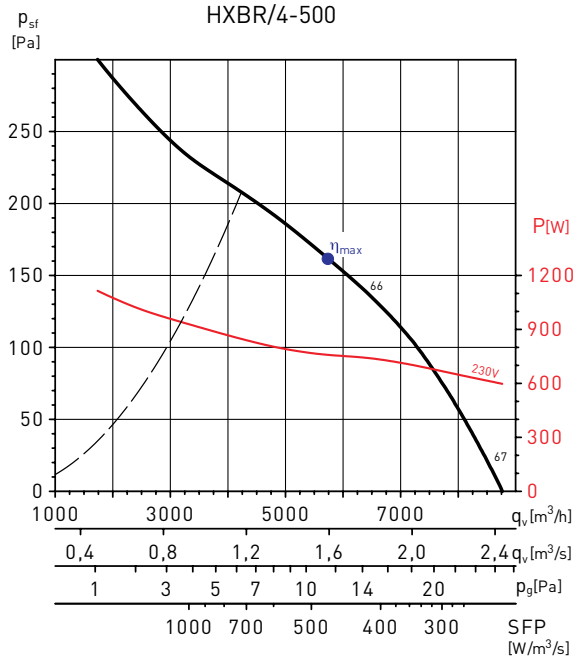

MC*	EC*	VSD*	SR*	η[%]*	N*	[кВт]	[м³/ч]	[Па]	[RPM]
A	Static	No	1	34,0	41,1	0,759	5736	162	1383

* Для расшифровки сокращений смотрите пример рабочей характеристики.

HXBR/4-560

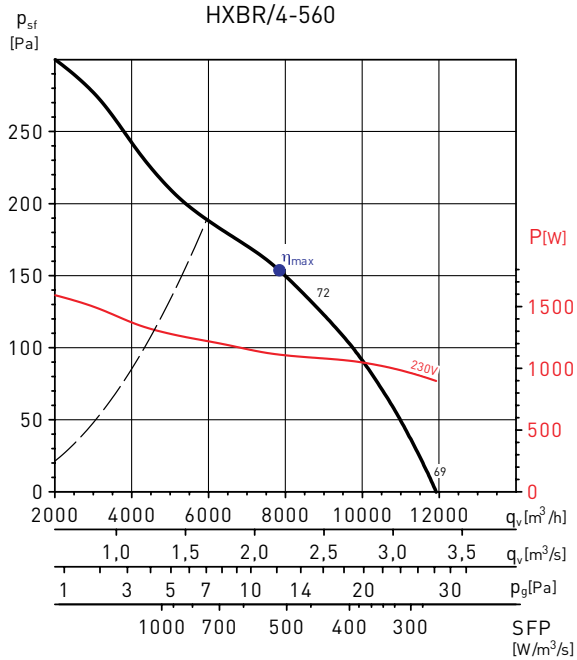

MC*	EC*	VSD*	SR*	η[%]*	N*	[кВт]	[м³/ч]	[Па]	[RPM]
A	Static	No	1	30,0	36,0	1,112	7836	154	1341

* Для расшифровки сокращений смотрите пример рабочей характеристики.

HXBR/4-630

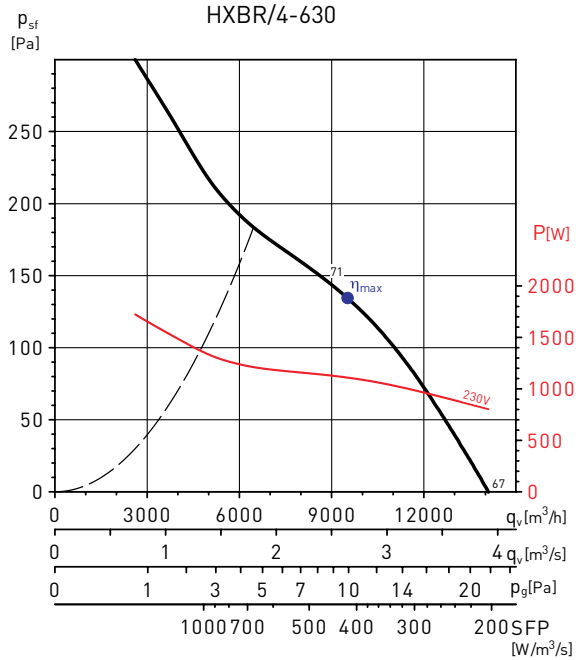

MC*	EC*	VSD*	SR*	η[%]*	N*	[кВт]	[м³/ч]	[Па]	[RPM]
A	Static	No	1	32,0	38,0	1,111	9517	135	1389

* Для расшифровки сокращений смотрите пример рабочей характеристики.

РАБОЧИЕ ХАРАКТЕРИСТИКИ - 4-х полюсные электродвигатели

HXTR/4-250

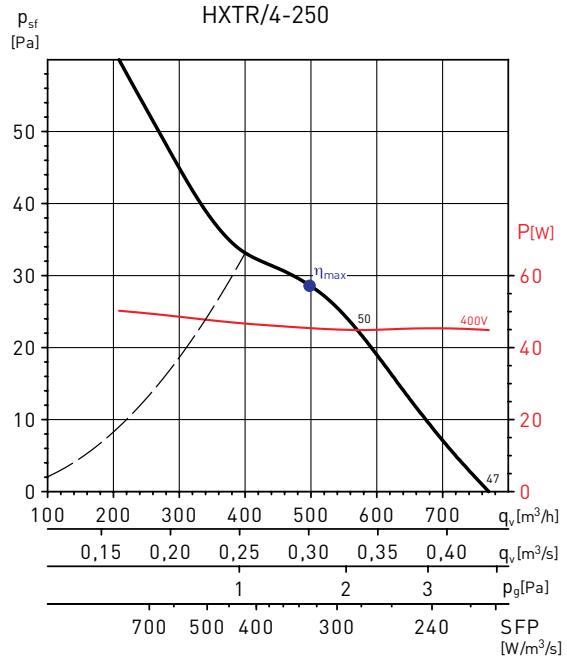

HXTR/4-315

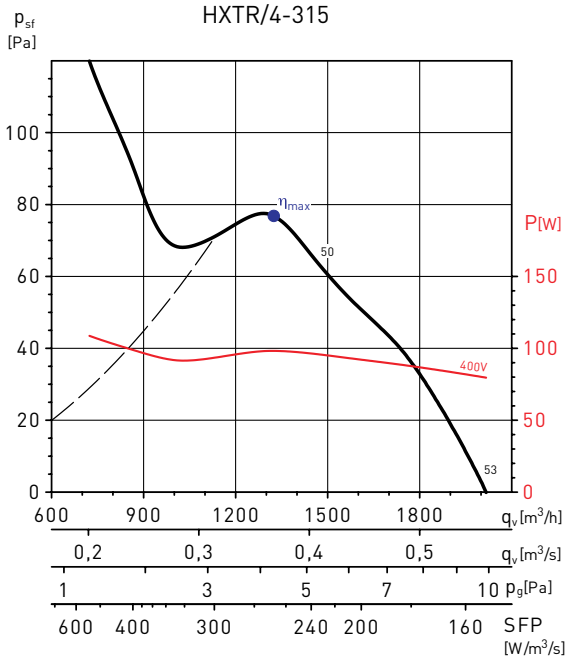

HXTR/4-355

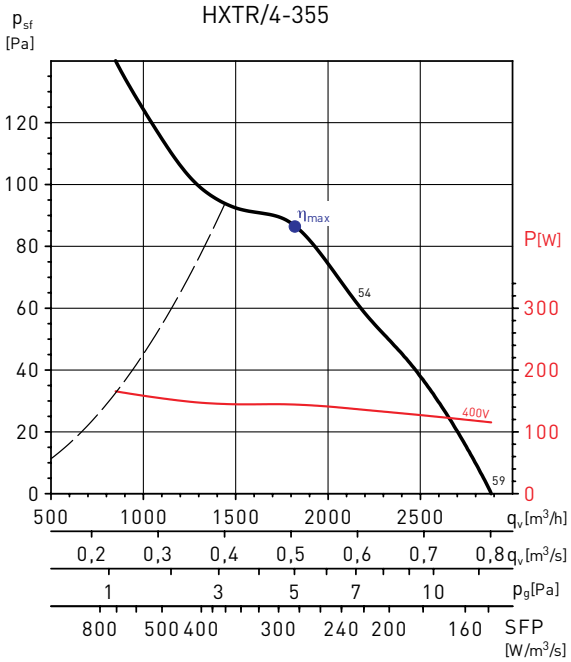

HXTR/4-400

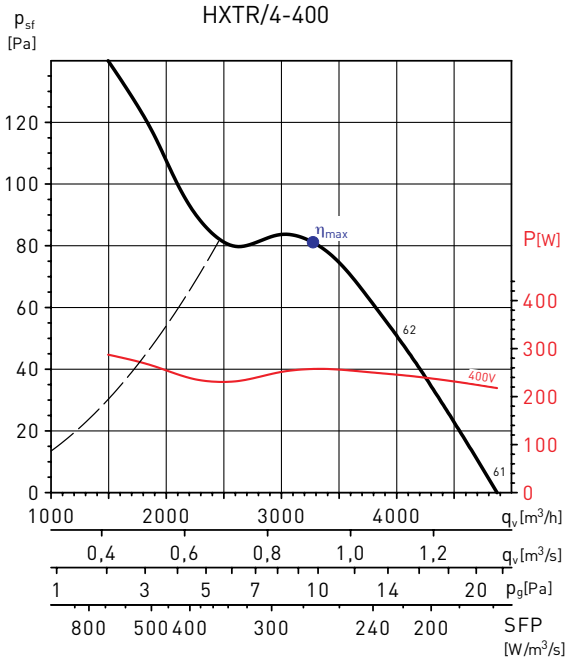

MC*	EC*	VSD*	SR*	η[%]*	N*	[кВт]	[м³/ч]	[Па]	[RPM]
A	Static	No	1	30,4	42,0	0,144	1820	87	1373

* Для расшифровки сокращений смотрите пример рабочей характеристики.

MC*	EC*	VSD*	SR*	η[%]*	N*	[кВт]	[м³/ч]	[Па]	[RPM]
A	Static	No	1	28,5	38,5	0,258	3279	81	1350

* Для расшифровки сокращений смотрите пример рабочей характеристики.

РАБОЧИЕ ХАРАКТЕРИСТИКИ - 4-х полюсные электродвигатели

HXTR/4-450

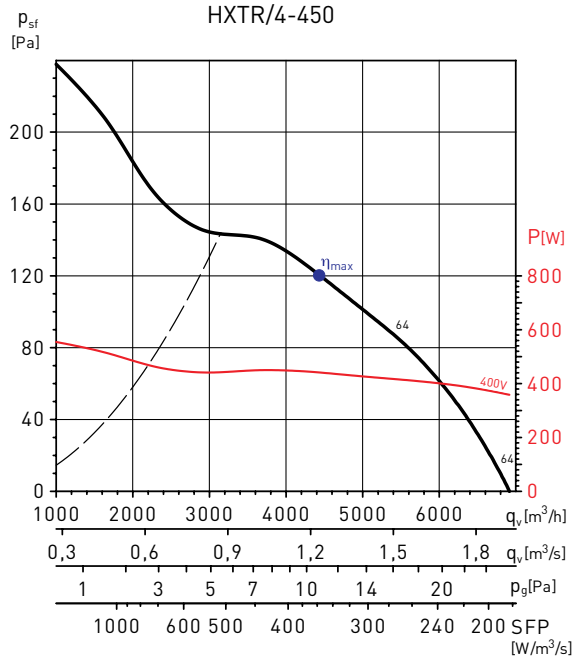

MC*	EC*	VSD*	SR*	η[%]*	N*	[кВт]	[м³/ч]	[Па]	[RPM]
A	Static	No	1	33,6	42,2	0,441	4439	120	1401

* Для расшифровки сокращений смотрите пример рабочей характеристики.

HXTR/4-500

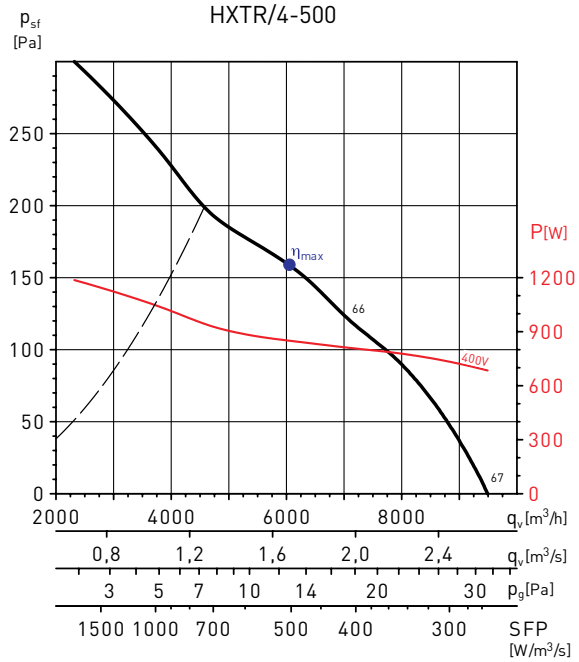

MC*	EC*	VSD*	SR*	η[%]*	N*	[кВт]	[м³/ч]	[Па]	[RPM]
A	Static	No	1	31,5	38,3	0,850	6050	159	1379

* Для расшифровки сокращений смотрите пример рабочей характеристики.

HXTR/4-560

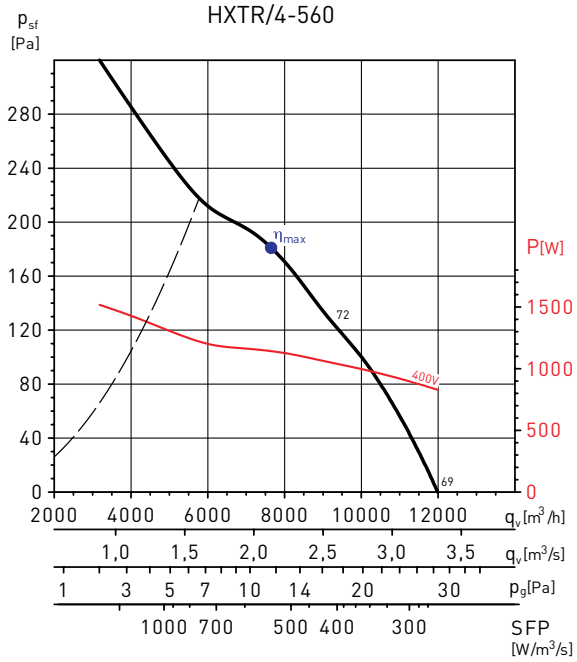

MC*	EC*	VSD*	SR*	η[%]*	N*	[кВт]	[м³/ч]	[Па]	[RPM]
A	Static	No	1	33,7	39,7	1,143	7656	182	1357

* Для расшифровки сокращений смотрите пример рабочей характеристики.

HXTR/4-630

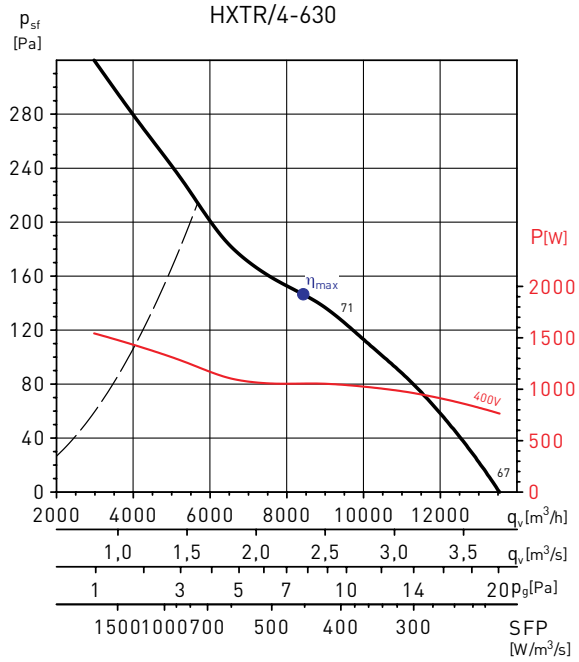

MC*	EC*	VSD*	SR*	η[%]*	N*	[кВт]	[м³/ч]	[Па]	[RPM]
A	Static	No	1	32,6	38,8	1,058	8430	147	1385

* Для расшифровки сокращений смотрите пример рабочей характеристики.

РАБОЧИЕ ХАРАКТЕРИСТИКИ - 6-ти полюсные электродвигатели

HXBR/6-400

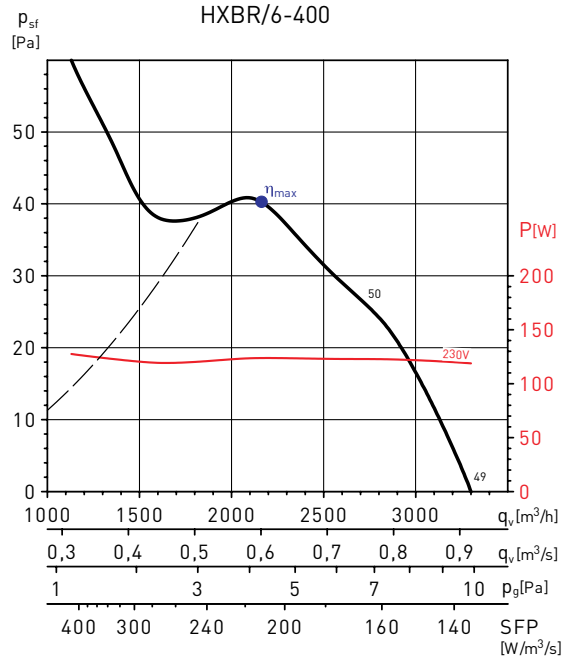

HXBR/6-450

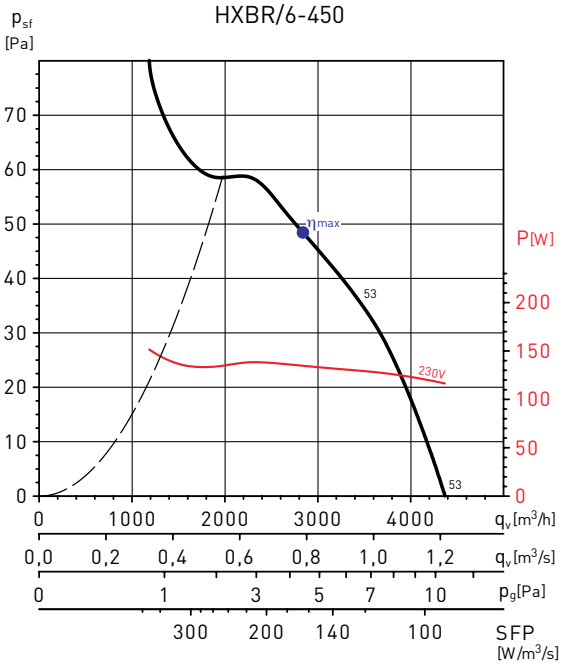

MC*	EC*	VSD*	SR*	η[%]*	N*	[кВт]	[м³/ч]	[Па]	[RPM]
A	Static	No	1	28,3	40,1	0,135	2840	48	908

* Для расшифровки сокращений смотрите пример рабочей характеристики.

HXBR/6-500

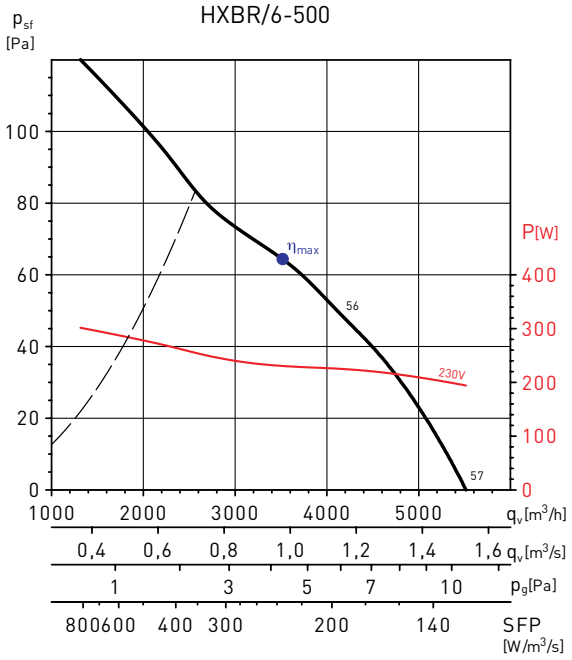

MC*	EC*	VSD*	SR*	η[%]*	N*	[кВт]	[м³/ч]	[Па]	[RPM]
A	Static	No	1	27,4	37,8	0,230	3521	65	906

* Для расшифровки сокращений смотрите пример рабочей характеристики.

HXBR/6-560

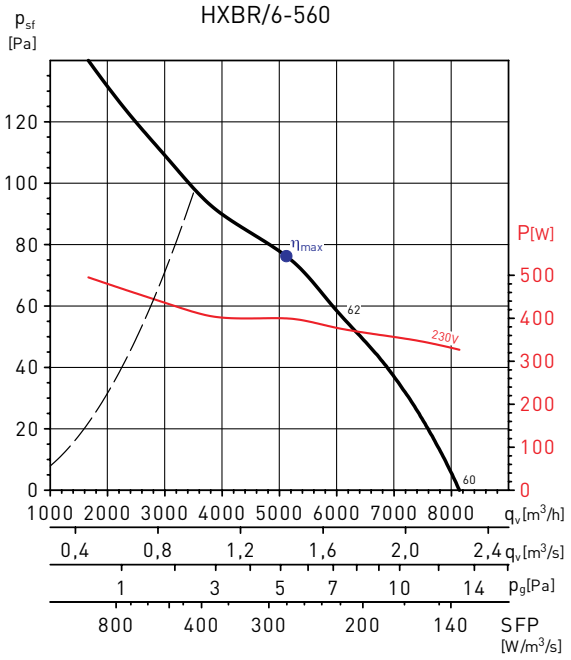

MC*	EC*	VSD*	SR*	η[%]*	N*	[кВт]	[м³/ч]	[Па]	[RPM]
A	Static	No	1	27,2	36,0	0,400	5126	76	879

* Для расшифровки сокращений смотрите пример рабочей характеристики.

РАБОЧИЕ ХАРАКТЕРИСТИКИ - 6-ти полюсные электродвигатели

HXBR/6-630

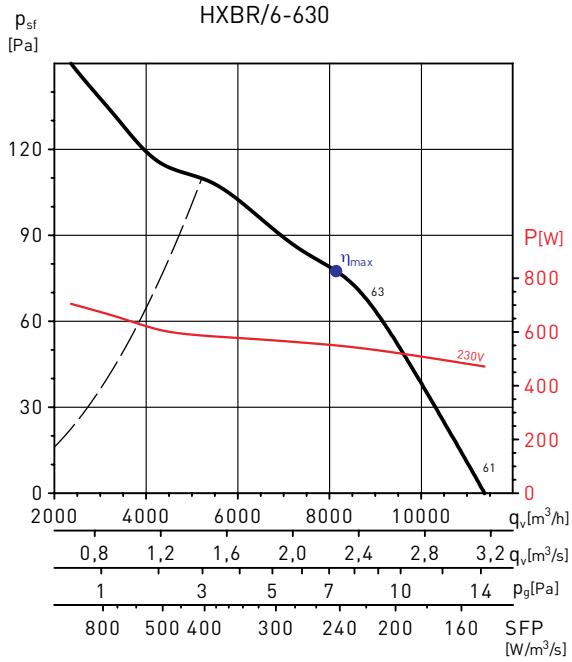

MC*	EC*	VSD*	SR*	η[%]*	N*	[кВт]	[м³/ч]	[Па]	[RPM]
A	Static	No	1	32,0	40,0	0,551	8143	78	879

* Для расшифровки сокращений смотрите пример рабочей характеристики.

HXTR/6-400

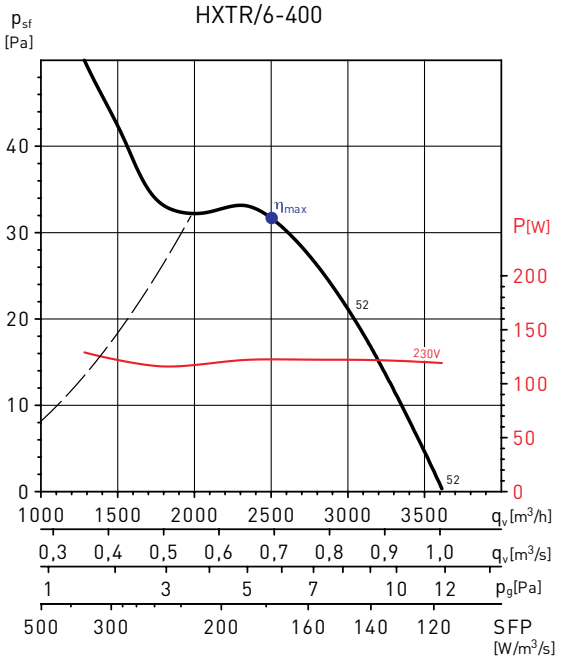

HXTR/6-450

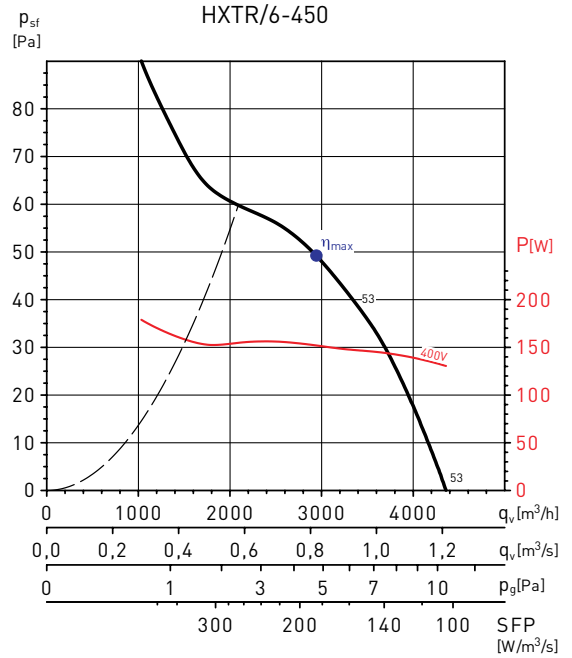

MC*	EC*	VSD*	SR*	η[%]*	N*	[кВт]	[м³/ч]	[Па]	[RPM]
A	Static	No	1	26,4	37,9	0,152	2942	49	918

* Для расшифровки сокращений смотрите пример рабочей характеристики.

HXTR/6-500

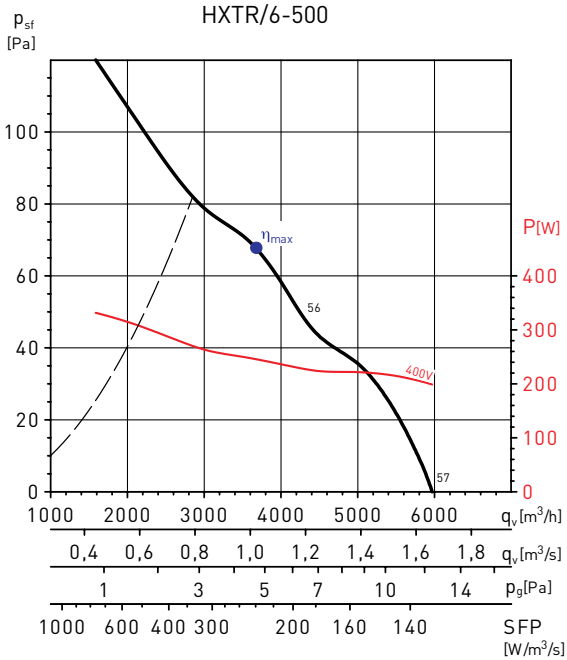

MC*	EC*	VSD*	SR*	η[%]*	N*	[кВт]	[м³/ч]	[Па]	[RPM]
A	Static	No	1	28,2	38,4	0,246	3673	68	889

* Для расшифровки сокращений смотрите пример рабочей характеристики.

РАБОЧИЕ ХАРАКТЕРИСТИКИ - 6-ти полюсные электродвигатели

HXTR/6-560

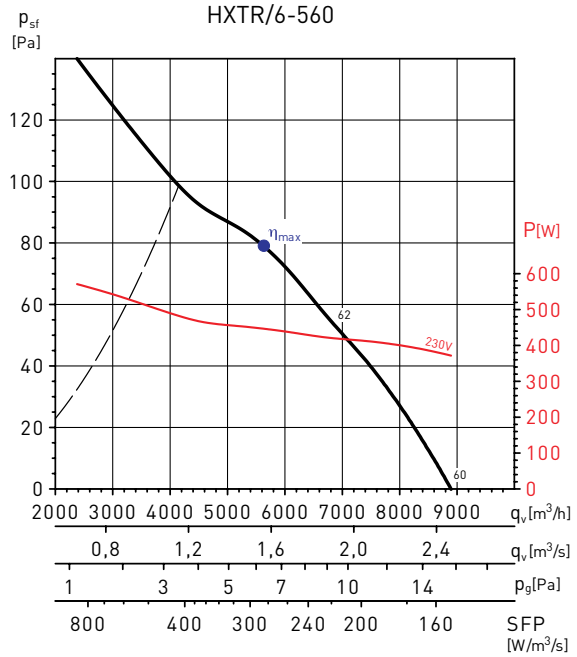

MC*	EC*	VSD*	SR*	η[%]*	N*	[кВт]	[м³/ч]	[Па]	[RPM]
A	Static	No	1	27,7	36,2	0,447	5637	79	895

* Для расшифровки сокращений смотрите пример рабочей характеристики.

HXTR/6-630

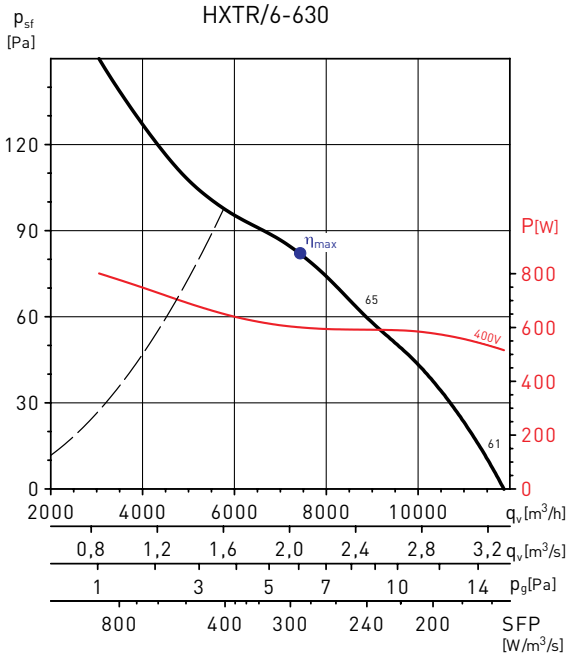

MC*	EC*	VSD*	SR*	η[%]*	N*	[кВт]	[м³/ч]	[Па]	[RPM]
A	Static	No	1	28,3	36,0	0,601	7434	82	870

* Для расшифровки сокращений смотрите пример рабочей характеристики.

HXTR/6-710

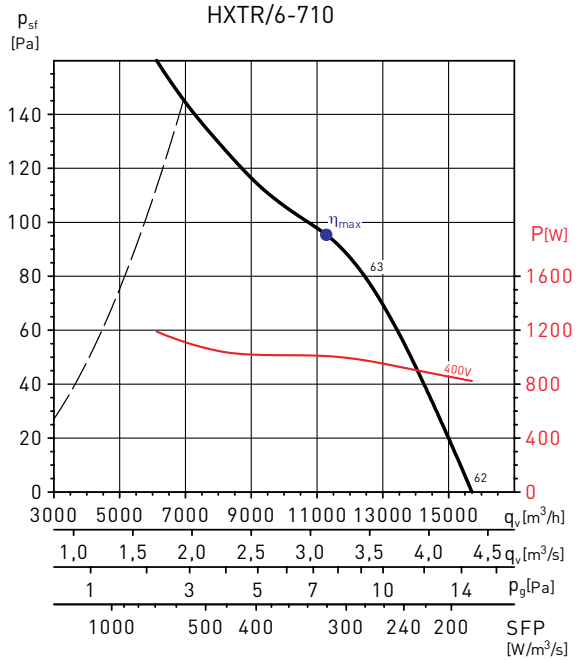

MC*	EC*	VSD*	SR*	η[%]*	N*	[кВт]	[м³/ч]	[Па]	[RPM]
A	Static	No	1	29,7	36,0	1,008	11280	95	905

* Для расшифровки сокращений смотрите пример рабочей характеристики.

HXTR/6-800

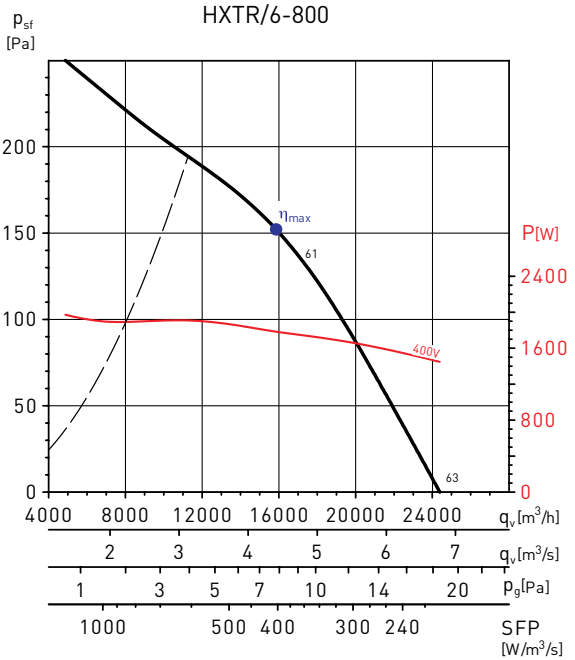

MC*	EC*	VSD*	SR*	η[%]*	N*	[кВт]	[м³/ч]	[Па]	[RPM]
A	Static	No	1	37,5	42,2	1,784	15844	152	898

* Для расшифровки сокращений смотрите пример рабочей характеристики.

РАБОЧИЕ ХАРАКТЕРИСТИКИ - 8 -ми и 12-ти полюсные электродвигатели

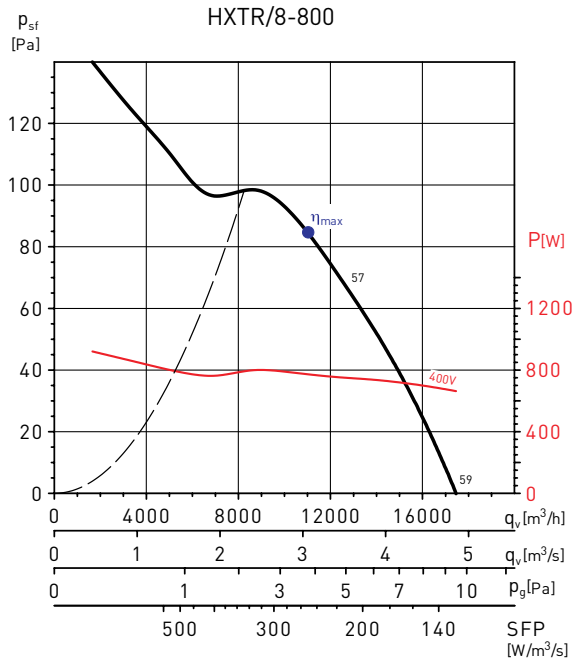

MC*	EC*	VSD*	SR*	η[%]*	N*	[кВт]	[м³/ч]	[Па]	[RPM]
A	Static	No	1	33,5	40,5	0,772	10994	85	634

* Для расшифровки сокращений смотрите пример рабочей характеристики.

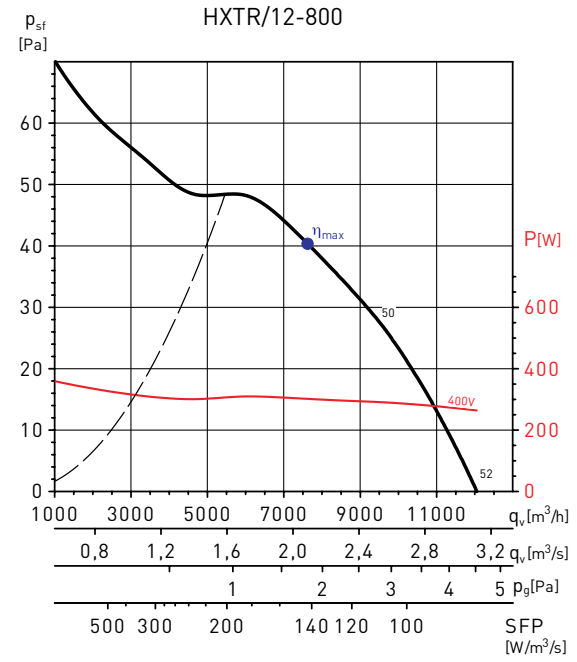

MC*	EC*	VSD*	SR*	η[%]*	N*	[кВт]	[м³/ч]	[Па]	[RPM]
A	Static	No	1	28,4	38,0	0,301	7610	40	439

* Для расшифровки сокращений смотрите пример рабочей характеристики.

ДОПОЛНИТЕЛЬНЫЕ ПРИНАДЛЕЖНОСТИ

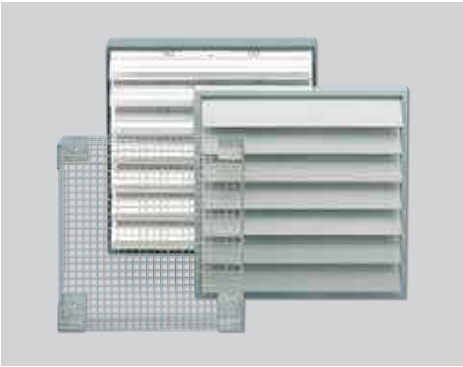

Модель	Защитная решетка	Инерционные жалюзи	
		Пластик	Алюминий
250	DEF-250 D	PER-250 W	PER-250 CN
315	DEF-325 D	PER-355 W	PER-355 CN
355	DEF-375 D	PER-355 W	PER-355 CN
400	DEF-450 D	PER-400 W	PER-400 CN
450	DEF-450 D	PER-450 W	PER-450 CN
500	DEF-525 D	PER-500 W	PER-500 CN
560	DEF-630 D	PER-560 W	PER-630 CN
630	DEF-630 D	PER-630 W	PER-630 CN
710	DEF-800 D	PER-710 W	PER-710 CN
800	DEF-800 D	PER-800 W	PER-800 CN

ЭЛЕКТРИЧЕСКИЕ ПРИНАДЛЕЖНОСТИ



REB-1N / REB 2,5N
Однофазные электронные регуляторы скорости.



REB-5
Однофазный электронный регулятор скорости.



RMB / RMT
Автотрансформаторные регуляторы скорости.



REB-4 Auto
Однофазный электронный регулятор скорости с датчиком температуры.



VFKB IP65
Преобразователь частоты.



VFTM IP21/IP54
Преобразователь частоты.

ОСЕВЫЕ ВЕНТИЛЯТОРЫ С МОНТАЖНОЙ ПЛАСТИНОЙ
HXM





Модель HXM-400

Осевые вентиляторы с монтажной пластиной серии HXM изготовлены из оцинкованной листовой стали и покрыты эпоксидно-полиэфирной краской. Крыльчатки вентиляторов изготовлены из оцинкованной листовой стали и покрыты полиэфирной краской.
Все вентиляторы оснащены защитной решеткой на стороне входа воздуха.

Электродвигатели
Параметры электропитания:
1ф - 230 В - 50 Гц
Модели от HXM-200 до HXM-350:
Класс защиты IP44, класс изоляции B, с шариковыми подшипниками, встроенной термозащитой. Вентиляторы оснащены кабелем подвода электропитания, длиной 50 см.
Модель HXM-400: класс защиты IP44, класс изоляции F, с шариковыми подшипниками, встроенной термозащитой и клеммной коробкой.
Все электродвигатели имеют возможность регулирования скорости напряжением.

Дополнительная информация
Направление движения воздуха «A»: электродвигатель - крыльчатка.



Кабель для подключения к сети электропитания
Электродвигатель защищен от коррозии полиэфирной краской. В комплект входит электрический кабель для подсоединения к сети электропитания (за исключением модели HXM-400).



Внешняя клеммная коробка (модель HXM-400)
Внешняя клеммная коробка изготовлена из огнеупорного пластика. Внутри клеммной коробки установлен конденсатор.

ОСЕВЫЕ ВЕНТИЛЯТОРЫ С МОНТАЖНОЙ ПЛАСТИНОЙ
HXM

ТЕХНИЧЕСКИЕ ХАРАКТЕРИСТИКИ

Модель	Частота вращения (об/мин)	Макс. потр. мощность (Вт)	Ток (А)	Уровень звукового давления* (дБ(А))	Макс. расход воздуха (м³/ч)	Рабочие температуры (ºC)	Вес (кг)	Регуляторы скорости	
								REB	RMB
HXM-200	1330	36	0,2	42	530	-15...+40	1,8	REB-1N	RMB-1,5
HXM-250	1370	58	0,4	46	780	-15...+40	2,2	REB-1N	RMB-1,5
HXM-300	1370	75	0,5	50	1.160	-15...+40	3,2	REB-1N	RMB-1,5
HXM-350	1350	104	0,6	53	1.750	-15...+40	4,3	REB-1N	RMB-1,5
HXM-400	1255	151	0,7	56	3.670	-40...+60	9,0	REB-1N	RMB-1,5

* Уровень звукового давления измерен на расстоянии 1,5 м от вентилятора, в свободном пространстве.

АКУСТИЧЕСКИЕ ХАРАКТЕРИСТИКИ

Модель	63	125	250	500	1.000	2.000	4.000	8.000	LwA
HXM-200	34	53	46	51	46	44	41	39	57
HXM-250	36	50	52	58	52	50	45	40	61
HXM-300	36	48	52	62	56	54	48	41	64
HXM-350	48	55	62	63	59	56	50	46	67
HXM-400	43	61	63	63	64	63	58	50	70

РАЗМЕРЫ (мм)

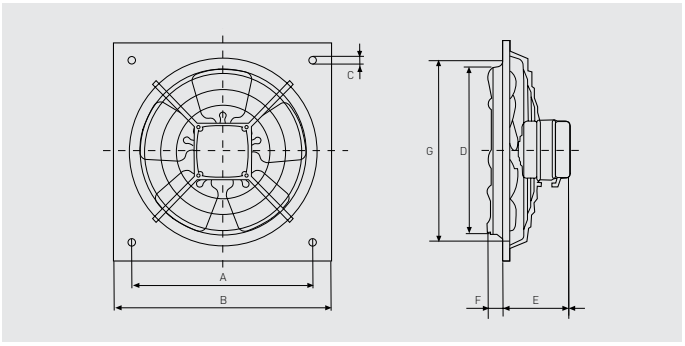

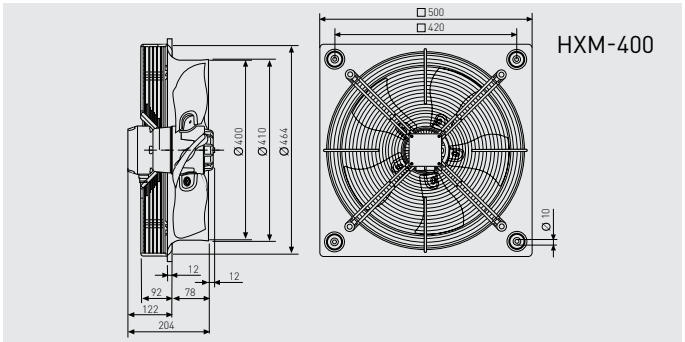

Модель	Ø A	⁄B	Ø C	Ø D	E	F	Ø G
HXM-200	222,5	266	9,5	205	88	19,5	211
HXM-250	275,5	333	9,5	255	99	31,5	261
HXM-300	336,5	400	10,5	305	99	35,5	311
HXM-350	390,5	465	10,5	361	106	34,5	371

РАБОЧИЕ ХАРАКТЕРИСТИКИ

- q_v: Расход воздуха в м³/ч и м³/с.
- p_{sf}: Статическое давление в Па.
- p_g: Потери давления на защитной решетке (Па).
- SFP: Удельная мощность вентилятора (Вт/м³/с).
- P: Потребляемая мощность (Вт).
- Категория измерения: A.
- Категория эффективности: статическая.
- Эффективность вентилятора без регулирования скорости.
- Данные приведены без учета защитной решетки.
- Характеристики приведены в соответствии с ISO 5801.
- Уровень звуковой мощности на расстоянии 1,5 м: LpA.

MC	Категория измерения
EC	Категория эффективности
VSD	Регулятор скорости: есть/нет
SR	Удельный коэффициент
η[%]	Полная эффективность
N	Эффективность
[кВт]	Потребляемая мощность (кВт)
[м³/ч]	Расход воздуха (м³/ч)
[Па]	Статическое давление (Па)
[RPM]	Частота вращения (об/мин)

HXM-200

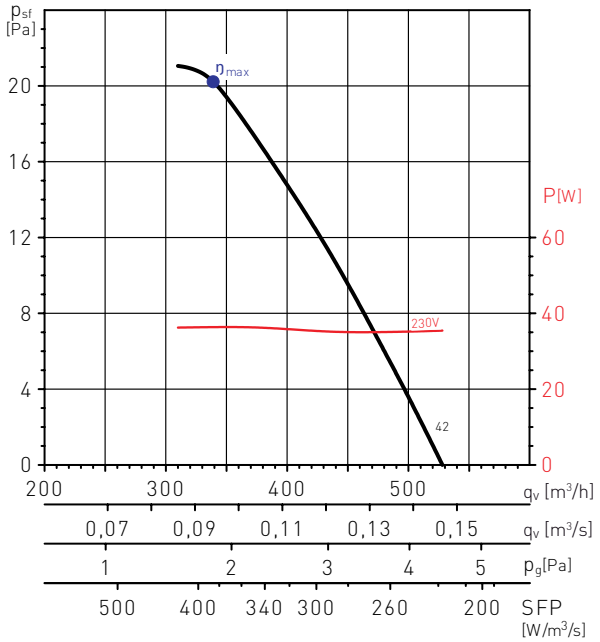

HXM-250

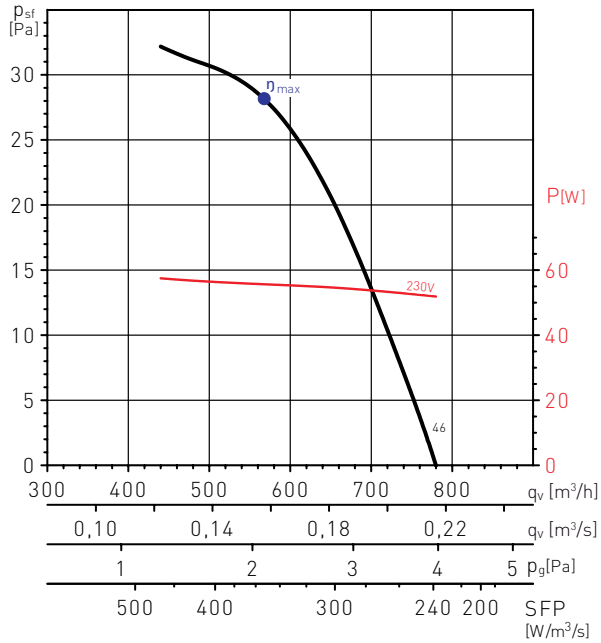

HXM-300

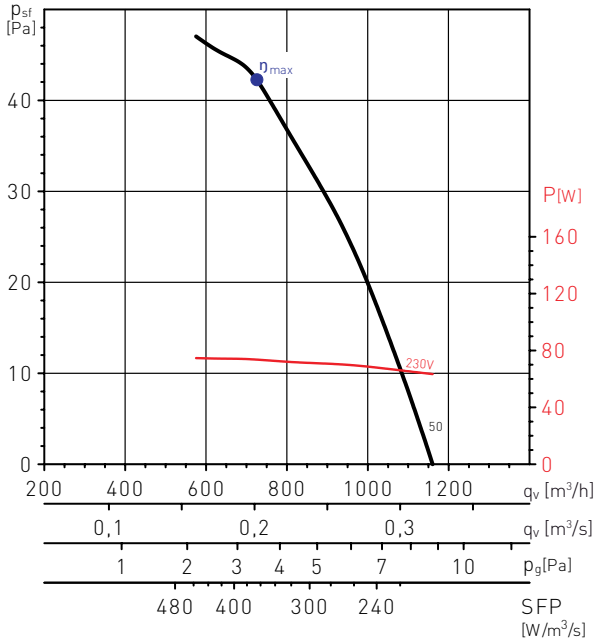

РАБОЧИЕ ХАРАКТЕРИСТИКИ

HXM-350

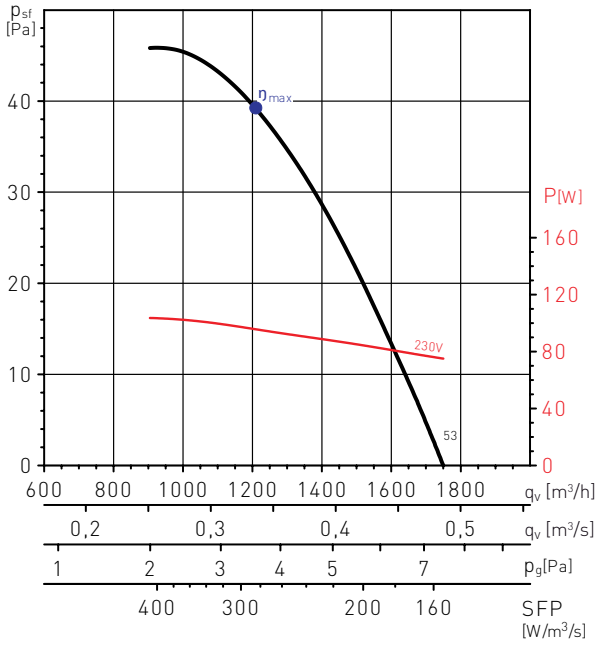

HXM-400

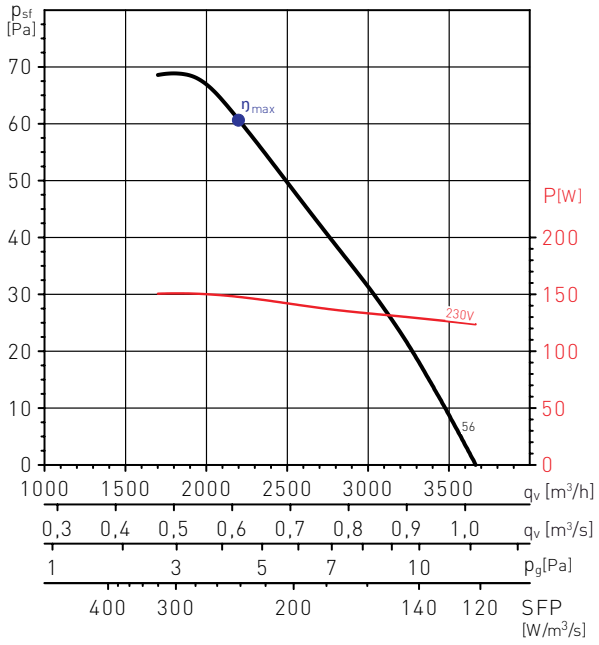

MC*	EC*	VSD*	SR*	η[%]*	N*	[кВт]	q_v [м³/ч]	[Па]	[RPM]
B	Static	No	1,001	25,1	36,7	0,148	2198	61	1103

* Расшифровка сокращений приведена около первой диаграммы данного раздела.

ДОПОЛНИТЕЛЬНЫЕ ПРИНАДЛЕЖНОСТИ



Модель	Инерционные жалюзи	
	Пластик	Металл
HXM-200	PER - 200 W	PER - 250 CN
HXM-250	PER - 250 W	PER - 250 CN
HXM-300	PER - 355 W	PER - 355 CN
HXM-350	PER - 355 W	PER - 355 CN
HXM-400	PER - 400 W	PER - 400 CN

ЭЛЕКТРИЧЕСКИЕ ПРИНАДЛЕЖНОСТИ



REB
Однофазный электронный регулятор скорости.



RMB
Автотрансформаторные регуляторы скорости.

ОСЕВЫЕ ВЕНТИЛЯТОРЫ С РЕМЕННЫМ ПРИВОДОМ
HIB-NP / HIT-NP



Жалюзи на стороне выхода воздуха



Защитная решетка на стороне входа воздуха

Осевые вентиляторы с ременным приводом серии HIB-NP/HIT-NP предназначены для непосредственного перемещения больших объемов воздуха.
Корпуса и крыльчатки вентиляторов изготовлены из оцинкованной листовой стали. Стандартно, модели NP укомплектованы автоматическими жалюзи, на стороне выхода воздуха, и защитной решеткой из ПВХ, на стороне входа воздуха.

Электродвигатели
Класс защиты IP55, класс изоляции F.
Параметры электропитания:
1ф - 230 В - 50 Гц.
3ф - 400 В - 50 Гц.

По запросу
- Модель N - с металлической защитной решеткой на стороне выхода воздуха (вместо автоматических жалюзи)
- Металлическая защитная решетка на стороне входа воздуха.
- Модель для работы на приток.



Компактная конструкция
Прочный корпус из оцинкованной листовой стали.



Автоматические жалюзи (модель NP)
На стороне выхода воздуха установлены автоматические многостворчатые жалюзи с механическим приводом от вала вентилятора.



Защитная решетка на входе воздуха
На стороне входа воздуха расположена защитная решетка из ПВХ.



Защита ременной передачи
Клиновой ремень расположен в защитном кожухе.

ТЕХНИЧЕСКИЕ ХАРАКТЕРИСТИКИ

Однофазные модели (1ф-230В-50Гц)	Мощность двигателя (кВт)	Ток (А)	Частота вращения двигателя (об/мин)	Частота вращения крыльчатки (об/мин)	Макс. расход воздуха ($м^3$/ч)	Уровень звукового давления (дБ(А))*	Вес (кг)
HIB-800 NP (0,37)	0,37	3	2800	575	13500	71	48
HIB-800 NP (0,55)	0,55	4	2800	650	15700	72	48
HIB-1000 NP (0,37)	0,37	3	1400	420	16900	63	63
HIB-1000 NP (0,55)	0,55	4,4	1400	475	19400	66	64
HIB-1000 NP (0,75)	0,75	5,5	1400	490	21200	67	66
HIB-1250 NP (0,75)	0,75	5,5	1400	430	30500	64	87
HIB-1250 NP (1,1)	1,10	7,6	1400	480	36000	67	90
HIB-1250 NP (1,5)	1,50	10,9	1400	535	40700	69	92

* Уровень звукового давления измерен на расстоянии равном трем диаметрам крыльчатки, в свободном пространстве.

Трехфазные модели (3ф-400В-50Гц)	Мощность двигателя (кВт)	Ток (А)	Частота вращения двигателя (об/мин)	Частота вращения крыльчатки (об/мин)	Макс. расход воздуха ($м^3$/ч)	Уровень звукового давления (дБ(А))*	Вес (кг)
HIT-800 NP (0,37)	0,37	1,8/1,1	2800	575	13500	71	48
HIT-800 NP (0,55)	0,55	2,5/1,4	2800	650	15700	72	48
HIT-1000 NP (0,37)	0,37	2,05/1,2	1400	420	16900	63	63
HIT-1000 NP (0,55)	0,55	2,65/1,53	1400	475	19400	66	64
HIT-1000 NP (0,75)	0,75	3,5/2,0	1400	490	21200	67	66
HIT-1250 NP (0,75)	0,75	3,7/2,1	1400	430	30500	64	87
HIT-1250 NP (1,1)	1,10	4,7/2,72	1400	480	36000	67	90
HIT-1250 NP (1,5)	1,50	6,3/3,66	1400	535	40700	69	92

* Уровень звукового давления измерен на расстоянии равном трем диаметрам крыльчатки, в свободном пространстве.

РАЗМЕРЫ (мм)

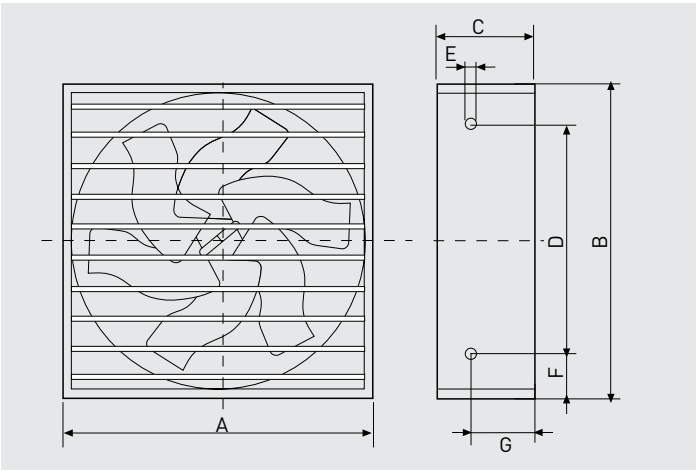

Модель	A	B	C	D	Ø E	F	G
HIT / HIB-800	925	925	427	470	10,5	227	165
HIT / HIB-1000	1125	1125	447	685	10,5	345	205
HIT / HIB-1250	1375	1375	480	560	10,5	283	180

ДОПОЛНИТЕЛЬНЫЕ ПРИНАДЛЕЖНОСТИ

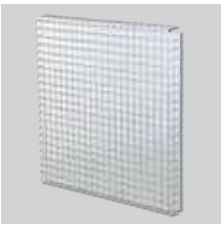

Защитная решетка
Металлическая, сварная защитная решетка для установки на стороне выхода воздуха (для моделей NP). Необходимо использовать для предотвращения попадания в вентилятор посторонних предметов, если нижний край вентилятора установлен ниже, чем 2,5 м от уровня пола.
- Защитная решетка HIT/HIB-800 NP
- Защитная решетка HIT/HIB-1000 NP
- Защитная решетка HIT/HIB-1250 NP

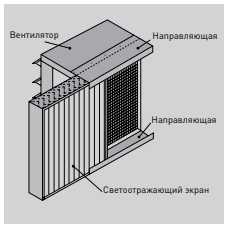

Светоотражающий экран
Светоотражающий металлический экран препятствует проникновению естественного света в помещение. Рекомендуется применять при вентиляции птицефабрик.
- Светоотражающий экран HIT/HIB-800 NP
- Светоотражающий экран HIT/HIB-1000 NP
- Светоотражающий экран HIT/HIB-1250 NP

РАБОЧИЕ ХАРАКТЕРИСТИКИ

– q_v = расход воздуха в м³/ч и м³/с.
– p_{sf} = статическое давление в Па и мм вод. ст.
– Данные приведены: в соответствии со стандартами: ISO 5801 и AMCA 210-99.
при температуре сухого воздуха 20°C и атмосферном давлении 760 мм рт. ст.

HIT-800

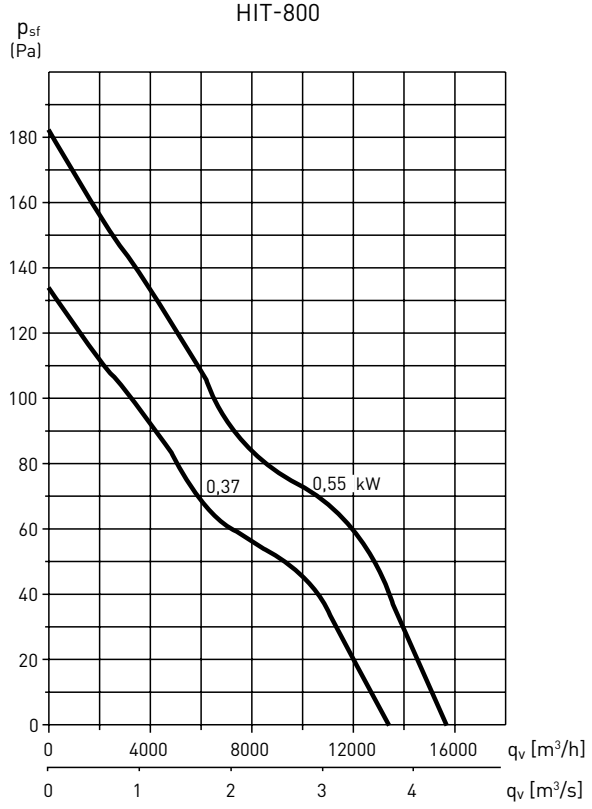

HIT-1000

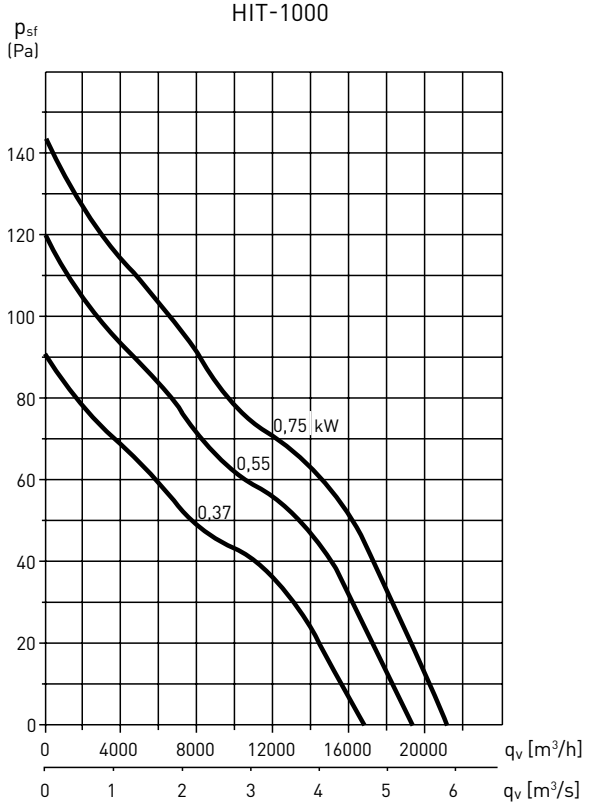

HIT-1250

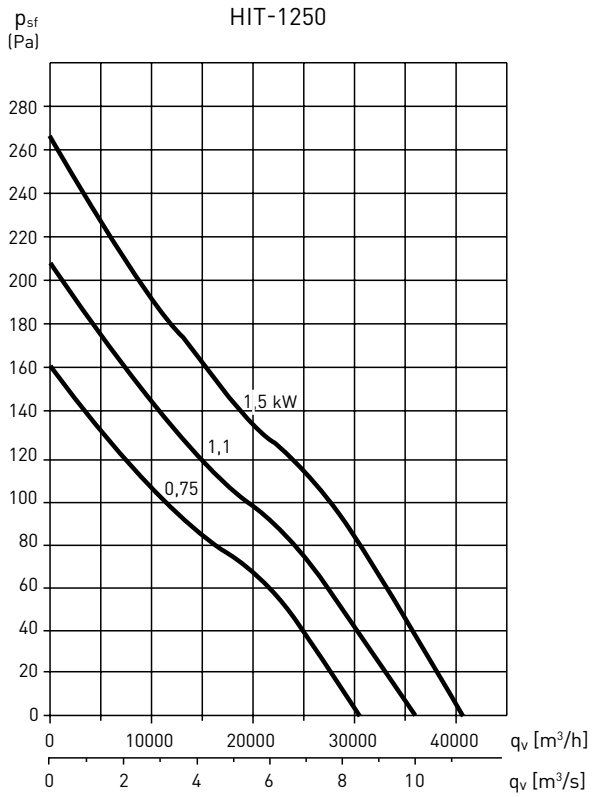

ВЗРЫВОЗАЩИЩЕННЫЕ ОСЕВЫЕ ВЕНТИЛЯТОРЫ С МОНТАЖНОЙ ПЛАСТИНОЙ
HDB / HDT



Осевые вентиляторы с монтажной пластиной серии HDB / HDT предназначены для работы во взрывоопасной атмосфере.
Монтажная пластина вентилятора изготовлена из оцинкованной листовой стали, опора электродвигателя и диффузор вентилятора - из алюминия. Вся конструкция покрыта алюминиевой краской (B-0920). Крыльчатки вентиляторов с профилированными лопатками, изготовлены из литого алюминия и покрыты жаропрочной краской.
Рабочие температуры от -20°C до +40°C (низкотемпературное исполнение по запросу).

Электродвигатели
В зависимости от модели, вентиляторы комплектуются 4, 6 или 8 полюсными однофазными или трехфазными электродвигателями.
Класс защиты IP55, класс изоляции F, с шариковыми подшипниками, не требующими обслуживания.
Параметры электропитания:
1ф - 230 В - 50 Гц.
3ф - 400 В - 50 Гц.

Дополнительная информация
Стандартное направление движения воздуха (A): электродвигатель - крыльчатка.
У однофазных моделей конденсатор поставляется не смонтированным и должен быть установлен вне взрывоопасной зоны или в специальном щите, который сертифицирован для эксплуатации во взрывоопасной атмосфере.

По запросу
- Направление движения воздуха (B): крыльчатка - электродвигатель (только для 450 и 560 типоразмера).
- Вентиляторы с возможностью регулирования скорости при помощи преобразователей частоты (модель PTC).

Вентиляторы могут быть изготовлены в следующих исполнениях:
Однофазные вентиляторы.
- Взрывонепроницаемая оболочка:
  - II2G EExdIIBT3
  - II2G EExdIIBT4
  - II2G EExdIIBT5
  - II2G EExdIICT4

Трехфазные модели.
- Взрывонепроницаемая оболочка:
  - II2G EExdIIBT3
  - II2G EExdIIBT5
  - II2G EExdIICT4
- Для взрывоопасной пыли:
  - ExII3D tD 125°C
  - ExII3D tD 135°C

ВЗРЫВОЗАЩИЩЕННЫЕ ОСЕВЫЕ ВЕНТИЛЯТОРЫ С МОНТАЖНОЙ ПЛАСТИНОЙ
HDB / HDT

РАБОЧИЕ ХАРАКТЕРИСТИКИ

Модель	Версия электродвигателя		Частота вращения	Мощность двигателя	Ток	Макс. расх. воздуха	Уровень звукового давления*	Вес
	IIB	IIC	(об/мин)	(кВт)	(A)	(м³/ч)	(дБ(A))	(кг)
Однофазные 4-х полюсные электродвигатели (1ф - 230 В - 50 Гц)								
HDB/4-315	IIBT4	IICT4	1300	0,12	0,9	2240	56	11
HDB/4-355	IIBT5	IICT4	1310	0,18	1,14	3120	60	12
HDB/4-400	IIBT4	-	1320	0,37	1,9	4780	65	15
HDB/4-450	IIBT4	-	1340	0,55	2,8	8000	66	21
Однофазные 6-ти полюсные электродвигатели (1ф - 230 В - 50 Гц)								
HDB/6-355	IIBT4	IICT3	920	0,12	1,02	2100	52	12
HDB/6-450	IIBT4	-	900	0,25	1,8	5300	58	17
HDB/6-560	IIBT4	-	920	0,75	3,3	9300	65	30
Трехфазные 4-х полюсные электродвигатели (3ф - 400 В - 50 Гц)								
HDT/4-315	IIBT5	IICT4	1330	0,12	0,52	2240	56	9,5
HDT/4-355	IIBT5	IICT4	1340	0,18	0,66	3120	60	11
HDT/4-400	IIBT5	IICT4	1370	0,37	1,1	4780	65	15
HDT/4-450	IIBT5	IICT4	1380	0,55	1,5	8000	66	20
HDT/4-560	IIBT5	IICT4	1390	1,1	2,9	13700	73	29
Трехфазные 6-ти полюсные электродвигатели (3ф - 400 В - 50 Гц)								
HDT/6-355	IIBT3	IICT4	950	0,12	0,59	2100	52	11
HDT/6-400	IIBT5	IICT4	900	0,15	0,65	3140	56	15
HDT/6-450	IIBT5	IICT4	900	0,25	1	5300	58	16
HDT/6-560	IIBT5	IICT4	920	0,75	1,8	9300	65	29
Трехфазные 8-ми полюсные электродвигатели (3ф - 400 В - 50 Гц)								
HDT/8-450	IIBT5	IICT4	670	0,11	0,62	4100	52	16
HDT/8-560	IIBT5	IICT4	680	0,26	1,02	7250	59	20

* Уровень звукового давления измерен на расстоянии 1,5 метра от вентилятора, в свободном пространстве.

РАЗМЕРЫ (мм)

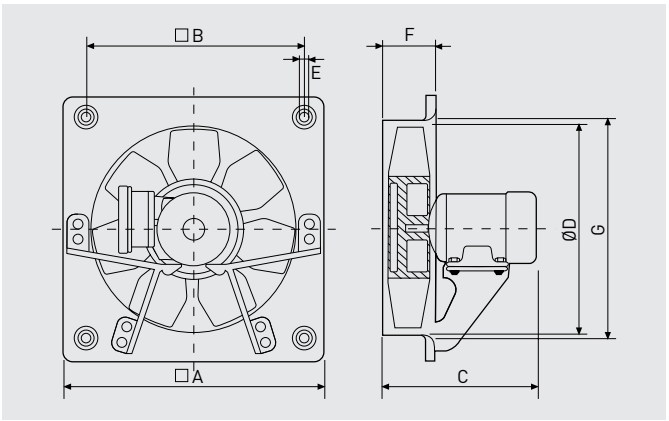

Модель	⧄ A	⧄ B	C Кол-во полюсов /4	C /6	C /8	Ø D	E	F	Ø G
HDB-HDT 315	400	330	323	–	–	315	10	85	329
HDB-HDT 355	450	380	325	325	–	355	10	87	371
HDB-HDT 400	500	420	336	336	–	400	10	90	422
HDB-HDT 450	560	480	360	349	349	450	10	106	476
HDB-HDT 560	710	630	435	435	368	560	10	112	596

РАБОЧИЕ ХАРАКТЕРИСТИКИ

– q_v = расход воздуха в м³/ч и м³/с.
– p_{sf} = статическое давление в Па и мм вод. ст.
– Данные приведены: в соответствии со стандартами: ISO 5801 и AMCA 210-99.
при температуре сухого воздуха 20°C и атмосферном давлении 760 мм рт. ст.

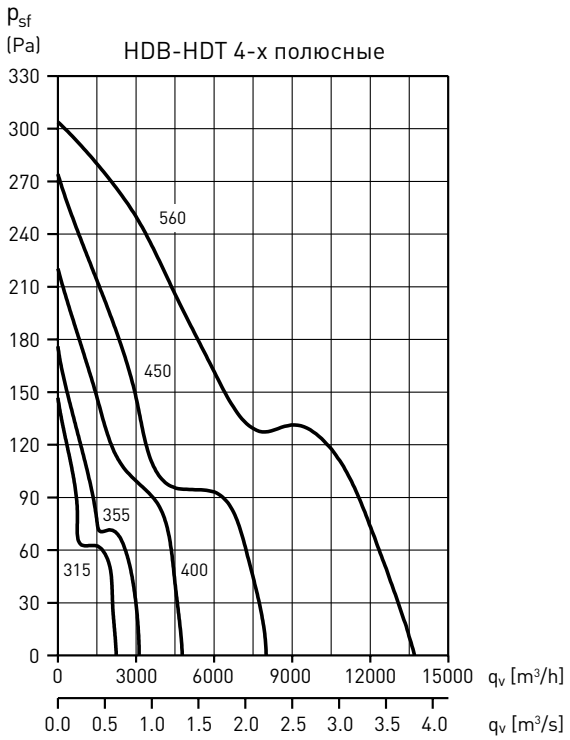

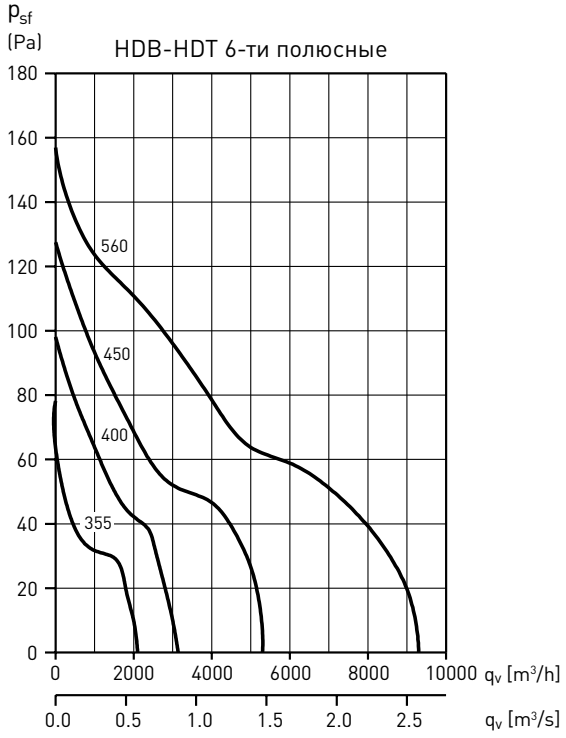

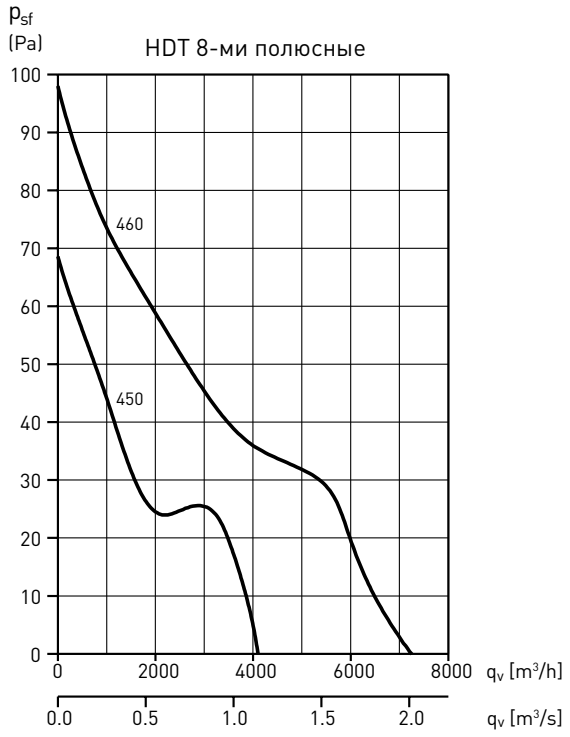

ОСЕВЫЕ ВЕНТИЛЯТОРЫ В ЦИЛИНДРИЧЕСКОМ КОРПУСЕ
Серия COMPACT модели TCBB / TCBT (алюминиевая крыльчатка)



ErP OK

IP65[1]

Компактные осевые вентиляторы в цилиндрическом корпусе серии TCBB / TCBT комплектуются алюминиевыми крыльчатками. Корпус вентилятора изготовлен из листовой стали и защищен от коррозии катафоретическим покрытием и полиэфирной краской.

Электродвигатели

В зависимости от модели, вентиляторы комплектуются однофазными или трехфазными 2, 4 или 6 полюсными электродвигателями.
Модели 250, 315, 355 и 400.
Электродвигатель с внешним ротором, класс защиты IP44, класс изоляции F, рабочие температуры от -40°C до +40°C.
Модели 450, 500, 560, 630 и 6/710.
Класс защиты IP65, класс изоляции F, рабочие температуры от -40°C до +70°C.
Модели 4/710 и 800.
Класс защиты IP55, класс изоляции F, рабочие температуры от -40°C до +40°C.
Все электродвигатели комплектуются встроенными термоконтактами, с выводами для подключения к внешнему устройству защиты (поставляется отдельно).
В зависимости от модели, электродвигатели могут иметь возможность регулирования скорости (см. Технические характеристики).
Однофазные модели оснащены конденсатором, расположенным в клеммной коробке.
Параметры электропитания:
1ф - 230 В - 50 Гц
3ф - 400 В - 50 Гц

Дополнительная информация

Стандартное направление движения воздуха «B»: крыльчатка - электродвигатель.

По запросу

- Направление движения воздуха «A»: электродвигатель - крыльчатка.
- Двухскоростные электродвигатели (4/8 полюсные для типоразмеров от 450 до 800).

Возможно изготовление вентиляторов во взрывозащищенном исполнении:
- Повышенная безопасность:
  Ex II2G EExeIIT3 (TCBT/2-250/H, TCBT/4-250/H, TCBT/6-355/H).
- Взрывонепроницаемая оболочка:
(только для моделей /4-710 и 800)
  Ex II2G EExdIIBT4
  Ex II2G EExdIIBT5
  Ex II2G EExdIICT4
- Для взрывоопасной пыли:
(только для моделей /4-710 и 800)
  Ex II3D tD 125°C
  Ex II3D tD 135°C

Мощность двигателя и ток у вентиляторов во взрывозащищенном исполнении могут отличаться от данных, приведенных для стандартной общепромышленной версии.



Защита от коррозии
Корпус вентилятора и опора электродвигателя защищены от коррозии катафоретическим покрытием и полиэфирной краской. Болты изготовлены из нержавеющей стали.



Внешняя клеммная коробка
Внешняя клеммная коробка изготовлена из огнеупорного пластика с кабельным вводом PG-11.



Динамически сбалансированная крыльчатка
Крыльчатка динамически сбалансирована в соответствии с требованиями ISO 1940.



Стандартный вариант для моделей /4-710 и 800.

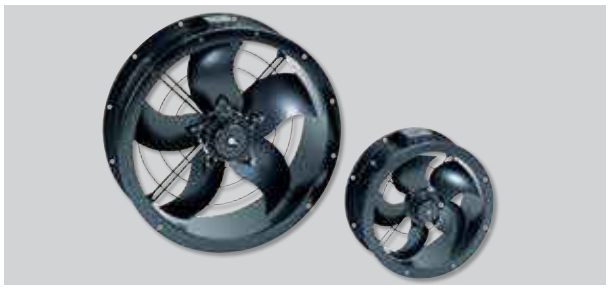

Конструктивное исполнение моделей 250, 315, 355 и 400 (за исключением 6-355 и 6-400).

ОСЕВЫЕ ВЕНТИЛЯТОРЫ В ЦИЛИНДРИЧЕСКОМ КОРПУСЕ
Серия COMPACT модели TCBB / TCBT (алюминиевая крыльчатка)

МАРКИРОВКА

T	C	B	T	/	4	-	4	0	0	/	H	-	B		4	0	0	V	5	0	Hz			
1	2	3	4		5		6				7		8		9				10			11		

1 - **T:** Компактные осевые вентиляторы.
2 - **C:** Обозначение серии.
3 - Тип крыльчатки:
B: Ø 250 - Ø 400 алюминиевая крыльчатка с неподвижными лопатками.
Ø 450 - Ø 800 алюминиевая крыльчатка с регулируемым углом наклона лопаток.
4 - Электродвигатель:
B: Однофазный электродвигатель.
T: Трехфазный электродвигатель.
5 - Количество полюсов (частота вращения электродвигателя):
2: (~2800 об/мин - 50 Гц)
4: (~1400 об/мин - 50 Гц)
6: (~900 об/мин - 50 Гц)
6 - Номинальный диаметр крыльчатки (мм).
7 - Угол наклона лопаток.
8 - Направление движения воздуха:
A: Электродвигатель-крыльчатка.
B: Крыльчатка-электродвигатель.
9 - Параметры электропитания:
1ф - 230 В.
3ф - 230/400 В.
3ф - 400 В.
10 - Частота тока: 50 Гц
60 Гц
11 - Специальная конструкция:
2 V: 2-х скоростные электродвигатели. 4/8 полюсные для типоразмеров: от Ø 450 до Ø 800 мм.
C: Отверстие для отвода конденсата от электродвигателя.
EX: Взрывозащищенное исполнение.

ПАРАМЕТРЫ ЭЛЕКТРОПИТАНИЯ



Параметры сети электропитания	Тип электродвигателя	Подключение	Скорость вращения
1ф - 220...240 В - 50 Гц	1ф - 230 В - 50 Гц	См. схему подключений	Высокая
3ф - 380...415 В - 50 Гц	3ф - 230/400 В - 50 Гц		Высокая
	3ф - 400 В - 50 Гц		Высокая
			Низкая

АКУСТИЧЕСКИЕ ХАРАКТЕРИСТИКИ

Уровень звуковой мощности (дБ(А)) в соответствии стандартным октавам средних частот (Гц).

Модель	63	125	250	500	1000	2000	4000	8000	LwA
/2-250/H	31	44	59	65	74	70	64	56	76

Модель	63	125	250	500	1000	2000	4000	8000	LwA
/4-250/H	24	37	41	47	52	52	47	41	57
/4-315/H	40	51	45	53	59	59	51	43	63
/4-355/H	24	40	45	55	58	58	49	42	62
/4-400/H	46	53	59	66	69	69	66	58	74
/4-450/H	46	58	65	71	73	71	67	59	77
/4-500/H	50	62	69	75	76	75	70	62	81
/4-560/L	52	64	71	77	78	77	72	64	83
/4-560/H	53	65	72	78	79	78	73	65	84
/4-630/L	56	67	75	80	82	81	76	68	87
/4-630/H	56	67	75	80	82	81	76	68	87
/4-710/L	53	69	79	85	86	84	78	70	91
/4-710/H	60	72	79	85	86	85	80	72	91
/4-800/L	57	73	83	90	91	88	82	74	95
/4-800/K	63	75	82	88	90	88	84	76	94
/4-800/G	64	76	83	89	90	89	84	76	95
/4-800/H	66	77	84	90	92	91	86	78	96

Модель	63	125	250	500	1000	2000	4000	8000	LwA
/6-355/H	31	42	49	55	57	55	51	43	61
/6-400/H	33	44	51	57	59	58	53	45	64
/6-450/H	40	51	58	63	64	62	56	48	69
/6-500/H	43	53	61	66	66	64	58	50	71
/6-560/L	46	57	64	69	70	67	61	53	74
/6-560/H	46	56	64	69	69	67	61	53	74
/6-630/L	49	59	66	71	72	70	64	56	77
/6-630/H	51	61	68	73	74	72	66	58	79
/6-710/L	52	62	69	75	75	73	67	59	80
/6-710/H	53	64	71	76	77	75	69	61	82
/6-800/L	51	66	76	79	79	76	69	61	84
/6-800/K	51	66	76	79	79	76	69	61	84
/6-800/G	56	67	74	79	80	78	72	64	85
/6-800/H	58	69	76	81	82	79	73	65	86

ТЕХНИЧЕСКИЕ ХАРАКТЕРИСТИКИ

Модель	Частота вращения (об/мин)	Макс. потреб. мощность (Вт)	Ток (А)	Уровень звук. давл.* (дБ(А))	Макс. расход воздуха ($м^3$/ч)	Вес (кг)	Регулятор скорости		Преобразователь частоты	
							REB	RMB/T	VFTM	VFKB
Однофазные 2-х полюсные электродвигатели (1ф - 230 В - 50 Гц)										
TCBB/2-250/H	2680	123	0,5	62	1680	8	–	–	–	–
Однофазные 4-х полюсные электродвигатели (1ф - 230 В - 50 Гц)										
TCBB/4-250/H	1430	44	0,2	42	900	8	REB-1	RMB-1,5	–	–
TCBB/4-315/H	1435	105	0,6	52	1990	11	REB-1	RMB-1,5	–	–
TCBB/4-355/H	1420	120	0,6	52	2460	13,2	REB-2,5	RMB-1,5	–	–
TCBB/4-400/H	1420	360	1,6	60	5190	15,5	REB-2,5	RMB-3,5	–	–
TCBB/4-450/H	1410	594	2,6	63	6810	21	REB-5	RMB-3,5	–	–
TCBB/4-500/H	1410	636	2,8	66	7500	25	REB-5	RMB-3,5	–	–
TCBB/4-560/L	1405	1289	6	68	11970	33	REB-10	RMB-8	–	–
TCBB/4-560/H	1390	1461	6,6	69	12960	34,7	–	–	–	–
TCBB/4-630/L	1365	1707	7,5	70	15730	40	–	–	–	–
Однофазные 6-ти полюсные электродвигатели (1ф - 230 В - 50 Гц)										
TCBB/6-355/H	880	92	0,4	46	2160	13,2	REB-1	RMB-1,5	–	–
TCBB/6-400/H	870	118	0,5	48	2820	15,5	REB-1	RMB-1,5	–	–
TCBB/6-500/H	920	226	1	57	5220	24,8	REB-2,5	RMB 1,5	–	–
TCBB/6-560/L	960	453	2,5	60	8170	33,5	REB-5	RMB-3,5	–	–
TCBB/6-630/L	900	652	3,2	60	11060	38,5	REB-5	RMB-8	–	–
TCBB/6-710/L	900	1167	6,1	62	16460	46	-	-	–	–
Трехфазные 2-х полюсные электродвигатели (3ф - 400 В - 50 Гц)										
TCBT/2-250/H	2775	114	0,2	62	1730	8	-	-	TRI-0,37	VFKB-45
Трехфазные 4-х полюсные электродвигатели (3ф - 400 В - 50 Гц)										
TCBT/4-250/H	1470	42	0,2	42	900	8	-	RMT-1,5	TRI-0,37	VFKB-45
TCBT/4-315/H	1445	99	0,3	51	1950	11	-	RMT-1,5	TRI-0,37	VFKB-45
TCBT/4-355/H	1415	117	0,3	52	2470	13,2	-	RMT-1,5	TRI-0,37	VFKB-45
TCBT/4-400/H	1410	341	0,7	60	5140	15,5	-	RMT-1,5	TRI-0,37	VFKB-45
TCBT/4-450/H	1405	526	1,1	63	6650	21	-	RMT-2,5	TRI-0,55	VFKB-45
TCBT/4-500/H	1420	641	1,5	66	7590	25	-	RMT-2,5	TRI-0,55	VFKB-45
TCBT/4-560/L	1415	1184	2,2	68	12090	33	-	RMT-2,5	TRI-0,75	VFKB-45
TCBT/4-560/H	1390	1348	2,4	69	13370	34,7	-	-	TRI-1,1	VFKB-45
TCBT/4-630/L	1410	1770	3,4	70	16060	39	-	-	TRI-1,5	VFKB-45
TCBT/4-630/H	1400	1940	3,6	70	17030	40	-	-	TRI-1,5	VFKB-45
TCBT/4-710/L	1435	2175	3,7	73	20290	46	-	-	TRI-1,5	VFKB-45
TCBT/4-710/H	1460	3441	6,1	73	26420	54	-	-	TRI-3	VFKB-48
TCBT/4-800/L	1460	3750	6,5	76	29950	65	-	-	TRI-3	VFKB-48
TCBT/4-800/K	1460	5177	8,8	76	34950	68	-	-	TRI-4	-
TCBT/4-800/G	1470	6146	11,1	77	38500	81	-	-	TRI-5,5	-
TCBT/4-800/H	1475	7688	13	78	42490	89	-	-	TRI-5,5	-
Трехфазные 6-ти полюсные электродвигатели (3ф - 400 В - 50 Гц)										
TCBT/6-355/H	900	97	0,4	47	2250	13,2	-	RMT-1,5	TRI-0,37	VFKB-45
TCBT/6-400/H	860	116	0,4	49	2970	15,5	-	RMT-1,5	TRI-0,37	VFKB-45
TCBT/6-450/H	940	161	0,4	54	4020	20,7	-	RMT-1,5	TRI-0,37	VFKB-45
TCBT/6-500/H	915	290	0,7	57	6110	24,8	-	RMT-1,5	TRI-0,37	VFKB-45
TCBT/6-560/H	925	525	1,7	60	9020	33,5	-	RMT-2,5	TRI-0,55	VFKB-45
TCBT/6-630/L	915	595	1,3	60	10940	38	-	RMT-2,5	TRI-0,55	VFKB-45
TCBT/6-630/H	960	887	2,8	62	12620	38,5	-	RMT-5	TRI-1,1	VFKB-45
TCBT/6-710/L	920	957	2,6	62	16290	46	-	-	TRI-1,1	VFKB-45
TCBT/6-710/H	910	1217	2,9	63	18550	46	-	-	TRI-1,1	VFKB-45
TCBT/6-800/L	965	1278	2,7	66	20770	57	-	-	TRI-1,1	VFKB-45
TCBT/6-800/K	975	1592	3,3	66	24090	64	-	-	TRI-1,5	VFKB-45
TCBT/6-800/G	975	1968	4,6	67	26310	68	-	-	TRI-2,2	VFKB-45
TCBT/6-800/H	970	2345	5	68	27910	80	-	-	TRI-2,2	VFKB 48

*Уровень звукового давления измерен на расстоянии равном трем диаметрам крыльчатки, но не менее 1,5 м от вентилятора, в свободном пространстве.

РАЗМЕРЫ (мм)

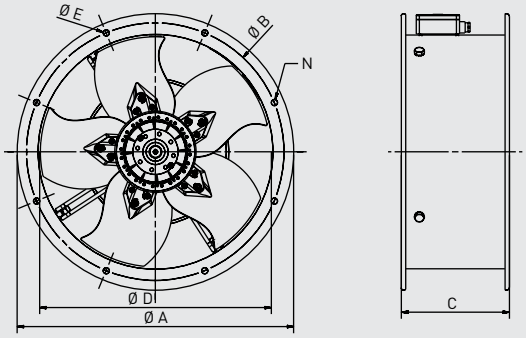

Модели 250, 315, 355 и 400

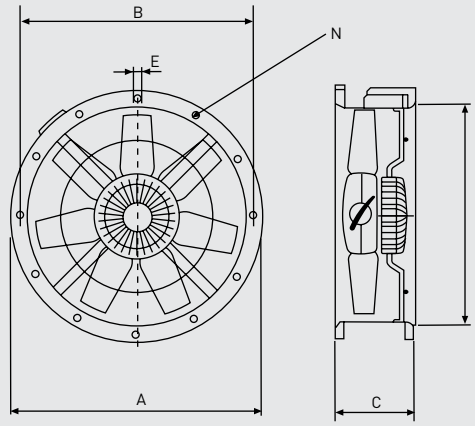

Модели 450, 500, 560, 630 и /6-710

Модель	Ø A	Ø B	C	Ø D	Ø E	Количество отверстий N
250	327	292	170	254	10	4
315	386	355	170	315	10	8
355	426	395	170	355	10	8
400	487	450	170	400	12	8
450	537	500	180	450	12	8
500	595	560	180	500	12	12
560	655	620	240	560	12	12
630	725	690	240	630	12	12
710 (6 полюсов)	806	770	240	710	12	16

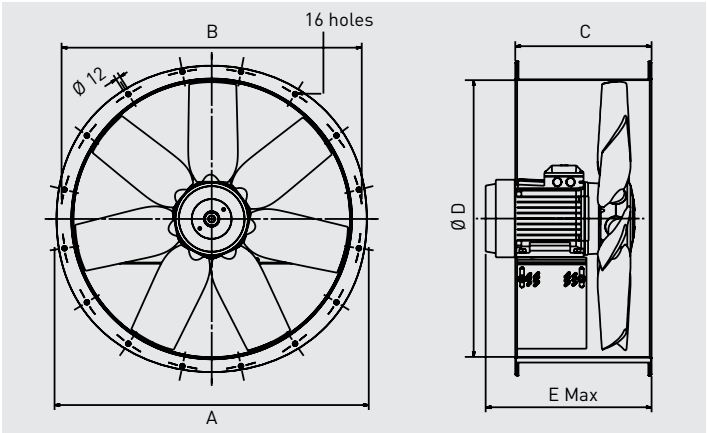

Модель	Ø A	B	C	Ø D	E		
					4 полюса	6 полюсов	8 полюсов
710/L (4 полюса)	806	770	380	710	415	–	–
710/H (4 полюса)	806	770	380	710	444	–	–
800/L	896	860	380	800	437	408	383
800/K	896	860	380	800	448	437	408
800/G	896	860	380	800	447 (5,5кВт) 515 (7,5кВт)	448	437
800/H	896	860	380	800	515	477	437

ДОПОЛНИТЕЛЬНЫЕ ПРИНАДЛЕЖНОСТИ



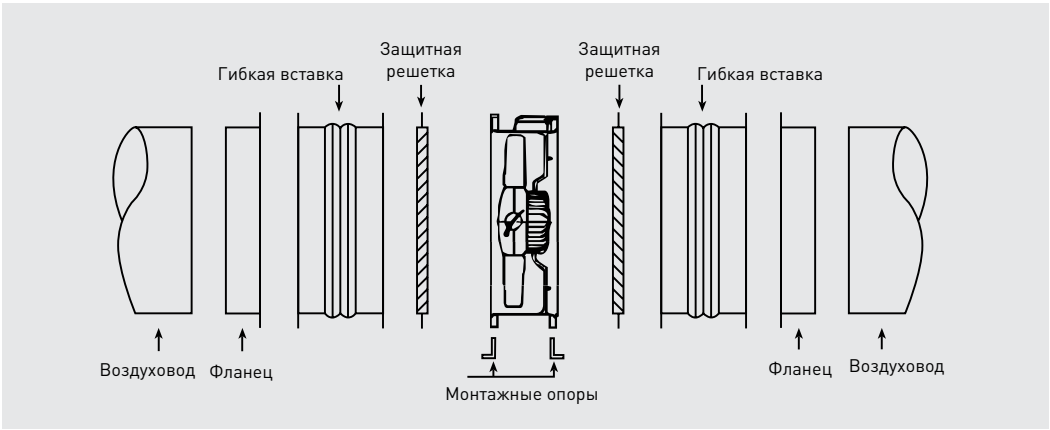

Модель	Защитная решетка		Фланец	Монт. опоры	Диффуз. с защитн. решеткой	Гибкая вставка	Гибкая вставка (ATEX) (для взрывозащищенных вентиляторов)
	На входе (сторона крыльч.)	На выходе (сторона двиг.)					
TCBB / TCBT 250	DEF-250 T	DEF-250 T	ARO BRIDA COMPACT-250	PIE-250	-	ACOP.BRIDA-250	ACOPEL EX 250/160 N
TCBB / TCBT 315	DEF-315 T	DEF-315 T	ARO BRIDA COMPACT-315	PIE-315	EMB-315 T	ACOP.BRIDA-315	ACOPEL EX 315/160 N
TCBB / TCBT 355	DEF-355 T	DEF-355 T	ARO BRIDA COMPACT-355	PIE-355	EMB-355 T	ACOP.BRIDA-355	ACOPEL EX 355/160 N
TCBB / TCBT 400	DEF-400 T	DEF-400 T	ARO BRIDA COMPACT-400	PIE-400	EMB-400 T	ACOP.BRIDA-400	ACOPEL EX 400/160 N
TCBB / TCBT 450	DEF-450 T	DEF-450 T	ARO BRIDA COMPACT-450	PIE-450	EMB-450 T	ACOP.BRIDA-450	ACOPEL EX 450/160 N
TCBB / TCBT 500	DEF-500 T	DEF-500 T	ARO BRIDA COMPACT-500	PIE-500	EMB-500 T	ACOP.BRIDA-500	ACOPEL EX 500/160 N
TCBB / TCBT 560	DEF-560 T	DEF-560 T	ARO BRIDA COMPACT-560	PIE-560	EMB-560 T	ACOP.BRIDA-560	ACOPEL EX 560/160 N
TCBB / TCBT 630	DEF-630 T	DEF-630 T	ARO BRIDA COMPACT-630	PIE-630	EMB-630 T	ACOP.BRIDA-630	ACOPEL EX 630/160 N
TCBT 4-710/H	DEF-710 T	DEF-710/H-T DESCARGA	ARO BRIDA COMPACT-710	PIE-710	EMB-710 T	ACOP.BRIDA-710	ACOPEL EX 710/160 N
TCBT 4-710/L	DEF-710 T	DEF-710/L-T DESCARGA	ARO BRIDA COMPACT-710	PIE-710	EMB-710 T	ACOP.BRIDA-710	ACOPEL EX 710/160 N
TCBB / TCBT 6-710	DEF-710 T	DEF-710 T	ARO BRIDA COMPACT-710	PIE-710	EMB-710 T	ACOP.BRIDA-710	ACOPEL EX 710/160 N
TCBT 800	DEF-800 T	DEF.DES.TGT/THGT-800*	ARO BRIDA COMPACT-800	PIE-800	EMB-800 T	ACOP.BRIDA-800	ACOPEL EX 800/160 N

ЭЛЕКТРИЧЕСКИЕ ПРИНАДЛЕЖНОСТИ



REB-1N / REB 2,5N
Однофазные электронные регуляторы скорости.



REB-5
REB-10
Однофазный электронный регулятор скорости.



RMB / RMT
Автотрансформаторные регуляторы скорости.



VFTM IP21/IP54
Преобразователь частоты.



VFKB IP65
Преобразователь частоты.



COM D/S
Переключатель “звезда/треугольник” для трехфазных вентиляторов.

РАБОЧИЕ ХАРАКТЕРИСТИКИ HCFB/HCFT

- q_v: Расход воздуха в м³/ч и м³/с.
- p_{sf}: Статическое давление в Па.
- SFP: Удельная мощность вентилятора (Вт/м³/с).
- P: Потребляемая мощность (Вт).
- Категория измерения: D.
- Категория эффективности: полная.
- Эффективность вентилятора без регулирования скорости.
- Характеристики приведены в соответствии с ISO 5801.
- Уровень звукового давления (дБ(A)) измерен на расстоянии равном трем диаметрам крыльчатки, но не менее 1,5 м от вентилятора, в свободном пространстве.

Не выбирайте вентилятор с рабочей точкой, лежащей под черным участком кривой на примере рабочей характеристики. Это нерабочая область вентилятора.
Рабочая область, доступная для подбора, находится под красным участком кривой на примере рабочей характеристики вентилятора.

ПРИМЕР РАБОЧЕЙ ХАРАКТЕРИСТИКИ

TCBT/4-500/H

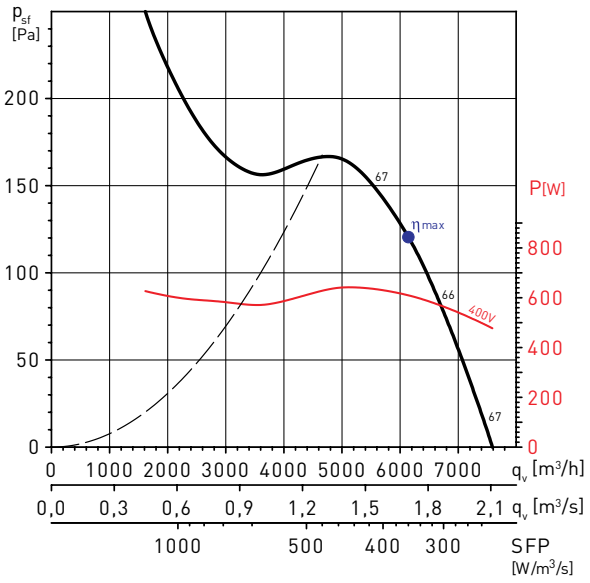

MC*	EC*	VSD*	SR*	η[%]*	N*	[кВт]	[м³/ч]	[Pa]	[RPM]
D	Total	No	1	46,9	54,6	0,609	6.147	166	1389

MC	Категория измерения
EC	Категория эффективности
VSD	Регулятор скорости: есть/нет
SR	Удельный коэффициент
η[%]	Полная эффективность
N	Эффективность
[кВт]	Потребляемая мощность (кВт)
[м³/ч]	Расход воздуха (м³/ч)
[Pa]	Статическое давление (Па)
[RPM]	Частота вращения (об/мин)

РАБОЧИЕ ХАРАКТЕРИСТИКИ – 2-х полюсные электродвигатели

TCBB/2-250/H

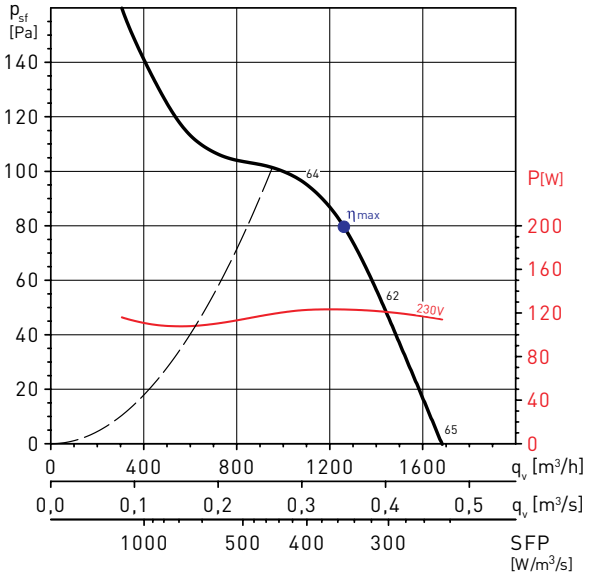

TCBT/2-250/H

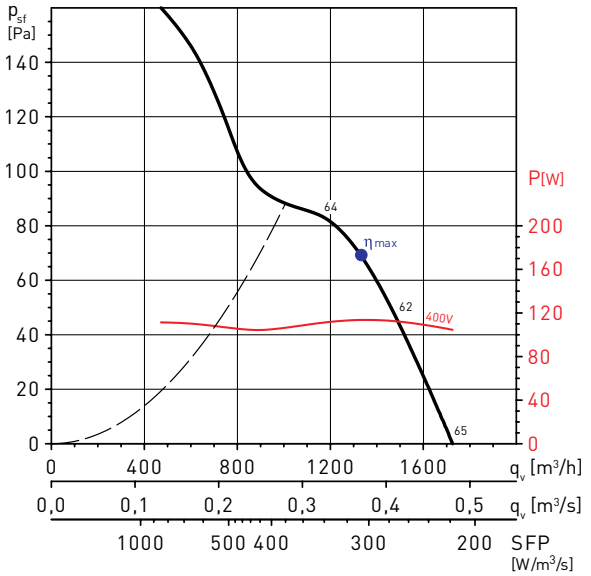

РАБОЧИЕ ХАРАКТЕРИСТИКИ – 4-х полюсные электродвигатели

TCBB/4-250/H

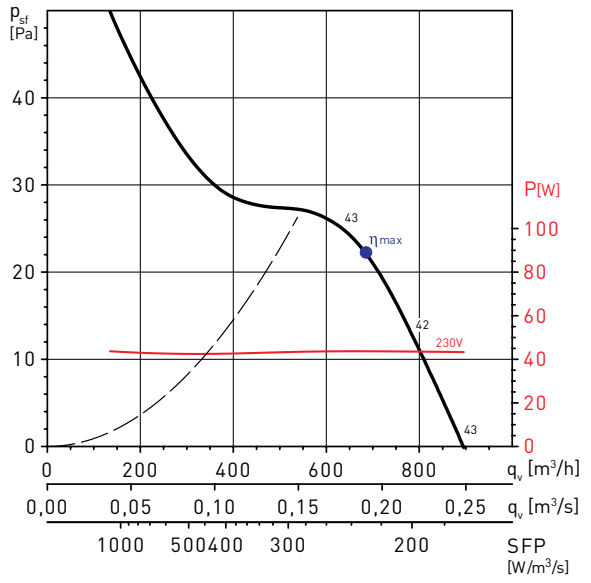

TCBB/4-315/H

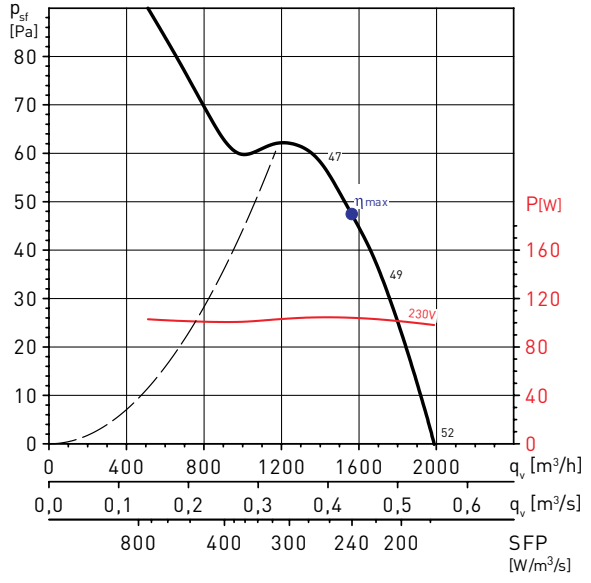

РАБОЧИЕ ХАРАКТЕРИСТИКИ – 4-х полюсные электродвигатели

TCBB/4-355/H

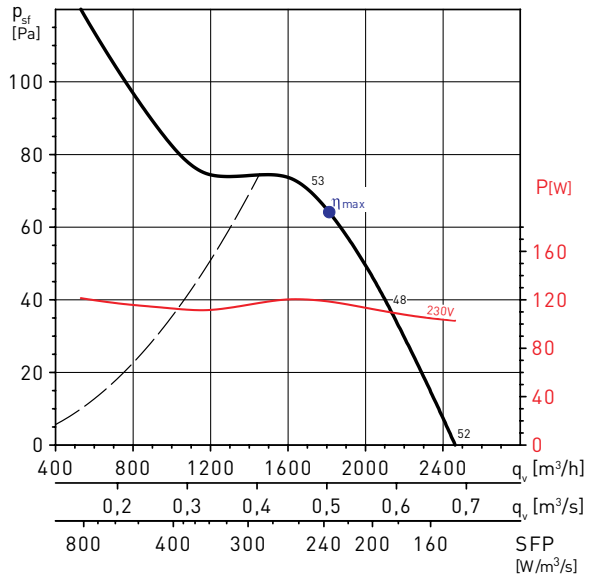

TCBB/4-400/H

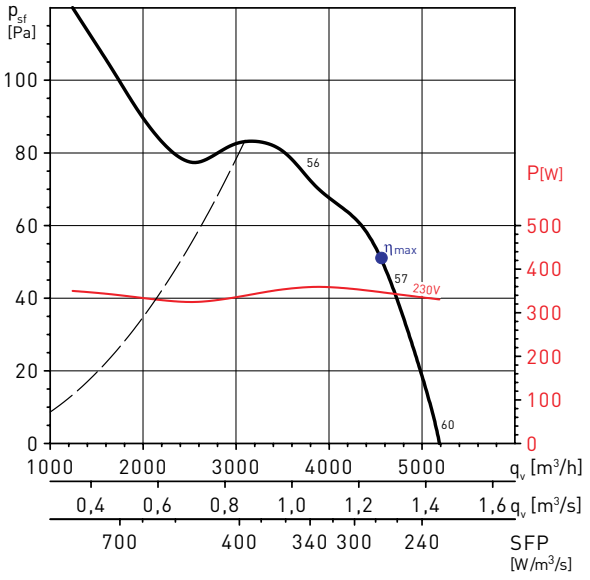

MC*	EC*	VSD*	SR*	η[%]*	N*	[кВт]	[м³/ч]	[Pa]	[RPM]
D	Total	No	1	40,8	50,0	0,347	4.556	112	1414

* Для расшифровки сокращений смотрите пример рабочей характеристики.

TCBB/4-450/H

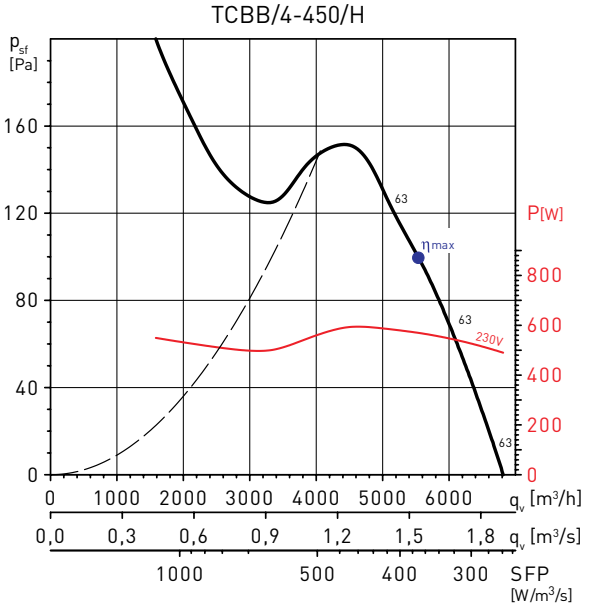

MC*	EC*	VSD*	SR*	η[%]*	N*	[кВт]	[м³/ч]	[Pa]	[RPM]
D	Total	No	1	42,2	50,1	0,569	5.538	156	1392

* Для расшифровки сокращений смотрите пример рабочей характеристики.

TCBB/4-500/H

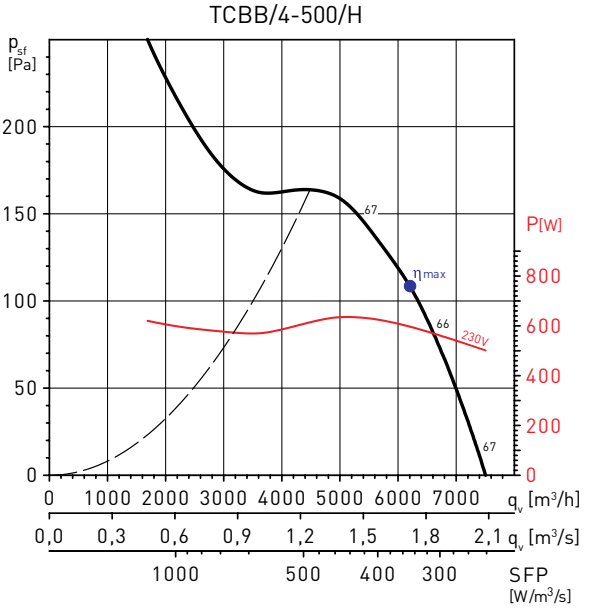

MC*	EC*	VSD*	SR*	η[%]*	N*	[кВт]	[м³/ч]	[Pa]	[RPM]
D	Total	No	1	45,1	52,8	0,597	6.200	155	1379

* Для расшифровки сокращений смотрите пример рабочей характеристики.

РАБОЧИЕ ХАРАКТЕРИСТИКИ – 4-х полюсные электродвигатели

TCBB/4-560/L

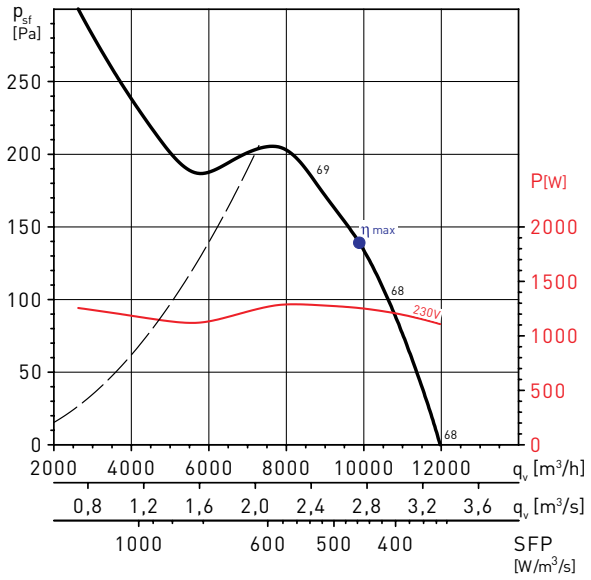

MC*	EC*	VSD*	SR*	η[%]*	N*	[кВт]	[м³/ч]	[Pa]	[RPM]
B	Total	No	1	47,0	52,7	1,254	9.881	213	1387

* Для расшифровки сокращений смотрите пример рабочей характеристики.

TCBB/4-560/H

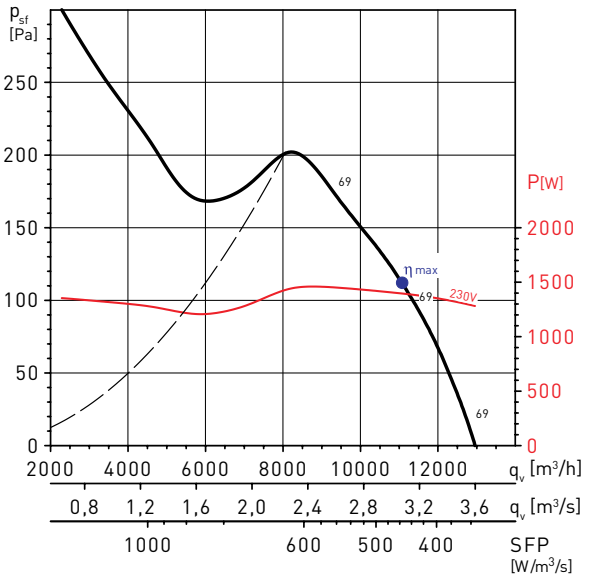

MC*	EC*	VSD*	SR*	η[%]*	N*	[кВт]	[м³/ч]	[Pa]	[RPM]
D	Total	No	1	46,8	52,2	1,395	11.111	211	1372

* Для расшифровки сокращений смотрите пример рабочей характеристики.

TCBB/4-630/L

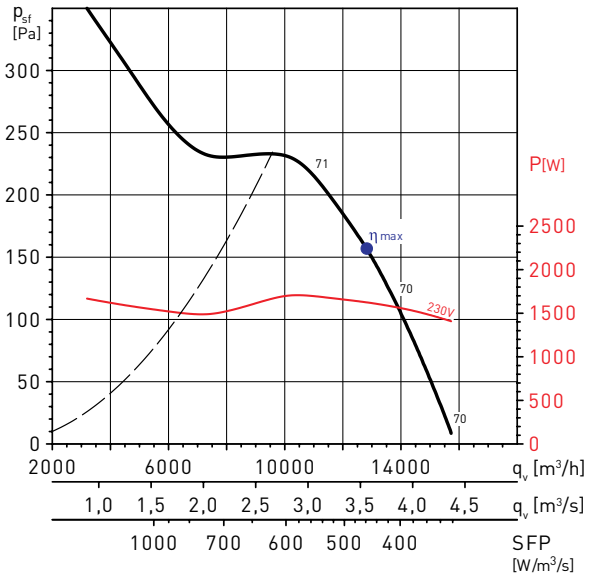

MC*	EC*	VSD*	SR*	η[%]*	N*	[кВт]	[м³/ч]	[Pa]	[RPM]
D	Total	No	1	52,4	57,4	1,624	12.815	238	1332

* Для расшифровки сокращений смотрите пример рабочей характеристики.

РАБОЧИЕ ХАРАКТЕРИСТИКИ – 4-х полюсные электродвигатели

TCBT/4-250/H

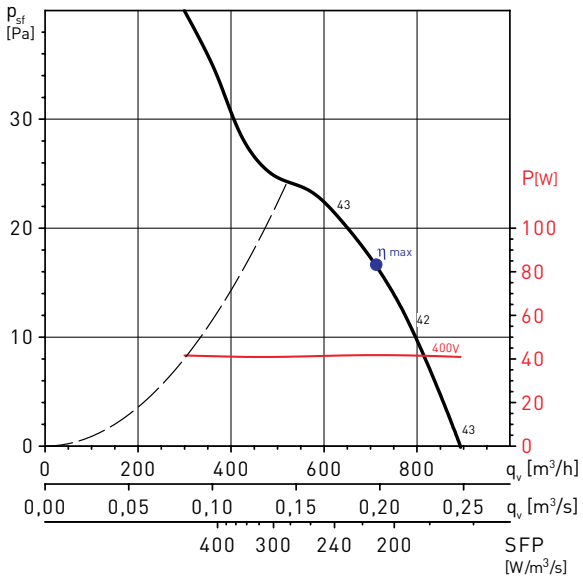

TCBT/4-315/H

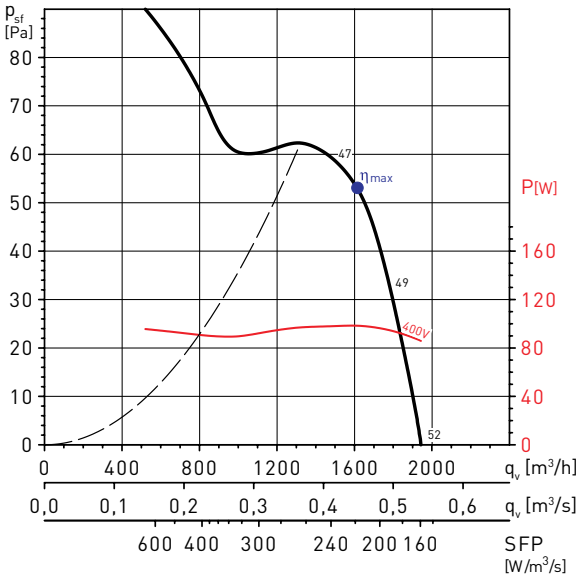

TCBT/4-355/H

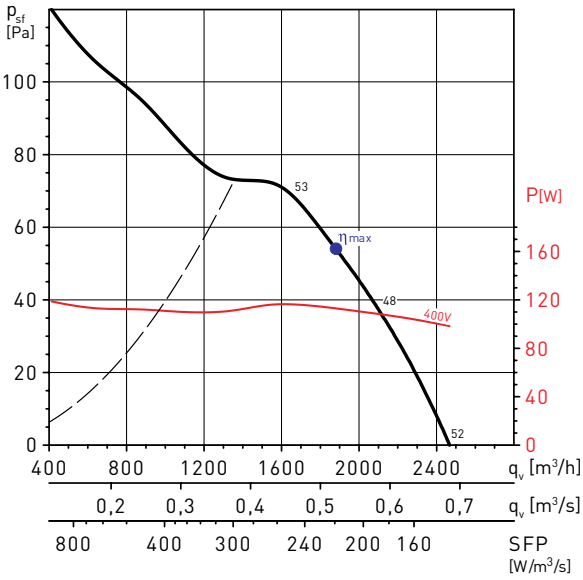

TCBT/4-400/H

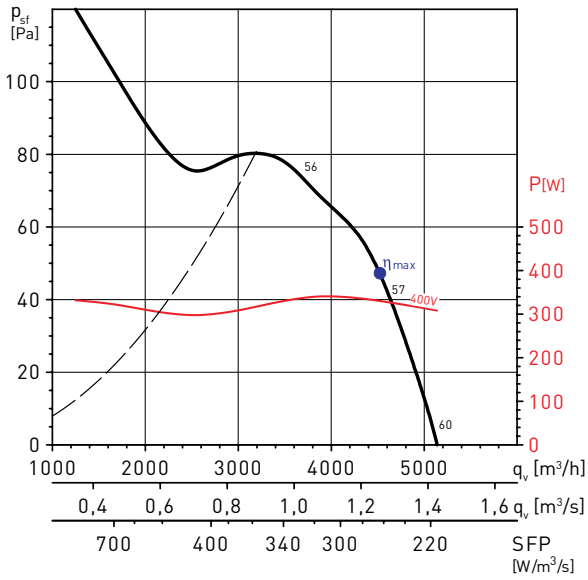

MC*	EC*	VSD*	SR*	η[%]*	N*	[кВт]	[м³/ч]	[Pa]	[RPM]
B	Total	No	1	41,1	50,5	0,330	4.525	108	1401

* Для расшифровки сокращений смотрите пример рабочей характеристики.

РАБОЧИЕ ХАРАКТЕРИСТИКИ – 4-х полюсные электродвигатели

TCBT/4-450/H

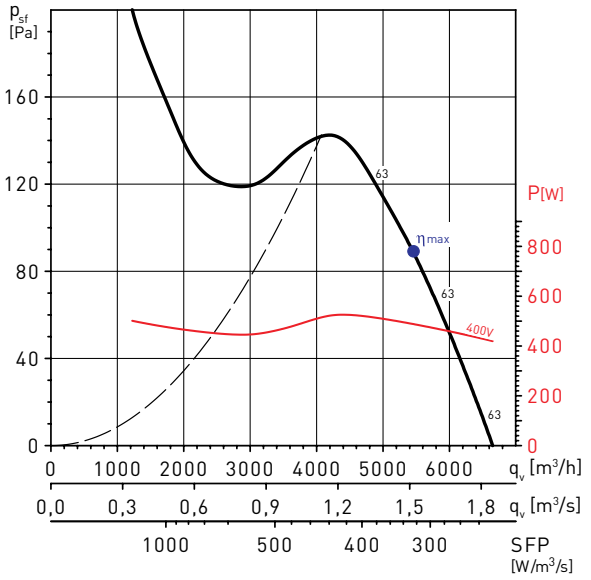

MC*	EC*	VSD*	SR*	η[%]*	N*	[кВт]	[м³/ч]	[Pa]	[RPM]
D	Total	No	1	44,7	53,0	0,489	5.450	144	1384

* Для расшифровки сокращений смотрите пример рабочей характеристики.

TCBT/4-500/H

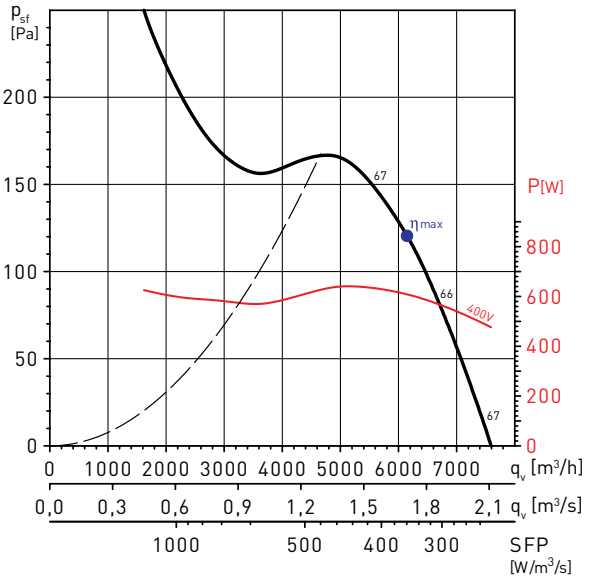

MC*	EC*	VSD*	SR*	η[%]*	N*	[кВт]	[м³/ч]	[Pa]	[RPM]
D	Total	No	1	46,9	54,6	0,609	6.147	166	1389

* Для расшифровки сокращений смотрите пример рабочей характеристики.

TCBT/4-560/L

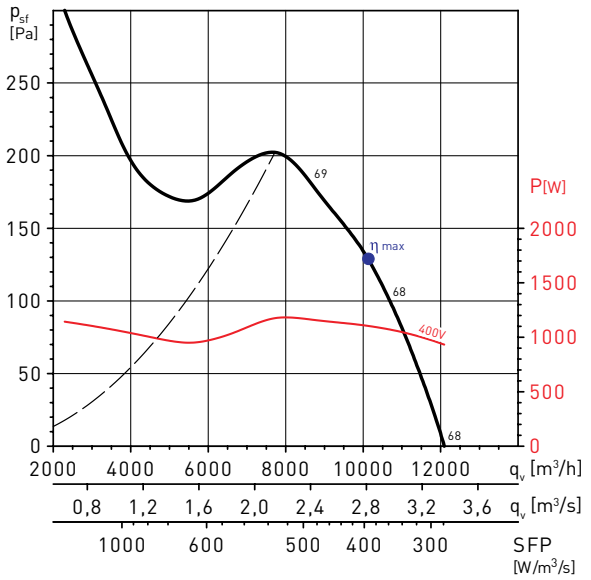

MC*	EC*	VSD*	SR*	η[%]*	N*	[кВт]	[м³/ч]	[Pa]	[RPM]
D	Total	No	1	53,2	59,3	1,107	10.127	208	1390

* Для расшифровки сокращений смотрите пример рабочей характеристики.

TCBT/4-560/H

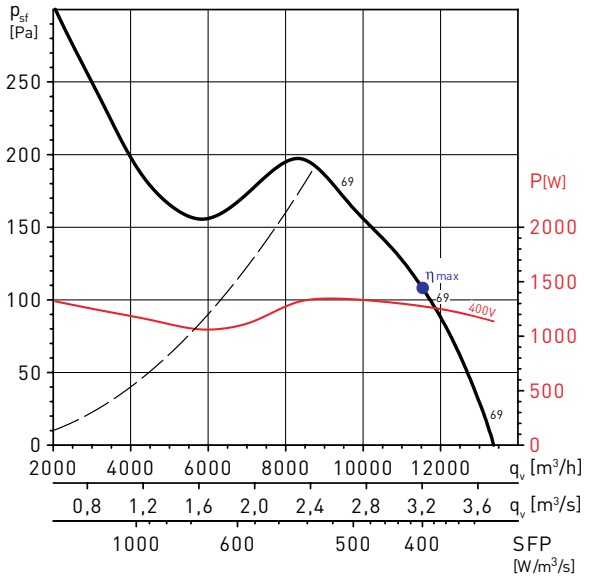

MC*	EC*	VSD*	SR*	η[%]*	N*	[кВт]	[м³/ч]	[Pa]	[RPM]
D	Total	No	1	53,4	59,1	1,275	11.576	212	1372

* Для расшифровки сокращений смотрите пример рабочей характеристики.

РАБОЧИЕ ХАРАКТЕРИСТИКИ – 4-х полюсные электродвигатели

TCBT/4-630/L

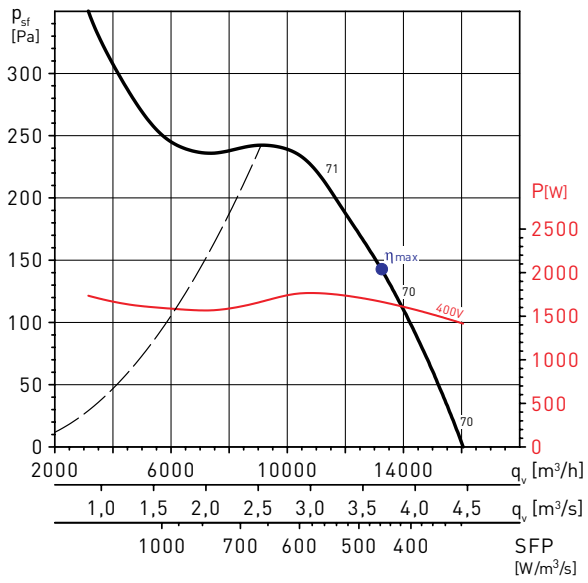

MC*	EC*	VSD*	SR*	η[%]*	N*	[кВт]	[м³/ч]	[Pa]	[RPM]
D	Total	No	1	50,4	55,3	1,667	13.245	227	1390

* Для расшифровки сокращений смотрите пример рабочей характеристики.

TCBT/4-630/H

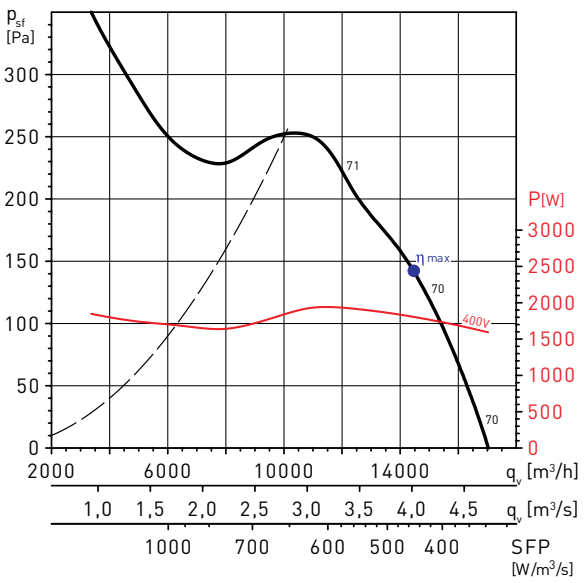

MC*	EC*	VSD*	SR*	η[%]*	N*	[кВт]	[м³/ч]	[Pa]	[RPM]
D	Total	No	1	54,4	59,1	1,804	14.481	244	1383

* Для расшифровки сокращений смотрите пример рабочей характеристики.

TCBT/4-710/L

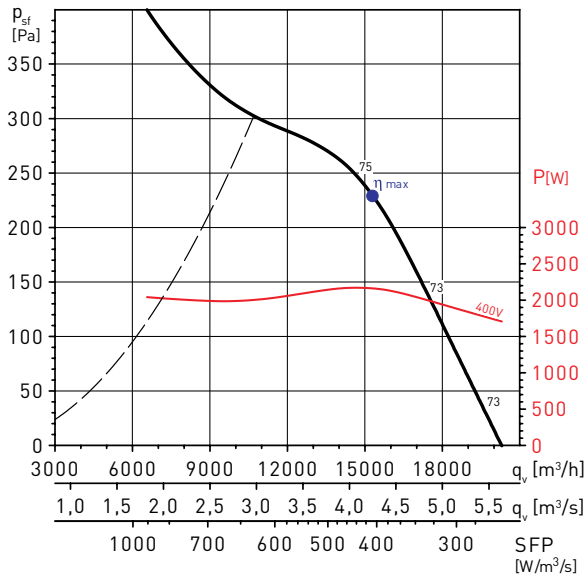

MC*	EC*	VSD*	SR*	η[%]*	N*	[кВт]	[м³/ч]	[Pa]	[RPM]
D	Total	No	1	58,7	62,9	2,166	15.306	299	1414

* Для расшифровки сокращений смотрите пример рабочей характеристики.

TCBT/4-710/H

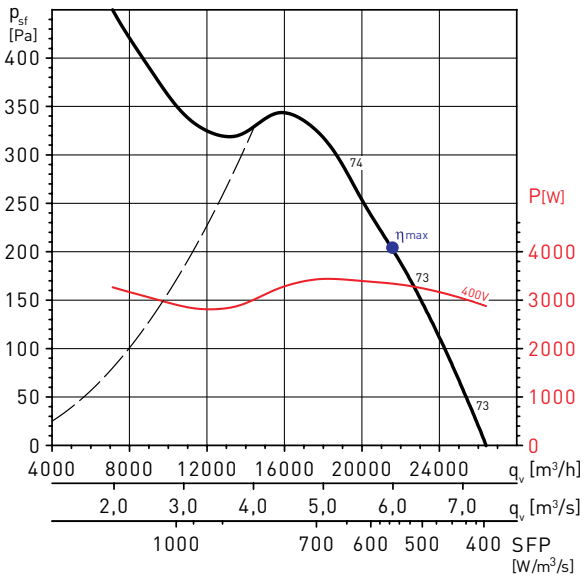

MC*	EC*	VSD*	SR*	η[%]*	N*	[кВт]	[м³/ч]	[Pa]	[RPM]
D	Total	No	1	61,4	64,4	3,346	21.563	341	1451

* Для расшифровки сокращений смотрите пример рабочей характеристики.

РАБОЧИЕ ХАРАКТЕРИСТИКИ – 4-х полюсные электродвигатели

TCBT/4-800/L

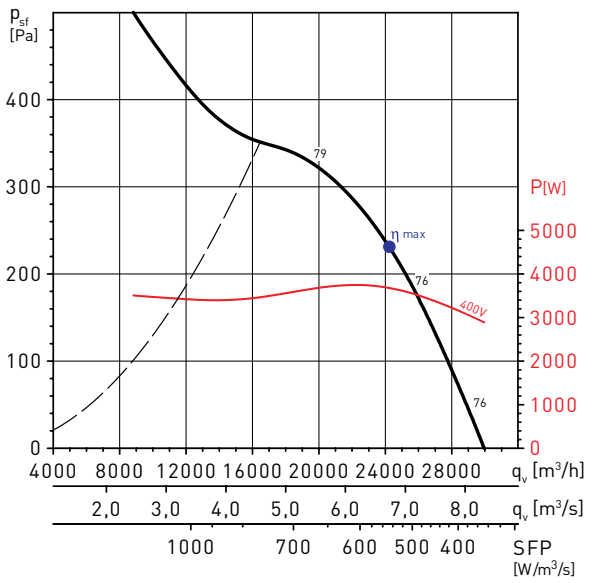

MC*	EC*	VSD*	SR*	η[%]*	N*	[кВт]	[м³/ч]	[Pa]	[RPM]
D	Total	No	1	62,4	65,2	3,678	24.248	339	1445

* Для расшифровки сокращений смотрите пример рабочей характеристики.

TCBT/4-800/K

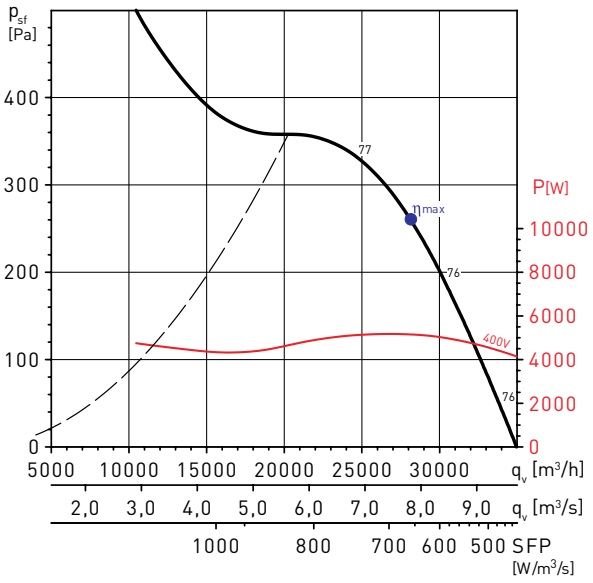

MC*	EC*	VSD*	SR*	η[%]*	N*	[кВт]	[м³/ч]	[Pa]	[RPM]
D	Total	No	1	61,6	63,4	5,156	28.120	406	1445

* Для расшифровки сокращений смотрите пример рабочей характеристики.

TCBT/4-800/G

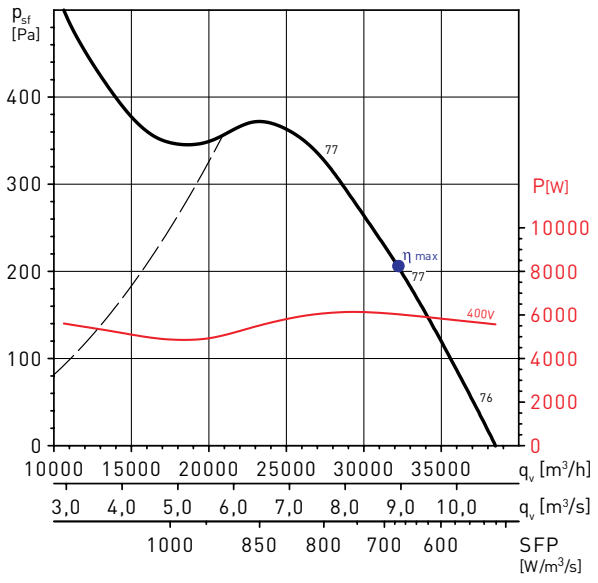

MC*	EC*	VSD*	SR*	η[%]*	N*	[кВт]	[м³/ч]	[Pa]	[RPM]
D	Total	No	1	58,9	60,3	6,038	32.195	397	1460

* Для расшифровки сокращений смотрите пример рабочей характеристики.

TCBT/4-800/H

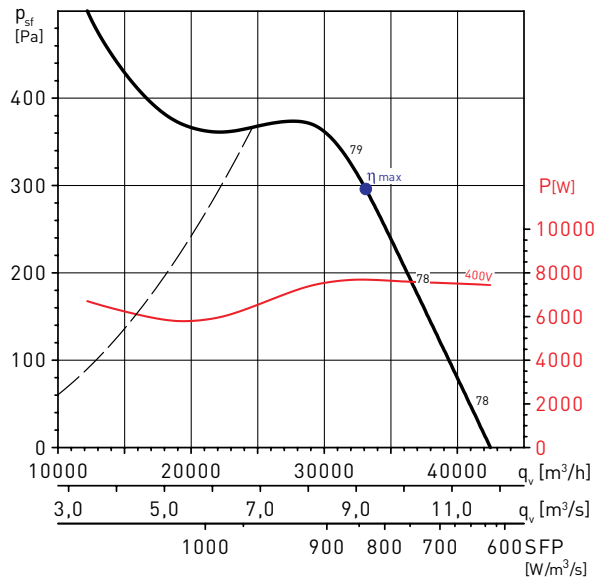

MC*	EC*	VSD*	SR*	η[%]*	N*	[кВт]	[м³/ч]	[Pa]	[RPM]
D	Total	No	1	59,6	60,3	7,682	33.100	498	1468

* Для расшифровки сокращений смотрите пример рабочей характеристики.

РАБОЧИЕ ХАРАКТЕРИСТИКИ – 6-ти полюсные электродвигатели

TCBB/6-355/H

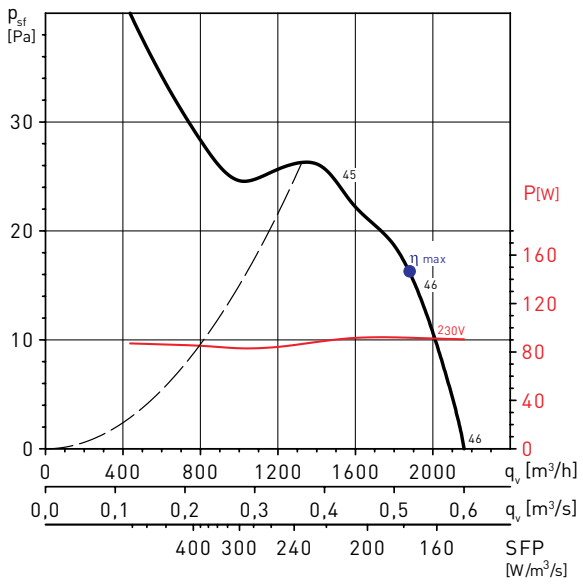

TCBB/6-400/H

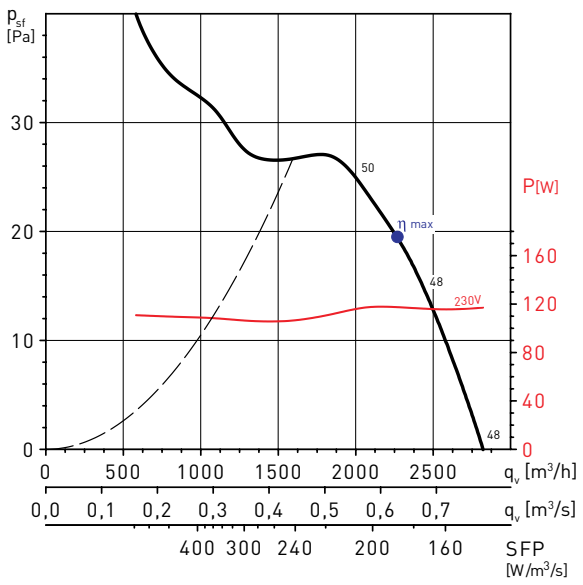

TCBB/6-500/H

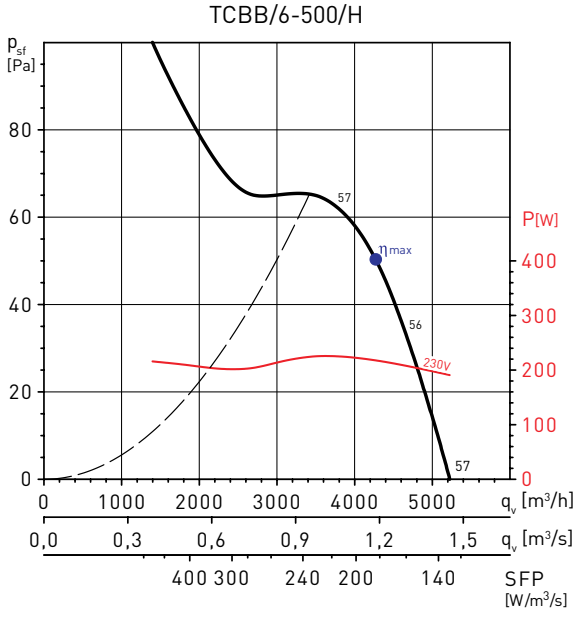

TCBB/6-560/L

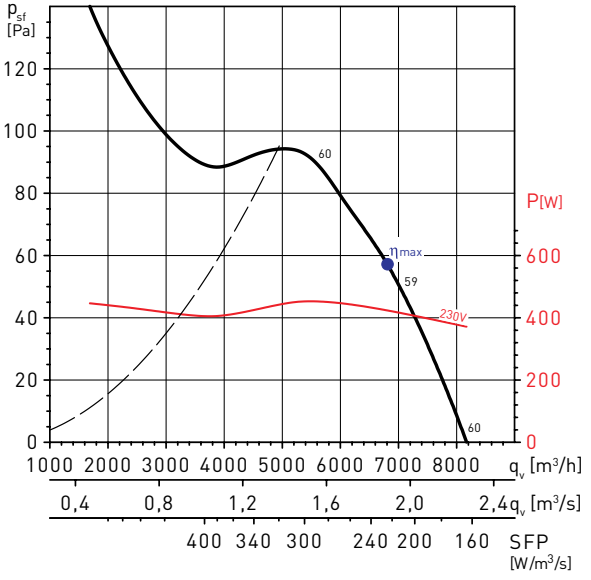

MC*	EC*	VSD*	SR*	η[%]*	N*	[кВт]	[м³/ч]	[Pa]	[RPM]
D	Total	No	1	39,5	50,0	0,218	4.270	72	892

* Для расшифровки сокращений смотрите пример рабочей характеристики.

MC*	EC*	VSD*	SR*	η[%]*	N*	[кВт]	[м³/ч]	[Pa]	[RPM]
D	Total	No	1	41,6	50,3	0,423	6.808	93	944

* Для расшифровки сокращений смотрите пример рабочей характеристики.

РАБОЧИЕ ХАРАКТЕРИСТИКИ – 6-ти полюсные электродвигатели

TCBB/6-630/L

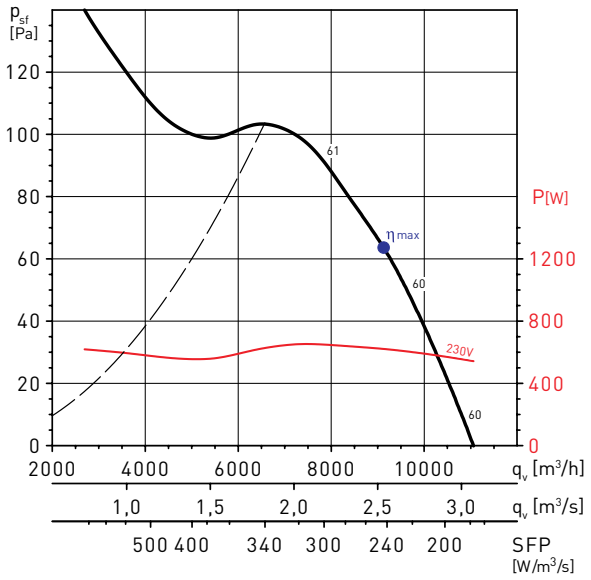

MC*	EC*	VSD*	SR*	η[%]*	N*	[кВт]	[м³/ч]	[Pa]	[RPM]
D	Total	No	1	42,6	50,2	0,621	9.129	104	871

* Для расшифровки сокращений смотрите пример рабочей характеристики.

TCBB/6-710/L

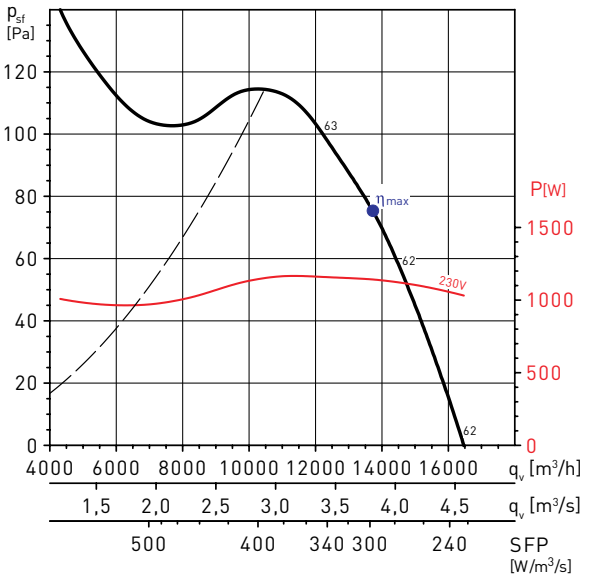

MC*	EC*	VSD*	SR*	η[%]*	N*	[кВт]	[м³/ч]	[Pa]	[RPM]
D	Total	No	1	44,0	50,0	1,143	13.727	131	889

* Для расшифровки сокращений смотрите пример рабочей характеристики.

TCBT/6-355/H

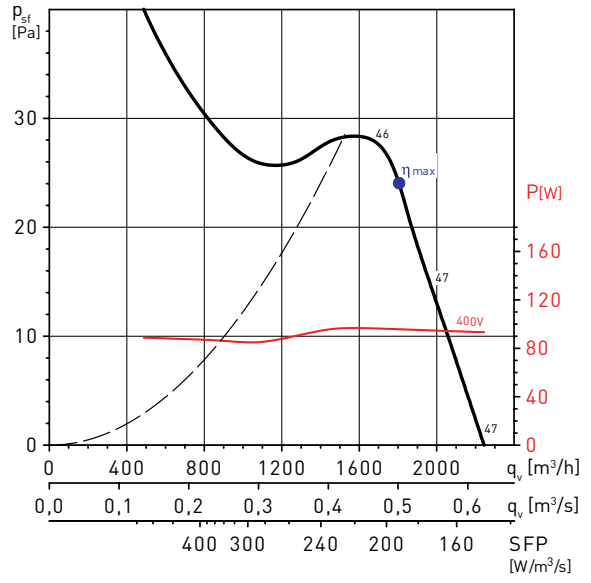

TCBT/6-400/H

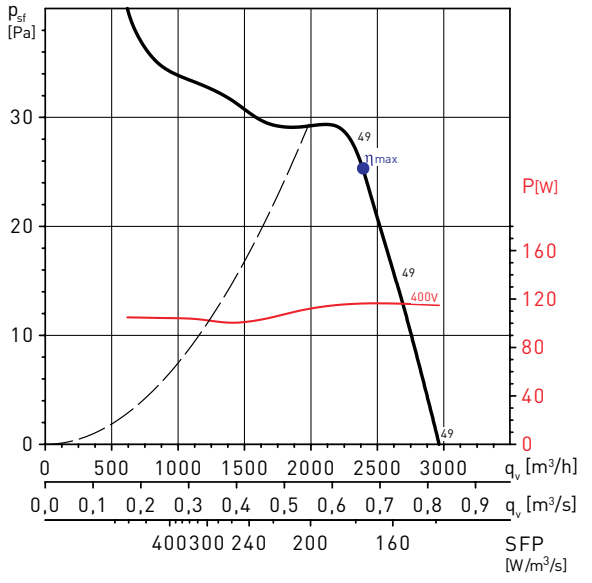

РАБОЧИЕ ХАРАКТЕРИСТИКИ – 6-ти полюсные электродвигатели

TCBT/6-450/H

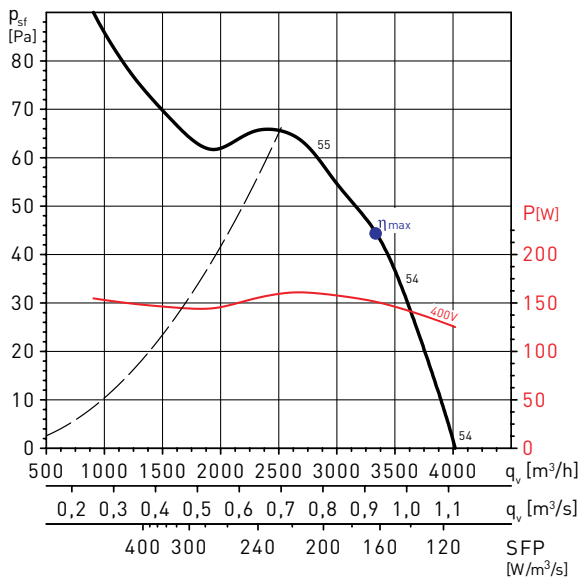

MC*	EC*	VSD*	SR*	η[%]*	N*	[кВт]	[м³/ч]	[Pa]	[RPM]
D	Total	No	1	40,0	51,5	0,151	3.341	65	919

* Для расшифровки сокращений смотрите пример рабочей характеристики.

TCBT/6-500/H

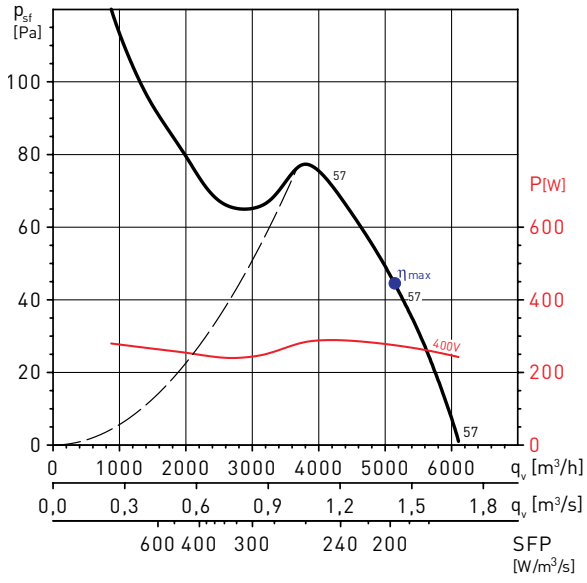

MC*	EC*	VSD*	SR*	η[%]*	N*	[кВт]	[м³/ч]	[Pa]	[RPM]
D	Total	No	1	40,1	50,0	0,275	5.153	77	898

* Для расшифровки сокращений смотрите пример рабочей характеристики.

TCBT/6-560/H

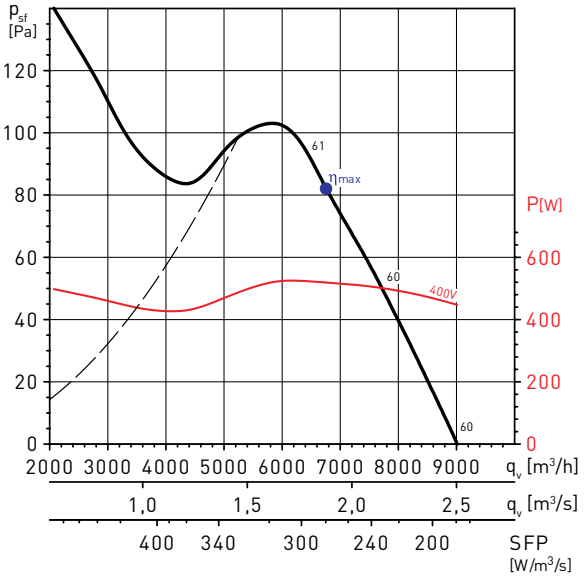

MC*	EC*	VSD*	SR*	η[%]*	N*	[кВт]	[м³/ч]	[Pa]	[RPM]
D	Total	No	1	42,4	50,5	0,519	6.760	117	918

* Для расшифровки сокращений смотрите пример рабочей характеристики.

TCBT/6-630/L

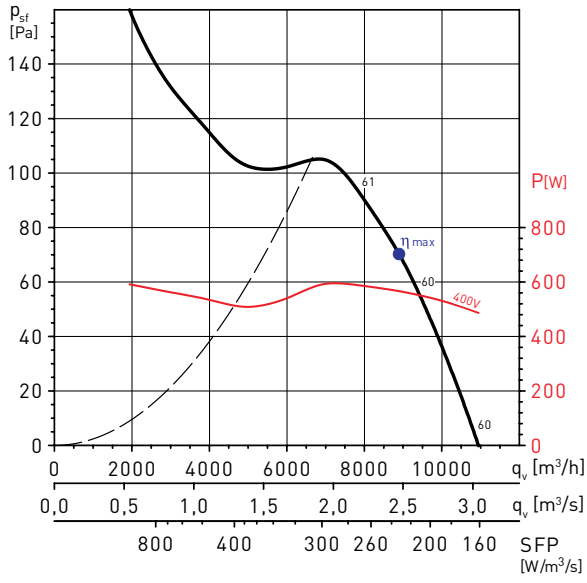

MC*	EC*	VSD*	SR*	η[%]*	N*	[кВт]	[м³/ч]	[Pa]	[RPM]
D	Total	No	1	47,6	55,5	0,566	8.898	109	895

* Для расшифровки сокращений смотрите пример рабочей характеристики.

РАБОЧИЕ ХАРАКТЕРИСТИКИ – 6-ти полюсные электродвигатели

TCBT/6-630/H

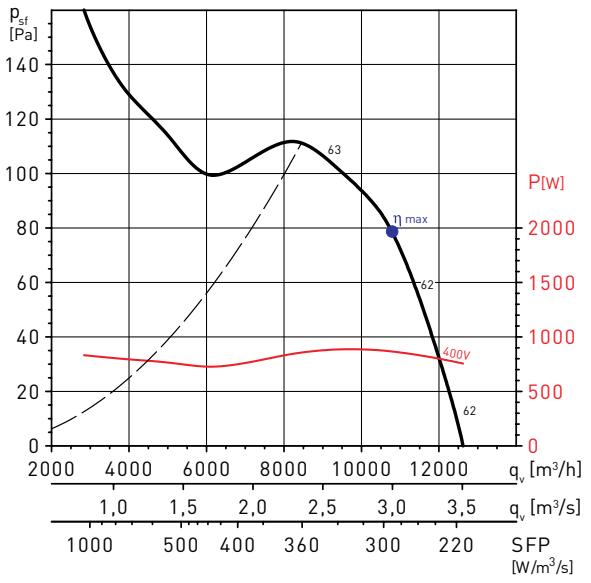

MC*	EC*	VSD*	SR*	η[%]*	N*	[кВт]	[м³/ч]	[Pa]	[RPM]
D	Total	No	1	46,7	53,4	0,866	10.791	134	954

* Для расшифровки сокращений смотрите пример рабочей характеристики.

TCBT/6-710/L

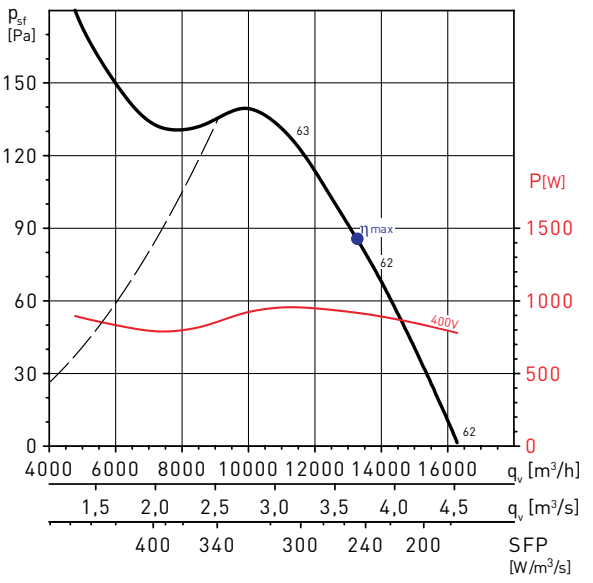

MC*	EC*	VSD*	SR*	η[%]*	N*	[кВт]	[м³/ч]	[Pa]	[RPM]
D	Total	No	1	55,5	62,1	0,919	13.274	138	915

* Для расшифровки сокращений смотрите пример рабочей характеристики.

TCBT/6-710/H

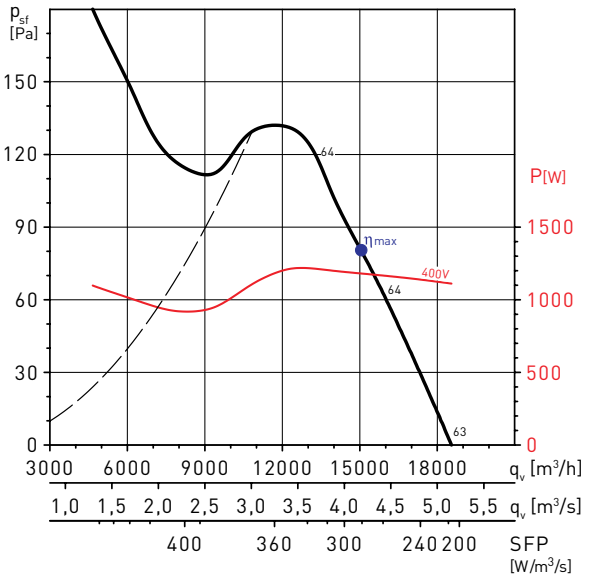

MC*	EC*	VSD*	SR*	η[%]*	N*	[кВт]	[м³/ч]	[Pa]	[RPM]
D	Total	No	1	52,5	58,4	1,180	15.054	148	902

* Для расшифровки сокращений смотрите пример рабочей характеристики.

TCBT/6-800/L

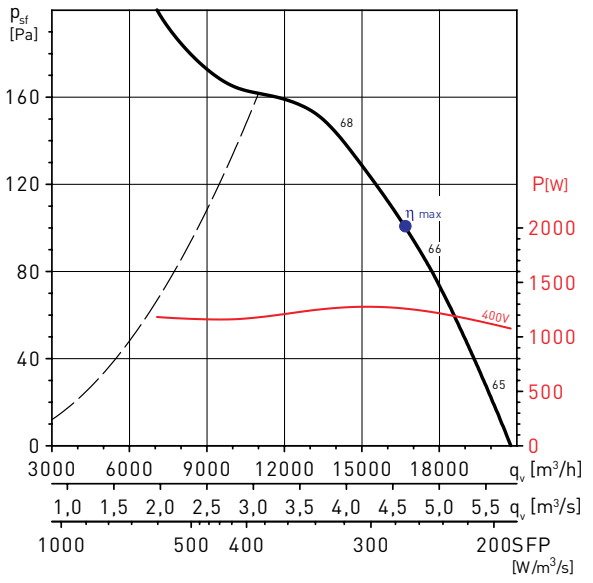

MC*	EC*	VSD*	SR*	η[%]*	N*	[кВт]	[м³/ч]	[Pa]	[RPM]
D	Total	No	1	56,0	61,7	1,260	16.668	152	955

* Для расшифровки сокращений смотрите пример рабочей характеристики.

РАБОЧИЕ ХАРАКТЕРИСТИКИ – 6-ти полюсные электродвигатели

TCBT/6-800/K

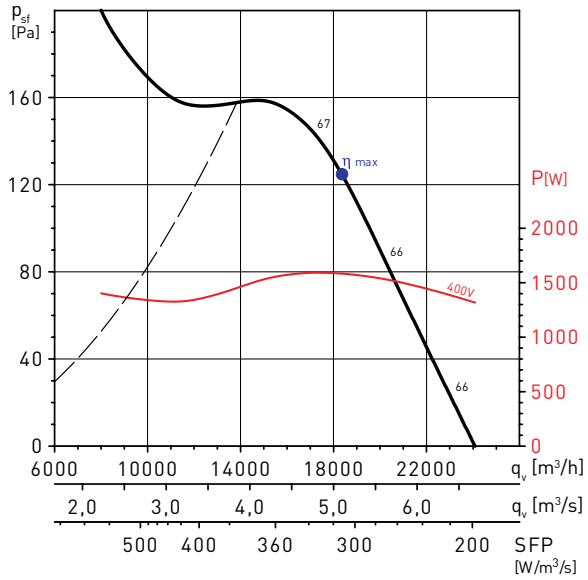

MC*	EC*	VSD*	SR*	η[%]*	N*	[кВт]	[м³/ч]	[Pa]	[RPM]
D	Total	No	1	60,1	65,2	1,584	18.352	187	965

* Для расшифровки сокращений смотрите пример рабочей характеристики.

TCBT/6-800/G

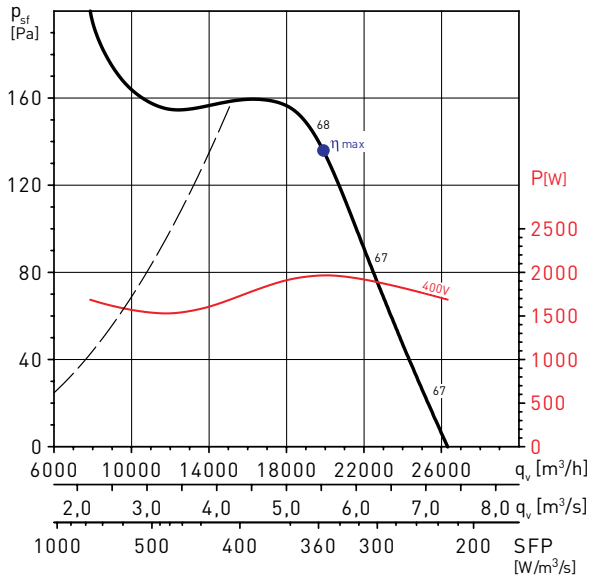

MC*	EC*	VSD*	SR*	η[%]*	N*	[кВт]	[м³/ч]	[Pa]	[RPM]
D	Total	No	1	58,6	63,1	1,968	19.904	209	971

* Для расшифровки сокращений смотрите пример рабочей характеристики.

TCBT/6-800/H

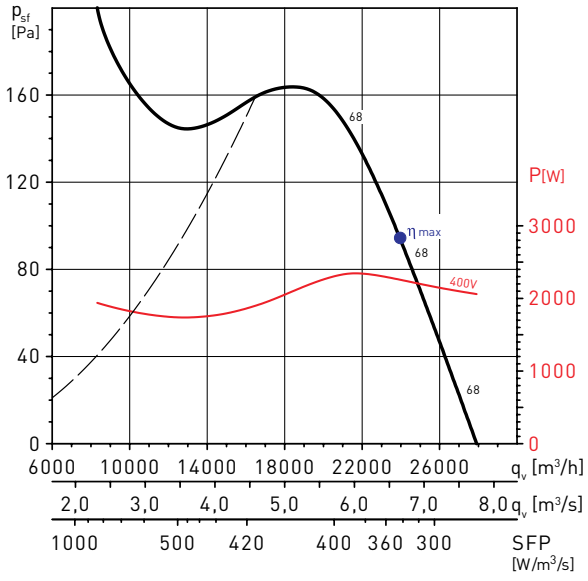

MC*	EC*	VSD*	SR*	η[%]*	N*	[кВт]	[м³/ч]	[Pa]	[RPM]
D	Total	No	1	59,0	63,1	2,257	23.956	200	962

* Для расшифровки сокращений смотрите пример рабочей характеристики.

ОСЕВЫЕ ВЕНТИЛЯТОРЫ В ЦИЛИНДРИЧЕСКОМ КОРПУСЕ
TCBBX2 / TCBTX2



Осевые вентиляторы серии TCBBx2/ TCBTx2 комплектуются двумя крыльчатками со встречным вращением. Подобная конструкция позволяет удвоить внешнее давление вентилятора. Корпус вентилятора изготовлен из листовой стали и защищен от коррозии катафоретическим покрытием и полиэфирной краской. Крыльчатки изготавливаются из литого алюминия.
Рабочие температуры: от -40°C до +70°C.

Электродвигатели
Класс защиты IP65, класс изоляции F, со встроенными термоконтактами, с выводами для подключения к внешнему устройству защиты (поставляется отдельно).
В зависимости от модели, электродвигатели могут иметь возможность регулирования скорости (см. Технические характеристики).
Параметры электропитания:
1ф - 230 В - 50 Гц
3ф - 400 В - 50 Гц



Две крыльчатки со встречным вращением
Использование двух осевых крыльчаток со встречным вращением, позволяет увеличить внешнее давление вентилятора почти в два раза.



Защита от коррозии
Корпус вентилятора и опора электродвигателя защищены от коррозии катафоретическим покрытием и полиэфирной краской. Болты изготовлены из нержавеющей стали.



Клеммная коробка
Внешняя клеммная коробка изготовлена из огнеупорного пластика с кабельным вводом PG-11.



Динамически сбалансированная крыльчатка
Крыльчатка динамически сбалансирована в соответствии с требованиями ISO 1940.

ТЕХНИЧЕСКИЕ ХАРАКТЕРИСТИКИ

Модель	Частота вращения (об/мин)	Макс. потр. мощность (Вт)	Ток (А)	Уровень звукового давления* (дБ(А)	Макс. расход воздуха ($м^3$/ч)	Вес (кг)	Регулятор скорости	Преобразователь частоты	
Однофазные модели (1ф - 230 В - 50 Гц)									
TCBBx2/4-450	1420	1316	5,7	74	7430	42	RMB-8	–	–
TCBBx2/4-500	1425	1957	9,0	76	9950	50	RMB-10	–	–
TCBBx2/4-560	1425	3185	14,2	78	14150	66	–	–	–
TCBBx2/4-630	1400	3671	16,3	79	16560	80	–	–	–
Трехфазные модели (3ф - 400 В - 50 Гц)									
TCBTx2/4-450	1430	1309	3	74	7250	42	RMT-5	VFTM TRI 1,1	VFKB 45
TCBTx2/4-500	1390	1700	3,4	76	9800	50	RMT-5	VFTM TRI 1,5	VFKB 45
TCBTx2/4-560	1390	3173	5,8	78	15170	66	–	VFTM TRI 3	VFKB 48
TCBTx2/4-630	1445	4014	7,4	79	17810	80	–	VFTM TRI 4	VFKB 48

*Уровень звукового давления измерен на расстоянии равном трем диаметрам крыльчатки, но не менее 1,5 м от вентилятора, в свободном пространстве.

АКУСТИЧЕСКИЕ ХАРАКТЕРИСТИКИ

В таблице приведены уровни звуковой мощности дБ(А), для вентиляторов с подсоединенными воздуховодами на входе и выходе воздуха.

Модель		Расх. возд. $м^3$/ч	63	125	250	500	1000	2000	4000	8000	Общий
450	На входе	6600	46	73	85	82	85	79	72	64	90
		5850	46	73	84	81	83	79	71	64	88
		4300	58	70	80	80	83	79	71	64	87
450	На выходе	6600	63	75	86	85	87	82	74	67	92
		5850	53	73	85	84	87	81	74	67	91
		4300	58	70	82	83	86	82	74	67	90
500	На входе	9000	48	78	87	85	87	81	74	67	92
		7500	52	76	85	85	85	80	73	65	90
		6000	60	73	83	82	85	80	73	66	89
500	На выходе	9000	65	76	87	88	90	84	77	70	94
		7500	62	75	86	87	88	83	76	69	92
		6000	59	72	86	85	88	83	76	69	92

Модель		Расх. возд. $м^3$/ч	63	125	250	500	1000	2000	4000	8000	Общий
560	На входе	13720	50	85	87	88	91	85	78	73	95
		10800	57	79	83	86	89	84	78	72	93
		9000	63	79	81	86	89	84	78	72	92
560	На выходе	13720	74	86	85	91	94	88	81	75	97
		10800	70	82	84	88	92	87	81	74	95
		9000	74	81	85	89	92	87	81	74	95
630	На входе	17500	51	85	91	89	93	87	80	74	97
		15600	55	85	85	88	91	86	80	73	95
		12000	64	80	84	88	90	86	80	73	94
630	На выходе	17500	73	87	88	93	95	89	83	77	99
		15600	71	87	86	91	94	89	83	76	98
		12000	67	84	86	90	94	89	84	76	97

РАЗМЕРЫ (мм)

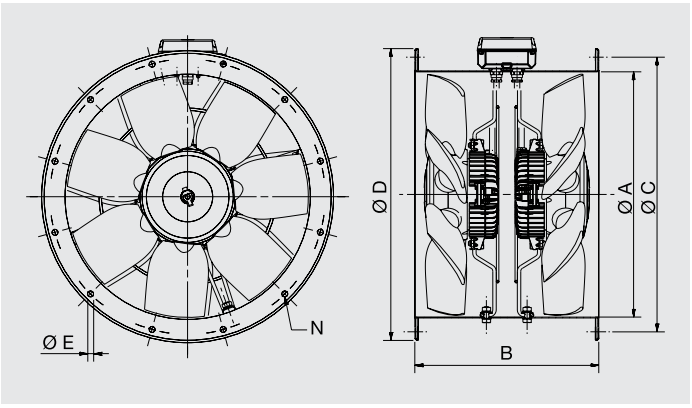

Модель	Ø A	B	Ø C	Ø D	Ø E	Кол-во отверстий N
450	537	375	500	450	12	8
500	595	520	560	500	12	12
560	655	520	620	560	12	12
630	725	520	690	630	12	12

ДОПОЛНИТЕЛЬНЫЕ ПРИНАДЛЕЖНОСТИ



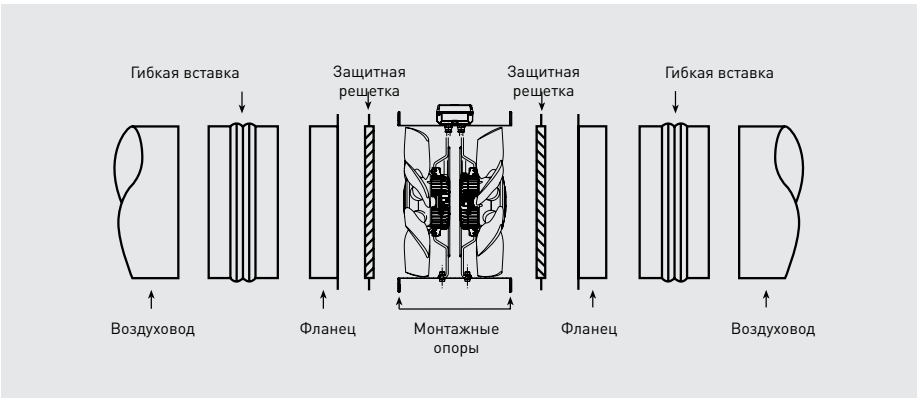

РАБОЧИЕ ХАРАКТЕРИСТИКИ TCBBx2 / TCBTx2

- qv: Расход воздуха в м³/ч и м³/с.
- psf: Статическое давление в Па.
- SFP: Удельная мощность вентилятора (Вт/м³/с).
- P: Потребляемая мощность (Вт).
- Категория измерения: D.
- Категория эффективности: полная.
- Эффективность вентилятора без регулирования скорости.
- Характеристики приведены в соответствии с ISO 5801.
- Уровень звукового давления (дБ(A)) измерен на расстоянии равном трем диаметрам крыльчатки, но не менее 1,5 м от вентилятора, в свободном пространстве.

ПРИМЕР РАБОЧЕЙ ХАРАКТЕРИСТИКИ

TCBBx2/4-500

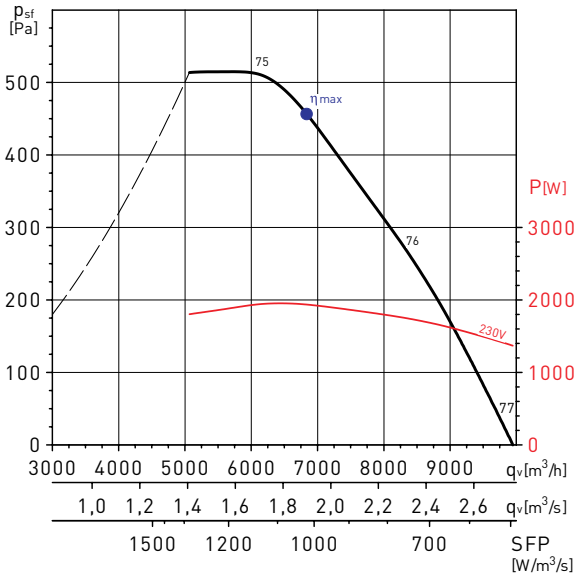

MC*	EC*	VSD*	SR*	η[%]*	N*	[кВт]	[м³/ч]	[Па]	[RPM]
D	Total	No	1	50,0	54,5	1,939	6832	514	1393

MC	Категория измерения
EC	Категория эффективности
VSD	Регулятор скорости: есть/нет
SR	Удельный коэффициент
η[%]	Полная эффективность
N	Эффективность
[кВт]	Потребляемая мощность (кВт)
[м³/ч]	Расход воздуха (м³/ч)
[Па]	Статическое давление (Па)
[RPM]	Частота вращения (об/мин)

РАБОЧИЕ ХАРАКТЕРИСТИКИ – 4-х полюсные электродвигатели

TCBBx2/4-450

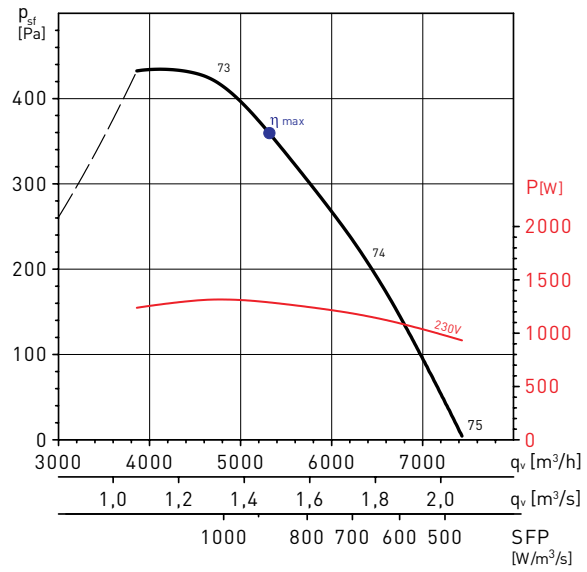

MC*	EC*	VSD*	SR*	η[%]*	N*	[кВт]	[м³/ч]	[Па]	[RPM]
D	Total	No	1	46,9	52,5	1,289	5315	411	1356

* Для расшифровки сокращений смотрите пример рабочей характеристики.

TCBBx2/4-500

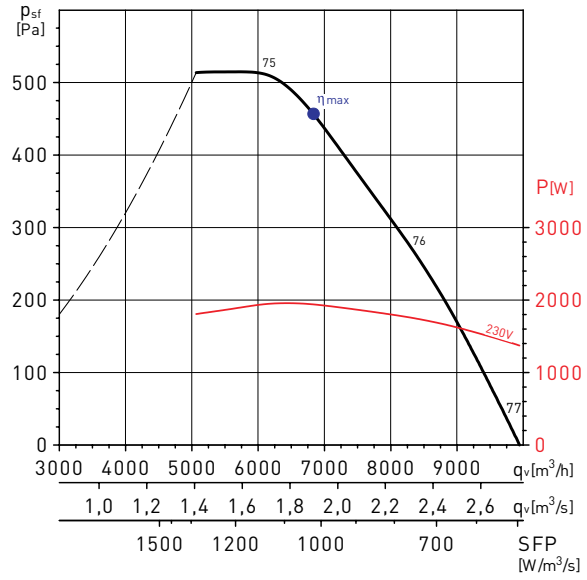

MC*	EC*	VSD*	SR*	η[%]*	N*	[кВт]	[м³/ч]	[Па]	[RPM]
D	Total	No	1	50,0	54,5	1,939	6832	514	1393

* Для расшифровки сокращений смотрите пример рабочей характеристики.

TCBBx2/4-560

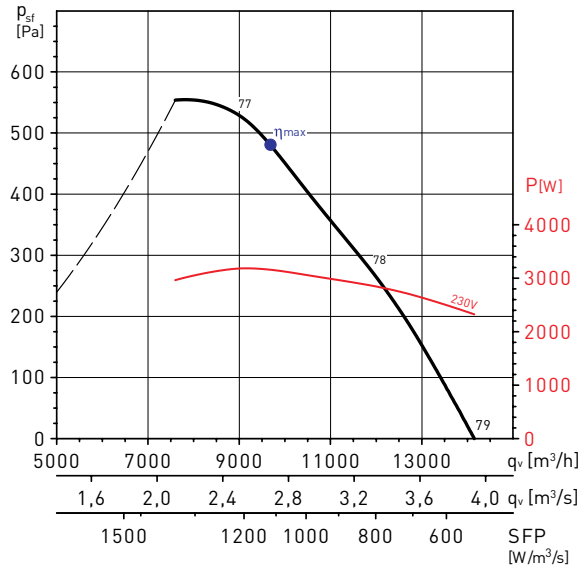

MC*	EC*	VSD*	SR*	η[%]*	N*	[кВт]	[м³/ч]	[Па]	[RPM]
D	Total	No	1	46,8	50,0	3,159	9680	552	1349

* Для расшифровки сокращений смотрите пример рабочей характеристики.

TCBBx2/4-630

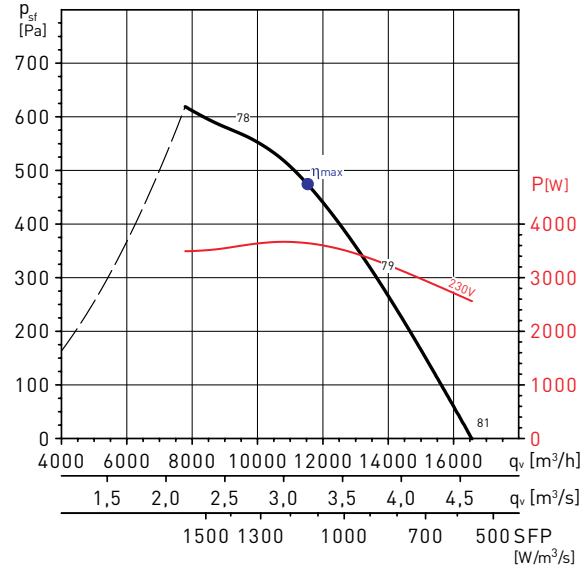

MC*	EC*	VSD*	SR*	η[%]*	N*	[кВт]	[м³/ч]	[Па]	[RPM]
D	Total	No	1	47,2	50,0	3,646	11530	539	1328

* Для расшифровки сокращений смотрите пример рабочей характеристики.

РАБОЧИЕ ХАРАКТЕРИСТИКИ – 4-х полюсные электродвигатели

TCBTx2/4-450

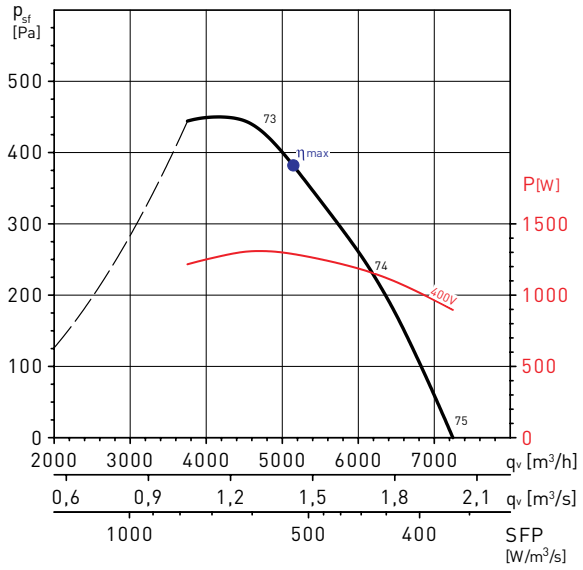

MC*	EC*	VSD*	SR*	η[%]*	N*	[кВт]	[м³/ч]	[Па]	[RPM]
D	Total	No	1	47,5	53,1	1,288	5142	431	1379

* Для расшифровки сокращений смотрите пример рабочей характеристики.

TCBTx2/4-500

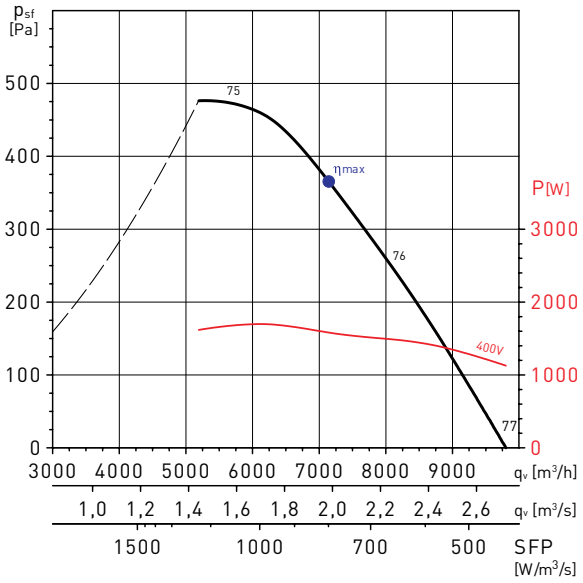

MC*	EC*	VSD*	SR*	η[%]*	N*	[кВт]	[м³/ч]	[Па]	[RPM]
D	Total	No	1	53,5	58,6	1,581	7145	427	1348

* Для расшифровки сокращений смотрите пример рабочей характеристики.

TCBTx2/4-560

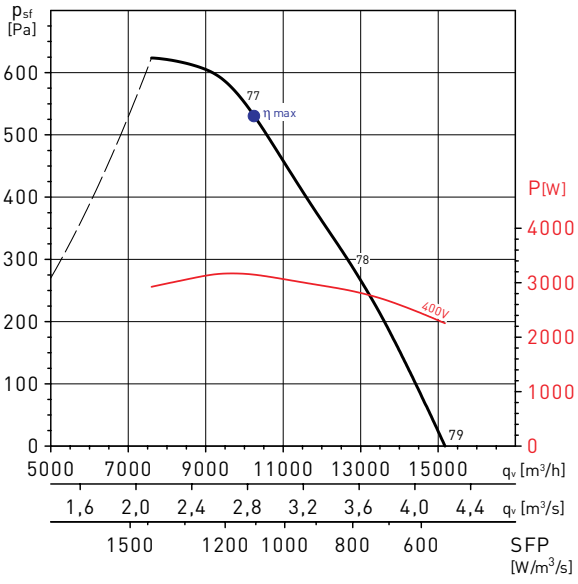

MC*	EC*	VSD*	SR*	η[%]*	N*	[кВт]	[м³/ч]	[Па]	[RPM]
D	Total	No	1	55,0	58,2	3,148	10254	611	1365

* Для расшифровки сокращений смотрите пример рабочей характеристики.

TCBTx2/4-630

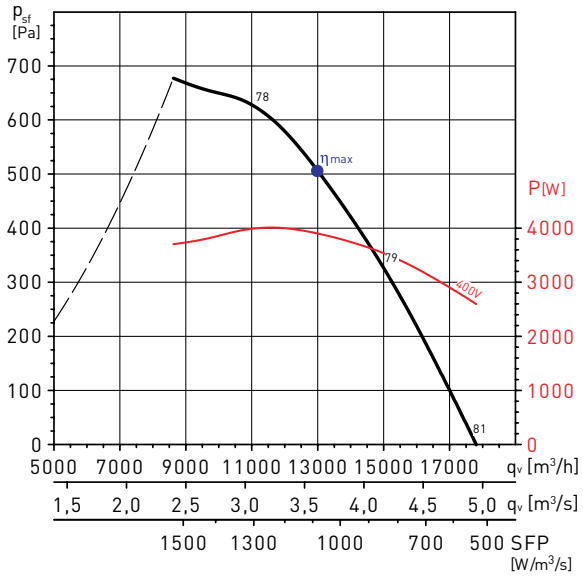

MC*	EC*	VSD*	SR*	η[%]*	N*	[кВт]	[м³/ч]	[Па]	[RPM]
D	Total	No	1	54,2	56,8	3,903	12997	587	1387

* Для расшифровки сокращений смотрите пример рабочей характеристики.



Короткий корпус

F400-120
Предел огнестойкости 400°C / 2 часа

F300-120
Предел огнестойкости 300°C / 2 часа

F200-120
Предел огнестойкости 200°C / 2 часа



Длинный корпус (Версия L)

ErP ОК

Осевые вентиляторы серии THGT предназначены для использования в системах дымоудаления, с размещением в пожароопасной зоне или вне ее. В зависимости от модели, вентиляторы имеют пределы огнестойкости: 400°C / 2 часа, 300°C / 2 часа и 200°C / 2 часа.
Корпуса вентиляторов выполнены из прокатной листовой стали и оцинкованы методом горячего погружения. Доступны два варианта корпусов: короткий и длинный (2-х полюсные модели с пределом огнестойкости 400°C / 2 часа доступны только в длинном корпусе), с различным расположением клеммной коробки: на электродвигателе или на корпусе вентилятора. Возможна установка вентиляторов в горизонтальном или вертикальном положении.
Крыльчатки 2-х полюсных вентиляторов, с пределом огнестойкости 400°C / 2 часа, изготавливаются из цельного алюминия. Крыльчатки остальных вентиляторов, с пределом огнестойкости 400°C / 2часа сборные, с регулируемым углом наклона лопаток. Лопатки отливаются из алюминия, под давлением, и крепятся в литой алюминиевой ступице (типоразмеры от 400 до 630) или в прессованной металлической ступице (типоразмеры от 710 до 1250).
Крыльчатки вентиляторов с пределом огнестойкости 300°C / 2 часа и 200°C / 2 часа сборные, с регулируемым углом наклона лопаток. Лопатки отливаются из алюминия, под давлением, и крепятся в литой алюминиевой ступице (типоразмеры от 400 до 800) или в прессованной металлической ступице (типоразмеры от 900 до 1250).
Рабочие температуры от -5°C до +40°C (низкотемпературное исполнение по запросу).

Электродвигатели
В зависимости от модели, вентиляторы комплектуются трехфазными односкоростными 2, 4 или 6 полюсными электродвигателями, а также двухскоростными 2/4, 4/8 или 6/12 полюсными электродвигателями.
F400-120: класс защиты IP55, класс изоляции H.
F300-120: класс защиты IP55, класс изоляции H.
F200-120: класс защиты IP55, класс изоляции F.
Параметры электропитания:
3ф - 400 В - 50 Гц
Односкоростные трехфазные электродвигатели имеют возможность регулирования скорости при помощи преобразователя частоты (при работе в режиме дымоудаления необходима прямая подача питания, минуя преобразователь частоты).

Дополнительная информация
Стандартное направление движения воздуха (B): крыльчатка - электродвигатель.

По запросу
- Направление движения воздуха (A): электродвигатель - крыльчатка.

Различное количество лопаток с регулируемым углом наклона



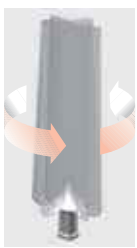

Крыльчатки с 3, 5, 6, 7 или 9 лопатками и регулируемый угол их наклона позволяют подобрать вентилятор максимально близко к заданной рабочей точке.

РАБОЧИЕ ХАРАКТЕРИСТИКИ

Рабочие характеристики вентиляторов THGT вы можете найти на сайте www.solerpalau.ru в формате pdf или в программе подбора EASYVENT.

ОСЕВЫЕ ВЕНТИЛЯТОРЫ ДЫМОУДАЛЕНИЯ
THGT



F400-120

Предел огнестойкости 400°C / 2 часа

ErP OK

2-х полюсные осевые вентиляторы серии THGT предназначены для использования в системах дымоудаления, с пределом огнестойкости 400°C / 2часа, с размещением в пожароопасной зоне или вне ее.
Корпуса вентиляторов длинные, выполнены из прокатной листовой стали и оцинкованы методом горячего погружения.
Крыльчатки вентиляторов изготавливаются из цельного алюминия.

Электродвигатели
В зависимости от модели, вентиляторы комплектуются трехфазными односкоростными 2-х полюсными электродвигателями или двухскоростными 2/4-х полюсными электродвигателями. Класс защиты IP55, класс изоляции H, с клеммной коробкой, вынесенной из потока перемещаемого воздуха.
Параметры электропитания:
3ф - 400 В - 50 Гц.



Внешняя клеммная коробка
Внешняя клеммная коробка упрощает подключение электропитания.



Динамически сбалансированная крыльчатка
Крыльчатка динамически сбалансирована в соответствии с требованиями ISO 1940.

ОСЕВЫЕ ВЕНТИЛЯТОРЫ ДЫМОУДАЛЕНИЯ
THGT



Электродвигатели класса S1 и S2
Электродвигатели с пределом огнестойкости F400-120, F300-120 или F200-120 одобрены для продолжительной (S1) или аварийной (S2) работы.



Защита от коррозии
Корпуса вентиляторов оцинкованы методом горячего погружения.



Опора электродвигателя
Опора двигателя из листовой стали (типоразмеры 400-800).



Аэродинамические опоры электродвигателя
Опора двигателя аэродинамической формы оптимизирует производительность вентиляторов (типоразмеры 900-1250).



Динамически сбалансированная крыльчатка
Крыльчатка динамически сбалансирована в соответствии с требованиями ISO 1940.





Лопатки особой формы
Лопатки особой формы обеспечивают высокую эффективность вентилятора.
F400-120: Конфигурация 1: от 400 до 630 типоразмера.
Конфигурация 2: от 710 до 1250 типоразмера.
F200-120 / F300-120: Конфигурация 1: от 400 до 630 типоразмера.
Конфигурация 2: от 900 до 1250 типоразмера.



Клеммная коробка
Внешняя клеммная коробка упрощает подключение электропитания (для версии K и L).

МАРКИРОВКА

T	H	G	T	/	6	-	1	0	0	0	-	6	/	8	/	A	L	-	1,5 кВт
1					2		3					4		5		6	7		8

1 - : Название модели
2 - : Количество полюсов
3 - : Диаметр
4 - : Количество лопаток
5 - : Угол наклона лопаток
6 - : Направление движения воздуха
7 - : **Без буквы**: короткий корпус, клеммная коробка находится на электродвигателе
K: Короткий корпус, клеммная коробка снаружи корпуса вентилятора
L: Длинный корпус, клеммная коробка снаружи корпуса вентилятора
LP: Длинный корпус, клеммная коробка расположена на электродвигателе
8 - : Мощность электродвигателя

Короткий корпус



Стандартное исполнение. Клеммная коробка расположена на электродвигателе.

Короткий корпус “K”



Клеммная коробка расположена на корпусе, снаружи вентилятора.

Длинный корпус “L”



Клеммная коробка расположена на корпусе, снаружи вентилятора.

Длинный корпус “LP”



Клеммная коробка расположена на электродвигателе.

МОЩНОСТЬ ЭЛЕКТРОДВИГАТЕЛЕЙ (кВт) ДЛЯ THGT

Двигатели F200-120	**1-но скор.**	**2-х пол.**	-	-	1,1	1,5	2,2	3	4	5,5	7,5	11	15	18,5	-	-	-	-
		4-х пол.	0,55	0,75	1,1	1,5	2,2	3	4	5,5	7,5	11	15	18,5	22	30	37	-
		6-ти пол.	-	-	1,1	1,5	2,2	3	4	5,5	7,5	11	15	18,5	22	-	-	-
	2-х скор.	**2/4-х пол.**	-	-	1,1/0,25	1,5/0,33	2,2/0,45	3/0,6	4,5/1	6,2/1,3	8,3/1,7	12/3	16/3,2	-	-	-	-	-
		4/8-ми пол.	0,55/0,13	0,75/0,12	1,1/0,26	1,7/0,35	2,3/0,5	3/0,65	5/1	6,8/1,4	8,4/2,05	10,5/2,2	15,5/2,7	-	22/4,4	33/8	42/10	
		6/12-ти пол.	-	0,75/0,15	1,3/0,2	1,5/0,25	2,2/0,37	3/0,55	4/0,65	-	7,5/1,3	11/1,8	15/2,5	18,5/3	25/4,5	-	-	-
Двигатели F300-120	**1-но скор.**	**2-х пол.**	-	-	1,1	1,5	2,2	3	4	5,5	7,5	11	15	18,5	-	-	-	-
		4-х пол.	0,55	0,75	1,1	1,5	2,2	3	4	5,5	7,5	11	15	18,5	22	30	37	45
		6-ти пол.	-	-	1,1	1,5	2,2	3	4	5,5	7,5	11	15	18,5	22	-	-	-
	2-х скор.	**2/4-х пол.**	-	-	1,1/0,25	1,5/0,35	2,2/0,6	3,1/0,8	4,4/1,1	6/1,5	8/2	12/3	16/4	-	-	-	-	-
		4/8-ми пол.	0,55/0,09	0,75/0,12	1,1/0,18	1,5/0,25	2,2/0,37	3/0,55	4/0,75	5,5/1,1	7,5/1,5	11/3	17/4,3	20/5	28/6,5	35/8	37/9,2	44/11
		6/12-ти пол.	-	0,75/0,12	1,1/0,18	1,5/0,25	2,2/0,37	3/0,55	4/0,65	6/1,2	7,5/1,5	12/2,4	17/4,3	20/5	28/6,5	-	-	-
Двигатели F400-120	**1-но скор.**	**2-х пол.**	-	-	1,1	1,5	2,2	3	4	5,5	7,5	11	15	-	-	-	-	-
		4-х пол.	0,55	0,75	1,1	1,5	2,2	3	4	5,5	7,5	11	15	18,5	22	30	37	45
		6-ти пол.	-	-	1,1	1,5	2,2	3	4	5,5	7,5	11	15	18,5	22	-	-	-
	2-х скор.	**2/4-х пол.**	-	-	1,1/0,25	1,5/0,37	2,2/0,5	3,1/0,8	4,4/1,1	6/1,5	8/2	12/3	16/4	-	-	-	-	-
		4/8-ми пол.	0,55/0,09	0,75/0,12	1,1/0,18	1,5/0,25	2,2/0,37	3/0,55	4/0,75	5,5/1,1	7,5/1,5	11/3	17/4,3	20/5	28/6,5	30/8	37/9,2	44/11
		6/12-ти пол.	0,55/0,09	0,75/0,12	1,1/0,18	1,5/0,25	2,2/0,37	3/0,55	4/0,65	6/1,2	7,5/1,5	12/2,4	17/4,3	20/5	28/6,5	-	-	-

* Примечание: у 2-х скоростных моделей мощность электродвигателя может колебаться, в зависимости от поставщика электродвигателя.

ТЕХНИЧЕСКИЕ ХАРАКТЕРИСТИКИ

Предел огнестойкости F400-120 - односкоростные 2-х полюсные (2950 об/мин) электродвигатели

Модель	Мощн. двиг. (кВт)	Ток (А)	Вес (кг)
THGT/2-400-6/27	1,1	3,1	48
THGT/2-400-6/32	1,5	4,6	53
THGT/2-450-6/22	1,5	3,1	48
THGT/2-450-6/27	2,2	4,6	53
THGT/2-450-6/32	3	5,9	48
THGT/2-500-6/17	1,5	3,1	63
THGT/2-500-6/22	3	5,9	73
THGT/2-500-6/27	4	7,7	88

Модель	Мощн. двиг. (кВт)	Ток (А)	Вес (кг)
THGT/2-560-6/17	4	7,7	101
THGT/2-560-6/22	5,5	10,6	120
THGT/2-560-6/27	7,5	14,1	124
THGT/2-630-6/17	7,5	14,1	133
THGT/2-630-6/22	7,5	14,1	141
THGT/2-630-6/27	11	17,3	175
THGT/2-630-6/32	15	20,4	181

Приведенные данные могут колебаться в зависимости от производителя электродвигателя.

ТЕХНИЧЕСКИЕ ХАРАКТЕРИСТИКИ
Предел огнестойкости F400-120 - односкоростные 4-х полюсные (1450 об/мин) электродвигатели

Модель	Мощн. двиг. (кВт)	Ток (А)	Вес (кг)	
			Корот. корпус	Длин. корпус
THGT/4-400-6/- 0,55	0,55	1,3	38	44
THGT/4-450-6/- 0,55	0,55	1,3	39	45
THGT/4-500-6/-0,55	0,55	1,3	45	51
THGT/4-500-6/-0,75	0,75	1,6	46	52
THGT/4-500-6/-1,1	1,1	2,4	51	57
THGT/4-560-6/-0,55	0,55	1,3	54	71
THGT/4-560-6/-0,75	0,75	1,6	55	72
THGT/4-560-6/-1,1	1,1	2,4	60	77
THGT/4-560-6/-1,5	1,5	3,3	61	78
THGT/4-560-6/-2,2	2,2	4,6	67	84
THGT/4-630-6/-0,75	0,75	1,6	59	74
THGT/4-630-6/-1,1	1,1	2,4	64	79
THGT/4-630-6/-1,5	1,5	3,3	65	80
THGT/4-630-6/-2,2	2,2	4,6	71	86
THGT/4-630-6/-3	3	6,2	74	89
THGT/4-710-5/-1,1	1,1	2,4	70	93
THGT/4-710-5/-1,5	1,5	3,3	71	94
THGT/4-710-5/-2,2	2,2	4,6	73	96
THGT/4-710-5/-3	3	6,2	76	99
THGT/4-710-5/-4	4	8,1	89	112
THGT/4-710-5/-5,5	5,5	10,5	102	125
THGT/4-710-7/-1,1	1,1	2,4	72	95
THGT/4-710-7/-1,5	1,5	3,3	73	96
THGT/4-710-7/-2,2	2,2	4,6	75	98
THGT/4-710-7/-3	3	6,2	78	101
THGT/4-710-7/-4	4	8,1	91	114
THGT/4-710-7/-5,5	5,5	10,5	104	127
THGT/4-800-3/-1,1	1,1	2,4	76	97
THGT/4-800-3/-1,5	1,5	3,3	77	98
THGT/4-800-3/-2,2	2,2	4,6	83	104
THGT/4-800-3/-3	3	6,2	86	107
THGT/4-800-3/-4	4	8,1	99	120
THGT/4-800-3/-5,5	5,5	10,5	112	133
THGT/4-800-6/-1,5	1,5	3,3	81	101
THGT/4-800-6/-2,2	2,2	4,6	87	107
THGT/4-800-6/-3	3	6,2	90	110
THGT/4-800-6/-4	4	8,1	103	123
THGT/4-800-6/-5,5	5,5	10,5	116	136
THGT/4-800-6/-7,5	7,5	14,1	130	150
THGT/4-800-9/-2,2	2,2	4,6	90	111
THGT/4-800-9/-3	3	6,2	93	114
THGT/4-800-9/-4	4	8,1	106	127
THGT/4-800-9/-5,5	5,5	10,5	119	140
THGT/4-800-9/-7,5	7,5	14,1	133	154
THGT/4-900-3/-2,2	2,2	4,6	96	119
THGT/4-900-3/-3	3	6,2	99	122
THGT/4-900-3/-4	4	8,1	112	135
THGT/4-900-3/-5,5	5,5	10,5	125	148
THGT/4-900-3/-7,5	7,5	14,1	139	162

Модель	Мощн. двиг. (кВт)	Ток (А)	Вес (кг)	
			Корот. корпус	Длин. корпус
THGT/4-900-6/-3	3	6,2	104	127
THGT/4-900-6/-4	4	8,1	117	140
THGT/4-900-6/-5,5	5,5	10,5	130	153
THGT/4-900-6/-7,5	7,5	14,1	144	167
THGT/4-900-6/-11	11	21,2	171	194
THGT/4-900-9/-5,5	5,5	10,5	135	157
THGT/4-900-9/-7,5	7,5	14,1	149	171
THGT/4-900-9/-11	11	21,2	176	198
THGT/4-900-9/-15	15	28,7	204	226
THGT/4-1000-3/-3	3	6,2	111	132
THGT/4-1000-3/-4	4	8,1	124	145
THGT/4-1000-3/-5,5	5,5	10,5	137	158
THGT/4-1000-3/-7,5	7,5	14,1	151	172
THGT/4-1000-3/-11	11	21,2	178	199
THGT/4-1000-6/-4	4	8,1	129	150
THGT/4-1000-6/-5,5	5,5	10,5	142	163
THGT/4-1000-6/-7,5	7,5	14,1	156	177
THGT/4-1000-6/-11	11	21,2	183	204
THGT/4-1000-6/-15	15	28,7	211	232
THGT/4-1000-6/-18,5	18,5	35,1	259	280
THGT/4-1000-9/-5,5	5,5	10,5	147	168
THGT/4-1000-9/-7,5	7,5	14,1	161	182
THGT/4-1000-9/-11	11	21,2	188	209
THGT/4-1000-9/-15	15	28,7	216	237
THGT/4-1000-9/-18,5	18,5	35,1	264	285
THGT/4-1000-9/-22	22	40,5	265	286
THGT/4-1250-3/-7,5	7,5	14,1	183	225
THGT/4-1250-3/-11	11	21,2	210	252
THGT/4-1250-3/-15	15	28,7	238	280
THGT/4-1250-3/-18,5	18,5	35,1	286	328
THGT/4-1250-3/-22	22	40,5	287	329
THGT/4-1250-3/-30	30	56,2	347	389
THGT/4-1250-6/-15	15	28,7	244	286
THGT/4-1250-6/-18,5	18,5	35,1	292	334
THGT/4-1250-6/-22	22	40,5	293	335
THGT/4-1250-6/-30	30	56,2	353	395
THGT/4-1250-6/-37	37	66,6	454	496
THGT/4-1250-6/-45	45	80,7	499	541
THGT/4-1250-9/-15	15	28,7	250	292
THGT/4-1250-9/-18,5	18,5	35,1	298	340
THGT/4-1250-9/-22	22	40,5	299	341
THGT/4-1250-9/-30	30	56,2	359	401
THGT/4-1250-9/-37	37	66,6	460	502
THGT/4-1250-9/-45	45	80,7	505	547

Приведенные данные могут колебаться в зависимости от производителя электродвигателя.

ТЕХНИЧЕСКИЕ ХАРАКТЕРИСТИКИ

Предел огнестойкости F400-120 - односкоростные 6-ти полюсные (950 об/мин) электродвигатели

Модель	Мощн. двиг. (кВт)	Ток (А)	Вес (кг)	
			Корот. корпус	Длин. корпус
THGT/6-560-6/- 0,55	0,55	1,5	54	71
THGT/6-630-6/- 0,55	0,55	1,5	57	72
THGT/6-630-6/- 0,75	0,75	2,0	62	77
THGT/6-630-6/- 1,1	1,1	2,8	66	81
THGT/6-710-5/- 0,55	0,55	1,5	59	82
THGT/6-710-5/- 0,75	0,75	2,0	64	87
THGT/6-710-5/- 1,1	1,1	2,8	68	91
THGT/6-710-7/- 0,55	0,55	1,5	61	84
THGT/6-710-7/- 0,75	0,75	2,0	66	89
THGT/6-710-7/- 1,1	1,1	2,8	70	93
THGT/6-800-3/- 0,75	0,75	2,0	73	94
THGT/6-800-3/- 1,1	1,1	2,8	77	98
THGT/6-800-3/- 1,5	1,5	3,7	82	103
THGT/6-800-6/- 0,75	0,75	2,0	76	96
THGT/6-800-6/- 1,1	1,1	2,8	80	100
THGT/6-800-6/- 1,5	1,5	3,7	86	106
THGT/6-800-6/- 2,2	2,2	5,3	95	115
THGT/6-800-9/- 0,75	0,75	2,0	79	100
THGT/6-800-9/- 1,1	1,1	2,8	83	104
THGT/6-800-9/- 1,5	1,5	3,7	89	110
THGT/6-800-9/- 2,2	2,2	5,3	98	119
THGT/6-800-9/- 3	3	7,3	122	143
THGT/6-900-3/- 1,5	1,5	3,7	95	118
THGT/6-900-3/- 2,2	2,2	5,3	104	127
THGT/6-900-6/- 1,5	1,5	3,7	99	122
THGT/6-900-6/- 2,2	2,2	5,3	108	131
THGT/6-900-6/- 3	3	7,3	132	155
THGT/6-900-6/- 4	4	9,5	138	161
THGT/6-900-9/- 1,5	1,5	3,7	103	125
THGT/6-900-9/- 2,2	2,2	5,3	113	135
THGT/6-900-9/- 3	3	7,3	137	159
THGT/6-900-9/- 4	4	9,5	143	165
THGT/6-900-9/- 5,5	5,5	12,8	147	169

Приведенные данные могут колебаться в зависимости от производителя электродвигателя.

Модель	Мощн. двиг. (кВт)	Ток (А)	Вес (кг)	
			Корот. корпус	Длин. корпус
THGT/6-1000-3/- 1,5	1,5	3,7	106	127
THGT/6-1000-3/- 2,2	2,2	5,3	115	136
THGT/6-1000-3/- 3	3	7,3	139	160
THGT/6-1000-3/- 4	4	9,5	145	166
THGT/6-1000-6/-1,5	1,5	3,7	113	134
THGT/6-1000-6/-2,2	2,2	5,3	123	144
THGT/6-1000-6/-3	3	7,3	147	168
THGT/6-1000-6/-4	4	9,5	153	174
THGT/6-1000-6/-5,5	5,5	12,8	157	178
THGT/6-1000-9/- 2,2	2,2	5,3	126	147
THGT/6-1000-9/- 3	3	7,3	150	171
THGT/6-1000-9/- 4	4	9,5	156	177
THGT/6-1000-9/- 5,5	5,5	12,8	160	181
THGT/6-1000-9/- 7,5	7,5	15,0	204	225
THGT/6-1250-3/-2,2	2,2	5,3	151	193
THGT/6-1250-3/-3	3	7,3	175	217
THGT/6-1250-3/-4	4	9,5	181	223
THGT/6-1250-3/-5,5	5,5	12,8	185	227
THGT/6-1250-3/-7,5	7,5	15,0	229	271
THGT/6-1250-3/-11	11	22,0	249	291
THGT/6-1250-6/- 4	4	9,5	190	232
THGT/6-1250-6/- 5,5	5,5	12,8	194	236
THGT/6-1250-6/- 7,5	7,5	15,0	238	280
THGT/6-1250-6/- 11	11	22,0	258	300
THGT/6-1250-6/- 15	15	27,9	296	338
THGT/6-1250-9/-5,5	5,5	12,8	200	242
THGT/6-1250-9/-7,5	7,5	15,0	244	286
THGT/6-1250-9/-11	11	22,0	264	306
THGT/6-1250-9/-15	15	27,9	302	344
THGT/6-1250-9/-18,5	18,5	35,7	342	384
THGT/6-1250-9/-22	22	42,3	360	402

ТЕХНИЧЕСКИЕ ХАРАКТЕРИСТИКИ
Предел огнестойкости F400-120 - двухскоростные 2/4-х полюсные (2950/1450 об/мин) электродвигатели

Модель	Мощн. двиг. (кВт)		Ток (А)		Вес (кг)
	V1	V2	V1	V2	
THGT/2/4-400-6/27 *	1,1	0,25	2,4	0,8	48
THGT/2/4-400-6/32 *	1,5	0,37	3,5	1,3	54
THGT/2/4-450-6/22 *	1,5	0,37	3,5	1,3	61
THGT/2/4-450-6/27	2,2	0,5	4,6	1,5	61
THGT/2/4-450-6/32	3,1	0,8	6,2	2,0	63
THGT/2/4-500-6/17 *	1,5	0,37	3,5	1,3	64
THGT/2/4-500-6/22	3,1	0,8	6,2	2,0	76
THGT/2/4-500-6/27	4,4	1,1	8,6	2,8	87
THGT/2/4-560-6/17	4,4	1,1	8,6	2,8	101
THGT/2/4-560-6/22	6	1,5	11,4	3,7	120
THGT/2/4-560-6/27	8	2	15,3	4,8	127
THGT/2/4-630-6/17	8	2	15,3	4,8	133
THGT/2/4-630-6/22	8	2	15,3	4,8	141
THGT/2/4-630-6/27	12	3	23,1	7,3	215
THGT/2/4-630-6/32	16	4	30,5	9,6	202

Приведенные данные могут колебаться в зависимости от производителя электродвигателя.

ТЕХНИЧЕСКИЕ ХАРАКТЕРИСТИКИ
Предел огнестойкости F400-120 - двухскоростные 4/8-ми полюсные (1450/730 об/мин) электродвигатели

Модель	Мощн. двиг. (кВт)		Ток (А)		Вес (кг)	
	V1	V2	V1	V2	Корот. корпус	Длин. корпус
THGT/4/8-400-6/- 0,55/0,09	0,55	0,09	1,7	0,8	38	44
THGT/4/8-450-6/- 0,55/0,09 *	0,55	0,09	1,7	0,8	39	45
THGT/4/8-500-6/-0,55/0,09 *	0,55	0,09	1,7	0,8	45	51
THGT/4/8-500-6/-0,75/0,12	0,75	0,12	1,9	0,8	46	52
THGT/4/8-500-6/-1,1/0,18	1,1	0,18	2,7	1,2	51	57
THGT/4/8-560-6/-0,55/0,09 *	0,55	0,09	1,7	0,8	54	71
THGT/4/8-560-6/-0,75/0,12	0,75	0,12	1,9	0,8	55	72
THGT/4/8-560-6/-1,1/0,18	1,1	0,18	2,7	1,2	60	77
THGT/4/8-560-6/-1,5/0,25	1,5	0,25	3,7	1,6	61	78
THGT/4/8-560-6/-2,2/0,37	2,2	0,37	4,7	1,7	67	84
THGT/4/8-630-6/-0,75/0,12 *	0,75	0,12	1,9	0,8	59	74
THGT/4/8-630-6/-1,1/0,18	1,1	0,18	2,7	1,2	64	79
THGT/4/8-630-6/-1,5/0,25	1,5	0,25	3,7	1,6	65	80
THGT/4/8-630-6/-2,2/0,37	2,2	0,37	4,7	1,7	71	86
THGT/4/8-630-6/-3/0,65	3	0,55	6,3	2,4	74	89
THGT/4/8-710-5/-1,1/0,18	1,1	0,18	2,7	1,2	70	93
THGT/4/8-710-5/-1,5/0,25	1,5	0,25	3,7	1,6	71	94
THGT/4/8-710-5/-2,2/0,37	2,2	0,37	4,7	1,7	73	96
THGT/4/8-710-5/-3/0,65	3	0,55	6,3	2,4	76	99
THGT/4/8-710-5/-4/0,75	4	0,75	8,4	2,3	89	112
THGT/4/8-710-5/-5,5/1,1	5,5	1,1	11,7	3,7	102	125
THGT/4/8-710-7/-1,1/0,18 *	1,1	0,18	2,7	1,2	72	95
THGT/4/8-710-7/-1,5/0,25	1,5	0,25	3,7	1,6	73	96
THGT/4/8-710-7/-2,2/0,37	2,2	0,37	4,7	1,7	75	98
THGT/4/8-710-7/-3/0,65	3	0,55	6,3	2,4	78	101
THGT/4/8-710-7/-4/0,75	4	0,75	8,4	2,3	91	114
THGT/4/8-710-7/-5,5/1,1	5,5	1,1	11,7	3,7	104	127

Приведенные данные могут колебаться в зависимости от производителя электродвигателя.

Модель	Мощн. двиг. (кВт)		Ток (А)		Вес (кг)	
	V1	V2	V1	V2	Корот. корпус	Длин. корпус
THGT/4/8-800-3/-1,1/0,18	1,1	0,18	2,7	1,2	76	97
THGT/4/8-800-3/-1,5/0,25	1,5	0,25	3,7	1,6	77	98
THGT/4/8-800-3/-2,2/0,37	2,2	0,37	4,7	1,7	83	104
THGT/4/8-800-3/-3/0,65	3	0,55	6,3	2,4	86	107
THGT/4/8-800-3/-4/0,75	4	0,75	8,4	2,3	99	120
THGT/4/8-800-3/-5,5/1,1	5,5	1,1	11,7	3,7	112	133
THGT/4/8-800-6/-1,5/0,25	1,5	0,25	3,7	1,6	81	101
THGT/4/8-800-6/-2,2/0,37	2,2	0,37	4,7	1,7	87	107
THGT/4/8-800-6/-3/0,65	3	0,55	6,3	2,4	90	110
THGT/4/8-800-6/-4/0,75	4	0,75	8,4	2,3	103	123
THGT/4/8-800-6/-5,5/1,1	5,5	1,1	11,7	3,7	116	136
THGT/4/8-800-6/-7,5/1,5	7,5	1,5	15,9	4,7	130	150
THGT/4/8-800-9/-2,2/0,37	2,2	0,37	4,7	1,7	90	111
THGT/4/8-800-9/-3/0,65	3	0,55	6,3	2,4	93	114
THGT/4/8-800-9/-4/0,75	4	0,75	8,4	2,3	106	127
THGT/4/8-800-9/-5,5/1,1	5,5	1,1	11,7	3,7	119	140
THGT/4/8-800-9/-7,5/1,5	7,5	1,5	15,9	4,7	133	154
THGT/4/8-900-3/-2,2/0,37	2,2	0,37	4,7	1,7	96	119
THGT/4/8-900-3/-3/0,65	3	0,55	6,3	2,4	99	122
THGT/4/8-900-3/-4/0,75	4	0,75	8,4	2,3	112	135
THGT/4/8-900-3/-5,5/1,1	5,5	1,1	11,7	3,7	125	148
THGT/4/8-900-3/-7,5/1,5	7,5	1,5	15,9	4,7	139	162

ТЕХНИЧЕСКИЕ ХАРАКТЕРИСТИКИ

Предел огнестойкости F400-120 - двухскоростные 4/8-ми полюсные (1450/730 об/мин) электродвигатели

Модель	Мощн. двиг. (кВт)		Ток (А)		Вес (кг)	
	V1	V2	V1	V2	Корот. корпус	Длин. корпус
THGT/4/8-900-6/-3/0,65	3	0,55	6,3	2,4	104	127
THGT/4/8-900-6/-4/0,75	4	0,75	8,4	2,3	117	140
THGT/4/8-900-6/-5,5/1,1	5,5	1,1	11,7	3,7	130	153
THGT/4/8-900-6/-7,5/1,5	7,5	1,5	15,9	4,7	144	167
THGT/4/8-900-6/-11/3	11	3	21,0	7	171	194
THGT/4/8-900-9/-5,5/1,1	5,5	1,1	11,7	3,7	135	157
THGT/4/8-900-9/-7,5/1,5	7,5	1,5	15,9	4,7	149	171
THGT/4/8-900-9/-11/3	11	3	21,0	7	176	198
THGT/4/8-900-9/-17/4,3	17	4,3	33,4	12,7	204	226
THGT/4/8-1000-3/-3/0,55	3	0,55	6,3	2,4	111	132
THGT/4/8-1000-3/-4/0,75	4	0,75	8,4	2,3	124	145
THGT/4/8-1000-3/-5,5/1,1	5,5	1,1	11,7	3,7	137	158
THGT/4/8-1000-3/-7,5/1,5	7,5	1,5	15,9	4,7	151	172
THGT/4/8-1000-3/-11/3	11	3	21,0	7	178	199
THGT/4/8-1000-6/-4/0,75	4	0,75	8,4	2,3	129	150
THGT/4/8-1000-6/-5,5/1,1	5,5	1,1	11,7	3,7	142	163
THGT/4/8-1000-6/-7,5/1,5	7,5	1,5	15,9	4,7	156	177
THGT/4/8-1000-6/-11/3	11	3	21,0	7,0	183	204
THGT/4/8-1000-6/-17/4,3	17	4,3	33,4	12,7	211	232
THGT/4/8-1000-6/-20/5	20	5	38,6	14,1	259	280
THGT/4/8-1000-9/-5,5/1,1	5,5	1,1	11,7	3,7	147	168
THGT/4/8-1000-9/-7,5/1,5	7,5	1,5	15,9	4,7	161	182
THGT/4/8-1000-9/-11/3	11	3	21,0	7	188	209
THGT/4/8-1000-9/-17/4,3	17	4,3	33,4	12,7	216	237
THGT/4/8-1000-9/-20/5	20	5	38,6	14,1	264	285
THGT/4/8-1000-9/-28/6,5	28	6,5	52,0	18	265	286

Приведенные данные могут колебаться в зависимости от производителя электродвигателя.

Модель	Мощн. двиг. (кВт)		Ток (А)		Вес (кг)	
	V1	V2	V1	V2	Корот. корпус	Длин. корпус
THGT/4/8-1250-3/-7,5/1,5	7,5	1,5	15,9	4,7	183	225
THGT/4/8-1250-3/-11/3	11	3	21,0	7,0	210	252
THGT/4/8-1250-3/-17/4,3	17	4,3	33,4	12,7	238	280
THGT/4/8-1250-3/-20/5	20	5	38,6	14,1	286	328
THGT/4/8-1250-3/-28/6,5	28	6,5	52,0	18	287	329
THGT/4/8-1250-3/-30/8	30	8	56,5	21,8	299	341
THGT/4/8-1250-6/-17/4,3	17	4,3	33,4	12,7	244	286
THGT/4/8-1250-6/-20/5	20	5	38,6	14,1	292	334
THGT/4/8-1250-6/-28/6,5	28	6,5	52,0	18	293	335
THGT/4/8-1250-6/-30/8	30	8	56,5	21,8	305	347
THGT/4/8-1250-6/-37/9,2	37	9,2	74,2	25,4	454	496
THGT/4/8-1250-6/-44/11	44	11	80,2	27,2	499	541
THGT/4/8-1250-9/-17/4,3	17	4,3	33,4	12,7	250	292
THGT/4/8-1250-9/-20/5	20	5	38,6	14,1	298	340
THGT/4/8-1250-9/-28/6,5	28	6,5	52,0	18	299	341
THGT/4/8-1250-9/-30/8	30	8	56,5	21,8	311	413
THGT/4/8-1250-9/-37/9,2	37	9,2	74,2	25,4	460	502
THGT/4/8-1250-9/-44/11	44	11	80,2	27,2	505	547

ТЕХНИЧЕСКИЕ ХАРАКТЕРИСТИКИ
Предел огнестойкости F400-120 - двухскоростные 6/12-ти полюсные (950/475 об/мин) электродвигатели

Модель	Мощн. двиг. (кВт)		Ток (А)		Вес (кг)	
	V1	V2	V1	V2	Корот. корпус	Длин. корпус
THGT/6/12-560-6/- 0,55/0,09	0,55	0,09	2,1	0,9	54	71
THGT/6/12-630-6/- 0,55/0,09	0,55	0,09	2,1	0,9	57	72
THGT/6/12-630-6/- 0,75/0,12	0,75	0,12	2,3	1,0	62	77
THGT/6/12-630-6/- 1,1/0,18	1,1	0,18	4,5	1,7	66	81
THGT/6/12-710-5/- 0,55/0,09	0,55	0,09	2,1	0,9	59	82
THGT/6/12-710-5/- 0,75/0,12	0,75	0,12	2,3	1,0	64	87
THGT/6/12-710-5/- 1,1/0,18	1,1	0,18	4,5	1,7	68	91
THGT/6/12-710-7/- 0,55/0,09	0,55	0,09	2,1	0,9	61	84
THGT/6/12-710-7/- 0,75/0,12	0,75	0,12	2,3	1,0	66	89
THGT/6/12-710-7/- 1,1/0,18	1,1	0,18	4,5	1,7	70	93
THGT/6/12-800-3/- 0,75/0,12	0,75	0,12	2,3	1,0	73	94
THGT/6/12-800-3/- 1,1/0,18	1,1	0,18	4,5	1,7	77	98
THGT/6/12-800-3/- 1,5/0,25	1,5	0,25	4,2	1,7	82	103
THGT/6/12-800-6/- 0,75/0,12	0,75	0,12	2,3	1,0	76	96
THGT/6/12-800-6/- 1,1/0,18	1,1	0,18	4,5	1,7	80	100
THGT/6/12-800-6/- 1,5/0,25	1,5	0,25	4,2	1,7	86	106
THGT/6/12-800-6/- 2,2/0,37	2,2	0,37	5,7	2,2	95	115
THGT/6/12-800-9/- 0,75/0,12	0,75	0,12	2,3	1,0	79	100
THGT/6/12-800-9/- 1,1/0,18	1,1	0,18	4,5	1,7	83	104
THGT/6/12-800-9/- 1,5/0,25	1,5	0,25	4,2	1,7	89	110
THGT/6/12-800-9/- 2,2/0,37	2,2	0,37	5,7	2,2	98	119
THGT/6/12-800-9/- 3/0,55	3	0,55	8,9	3,8	122	143
THGT/6/12-900-3/- 1,5/0,25	1,5	0,25	4,2	1,7	95	118
THGT/6/12-900-3/- 2,2/0,37	2,2	0,37	5,7	2,2	104	127
THGT/6/12-900-6/- 1,5/0,25	1,5	0,25	4,2	1,7	99	122
THGT/6/12-900-6/- 2,2/0,37	2,2	0,37	5,7	2,2	108	131
THGT/6/12-900-6/- 3/0,55	3	0,55	8,9	3,8	132	155
THGT/6/12-900-6/- 4/0,65	4	0,65	9,3	2,9	138	161
THGT/6/12-900-9/- 1,5/0,25	1,5	0,25	4,2	1,7	103	125
THGT/6/12-900-9/- 2,2/0,37	2,2	0,37	5,7	2,2	113	135
THGT/6/12-900-9/- 3/0,55	3	0,55	8,9	3,8	137	159
THGT/6/12-900-9/- 4/0,65	4	0,65	9,3	2,9	143	165
THGT/6/12-900-9/- 6/1,2	6	1,2	13,4	5,6	147	169

Приведенные данные могут колебаться в зависимости от производителя электродвигателя.

Модель	Мощн. двиг. (кВт)		Ток (А)		Вес (кг)	
	V1	V2	V1	V2	Корот. корпус	Длин. корпус
THGT/6/12-1000-3/- 1,5/0,25	1,5	0,25	4,2	1,7	106	127
THGT/6/12-1000-3/- 2,2/0,37	2,2	0,37	5,7	2,2	115	136
THGT/6/12-1000-3/- 3/0,55	3	0,55	8,9	3,8	139	160
THGT/6/12-1000-3/- 4/0,65	4	0,65	9,3	2,9	145	166
THGT/6/12-1000-6/-1,5/0,25	1,5	0,25	4,2	1,7	113	134
THGT/6/12-1000-6/-2,2/0,37	2,2	0,37	5,7	2,2	123	144
THGT/6/12-1000-6/-3/0,55	3	0,55	8,9	3,8	147	168
THGT/6/12-1000-6/-4/0,65	4	0,65	9,3	2,9	153	174
THGT/6/12-1000-6/-6/1,2	6	1,2	13,4	5,6	157	178
THGT/6/12-1000-9/- 2,2/0,37	2,2	0,37	5,7	2,2	126	147
THGT/6/12-1000-9/- 3/0,55	3	0,55	8,9	3,8	150	171
THGT/6/12-1000-9/- 4/0,65	4	0,65	9,3	2,9	156	177
THGT/6/12-1000-9/- 6/1,2	6	1,2	13,4	5,6	160	181
THGT/6/12-1000-9/- 7,5/1,5	7,5	1,5	16,4	6,5	204	225
THGT/6/12-1250-3/-2,2/0,37	2,2	0,37	5,7	2,2	151	193
THGT/6/12-1250-3/-3/0,55	3	0,55	8,9	3,8	175	217
THGT/6/12-1250-3/-4/0,65	4	0,65	9,3	2,9	181	223
THGT/6/12-1250-3/-6/1,2	6	1,2	13,4	5,6	185	227
THGT/6/12-1250-3/-7,5/1,5	7,5	1,5	16,4	6,5	229	271
THGT/6/12-1250-3/-12/2,4	12	2,4	23,4	8,1	249	291
THGT/6/12-1250-6/- 4/0,65	4	0,65	9,3	2,9	190	232
THGT/6/12-1250-6/- 6/1,2	6	1,2	13,4	5,6	194	236
THGT/6/12-1250-6/- 7,5/1,5	7,5	1,5	16,4	6,5	238	280
THGT/6/12-1250-6/- 12/2,4	12	2,4	23,4	8,1	258	300
THGT/6/12-1250-6/- 17/4,3	17	4,3	31,0	10,2	296	338
THGT/6/12-1250-9/-6/1,2	6	1,2	13,4	5,6	200	242
THGT/6/12-1250-9/-7,5/1,5	7,5	1,5	16,4	6,5	244	286
THGT/6/12-1250-9/-12/2,4	12	2,4	23,4	8,1	264	306
THGT/6/12-1250-9/-17/4,3	17	4,3	31,0	10,2	302	344
THGT/6/12-1250-9/-20/5	20	5	39,0	14,3	342	384
THGT/6/12-1250-9/-28/6,5	28	6,5	52,6	17,9	360	402

ТЕХНИЧЕСКИЕ ХАРАКТЕРИСТИКИ
Предел огнестойкости F300-120 - односкоростные 2-х полюсные (2950 об/мин) электродвигатели

Модель	Мощн. двиг. (кВт)	Ток (А)	Вес (кг)	
			Корот. корпус	Длин. корпус
THGT/2-400-6/-1,1	1,1	2,3	37	43
THGT/2-400-6/-1,5	1,5	3,1	44	50
THGT/2-400-6/-2,2	2,2	4,6	46	52
THGT/2-450-6/-2,2	2,2	4,6	48	54
THGT/2-450-6/-3	3	5,9	52	58
THGT/2-500-6/-2,2	2,2	4,6	51	57
THGT/2-500-6/-3	3	5,9	55	61
THGT/2-500-6/-4	4	7,7	68	74

Модель	Мощн. двиг. (кВт)	Ток (А)	Вес (кг)	
			Корот. корпус	Длин. корпус
THGT/2-560-6/-3	3	5,9	59	66
THGT/2-560-6/-4	4	7,7	72	79
THGT/2-560-6/-5,5	5,5	10,6	75	82
THGT/2-560-6/-7,5	7,5	14,1	89	96
THGT/2-560-6/-9,2	9,2	17,3	104	111
THGT/2-630-6/-5,5	5,5	10,6	77	86
THGT/2-630-6/-7,5	7,5	14,1	91	100
THGT/2-630-6/-9,2	9,2	17,3	101	110
THGT/2-630-6/-11 L	11	20,4	-	152
THGT/2-630-6/-15 L	15	27,6	-	160
THGT/2-630-6/-18,5 L	18,5	33,7	-	172

Приведенные данные могут колебаться в зависимости от производителя электродвигателя.

ТЕХНИЧЕСКИЕ ХАРАКТЕРИСТИКИ
Предел огнестойкости F300-120 - односкоростные 4-х полюсные (1450 об/мин) электродвигатели

Модель	Мощн. двиг. (кВт)	Ток (А)	Вес (кг)	
			Корот. корпус	Длин. корпус
THGT/4-400-6/- 0,55	0,55	1,3	38	44
THGT/4-450-6/- 0,55	0,55	1,3	39	45
THGT/4-500-6/-0,55	0,55	1,3	45	51
THGT/4-500-6/-0,75	0,75	1,6	46	52
THGT/4-500-6/-1,1	1,1	2,4	51	57
THGT/4-560-6/-0,55	0,55	1,3	54	71
THGT/4-560-6/-0,75	0,75	1,6	55	72
THGT/4-560-6/-1,1	1,1	2,4	60	77
THGT/4-560-6/-1,5	1,5	3,3	61	78
THGT/4-560-6/-2,2	2,2	4,6	67	84
THGT/4-630-6/-0,75	0,75	1,6	59	74
THGT/4-630-6/-1,1	1,1	2,4	64	79
THGT/4-630-6/-1,5	1,5	3,3	65	80
THGT/4-630-6/-2,2	2,2	4,6	71	86
THGT/4-630-6/-3	3	6,2	74	89
THGT/4-710-3/-0,75	0,75	1,6	49	72
THGT/4-710-3/-1,1	1,1	2,4	59	82
THGT/4-710-3/-1,5	1,5	3,3	62	85
THGT/4-710-3/-2,2	2,2	4,6	67	90
THGT/4-710-3/-3	3	6,2	70	93
THGT/4-710-6/-1,1	1,1	2,4	59	82
THGT/4-710-6/-1,5	1,5	3,3	62	85
THGT/4-710-6/-2,2	2,2	4,6	68	91
THGT/4-710-6/-3	3	6,2	71	94
THGT/4-710-6/-4	4	8,1	74	97

Модель	Мощн. двиг. (кВт)	Ток (А)	Вес (кг)	
			Корот. корпус	Длин. корпус
THGT/4-800-3/-1,1	1,1	2,4	76	97
THGT/4-800-3/-1,5	1,5	3,3	77	98
THGT/4-800-3/-2,2	2,2	4,6	83	104
THGT/4-800-3/-3	3	6,2	86	107
THGT/4-800-3/-4	4	8,1	99	120
THGT/4-800-3/-5,5	5,5	10,5	112	133
THGT/4-800-6/-1,5	1,5	3,3	81	101
THGT/4-800-6/-2,2	2,2	4,6	87	107
THGT/4-800-6/-3	3	6,2	90	11
THGT/4-800-6/-4	4	8,1	103	123
THGT/4-800-6/-5,5	5,5	10,5	116	136
THGT/4-800-6/-7,5	7,5	14,1	130	150
THGT/4-800-9/-2,2	2,2	4,6	90	111
THGT/4-800-9/-3	3	6,2	93	114
THGT/4-800-9/-4	4	8,1	106	127
THGT/4-800-9/-5,5	5,5	10,5	119	140
THGT/4-800-9/-7,5	7,5	14,1	133	154
THGT/4-900-3/-2,2	2,2	4,6	96	119
THGT/4-900-3/-3	3	6,2	99	122
THGT/4-900-3/-4	4	8,1	112	135
THGT/4-900-3/-5,5	5,5	10,5	125	148
THGT/4-900-3/-7,5	7,5	14,1	139	162

Приведенные данные могут колебаться в зависимости от производителя электродвигателя.

ТЕХНИЧЕСКИЕ ХАРАКТЕРИСТИКИ
Предел огнестойкости F300-120 - односкоростные 4-х полюсные (1450 об/мин) электродвигатели

Модель	Мощн. двиг. (кВт)	Ток (А)	Вес (кг)	
			Корот. корпус	Длин. корпус
THGT/4-900-6/-3	3	6,2	104	127
THGT/4-900-6/-4	4	8,1	117	140
THGT/4-900-6/-5,5	5,5	10,5	130	153
THGT/4-900-6/-7,5	7,5	14,1	144	167
THGT/4-900-6/-11	11	21,2	171	194
THGT/4-900-9/-5,5	5,5	10,5	135	157
THGT/4-900-9/-7,5	7,5	14,1	149	171
THGT/4-900-9/-11	11	21,2	176	198
THGT/4-900-9/-15	15	28,7	204	226
THGT/4-1000-3/-3	3	6,2	111	132
THGT/4-1000-3/-4	4	8,1	124	145
THGT/4-1000-3/-5,5	5,5	10,5	137	158
THGT/4-1000-3/-7,5	7,5	14,1	151	172
THGT/4-1000-3/-11	11	21,2	178	199
THGT/4-1000-6/-4	4	8,1	129	150
THGT/4-1000-6/-5,5	5,5	10,5	142	163
THGT/4-1000-6/-7,5	7,5	14,1	156	177
THGT/4-1000-6/-11	11	21,2	183	204
THGT/4-1000-6/-15	15	28,7	211	232
THGT/4-1000-6/-18,5	18,5	35,1	259	280
THGT/4-1000-9/-5,5	5,5	10,5	147	168
THGT/4-1000-9/-7,5	7,5	14,1	161	182
THGT/4-1000-9/-11	11	21,2	188	209
THGT/4-1000-9/-15	15	28,7	216	237
THGT/4-1000-9/-18,5	18,5	35,1	264	285
THGT/4-1000-9/-22	22	40,5	265	286

Приведенные данные могут колебаться в зависимости от производителя электродвигателя.

Модель	Мощн. двиг. (кВт)	Ток (А)	Вес (кг)	
			Корот. корпус	Длин. корпус
THGT/4-1250-3/-7,5	7,5	14,1	183	225
THGT/4-1250-3/-11	11	21,2	210	252
THGT/4-1250-3/-15	15	28,7	238	280
THGT/4-1250-3/-18,5	18,5	35,1	286	328
THGT/4-1250-3/-22	22	40,5	287	329
THGT/4-1250-3/-30	30	56,2	347	389
THGT/4-1250-6/-15	15	28,7	244	286
THGT/4-1250-6/-18,5	18,5	35,1	292	334
THGT/4-1250-6/-22	22	40,5	293	335
THGT/4-1250-6/-30	30	56,2	353	395
THGT/4-1250-6/-37	37	66,6	454	496
THGT/4-1250-6/-45	45	80,7	499	541
THGT/4-1250-9/-15	15	28,7	250	292
THGT/4-1250-9/-18,5	18,5	35,1	298	340
THGT/4-1250-9/-22	22	40,5	299	341
THGT/4-1250-9/-30	30	56,2	359	401
THGT/4-1250-9/-37	37	66,6	460	502
THGT/4-1250-9/-45	45	80,7	505	547

ТЕХНИЧЕСКИЕ ХАРАКТЕРИСТИКИ

Предел огнестойкости F300-120 - односкоростные 6-ти полюсные (950 об/мин) электродвигатели

Модель	Мощн. двиг. (кВт)	Ток (А)	Вес (кг)	
			Корот. корпус	Длин. корпус
THGT/6-560-6/- 0,55	0,55	1,5	54	71
THGT/6-630-6/- 0,55	0,55	1,5	57	72
THGT/6-630-6/- 0,75	0,75	2,0	62	77
THGT/6-630-6/- 1,1	1,1	2,8	66	81
THGT/6-710-3/- 0,55	0,55	1,5	57	80
THGT/6-710-3/- 0,75	0,75	2,0	59	82
THGT/6-710-6/- 0,55	0,55	1,5	60	83
THGT/6-710-6/- 0,75	0,75	2,0	62	85
THGT/6-710-6/- 1,1	1,1	2,8	65	88
THGT/6-800-3/- 0,75	0,75	2,0	69	90
THGT/6-800-3/- 1,1	1,1	2,8	72	93
THGT/6-800-3/- 1,5	1,5	3,7	79	100
THGT/6-800-6/- 0,75	0,75	2,0	73	93
THGT/6-800-6/- 1,1	1,1	2,8	76	96
THGT/6-800-6/- 1,5	1,5	3,7	83	103
THGT/6-800-6/- 2,2	2,2	5,3	97	107
THGT/6-800-9/- 0,75	0,75	2,0	79	100
THGT/6-800-9/- 1,1	1,1	2,8	83	104
THGT/6-800-9/- 1,5	1,5	3,7	89	110
THGT/6-800-9/- 2,2	2,2	5,3	98	119
THGT/6-800-9/- 3	3	7,3	122	143
THGT/6-900-3/- 1,5	1,5	3,7	95	118
THGT/6-900-3/- 2,2	2,2	5,3	104	127
THGT/6-900-6/- 1,5	1,5	3,7	99	122
THGT/6-900-6/- 2,2	2,2	5,3	108	131
THGT/6-900-6/- 3	3	7,3	132	155
THGT/6-900-6/- 4	4	9,5	138	161
THGT/6-900-9/- 1,5	1,5	3,7	103	125
THGT/6-900-9/- 2,2	2,2	5,3	113	135
THGT/6-900-9/- 3	3	7,3	137	159
THGT/6-900-9/- 4	4	9,5	143	165
THGT/6-900-9/- 5,5	5,5	12,8	147	169

Приведенные данные могут колебаться в зависимости от производителя электродвигателя.

Модель	Мощн. двиг. (кВт)	Ток (А)	Вес (кг)	
			Корот. корпус	Длин. корпус
THGT/6-1000-3/- 1,5	1,5	3,7	106	127
THGT/6-1000-3/- 2,2	2,2	5,3	115	136
THGT/6-1000-3/- 3	3	7,3	139	160
THGT/6-1000-3/- 4	4	9,5	145	166
THGT/6-1000-6/-1,5	1,5	3,7	113	134
THGT/6-1000-6/-2,2	2,2	5,3	123	144
THGT/6-1000-6/-3	3	7,3	147	168
THGT/6-1000-6/-4	4	9,5	153	174
THGT/6-1000-6/-5,5	5,5	12,8	157	178
THGT/6-1000-9/- 2,2	2,2	5,3	126	147
THGT/6-1000-9/- 3	3	7,3	150	171
THGT/6-1000-9/- 4	4	9,5	156	177
THGT/6-1000-9/- 5,5	5,5	12,8	160	181
THGT/6-1000-9/- 7,5	7,5	15,0	204	225
THGT/6-1250-3/-2,2	2,2	5,3	151	193
THGT/6-1250-3/-3	3	7,3	175	217
THGT/6-1250-3/-4	4	9,5	181	223
THGT/6-1250-3/-5,5	5,5	12,8	185	227
THGT/6-1250-3/-7,5	7,5	15,0	229	271
THGT/6-1250-3/-11	11	22,0	249	291
THGT/6-1250-6/- 4	4	9,5	190	232
THGT/6-1250-6/- 5,5	5,5	12,8	194	236
THGT/6-1250-6/- 7,5	7,5	15,0	238	280
THGT/6-1250-6/- 11	11	22,0	258	300
THGT/6-1250-6/- 15	15	27,9	296	338
THGT/6-1250-9/-5,5	5,5	12,8	200	242
THGT/6-1250-9/-7,5	7,5	15,0	244	286
THGT/6-1250-9/-11	11	22,0	264	306
THGT/6-1250-9/-15	15	27,9	302	344
THGT/6-1250-9/-18,5	18,5	35,7	342	384
THGT/6-1250-9/-22	22	42,3	360	402

ТЕХНИЧЕСКИЕ ХАРАКТЕРИСТИКИ
Предел огнестойкости F300-120 - двухскоростные 2/4-х полюсные (2950/1450 об/мин) электродвигатели

Модель	Мощн. двиг. (кВт)		Ток (А)		Вес (кг)	
	V1	V2	V1	V2	Корот. корпус	Длин. корпус
THGT/2/4-400-6/-1,1/0,25 *	1,1	0,25	2,5	0,7	37	43
THGT/2/4-400-6/-1,5/0,35	1,5	0,35	3,8	0,9	44	50
THGT/2/4-400-6/-2,2/0,6 *	2,2	0,6	4,8	1,5	46	52
THGT/2/4-450-6/-2,2/0,6	2,2	0,6	4,8	1,5	48	54
THGT/2/4-450-6/-3,1/0,8	3,1	0,8	6,2	2,0	52	58
THGT/2/4-500-6/-2,2/0,6 *	2,2	0,6	4,8	1,5	51	57
THGT/2/4-500-6/-3,1/0,8	3,1	0,8	6,2	2,0	55	61
THGT/2/4-500-6/-4,4/1,1	4,4	1,1	8,6	2,8	68	74

Модель	Мощн. двиг. (кВт)		Ток (А)		Вес (кг)	
	V1	V2	V1	V2	Корот. корпус	Длин. корпус
THGT/2/4-560-6/-3,1/0,8	3,1	0,8	6,2	2,0	59	66
THGT/2/4-560-6/-4,4/1,1	4,4	1,1	8,6	2,8	72	79
THGT/2/4-560-6/-6/1,5	6	1,5	11,4	3,7	75	82
THGT/2/4-560-6/-8/2	8	2	15,3	4,8	89	96
THGT/2/4-630-6/-6/1,5	6	1,5	11,4	3,7	77	86
THGT/2/4-630-6/-8/2	8	2	15,3	4,8	91	100
THGT/2/4-630-6/-12/3 L	12	3	23,1	7,3	-	152
THGT/2/4-630-6/-16/4 L	16	4	30,5	9,6	-	160

Приведенные данные могут колебаться в зависимости от производителя электродвигателя.

ТЕХНИЧЕСКИЕ ХАРАКТЕРИСТИКИ
Предел огнестойкости F300-120 - двухскоростные 4/8-ми полюсные (1450/730 об/мин) электродвигатели

Модель	Мощн. двиг. (кВт)		Ток (А)		Вес (кг)	
	V1	V2	V1	V2	Корот. корпус	Длин. корпус
THGT/4/8-400-6/- 0,55/0,09	0,55	0,09	1,7	0,8	33	39
THGT/4/8-450-6/-0,55/0,09 *	0,55	0,09	1,7	0,8	38	44
THGT/4/8-500-6/-0,55/0,09 *	0,55	0,09	1,7	0,8	41	47
THGT/4/8-500-6/-0,75/0,12	0,75	0,12	2,3	0,9	42	48
THGT/4/8-500-6/-1,1/0,18	1,1	0,18	2,7	1,2	49	55
THGT/4/8-560-6/-0,55/0,09 *	0,55	0,09	1,7	0,8	45	52
THGT/4/8-560-6/-0,75/0,12	0,75	0,12	2,3	0,9	46	53
THGT/4/8-560-6/-1,1/0,18	1,1	0,18	2,7	1,2	53	60
THGT/4/8-560-6/-1,5/025	1,5	0,25	3,7	1,6	56	63
THGT/4/8-560-6/-2,2/0,37	2,2	0,37	4,7	1,7	58	65
THGT/4/8-630-6/-0,75/0,12 *	0,75	0,12	2,3	0,9	45	63
THGT/4/8-630-6/-1,1/0,18	1,1	0,18	2,7	1,2	55	64
THGT/4/8-630-6/-1,5/025	1,5	0,25	3,7	1,6	58	67
THGT/4/8-630-6/-2,2/0,37	2,2	0,37	4,7	1,7	60	69
THGT/4/8-630-6/-3/0,55	3	0,55	6,3	2,4	64	73
THGT/4/8-710-3/-0,75/0,12	0,75	0,12	2,3	0,9	49	72
THGT/4/8-710-3/-1,1/0,18	1,1	0,18	2,7	1,2	59	82
THGT/4/8-710-3/-1,5/025	1,5	0,25	3,7	1,6	62	85
THGT/4/8-710-3/-2,2/0,37	2,2	0,37	4,7	1,7	67	90
THGT/4/8-710-3/-3/0,55	3	0,55	6,3	2,4	70	93
THGT/4/8-710-6/-1,1/0,18	1,1	0,18	2,7	1,2	59	82
THGT/4/8-710-6/-1,5/025	1,5	0,25	3,7	1,6	62	85
THGT/4/8-710-6/-2,2/0,37	2,2	0,37	4,7	1,7	68	91
THGT/4/8-710-6/-3/0,55	3	0,55	6,3	2,4	71	94
THGT/4/8-710-6/-4/0,75	4	0,75	8,4	2,3	74	97

Модель	Мощн. двиг. (кВт)		Ток (А)		Вес (кг)	
	V1	V2	V1	V2	Корот. корпус	Длин. корпус
THGT/4/8-800-3/-1,1/0,18	1,1	0,18	2,7	1,2	76	97
THGT/4/8-800-3/-1,5/025	1,5	0,25	3,7	1,6	77	98
THGT/4/8-800-3/-2,2/0,37	2,2	0,37	4,7	1,7	83	104
THGT/4/8-800-3/-3/0,55	3	0,55	6,3	2,4	86	107
THGT/4/8-800-3/-4/0,75	4	0,75	8,4	2,3	99	120
THGT/4/8-800-3/-5,5/1,1	5,5	1,1	11,7	3,7	112	133
THGT/4/8-800-6/-1,5/025	1,5	0,25	3,7	1,6	81	101
THGT/4/8-800-6/-2,2/0,37	2,2	0,37	4,7	1,7	87	107
THGT/4/8-800-6/-3/0,55	3	0,55	6,3	2,4	90	11
THGT/4/8-800-6/-4/0,75	4	0,75	8,4	2,3	103	123
THGT/4/8-800-6/-5,5/1,1	5,5	1,1	11,7	3,7	116	136
THGT/4/8-800-6/-7,5/1,5	7,5	1,5	15,9	4,7	130	150
THGT/4/8-800-9/-2,2/0,37	2,2	0,37	4,7	1,7	90	111
THGT/4/8-800-9/-3/0,55	3	0,55	6,3	2,4	93	114
THGT/4/8-800-9/-4/0,75	4	0,75	8,4	2,3	106	127
THGT/4/8-800-9/-5,5/1,1	5,5	1,1	11,7	3,7	119	140
THGT/4/8-800-9/-7,5/1,5	7,5	1,5	15,9	4,7	133	154
THGT/4/8-900-3/-2,2/0,37	2,2	0,37	4,7	1,7	96	119
THGT/4/8-900-3/-3/0,55	3	0,55	6,3	2,4	99	122
THGT/4/8-900-3/-4/0,75	4	0,75	8,4	2,3	112	135
THGT/4/8-900-3/-5,5/1,1	5,5	1,1	11,7	3,7	125	148
THGT/4/8-900-3/-7,5/1,5	7,5	1,5	15,9	4,7	139	162

Приведенные данные могут колебаться в зависимости от производителя электродвигателя.

ТЕХНИЧЕСКИЕ ХАРАКТЕРИСТИКИ

Предел огнестойкости F300-120 - двухскоростные 4/8-ми полюсные (1450/730 об/мин) электродвигатели

Модель	Мощн. двиг. (кВт)		Ток (А)		Вес (кг)	
	V1	V2	V1	V2	Корот. корпус	Длин. корпус
THGT/4/8-900-6/-3/0,55	3	0,55	6,3	2,4	104	127
THGT/4/8-900-6/-4/0,75	4	0,75	8,4	2,3	114	140
THGT/4/8-900-6/-5,5/1,1	5,5	1,1	11,7	3,7	130	153
THGT/4/8-900-6/-7,5/1,5	7,5	1,5	15,9	4,7	144	167
THGT/4/8-900-6/-11/3	11	3	21,0	7,0	171	194
THGT/4/8-900-9/-5,5/1,1	5,5	1,1	11,7	3,7	135	157
THGT/4/8-900-9/-7,5/1,5	7,5	1,5	15,9	4,7	149	171
THGT/4/8-900-9/-11/3	11	3	21,0	7,0	176	198
THGT/4/8-900-9/-17/4,3	17	4,3	33,4	12,7	204	226
THGT/4/8-1000-3/-3/0,55	3	0,55	6,3	2,4	111	132
THGT/4/8-1000-3/-4/0,75	4	0,75	8,4	2,3	124	145
THGT/4/8-1000-3/-5,5/1,1	5,5	1,1	11,7	3,7	137	158
THGT/4/8-1000-3/-7,5/1,5	7,5	1,5	15,9	4,7	151	172
THGT/4/8-1000-3/-11/3	11	3	21,0	7,0	178	199
THGT/4/8-1000-6/-4/0,75	4	0,75	8,4	2,3	129	150
THGT/4/8-1000-6/-5,5/1,1	5,5	1,1	11,7	3,7	142	163
THGT/4/8-1000-6/-7,5/1,5	7,5	1,5	15,9	4,7	156	177
THGT/4/8-1000-6/-11/3	11	3	21,0	7,0	183	204
THGT/4/8-1000-6/-17/4,3	17	4,3	33,4	12,7	211	232
THGT/4/8-1000-6/-20/5	20	5	38,6	14,1	259	280
THGT/4/8-1000-9/-5,5/1,1	5,5	1,1	11,7	3,7	147	168
THGT/4/8-1000-9/-7,5/1,5	7,5	1,5	15,9	4,7	161	182
THGT/4/8-1000-9/-11/3	11	3	21,0	7,0	188	209
THGT/4/8-1000-9/-17/4,3	17	4,3	33,4	12,7	216	237
THGT/4/8-1000-9/-20/5	20	5	38,6	14,1	264	285

Приведенные данные могут колебаться в зависимости от производителя электродвигателя.

Модель	Мощн. двиг. (кВт)		Ток (А)		Вес (кг)	
	V1	V2	V1	V2	Корот. корпус	Длин. корпус
THGT/4/8-1250-3/-7,5/1,5	7,5	1,5	15,9	4,7	183	225
THGT/4/8-1250-3/-11/3	11	3	21,0	7,0	210	252
THGT/4/8-1250-3/-17/4,3	17	4,3	33,4	12,7	238	280
THGT/4/8-1250-3/-20/5	20	5	38,6	14,1	286	328
THGT/4/8-1250-3/-28/6,5	28	6,5	52,0	18,0	287	329
THGT/4/8-1250-3/-30/8	30	8	52,0	21,8	347	389
THGT/4/8-1250-6/-17/4,3	17	4,3	33,4	12,7	244	286
THGT/4/8-1250-6/-20/5	20	5	38,6	14,1	292	334
THGT/4/8-1250-6/-28/6,5	28	6,5	52,0	18,0	293	335
THGT/4/8-1250-6/-30/8	30	8	52,0	21,8	353	395
THGT/4/8-1250-6/-37/9,2	37	9,2	74,2	25,4	454	496
THGT/4/8-1250-6/-44/11	44	11	80,2	27,2	499	541
THGT/4/8-1250-9/-17/4,3	17	4,3	33,4	12,7	250	292
THGT/4/8-1250-9/-20/5	20	5	38,6	14,1	298	340
THGT/4/8-1250-9/-28/6,5	28	6,5	52,0	18,0	299	341
THGT/4/8-1250-9/-30/8	30	8	52,0	21,8	359	401
THGT/4/8-1250-9/-37/9,2	37	9,2	74,2	25,4	460	502
THGT/4/8-1250-9/-44/11	44	11	80,2	27,2	505	547

ТЕХНИЧЕСКИЕ ХАРАКТЕРИСТИКИ
Предел огнестойкости F300-120 - двухскоростные 6/12-ти полюсные (950/475 об/мин) электродвигатели

Модель	Мощн. двиг. (кВт)		Ток (А)		Вес (кг)	
	V1	V2	V1	V2	Корот. корпус	Длин. корпус
THGT/6/12-560-6/- 0,55/0,09 *	0,55	0,09	2,1	0,9	54	71
THGT/6/12-630-6/- 0,55/0,09 *	0,55	0,09	2,1	0,9	57	72
THGT/6/12-630-6/- 0,75/0,12	0,75	0,12	2,3	1,0	62	77
THGT/6/12-630-6/- 1,1/0,18	1,1	0,18	4,5	1,7	66	81
THGT/6/12-710-3/- 0,55/0,09 *	0,55	0,09	2,1	0,9	57	80
THGT/6/12-710-3/- 0,75/0,12	0,75	0,12	2,3	1,0	59	82
THGT/6/12-710-6/- 0,55/0,09	0,55	0,09	2,1	0,9	60	83
THGT/6/12-710-6/- 0,75/0,12	0,75	0,12	2,3	1,0	62	85
THGT/6/12-710-6/- 1,1/0,18	1,1	0,18	4,5	1,7	65	88
THGT/6/12-800-3/- 0,75/0,12	0,75	0,12	2,3	1,0	69	90
THGT/6/12-800-3/- 1,1/0,18	1,1	0,18	4,5	1,7	72	93
THGT/6/12-800-3/- 1,5/0,25	1,5	0,25	4,2	1,7	79	100
THGT/6/12-800-6/- 0,75/0,12	0,75	0,12	2,3	1,0	73	93
THGT/6/12-800-6/- 1,1/0,18	1,1	0,18	4,5	1,7	76	96
THGT/6/12-800-6/- 1,5/0,25	1,5	0,25	4,2	1,7	83	103
THGT/6/12-800-6/- 2,2/0,37	2,2	0,37	5,7	2,2	97	107
THGT/6/12-800-9/- 0,75/0,12 *	0,75	0,12	2,3	1,0	79	100
THGT/6/12-800-9/- 1,1/0,18	1,1	0,18	4,5	1,7	83	104
THGT/6/12-800-9/- 1,5/0,25	1,5	0,25	4,2	1,7	89	110
THGT/6/12-800-9/- 2,2/0,37	2,2	0,37	5,7	2,2	98	119
THGT/6/12-800-9/- 3/0,55	3	0,55	8,9	3,8	122	143
THGT/6/12-900-3/- 1,5/0,25	1,5	0,25	4,2	1,7	95	118
THGT/6/12-900-3/- 2,2/0,37	2,2	0,37	5,7	2,2	104	127
THGT/6/12-900-6/- 1,5/0,25 *	1,5	0,25	4,2	1,7	99	122
THGT/6/12-900-6/- 2,2/0,37	2,2	0,37	5,7	2,2	108	131
THGT/6/12-900-6/- 3/0,55	3	0,55	8,9	3,8	132	155
THGT/6/12-900-6/- 4/0,65	4	0,65	9,3	2,9	138	161
THGT/6/12-900-9/- 1,5/0,25 *	1,5	0,25	4,2	1,7	103	125
THGT/6/12-900-9/- 2,2/0,37	2,2	0,37	5,7	2,2	113	135
THGT/6/12-900-9/- 3/0,55	3	0,55	8,9	3,8	137	159
THGT/6/12-900-9/- 4/0,65	4	0,65	9,3	2,9	143	165
THGT/6/12-900-9/- 6/1,2	6	1,2	13,4	5,6	147	169

Приведенные данные могут колебаться в зависимости от производителя электродвигателя.

Модель	Мощн. двиг. (кВт)		Ток (А)		Вес (кг)	
	V1	V2	V1	V2	Корот. корпус	Длин. корпус
THGT/6/12-1000-3/- 1,5/0,25	1,5	0,25	4,2	1,7	106	127
THGT/6/12-1000-3/- 2,2/0,37	2,2	0,37	5,7	2,2	115	136
THGT/6/12-1000-3/- 3/0,55	3	0,55	8,9	3,8	139	160
THGT/6/12-1000-3/- 4/0,65	4	0,65	9,3	2,9	145	166
THGT/6/12-1000-6/-1,5/0,25	1,5	0,25	4,2	1,7	113	134
THGT/6/12-1000-6/-2,2/0,37	2,2	0,37	5,7	2,2	123	144
THGT/6/12-1000-6/-3/0,55	3	0,55	8,9	3,8	147	168
THGT/6/12-1000-6/-4/0,65	4	0,65	9,3	2,9	153	174
THGT/6/12-1000-6/-6/1,2	6	1,2	13,4	5,6	157	178
THGT/6/12-1000-9/- 2,2/0,37	2,2	0,37	5,7	2,2	126	147
THGT/6/12-1000-9/- 3/0,55	3	0,55	8,9	3,8	150	171
THGT/6/12-1000-9/- 4/0,65	4	0,65	9,3	2,9	156	177
THGT/6/12-1000-9/- 6/1,2	6	1,2	13,4	5,6	160	181
THGT/6/12-1000-9/- 7,5/1,5	7,5	1,5	16,4	6,5	204	225
THGT/6/12-1250-3/-2,2/0,37	2,2	0,37	5,7	2,2	151	193
THGT/6/12-1250-3/-3/0,55	3	0,55	8,9	3,8	175	217
THGT/6/12-1250-3/-4/0,65	4	0,65	9,3	2,9	181	223
THGT/6/12-1250-3/-6/1,2	6	1,2	13,4	5,6	185	227
THGT/6/12-1250-3/-7,5/1,5	7,5	1,5	16,4	6,5	229	271
THGT/6/12-1250-3/-12/2,4	12	2,4	23,4	8,1	249	291
THGT/6/12-1250-6/- 4/0,65	4	0,65	9,3	2,9	190	232
THGT/6/12-1250-6/- 6/1,2	6	1,2	13,4	5,6	194	236
THGT/6/12-1250-6/- 7,5/1,5	7,5	1,5	16,4	6,5	238	280
THGT/6/12-1250-6/- 12/2,4	12	2,4	23,4	8,1	258	300
THGT/6/12-1250-6/- 17/4,3	17	4,3	31,0	10,2	296	338
THGT/6/12-1250-9/-6/1,2	6	1,2	13,4	5,6	200	242
THGT/6/12-1250-9/-7,5/1,5	7,5	1,5	16,4	6,5	244	286
THGT/6/12-1250-9/-12/2,4	12	2,4	23,4	8,1	264	306
THGT/6/12-1250-9/-17/4,3	17	4,3	31,0	10,2	302	344
THGT/6/12-1250-9/-20/5	20	5	39,0	14,3	342	384
THGT/6/12-1250-9/-28/6,5	28	6,5	52,6	17,9	360	402

ТЕХНИЧЕСКИЕ ХАРАКТЕРИСТИКИ
Предел огнестойкости F200-120 - односкоростные 2-х полюсные (2950 об/мин) электродвигатели

Модель	Мощн. двиг. (кВт)	Ток (А)	Вес (кг)	
			Корот. корпус	Длин. корпус
THGT/2-400-6/-1,1	1,1	2,3	37	43
THGT/2-400-6/-1,5	1,5	3,0	44	50
THGT/2-400-6/-2,2	2,2	4,4	46	52
THGT/2-450-6/-2,2	2,2	4,4	48	54
THGT/2-450-6/-3	3	5,9	52	58
THGT/2-500-6/-2,2	2,2	4,4	51	57
THGT/2-500-6/-3	3	5,9	55	61
THGT/2-500-6/-4	4	7,1	68	74

Модель	Мощн. двиг. (кВт)	Ток (А)	Вес (кг)	
			Корот. корпус	Длин. корпус
THGT/2-560-6/-3	3	5,9	59	66
THGT/2-560-6/-4	4	7,1	72	79
THGT/2-560-6/-5,5	5,5	10,3	75	82
THGT/2-560-6/-7,5	7,5	13,3	89	96
THGT/2-630-6/-5,5	5,5	10,3	77	86
THGT/2-630-6/-7,5	7,5	13,3	91	100

Приведенные данные могут колебаться в зависимости от производителя электродвигателя.

ТЕХНИЧЕСКИЕ ХАРАКТЕРИСТИКИ
Предел огнестойкости F200-120 - односкоростные 4-х полюсные (1450 об/мин) электродвигатели

Модель	Мощн. двиг. (кВт)	Ток (А)	Вес (кг)	
			Корот. корпус	Длин. корпус
THGT/4-400-6/- 0,55	0,55	1,4	38	44
THGT/4-450-6/- 0,55	0,55	1,4	39	45
THGT/4-500-6/-0,55	0,55	1,4	45	51
THGT/4-500-6/-0,75	0,75	1,9	46	52
THGT/4-500-6/-1,1	1,1	2,4	51	57
THGT/4-560-6/-0,55	0,55	1,4	54	71
THGT/4-560-6/-0,75	0,75	1,9	55	72
THGT/4-560-6/-1,1	1,1	2,4	60	77
THGT/4-560-6/-1,5	1,5	3,2	61	78
THGT/4-560-6/-2,2	2,2	4,8	67	84
THGT/4-630-6/-0,75	0,75	1,9	59	74
THGT/4-630-6/-1,1	1,1	2,4	64	79
THGT/4-630-6/-1,5	1,5	3,2	65	80
THGT/4-630-6/-2,2	2,2	4,8	71	86
THGT/4-630-6/-3	3	6,5	74	89
TGT/4-710-3/-0,75	0,75	1,9	49	72
TGT/4-710-3/-1,1	1,1	2,4	59	82
TGT/4-710-3/-1,5	1,5	3,2	62	85
TGT/4-710-3/-2,2	2,2	4,8	67	90
TGT/4-710-3/-3	3	6,5	70	93
TGT/4-710-6/-1,1	1,1	2,4	59	82
TGT/4-710-6/-1,5	1,5	3,2	62	85
TGT/4-710-6/-2,2	2,2	4,8	68	91
TGT/4-710-6/-3	3	6,5	71	94
TGT/4-710-6/-4	4	8,6	74	97

Модель	Мощн. двиг. (кВт)	Ток (А)	Вес (кг)	
			Корот. корпус	Длин. корпус
THGT/4-800-3/-1,1	1,1	2,4	76	97
THGT/4-800-3/-1,5	1,5	3,2	77	98
THGT/4-800-3/-2,2	2,2	4,8	83	104
THGT/4-800-3/-3	3	6,5	86	107
THGT/4-800-3/-4	4	8,6	99	120
THGT/4-800-3/-5,5	5,5	10,6	112	133
THGT/4-800-6/-1,5	1,5	3,2	81	101
THGT/4-800-6/-2,2	2,2	4,8	87	107
THGT/4-800-6/-3	3	6,5	90	11
THGT/4-800-6/-4	4	8,6	103	123
THGT/4-800-6/-5,5	5,5	10,6	116	136
THGT/4-800-6/-7,5	7,5	14,0	130	150
THGT/4-800-9/-2,2	2,2	4,8	90	111
THGT/4-800-9/-3	3	6,5	93	114
THGT/4-800-9/-4	4	8,6	106	127
THGT/4-800-9/-5,5	5,5	10,6	119	140
THGT/4-800-9/-7,5	7,5	14,0	133	154
THGT/4-900-3/-2,2	2,2	4,8	96	119
THGT/4-900-3/-3	3	6,5	99	122
THGT/4-900-3/-4	4	8,6	112	135
THGT/4-900-3/-5,5	5,5	10,6	125	148
THGT/4-900-3/-7,5	7,5	14,0	139	162

Приведенные данные могут колебаться в зависимости от производителя электродвигателя.

ТЕХНИЧЕСКИЕ ХАРАКТЕРИСТИКИ
Предел огнестойкости F200-120 - односкоростные 4-х полюсные (1450 об/мин) электродвигатели

Модель	Мощн. двиг. (кВт)	Ток (А)	Вес (кг)	
			Корот. корпус	Длин. корпус
THGT/4-900-6/-3	3	6,5	104	127
THGT/4-900-6/-4	4	8,6	117	140
THGT/4-900-6/-5,5	5,5	10,6	130	153
THGT/4-900-6/-7,5	7,5	14,0	144	167
THGT/4-900-6/-11	11	21,0	171	194
THGT/4-900-9/-5,5	5,5	10,6	135	157
THGT/4-900-9/-7,5	7,5	14,0	149	171
THGT/4-900-9/-11	11	21,0	176	198
THGT/4-900-9/-15	15	28,5	204	226
THGT/4-1000-3/-3	3	6,5	111	132
THGT/4-1000-3/-4	4	8,6	124	145
THGT/4-1000-3/-5,5	5,5	10,6	137	158
THGT/4-1000-3/-7,5	7,5	14,0	151	172
THGT/4-1000-3/-11	11	21,0	178	199
THGT/4-1000-6/-4	4	8,6	129	150
THGT/4-1000-6/-5,5	5,5	10,6	142	163
THGT/4-1000-6/-7,5	7,5	14,0	156	177
THGT/4-1000-6/-11	11	21,0	183	204
THGT/4-1000-6/-15	15	28,5	211	232
THGT/4-1000-6/-18,5	18,5	34,0	259	280
THGT/4-1000-9/-5,5	5,5	10,6	147	168
THGT/4-1000-9/-7,5	7,5	14,0	161	182
THGT/4-1000-9/-11	11	21,0	188	209
THGT/4-1000-9/-15	15	28,5	216	237
THGT/4-1000-9/-18,5	18,5	34,0	264	285
THGT/4-1000-9/-22	22	41,0	265	286

Модель	Мощн. двиг. (кВт)	Ток (А)	Вес (кг)	
			Корот. корпус	Длин. корпус
THGT/4-1250-3/-7,5	7,5	14,0	183	225
THGT/4-1250-3/-11	11	21,0	210	252
THGT/4-1250-3/-15	15	28,5	238	280
THGT/4-1250-3/-18,5	18,5	34,0	286	328
THGT/4-1250-3/-22	22	41,0	287	329
THGT/4-1250-3/-30	30	55,0	347	389
THGT/4-1250-6/-15	15	28,5	244	286
THGT/4-1250-6/-18,5	18,5	34,0	292	334
THGT/4-1250-6/-22	22	41,0	293	335
THGT/4-1250-6/-30	30	55,0	353	395
THGT/4-1250-6/-37	37	68,0	454	496
THGT/4-1250-6/-45	45	80,0	499	541
THGT/4-1250-9/-15	15	28,5	250	292
THGT/4-1250-9/-18,5	18,5	34,0	298	340
THGT/4-1250-9/-22	22	41,0	299	341
THGT/4-1250-9/-30	30	55,0	359	401
THGT/4-1250-9/-37	37	68,0	460	502
THGT/4-1250-9/-45	45	80,0	505	547

Приведенные данные могут колебаться в зависимости от производителя электродвигателя.

ТЕХНИЧЕСКИЕ ХАРАКТЕРИСТИКИ

Предел огнестойкости F200-120 - односкоростные 6-ти полюсные (950 об/мин) электродвигатели

Модель	Мощн. двиг. (кВт)	Ток (А)	Вес (кг)	
			Корот. корпус	Длин. корпус
THGT/6-560-6/- 0,55	0,55	1,6	54	71
THGT/6-630-6/- 0,55	0,55	1,6	57	72
THGT/6-630-6/- 0,75	0,75	2,4	62	77
THGT/6-630-6/- 1,1	1,1	3,3	66	81
TGT/6-710-3/- 0,55	0,55	1,6	57	80
TGT/6-710-3/- 0,75	0,75	2,4	59	82
TGT/6-710-6/- 0,55	0,55	1,6	60	83
TGT/6-710-6/- 0,75	0,75	2,4	62	85
TGT/6-710-6/- 1,1	1,1	3,3	65	88
TGT/6-800-3/- 0,75	0,75	2,4	69	90
TGT/6-800-3/- 1,1	1,1	3,3	72	93
TGT/6-800-3/- 1,5	1,5	3,9	79	100
TGT/6-800-6/- 0,75	0,75	2,4	73	93
TGT/6-800-6/- 1,1	1,1	3,3	76	96
TGT/6-800-6/- 1,5	1,5	3,9	83	103
TGT/6-800-6/- 2,2	2,2	5,1	97	107
THGT/6-800-9/- 0,75	0,75	2,4	79	100
THGT/6-800-9/- 1,1	1,1	3,3	83	104
THGT/6-800-9/- 1,5	1,5	3,9	89	110
THGT/6-800-9/- 2,2	2,2	5,1	98	119
THGT/6-800-9/- 3	3	6,4	122	143
THGT/6-900-3/- 1,5	1,5	3,9	95	118
THGT/6-900-3/- 2,2	2,2	5,1	104	127
THGT/6-900-6/- 1,5	1,5	3,9	99	122
THGT/6-900-6/- 2,2	2,2	5,1	108	131
THGT/6-900-6/- 3	3	6,4	132	155
THGT/6-900-6/- 4	4	8,3	138	161
THGT/6-900-9/- 1,5	1,5	3,9	103	125
THGT/6-900-9/- 2,2	2,2	5,1	113	135
THGT/6-900-9/- 3	3	6,4	137	159
THGT/6-900-9/- 4	4	8,3	143	165
THGT/6-900-9/- 5,5	5,5	12,0	147	169

Модель	Мощн. двиг. (кВт)	Ток (А)	Вес (кг)	
			Корот. корпус	Длин. корпус
THGT/6-1000-3/- 1,5	1,5	3,9	106	127
THGT/6-1000-3/- 2,2	2,2	5,1	115	136
THGT/6-1000-3/- 3	3	6,4	139	160
THGT/6-1000-3/- 4	4	8,3	145	166
THGT/6-1000-6/-1,5	1,5	3,9	113	134
THGT/6-1000-6/-2,2	2,2	5,1	123	144
THGT/6-1000-6/-3	3	6,4	147	168
THGT/6-1000-6/-4	4	8,3	153	174
THGT/6-1000-6/-5,5	5,5	12,0	157	178
THGT/6-1000-9/- 2,2	2,2	5,1	126	147
THGT/6-1000-9/- 3	3	6,4	150	171
THGT/6-1000-9/- 4	4	8,3	156	177
THGT/6-1000-9/- 5,5	5,5	12,0	160	181
THGT/6-1000-9/- 7,5	7,5	15,6	204	225
THGT/6-1250-3/-2,2	2,2	5,1	151	193
THGT/6-1250-3/-3	3	6,4	175	217
THGT/6-1250-3/-4	4	8,3	181	223
THGT/6-1250-3/-5,5	5,5	12,0	185	227
THGT/6-1250-3/-7,5	7,5	15,6	229	271
THGT/6-1250-3/-11	11	23,0	249	291
THGT/6-1250-6/- 4	4	8,3	190	232
THGT/6-1250-6/- 5,5	5,5	12,0	194	236
THGT/6-1250-6/- 7,5	7,5	15,6	238	280
THGT/6-1250-6/- 11	11	23,0	258	300
THGT/6-1250-6/- 15	15	31,0	296	338
THGT/6-1250-9/-5,5	5,5	12,0	200	242
THGT/6-1250-9/-7,5	7,5	15,6	244	286
THGT/6-1250-9/-11	11	23,0	264	306
THGT/6-1250-9/-15	15	31,0	302	344
THGT/6-1250-9/-18,5	18,5	36,0	342	384
THGT/6-1250-9/-22	22	42,0	360	402

Приведенные данные могут колебаться в зависимости от производителя электродвигателя.

ТЕХНИЧЕСКИЕ ХАРАКТЕРИСТИКИ
Предел огнестойкости F200-120 - двухскоростные 2/4-х полюсные (2950/1450 об/мин) электродвигатели

Модель	Мощн. двиг. (кВт)		Ток (А)		Вес (кг)	
	V1	V2	V1	V2	Корот. корпус	Длин. корпус
THGT/2/4-400-6/-1,1/0,25 *	1,1	0,25	2,4	0,9	37	43
THGT/2/4-400-6/-1,5/0,33	1,5	0,33	3,3	1,1	44	50
THGT/2/4-400-6/-2,2/0,45	2,2	0,45	4,6	1,4	46	52
THGT/2/4-450-6/-2,2/0,45	2,2	0,45	4,6	1,4	48	54
THGT/2/4-450-6/-3/0,6	3	0,6	6,2	1,9	52	58
THGT/2/4-500-6/-2,2/0,45 *	2,2	0,45	4,6	1,4	51	57
THGT/2/4-500-6/-3/0,6	3	0,6	6,2	1,9	55	61
THGT/2/4-500-6/-4,5/1	4,5	1	8,4	2,4	68	74
THGT/2/4-560-6/-3/0,6	3	0,6	6,2	1,9	59	66
THGT/2/4-560-6/-4,5/1	4,5	1	8,4	2,4	72	79
THGT/2/4-560-6/-6,2/1,3	6,2	1,3	11,8	3,5	75	82
THGT/2/4-560-6/-8,3/1,7	8,3	1,7	15,4	4,2	89	96
THGT/2/4-630-6/-6,2/1,3	6	1,5	11,4	3,7	77	86
THGT/2/4-630-6/-8,3/1,7	8,3	1,7	15,4	4,2	91	100

Приведенные данные могут колебаться в зависимости от производителя электродвигателя.

ТЕХНИЧЕСКИЕ ХАРАКТЕРИСТИКИ
Предел огнестойкости F200-120 - двухскоростные 4/8-ми полюсные (1450/730 об/мин) электродвигатели

Модель	Мощн. двиг. (кВт)		Ток (А)		Вес (кг)	
	V1	V2	V1	V2	Корот. корпус	Длин. корпус
THGT/4/8-400-6/- 0,55/0,13	0,55	0,13	1,8	0,7	33	39
THGT/4/8-450-6/-0,55/0,13 *	0,55	0,13	1,8	0,7	38	44
THGT/4/8-500-6/-0,55/0,13 *	0,55	0,13	1,8	0,7	41	47
THGT/4/8-500-6/-0,75/0,12	0,75	0,12	2,3	0,9	42	48
THGT/4/8-500-6/-1,1/0,26	1,1	0,26	2,8	1,2	49	55
THGT/4/8-560-6/-0,55/0,13 *	0,55	0,13	1,8	0,7	45	52
THGT/4/8-560-6/-0,75/0,12	0,75	0,12	2,3	0,9	46	53
THGT/4/8-560-6/-1,1/0,26	1,1	0,26	2,8	1,2	53	60
THGT/4/8-560-6/-1,7/0,35	1,7	0,35	4,0	1,6	56	63
THGT/4/8-560-6/-2,3/0,5	2,3	0,5	5,2	1,9	58	65
THGT/4/8-630-6/-0,75/0,12 *	0,75	0,12	2,3	0,9	45	63
THGT/4/8-630-6/-1,1/0,26	1,1	0,26	2,8	1,2	55	64
THGT/4/8-630-6/-1,7/0,35	1,7	0,35	4,0	1,6	58	67
THGT/4/8-630-6/-2,3/0,5	2,3	0,5	5,2	1,9	60	69
THGT/4/8-630-6/-3/0,55	3	0,65	6,8	2,5	64	73
THGT/4/8-710-3/-0,75/0,12	0,75	0,12	2,3	0,9	49	72
THGT/4/8-710-3/-1,1/0,26	1,1	0,26	2,8	1,2	59	82
THGT/4/8-710-3/-1,7/0,35	1,7	0,35	4,0	1,6	62	85
THGT/4/8-710-3/-2,3/0,5	2,3	0,5	5,2	1,9	67	90
THGT/4/8-710-3/-3/0,65	3	0,65	6,8	2,5	70	93
THGT/4/8-710-6/-1,1/0,26	1,1	0,26	2,8	1,2	59	82
THGT/4/8-710-6/-1,7/0,35	1,7	0,35	4,0	1,6	62	85
THGT/4/8-710-6/-2,3/0,5	2,3	0,5	5,2	1,9	68	91
THGT/4/8-710-6/-3/0,65	3	0,65	6,8	2,5	71	94
THGT/4/8-710-6/-5/1	5	1	9,9	3,3	85	108
THGT/4/8-800-3/-1,1/0,26	1,1	0,26	2,8	1,2	76	97
THGT/4/8-800-3/-1,7/0,35	1,7	0,35	4,0	1,6	77	98
THGT/4/8-800-3/-2,3/0,5	2,3	0,5	5,2	1,9	83	104
THGT/4/8-800-3/-3/0,65	3	0,65	6,8	2,5	86	107
THGT/4/8-800-3/-5/1	5	1	9,9	3,3	101	122
THGT/4/8-800-3/-6,8/1,4	6,8	1,4	13,7	5,1	112	133
THGT/4/8-800-6/-1,7/0,35	1,7	0,35	4,0	1,6	81	101
THGT/4/8-800-6/-2,3/0,5	2,3	0,5	5,2	1,9	87	107
THGT/4/8-800-6/-3/0,65	3	0,65	6,8	2,5	90	11
THGT/4/8-800-6/-5/1	5	1	9,9	3,3	105	125
THGT/4/8-800-6/-6,8/1,4	6,8	1,4	13,7	5,1	116	136
THGT/4/8-800-6/-8,4/2,05	8,4	2,05	16,6	6,2	130	150
THGT/4/8-800-9/-2,3/0,5	2,3	0,5	5,2	1,9	90	111
THGT/4/8-800-9/-3/0,65	3	0,65	6,8	2,5	93	114
THGT/4/8-800-9/-5/1	5	1	9,9	3,3	108	129
THGT/4/8-800-9/-6,8/1,4	6,8	1,4	13,7	5,1	119	140
THGT/4/8-800-9/-8,4/2,05	8,4	2,05	16,6	6,2	133	154

Приведенные данные могут колебаться в зависимости от производителя электродвигателя.

ТЕХНИЧЕСКИЕ ХАРАКТЕРИСТИКИ

Предел огнестойкости F200-120 - двухскоростные 4/8-ми полюсные (1450/730 об/мин) электродвигатели

Модель	Мощн. двиг. (кВт)		Ток (А)		Вес (кг)	
	V1	V2	V1	V2	Корот. корпус	Длин. корпус
THGT/4/8-900-3/-2,3/0,5	2,3	0,5	5,2	1,9	96	119
THGT/4/8-900-3/-3/0,65	3	0,65	6,8	2,5	99	122
THGT/4/8-900-3/-5/1	5	1	9,9	3,3	114	137
THGT/4/8-900-3/-6,8/1,4	6,8	1,4	13,7	5,1	125	148
THGT/4/8-900-3/-8,4/2,05	8,4	2,05	16,6	6,2	139	162
THGT/4/8-900-6/-3/0,65	3	0,65	6,8	2,5	104	127
THGT/4/8-900-6/-5/1	5	1	9,9	3,3	119	142
THGT/4/8-900-6/-6,8/1,4	6,8	1,4	13,7	5,1	130	153
THGT/4/8-900-6/-8,4/2,05	8,4	2	16,6	6,2	144	167
THGT/4/8-900-6/-10,5/2,2	10,5	2,2	21,0	7,4	171	194
THGT/4/8-900-9/-6,8/1,4	6,8	1,4	13,7	5,1	135	157
THGT/4/8-900-9/-8,4/2,05	8,4	2,05	16,6	6,2	149	171
THGT/4/8-900-9/-10,5/2,2	10,5	2,2	21,0	7,4	176	198
THGT/4/8-900-9/-15,5/2,7	15,5	2,7	30,0	9,5	204	226
THGT/4/8-1000-3/-3/0,65	3	0,65	6,8	2,5	111	132
THGT/4/8-1000-3/-5/1	5	1	9,9	3,3	126	147
THGT/4/8-1000-3/-6,8/1,4	6,8	1,4	13,7	5,1	137	158
THGT/4/8-1000-3/-8,4/2,05	8,4	2,05	16,6	6,2	151	172
THGT/4/8-1000-3/-10,5/2,2	10,5	2,2	21,0	7,4	178	199
THGT/4/8-1000-6/-5/1	5	1	9,9	3,3	131	152
THGT/4/8-1000-6/-6,8/1,4	6,8	1,4	13,7	5,1	142	163
THGT/4/8-1000-6/-8,4/2,05	8,4	2,05	16,6	6,2	156	177
THGT/4/8-1000-6/-10,5/2,2	10,5	2,2	21,0	7,4	183	204
THGT/4/8-1000-6/-15,5/2,7	15,5	2,7	30,0	9,5	211	232
THGT/4/8-1000-6/-22/4,4	22	4,4	43,0	15,0	259	280

Модель	Мощн. двиг. (кВт)		Ток (А)		Вес (кг)	
	V1	V2	V1	V2	Корот. корпус	Длин. корпус
THGT/4/8-1000-9/-6,8/1,4	6,8	1,4	13,7	5,1	147	168
THGT/4/8-1000-9/-8,4/2,05	8,4	2,05	16,6	6,2	161	182
THGT/4/8-1000-9/-10,5/2,2	10,5	2,2	21,0	7,4	188	209
THGT/4/8-1000-9/-15,5/2,7	15,5	2,7	30,0	9,5	216	237
THGT/4/8-1000-9/-22/4,4	22	4,4	43,0	15,0	265	286
THGT/4/8-1250-3/-8,4/2,05	8,4	2,05	16,6	6,2	183	225
THGT/4/8-1250-3/-10,5/2,2	10,5	2,2	21,0	7,4	210	252
THGT/4/8-1250-3/-15,5/2,7	15,5	2,7	30,0	9,5	238	280
THGT/4/8-1250-3/-22/4,4	22	4,4	43,0	15,0	287	329
THGT/4/8-1250-3/-33/8	33	8	61,0	21,0	347	389
THGT/4/8-1250-6/-15,5/2,7	15,5	2,7	30,0	9,5	244	286
THGT/4/8-1250-6/-22/4,4	22	4,4	43,0	15,0	293	335
THGT/4/8-1250-6/-33/8	33	8	61,0	21,0	353	395
THGT/4/8-1250-6/-42/10	42	10	85,0	27,0	454	496
THGT/4/8-1250-9/-15,5/2,7	15,5	2,7	30,0	9,5	250	292
THGT/4/8-1250-9/-22/4,4	22	4,4	43,0	15,0	299	341
THGT/4/8-1250-9/-33/8	33	8	61,0	21,0	359	401
THGT/4/8-1250-9/-42/10	42	10	85,0	27,0	460	502

Приведенные данные могут колебаться в зависимости от производителя электродвигателя.

ТЕХНИЧЕСКИЕ ХАРАКТЕРИСТИКИ
Предел огнестойкости F200-120 - двухскоростные 6/12-ти полюсные (950/475 об/мин) электродвигатели

Модель	Мощн. двиг. (кВт)		Ток (А)		Вес (кг)	
	V1	V2	V1	V2	Корот. корпус	Длин. корпус
THGT/6/12-560-6/- 0,75/0,15	0,75	0,15	2,1	0,8	54	71
THGT/6/12-630-6/- 0,75/0,15	0,75	0,15	2,1	0,8	62	77
THGT/6/12-630-6/- 1,3/0,2	1,3	0,2	3,5	1,2	66	81
THGT/6/12-710-3/- 0,75/0,15	0,75	0,15	2,1	0,8	59	82
THGT/6/12-710-6/- 0,75/0,15	0,75	0,15	2,1	0,8	62	85
THGT/6/12-710-6/- 1,3/0,2	1,3	0,2	3,5	1,2	65	88
THGT/6/12-800-3/- 0,75/0,15	0,75	0,15	2,1	0,8	69	90
THGT/6/12-800-3/- 1,3/0,2	1,3	0,2	3,5	1,2	72	93
THGT/6/12-800-3/- 1,5/0,25	1,5	0,25	4,0	1,5	79	100
THGT/6/12-800-6/- 0,75/0,15	0,75	0,15	2,1	0,8	73	93
THGT/6/12-800-6/- 1,3/0,2	1,3	0,2	3,5	1,2	76	96
THGT/6/12-800-6/- 1,5/0,25	1,5	0,25	4,0	1,5	83	103
THGT/6/12-800-6/- 2,2/0,37	2,2	0,37	5,6	2,1	97	107
THGT/6/12-800-9/- 0,75/0,15 *	0,75	0,15	2,1	0,8	79	100
THGT/6/12-800-9/- 1,3/0,2	1,3	0,2	3,5	1,2	83	104
THGT/6/12-800-9/- 1,5/0,25	1,5	0,25	4,0	1,5	89	110
THGT/6/12-800-9/- 2,2/0,37	2,2	0,37	5,6	2,1	98	119
THGT/6/12-800-9/- 3/0,55	3	0,55	8,0	3,8	122	143
THGT/6/12-900-3/- 1,5/0,25 *	1,5	0,25	4,0	1,5	95	118
THGT/6/12-900-3/- 2,2/0,37 *	2,2	0,37	5,7	2,2	104	127
THGT/6/12-900-6/- 1,5/0,25 *	1,5	0,25	4,0	1,5	99	122
THGT/6/12-900-6/- 2,2/0,37 *	2,2	0,37	5,6	2,1	108	131
THGT/6/12-900-6/- 3/0,55 *	3	0,55	8,0	3,8	132	155
THGT/6/12-900-6/- 4/0,65 *	4	0,65	10,4	3,1	138	161
THGT/6/12-900-9/- 1,5/0,25 *	1,5	0,25	4,0	1,5	103	125
THGT/6/12-900-9/- 2,2/0,37 *	2,2	0,37	5,6	2,1	113	135
THGT/6/12-900-9/- 3/0,55	3	0,55	8,0	3,8	137	159
THGT/6/12-900-9/- 4/0,65 *	4	0,65	10,4	3,1	143	165
THGT/6/12-900-9/- 7,5/1,3	7,5	1,3	17,5	5,5	191	214

Приведенные данные могут колебаться в зависимости от производителя электродвигателя.

Модель	Мощн. двиг. (кВт)		Ток (А)		Вес (кг)	
	V1	V2	V1	V2	Корот. корпус	Длин. корпус
THGT/6/12-1000-3/- 1,5/0,25	1,5	0,25	4,0	1,5	106	127
THGT/6/12-1000-3/- 2,2/0,37	2,2	0,37	5,6	2,1	115	136
THGT/6/12-1000-3/- 3/0,55	3	0,55	8,0	3,8	139	160
THGT/6/12-1000-3/- 4/0,65	4	0,65	10,4	3,1	145	166
THGT/6/12-1000-6/-1,5/0,25	1,5	0,25	4,0	1,5	113	134
THGT/6/12-1000-6/-2,2/0,37	2,2	0,37	5,6	2,1	123	144
THGT/6/12-1000-6/-3/0,55	3	0,55	8,0	3,8	147	168
THGT/6/12-1000-6/-4/0,65	4	0,65	10,4	3,1	153	174
THGT/6/12-1000-6/-7,5/1,3	7,5	1,3	17,5	5,5	201	222
THGT/6/12-1000-9/- 2,2/0,37	2,2	0,37	5,6	2,1	126	147
THGT/6/12-1000-9/- 3/0,55	3	0,55	8,0	3,8	150	171
THGT/6/12-1000-9/- 4/0,65	4	0,65	10,4	3,1	156	177
THGT/6/12-1000-9/- 7,5/1,3	7,5	1,3	17,5	5,5	204	225
THGT/6/12-1250-3/-2,2/0,37	2,2	0,37	5,6	2,1	151	193
THGT/6/12-1250-3/-3/0,55	3	0,55	8,0	3,8	175	217
THGT/6/12-1250-3/-4/0,65	4	0,65	10,4	3,1	181	223
THGT/6/12-1250-3/-7,5/1,3	7,5	1,3	17,5	5,5	229	271
THGT/6/12-1250-3/-11/1,8	11	1,8	26,2	8,0	249	291
THGT/6/12-1250-6/- 4/0,65	4	0,65	10,4	3,1	190	232
THGT/6/12-1250-6/- 7,5/1,3	7,5	1,3	17,5	5,5	238	280
THGT/6/12-1250-6/- 11/1,8	11	1,8	26,2	8,0	258	300
THGT/6/12-1250-6/- 15/2,5	15	2,5	33,4	10,4	296	338
THGT/6/12-1250-9/-7,5/1,3	7,5	1,3	17,5	5,5	244	286
THGT/6/12-1250-9/-11/1,8	11	1,8	26,2	8,0	264	306
THGT/6/12-1250-9/-15/2,5	15	2,5	33,4	10,4	302	344
THGT/6/12-1250-9/-18,5/3	18,5	3	38,2	11,5	342	384
THGT/6/12-1250-9/-25/4,5	25	4,5	52,2	16,6	360	402

РАЗМЕРЫ (мм)

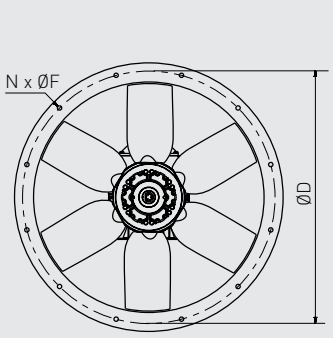

THGT Короткий корпус

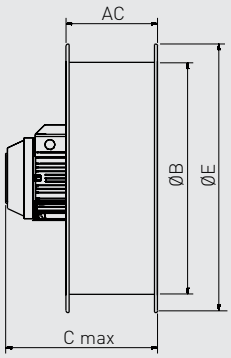

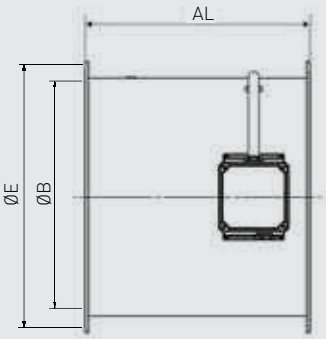

THGT Длинный корпус

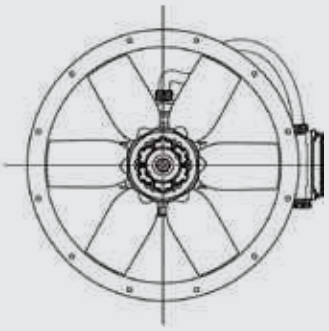

Модель	AC	AL	B	C	D	E	F	N
400	250	380	400	402	450	487	12	8
450	250	480	450	457	500	537	12	8
500	250	480	500	467	560	595	12	12
560	280	600	560	564	620	655	12	12
630	280	600 (700*)	630	564	690	725	12	12
710	380	600	710	564	770	806	12	16
800	380	600	800	564	860	896	12	16
900	450	750	900	737	970	1005	15	16
1000	450	780	1000	767	1070	1105	15	16
1250	500	1150	1250	895	1320	1355	15	20

* Для 2-х полюсного вентилятора 11 кВт F200-120 размер AL=700 мм.

ДОПОЛНИТЕЛЬНЫЕ ПРИНАДЛЕЖНОСТИ

Модель	Круглый фланец	Входной диффузор с защитн. решеткой	Круглая гибкая вставка	Защитная решетка на стороне входа воздуха	Защитная решетка на стороне выхода воздуха
400	ARO BRIDA TGT/THGT-400 N	EMB- 400T	ACOPEL F400-400/160 N	DEF.ASP.TGT/THGT-400 (impeller side)	DEF.DES.TGT/THGT-400 (motor side)
450	ARO BRIDA TGT/THGT-450 N	EMB- 450T	ACOPEL F400-450/160 N	DEF.ASP.TGT/THGT-450 (impeller side)	DEF.DES.TGT/THGT-450 (motor side)
500	ARO BRIDA TGT/THGT-500 N	EMB- 500T	ACOPEL F400-500/160 N	DEF.ASP.TGT/THGT-500 (impeller side)	DEF.DES.TGT/THGT-500 (motor side)
560	ARO BRIDA TGT/THGT-560 N	EMB- 560T	ACOPEL F400-560/160 N	DEF.ASP.TGT/THGT-560 (impeller side)	DEF.DES.TGT/THGT-560 (motor side)
630	ARO BRIDA TGT/THGT-630 N	EMB- 630T	ACOPEL F400-630/160 N	DEF.ASP.TGT/THGT-630 (impeller side)	DEF.DES.TGT/THGT-630 (motor side)
710	ARO BRIDA TGT/THGT-710 N	EMB- 710T	ACOPEL F400-710/180 N	DEF.ASP.TGT/THGT-710 (impeller side)	DEF.DES.TGT/THGT-710 (motor side)
800	ARO BRIDA TGT/THGT-800 N	EMB- 800T	ACOPEL F400-800/180 N	DEF.ASP.TGT/THGT-800 (impeller side)	DEF.DES.TGT/THGT-800 (motor side)
900	ARO BRIDA TGT/THGT-900 N	EMB- 900T	ACOPEL F400-900/180 N	DEF.ASP.TGT/THGT-900 (impeller side)	DEF.DES.TGT/THGT-900 (motor side)
1000	ARO BRIDA TGT/THGT-1000 N	EMB- 1000T	ACOPEL F400-1000/180 N	DEF.ASP.TGT/THGT-1000 (impeller side)	DEF.DES.TGT/THGT-1000 (motor side)
1250	ARO BRIDA TGT/THGT-1250 N	EMB- 1250T	ACOPEL F400-1250/200 N	DEF.ASP.TGT/THGT-1250 (impeller side)	DEF.DES.TGT/THGT-1250 (motor side)

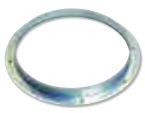





Модель	Монтажные опоры для гориз. установки (комплект)	Монтажные опоры для вертик. установки (комплект)	Обратный клапан	Круглый шумоглушитель	Круглый шумогл. с сердечником	Антивибрационные опоры
400	PIE SOP.TGT/THGT-400	PIE SOP.TGT/THGT-400 V	CLAR-400	SIL CZ 400	SIL CZO 400	Модель AM Для подбора см. раздел "Дополнительные принадлежности" в конце каталога.
450	PIE SOP.TGT/THGT-450	PIE SOP.TGT/THGT-450 V	CLAR-450	SIL CZ 450	SIL CZO 450	
500	PIE SOP.TGT/THGT-500	PIE SOP.TGT/THGT-500 V	CLAR-500	SIL CZ 500	SIL CZO 500	
560	PIE SOP.TGT/THGT-560	PIE SOP.TGT/THGT-560 V	CLAR 560	SIL CZ 560	SIL CZO 560	
630	PIE SOP.TGT/THGT-630	PIE SOP.TGT/THGT-630 V	CLAR 630	SIL CZ 630	SIL CZO 630	
710	PIE SOP.TGT/THGT-710	PIE SOP.TGT/THGT-710 V	CLAR 710	SIL CZ 710	SIL CZO 710	
800	PIE SOP.TGT/THGT-800	PIE SOP.TGT/THGT-800 V	CLAR 800	SIL CZ 800	SIL CZO 800	
900	PIE SOP.TGT/THGT-900	PIE SOP.TGT/THGT-900 V	CLAR 900	SIL CZ 900	SIL CZO 900	
1000	PIE SOP.TGT/THGT-1000	PIE SOP.TGT/THGT-1000 V	CLAR 1000	SIL CZ 1000	SIL CZO 1000	
1250	PIE SOP.TGT/THGT-1250	PIE SOP.TGT/THGT-1250 V	CLAR 1250	SIL CZ 1250	SIL CZO 1250	







ДОПОЛНИТЕЛЬНЫЕ ПРИНАДЛЕЖНОСТИ

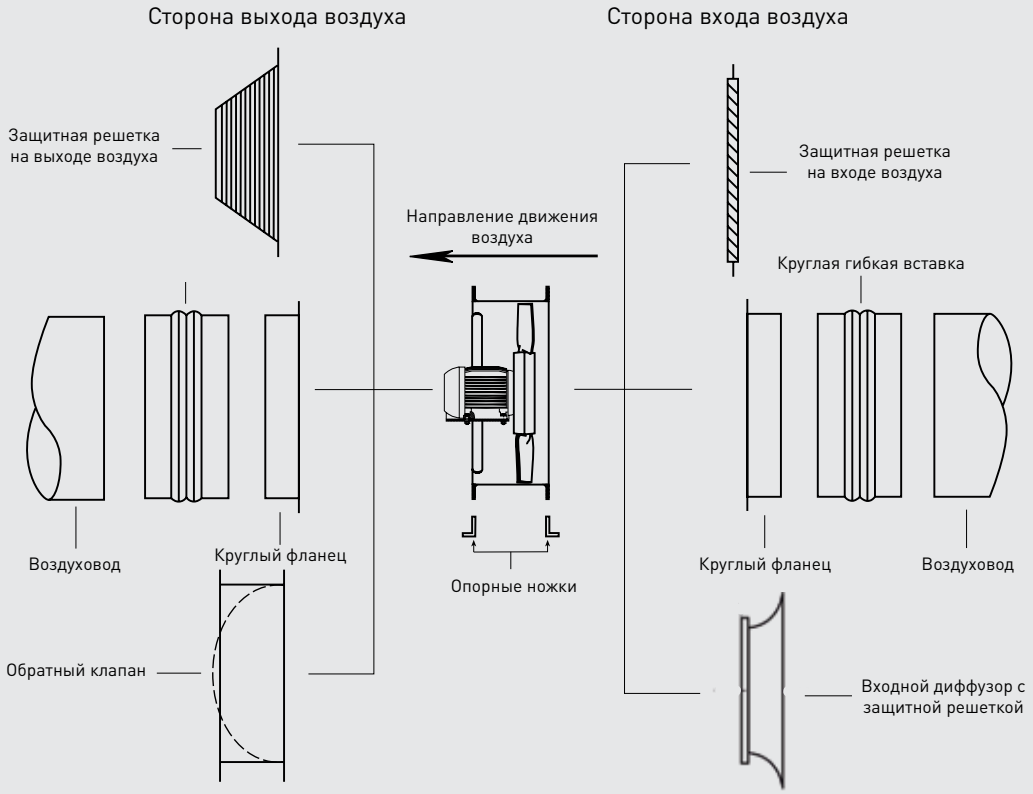

УСТАНОВКА ВЕНТИЛЯТОРА В КОРОТКОМ КОРПУСЕ НА АНТИВИБРАЦИОННЫЕ ОПОРЫ

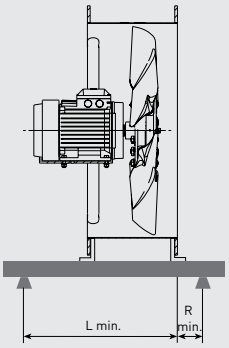

Для правильного распределения веса вентилятора с ассиметричным центром тяжести (например вентилятор TGHT с коротким корпусом) между 4 антивибрационными опорами следует использовать дополнительную монтажную раму (не поставляется S&P). Дополнительная монтажная рама изготавливается индивидуально, при монтаже вентилятора. Рекомендуемые размеры дополнительной монтажной рамы приведены в таблице.

THGT Модель	L мин.	R мин.	Общ.
400	370	60	430
450	430	70	500
500	440	70	510
560	550	80	630
630	550	80	630
710	550	80	630
800	550	90	640
900	750	100	850
1000	750	100	850
1250	900	100	1000

ОСЕВЫЕ ВЕНТИЛЯТОРЫ В ЦИЛИНДРИЧЕСКОМ КОРПУСЕ
TGT



Короткий корпус



Длинный корпус
(Версия L)

Различное количество лопаток с регулируемым углом наклона



Крыльчатки с 3, 5, 6, 7 или 9 лопатками и регулируемый угол их наклона позволяют подобрать вентилятор максимально близко к заданной рабочей точке.

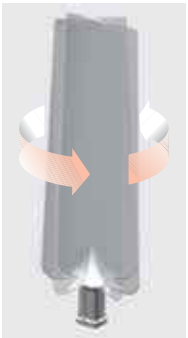

Осевые вентиляторы серии TGT предназначены для использования в системах вентиляции с большим расходом воздуха.
Корпуса вентиляторов выполнены из прокатной листовой стали и оцинкованы методом горячего погружения. Доступны два варианта корпусов: короткий и длинный, с различным расположением клеммной коробки: на электродвигателе или на корпусе вентилятора. Возможна установка вентиляторов в горизонтальном или вертикальном положении.
Вентиляторы комплектуются сборными крыльчатками, с регулируемым углом наклона лопаток. Лопатки отливаются из алюминия, под давлением, и крепятся в прессованной металлической ступице.
Рабочие температуры от -20°C до +40°C (низкотемпературное исполнение по запросу).

Электродвигатели
В зависимости от модели, вентиляторы комплектуются трехфазными односкоростными 2, 4 или 6 полюсными электродвигателями, а также двухскоростными 2/4, 4/8 или 6/12 полюсными электродвигателями.
Класс защиты IP55, класс изоляции F.
Параметры электропитания:
3ф - 400 В - 50 Гц
Односкоростные трехфазные электродвигатели имеют возможность регулирования скорости при помощи преобразователя частоты.

Дополнительная информация
Стандартное направление движения воздуха (B): крыльчатка - электродвигатель.

По запросу
- Направление движения воздуха (A): электродвигатель - крыльчатка.
- Однофазный электродвигатель (до 2,2 кВт).
- Двухскоростной электродвигатель.
- Электродвигатель с терморезисторами (PTC) для подключения к внешнему устройству тепловой защиты.
- Исполнение для работы при температуре перемещаемого воздуха до +80°C.

РАБОЧИЕ ХАРАКТЕРИСТИКИ

Рабочие характеристики вентиляторов THGT вы можете найти на сайте www.solerpalau.ru в формате pdf или в программе подбора EASYVENT.

ОСЕВЫЕ ВЕНТИЛЯТОРЫ В ЦИЛИНДРИЧЕСКОМ КОРПУСЕ
TGT



Защита от коррозии
Корпуса вентиляторов оцинкованы методом горячего погружения.



Опора электродвигателя
Опора двигателя из листовой стали.
Типоразмеры от 400 до 800.



Аэродинамические опоры электродвигателя
Опора двигателя аэродинамической формы оптимизирует производительность вентиляторов.
Типоразмеры от 900 до 1250.



Динамически сбалансированная крыльчатка
Крыльчатка динамически сбалансирована в соответствии с требованиями ISO 1940.





Лопатки особой формы
Лопатки особой формы обеспечивают высокую эффективность вентилятора.



Короткий корпус "K"
Клеммная коробка расположена на корпусе, снаружи вентилятора.

МАРКИРОВКА

T	G	T	/	4	-	8	0	0	-	6	/	10	/	B	L	-	2,2 kW
1				2		3				4		5		6	7		8

1 - : Название модели
2 - : Количество полюсов
3 - : Диаметр
4 - : Количество лопаток
5 - : Угол наклона лопаток
6 - : Направление движения воздуха
7 - : **Без буквы**: короткий корпус, клеммная коробка находится на электродвигателе
K: Короткий корпус, клеммная коробка снаружи корпуса вентилятора
L: Длинный корпус, клеммная коробка снаружи корпуса вентилятора
LP: Длинный корпус, клеммная коробка расположена на электродвигателе
8 - : Мощность электродвигателя

МОЩНОСТЬ ЭЛЕКТРОДВИГАТЕЛЕЙ (кВт) ДЛЯ TGT

1-НО СКОР.	**2-х пол.**					1,1	1,5	2,2	3	4	5,5	7,5	9,2	11					
	4-х пол.	0,25	0,37	0,55	0,75	1,1	1,5	2,2	3	4	5,5	7,5		11	15	18,5	22	30	37	45
	6-ти пол.		0,37	0,55	0,75	1,1	1,5	2,2	3	4	5,5	7,5		11	15	18,5	22			
2-Х СКОР.	**2/4-х пол.**					1,1/0,25	1,5/0,35	2,2/0,6	3/0,8	4,5/1,3	6/1,6	8,3/1,7	9/2,5	13,5/3,3		19/4,5				
	4/8-ми пол.	0,25/0,06	0,37/0,09	0,55/0,13	0,75/0,12	1,1/0,26	1,7/0,35	2,3/0,5	3/0,65	4/0,75	5,5/1,1	8,4/2,05		10,5/2,2	15,5/2,7		22/4,4	33/8	42/10	50/11
	6/12-ти пол.		0,4/0,08		0,75/0,12	1,1/0,18	1,5/0,25	2,2/0,37	3/0,55	4/0,65	5,5/1	7,5/1,3		11/1,8	15/2,5	18,5/3	25/4,5			

* Примечание: у 2-х скоростных моделей мощность электродвигателя может колебаться, в зависимости от поставщика электродвигателя.

ВЗРЫВОЗАЩИЩЕННЫЕ ОСЕВЫЕ ВЕНТИЛЯТОРЫ В ЦИЛИНДРИЧЕСКОМ КОРПУСЕ
TGT ATEX



Короткий корпус

Взрывозащищенные осевые вентиляторы серии TGT ATEX предназначены для систем вентиляции в помещениях с потенциально взрывоопасной атмосферой . Корпуса вентиляторов выполнены из прокатной листовой стали и оцинкованы методом горячего погружения. Доступны два варианта корпусов: короткий и длинный (LP) (модели 400 и 450 выпускаются только в длинном корпусе). Модели в длинном корпусе оснащаются инспекционными дверцами.
Возможна установка вентиляторов в горизонтальном или вертикальном положении.
Вентиляторы комплектуются сборными крыльчатками. Лопатки отливаются из алюминия, под давлением, и крепятся в прессованной металлической ступице. Рабочие температуры от -20°C до +40°C (низкотемпературное исполнение по запросу).

Электродвигатели
В зависимости от модели, вентиляторы комплектуются трехфазными односкоростными 2, 4 или 6 полюсными электродвигателями.
Класс защиты IP55, класс изоляции F.
Параметры электропитания:
3ф - 400 В - 50 Гц

Дополнительная информация
Стандартное направление движения воздуха (B): крыльчатка - электродвигатель.

По запросу
- Направление движения воздуха (A): электродвигатель - крыльчатка.
- Электродвигатель с терморезисторами (PTC) для подключения к внешнему устройству тепловой защиты.



Версия с длинным корпусом “LP”
Вентиляторы в длинном корпусе оснащаются инспекционными дверцами.



Специальные электродвигатели
Для вентиляторов TGT ATEX используются специальные взрывозащищенные электродвигатели.

РАБОЧИЕ ХАРАКТЕРИСТИКИ

Рабочие характеристики вентиляторов THGT вы можете найти на сайте www.solerpalau.ru в формате pdf или в программе подбора EASYVENT.

Вентиляторы могут быть изготовлены в следующих исполнениях:
- Повышенная безопасность:
  Ⓔx II2G EExeIIT3
- Взрывонепроницаемая оболочка:
  Ⓔx II2G EExdIIBT5
  Ⓔx II2G EExdIICT4
- Для взрывоопасной пыли:
  Ⓔx ExII3D tD 125ºC
  Ⓔx ExII3D tD 135ºC

Мощность двигателя и ток у вентиляторов во взрывозащищенном исполнении могут отличаться от данных, приведенных для стандартной общепромышленной версии.

ТЕХНИЧЕСКИЕ ХАРАКТЕРИСТИКИ
Односкоростные 2-х полюсные (2950 об/мин) электродвигатели

Модель	Мощн. двиг. (кВт)	Ток (А)	Вес (кг)	
			Корот. корпус	Длин. корпус
TGT/2-400-6/-1,1	1,1	2,3	37	43
TGT/2-400-6/-1,5	1,5	3,1	44	50
TGT/2-400-6/-2,2	2,2	4,6	46	52
TGT/2-450-6/-2,2	2,2	4,6	48	54
TGT/2-450-6/-3	3	5,9	52	58
TGT/2-500-6/-2,2	2,2	4,6	51	57
TGT/2-500-6/-3	3	5,9	55	61
TGT/2-500-6/-4	4	7,6	68	74

Приведенные данные могут колебаться в зависимости от производителя электродвигателя.

Модель	Мощн. двиг. (кВт)	Ток (А)	Вес (кг)	
			Корот. корпус	Длин. корпус
TGT/2-560-6/-3	3	5,9	59	66
TGT/2-560-6/-4	4	7,6	72	79
TGT/2-560-6/-5,5	5,5	10,6	75	82
TGT/2-560-6/-7,5	7,5	14,1	89	96
TGT/2-560-6/-9,2	9,2	17,3	104	111
TGT/2-630-6/-5,5	5,5	10,6	77	86
TGT/2-630-6/-7,5	7,5	14,1	91	100
TGT/2-630-6/-9,2	9,2	17,3	101	110
TGT/2-630-6/-11 L	11	20,4	-	152
TGT/2-630-6/-15 L	15	27,6	-	160
TGT/2-630-6/-18,5 L	18,5	33,7	-	172

ТЕХНИЧЕСКИЕ ХАРАКТЕРИСТИКИ
Односкоростные 4-х полюсные (1450 об/мин) электродвигатели

Модель	Мощн. двиг. (кВт)	Ток (А)	Вес (кг)	
			Корот. корпус	Длин. корпус
TGT/4-400-6/-0,25	0,25	0,8	33	39
TGT/4-450-6/-0,37	0,37	1,1	35	41
TGT/4-450-6/-0,55	0,55	1,3	38	44
TGT/4-500-6/-0,55	0,55	1,3	41	47
TGT/4-500-6/-0,75	0,75	1,6	42	48
TGT/4-500-6/-1,1	1,1	2,4	49	55
TGT/4-560-6/-0,55	0,55	1,3	45	52
TGT/4-560-6/-0,75	0,75	1,6	46	53
TGT/4-560-6/-1,1	1,1	2,4	53	60
TGT/4-560-6/-1,5	1,5	3,3	56	63
TGT/4-560-6/-2,2	2,2	4,6	58	65
TGT/4-630-6/-0,75	0,75	1,6	45	63
TGT/4-630-6/-1,1	1,1	2,4	55	64
TGT/4-630-6/-1,5	1,5	3,3	58	67
TGT/4-630-6/-2,2	2,2	4,6	60	69
TGT/4-630-6/-3	3	6,2	64	73
TGT/4-710-3/-0,75	0,75	1,6	49	72
TGT/4-710-3/-1,1	1,1	2,4	59	82
TGT/4-710-3/-1,5	1,5	3,3	62	85
TGT/4-710-3/-2,2	2,2	4,6	67	90
TGT/4-710-3/-3	3	6,2	70	93
TGT/4-710-6/-1,1	1,1	2,4	59	82
TGT/4-710-6/-1,5	1,5	3,3	62	85
TGT/4-710-6/-2,2	2,2	4,6	68	91
TGT/4-710-6/-3	3	6,2	71	94
TGT/4-710-6/-4	4	8,1	74	97

Приведенные данные могут колебаться в зависимости от производителя электродвигателя.

Модель	Мощн. двиг. (кВт)	Ток (А)	Вес (кг)	
			Корот. корпус	Длин. корпус
TGT/4-800-3/-1,1	1,1	2,4	69	90
TGT/4-800-3/-1,5	1,5	3,3	72	93
TGT/4-800-3/-2,2	2,2	4,6	77	98
TGT/4-800-3/-3	3	6,2	80	101
TGT/4-800-3/-4	4	8,1	83	104
TGT/4-800-3/-5,5	5,5	10,5	100	117
TGT/4-800-6/-1,5	1,5	3,3	76	96
TGT/4-800-6/-2,2	2,2	4,6	81	101
TGT/4-800-6/-3	3	6,2	84	104
TGT/4-800-6/-4	4	8,1	87	107
TGT/4-800-6/-5,5	5,5	10,5	103	120
TGT/4-800-6/-7,5	7,5	14,1	111	128
TGT/4-800-9/-4	4	8,1	90	111
TGT/4-800-9/-5,5	5,5	10,5	107	124
TGT/4-800-9/-7,5	7,5	14,1	115	132
TGT/4-900-3/-2,2	2,2	4,6	92	114
TGT/4-900-3/-3	3	6,2	95	117
TGT/4-900-3/-4	4	8,1	98	120
TGT/4-900-3/-5,5	5,5	10,5	114	133
TGT/4-900-3/-7,5	7,5	14,1	122	141
TGT/4-900-6/-4	4	8,1	102	125
TGT/4-900-6/-5,5	5,5	10,5	119	138
TGT/4-900-6/-7,5	7,5	14,1	127	146
TGT/4-900-6/-11	11	21,2	151	170
TGT/4-900-6/-15	15	28,7	166	185

ТЕХНИЧЕСКИЕ ХАРАКТЕРИСТИКИ
Односкоростные 4-х полюсные (1450 об/мин) электродвигатели

Модель	Мощн. двиг. (кВт)	Ток (А)	Вес (кг)	
			Корот. корпус	Длин. корпус
TGT/4-900-9/-5,5	5,5	10,5	123	142
TGT/4-900-9/-7,5	7,5	14,1	155	174
TGT/4-900-9/-11	11	21,2	170	189
TGT/4-900-9/-15	15	28,7	217	236
TGT/4-1000-3/-3	3	6,2	103	127
TGT/4-1000-3/-4	4	8,1	106	130
TGT/4-1000-3/-5,5	5,5	10,5	122	143
TGT/4-1000-3/-7,5	7,5	14,1	130	151
TGT/4-1000-3/-11	11	21,2	154	175
TGT/4-1000-6/-4	4	8,1	111	135
TGT/4-1000-6/-5,5	5,5	10,5	127	148
TGT/4-1000-6/-7,5	7,5	14,1	135	156
TGT/4-1000-6/-11	11	21,2	159	180
TGT/4-1000-6/-15	15	28,7	174	195
TGT/4-1000-6/-18,5	18,5	35,1	221	242
TGT/4-1000-6/-22	22	40,5	236	257
TGT/4-1000-9/-5,5	5,5	10,5	132	153
TGT/4-1000-9/-7,5	7,5	14,1	140	161
TGT/4-1000-9/-11	11	21,2	164	185
TGT/4-1000-9/-15	15	28,7	179	200
TGT/4-1000-9/-18,5	18,5	35,1	226	247
TGT/4-1000-9/-22	22	40,5	241	262

Модель	Мощн. двиг. (кВт)	Ток (А)	Вес (кг)	
			Корот. корпус	Длин. корпус
TGT/4-1250-3/-7,5	7,5	14,1	163	205
TGT/4-1250-3/-11	11	21,2	187	229
TGT/4-1250-3/-15	15	28,7	202	244
TGT/4-1250-3/-18,5	18,5	35,1	249	291
TGT/4-1250-3/-22	22	40,5	264	306
TGT/4-1250-3/-30	30	56,2	307	349
TGT/4-1250-6/-15	15	28,7	207	249
TGT/4-1250-6/-18,5	18,5	35,1	254	296
TGT/4-1250-6/-22	22	40,5	269	311
TGT/4-1250-6/-30	30	56,2	312	354
TGT/4-1250-6/-37	37	66,6	345	387
TGT/4-1250-6/-45	45	80,7	370	412
TGT/4-1250-9/-15	15	28,7	213	255
TGT/4-1250-9/-18,5	18,5	35,1	260	302
TGT/4-1250-9/-22	22	40,5	275	317
TGT/4-1250-9/-30	30	56,2	318	360
TGT/4-1250-9/-37	37	66,6	351	393
TGT/4-1250-9/-45	45	80,7	376	418

Приведенные данные могут колебаться в зависимости от производителя электродвигателя.

ТЕХНИЧЕСКИЕ ХАРАКТЕРИСТИКИ
Односкоростные 6-ти полюсные (950 об/мин) электродвигатели

Модель	Мощн. двиг. (кВт)	Ток (А)	Вес (кг)	
			Корот. корпус	Длин. корпус
TGT/6-560-6/-0,37	0,37	1,1	42	49
TGT/6-560-6/-0,55	0,55	1,5	43	50
TGT/6-630-6/-0,37	0,37	1,1	44	53
TGT/6-630-6/-0,55	0,55	1,5	45	54
TGT/6-630-6/-0,75	0,75	2,0	48	57
TGT/6-630-6/-1,1	1,1	2,8	51	60
TGT/6-710-3/-0,55	0,55	1,5	57	80
TGT/6-710-3/-0,75	0,75	2,0	59	82
TGT/6-710-6/-0,55	0,55	1,5	60	83
TGT/6-710-6/-0,75	0,75	2,0	62	85
TGT/6-710-6/-1,1	1,1	2,8	65	88
TGT/6-800-3/-0,55	0,55	1,5	67	88
TGT/6-800-3/-0,75	0,75	2,0	69	90
TGT/6-800-3/-1,1	1,1	2,8	72	93
TGT/6-800-3/-1,5	1,5	3,7	79	100

Модель	Мощн. двиг. (кВт)	Ток (А)	Вес (кг)	
			Корот. корпус	Длин. корпус
TGT/6-800-6/-0,55	0,55	1,5	71	91
TGT/6-800-6/-0,75	0,75	2,0	73	93
TGT/6-800-6/-1,1	1,1	2,8	76	96
TGT/6-800-6/-1,5	1,5	3,7	83	103
TGT/6-800-6/-2,2	2,2	5,3	97	107
TGT/6-800-9/-1,1	1,1	2,8	79	100
TGT/6-800-9/-1,5	1,5	3,7	86	107
TGT/6-800-9/-2,2	2,2	5,3	90	111
TGT/6-800-9/-3	3	7,3	106	123
TGT/6-900-3/-1,5	1,5	3,7	93	116
TGT/6-900-3/-2,2	2,2	5,3	97	120
TGT/6-900-6/-1,5	1,5	3,7	98	121
TGT/6-900-6/-2,2	2,2	5,3	102	125
TGT/6-900-6/-3	3	7,3	118	137
TGT/6-900-6/-4	4	9,5	125	144

Приведенные данные могут колебаться в зависимости от производителя электродвигателя.

ТЕХНИЧЕСКИЕ ХАРАКТЕРИСТИКИ
Односкоростные 6-ти полюсные (950 об/мин) электродвигатели

Модель	Мощн. двиг. (кВт)	Ток (А)	Вес (кг)	
			Корот. корпус	Длин. корпус
TGT/6-900-9/-1,5	1,5	3,7	103	125
TGT/6-900-9/-2,2	2,2	5,3	107	129
TGT/6-900-9/-3	3	7,3	122	148
TGT/6-900-9/-5,5	5,5	12,8	137	156
TGT/6-1000-3/-1,5	1,5	3,7	102	126
TGT/6-1000-3/-2,2	2,2	5,3	106	130
TGT/6-1000-3/-3	3	7,3	121	142
TGT/6-1000-3/-4	4	9,5	128	149
TGT/6-1000-6/-1,5	1,5	3,7	107	131
TGT/6-1000-6/-2,2	2,2	5,3	111	135
TGT/6-1000-6/-3	3	7,3	126	147
TGT/6-1000-6/-4	4	9,5	133	154
TGT/6-1000-6/-5,5	5,5	12,8	141	162
TGT/6-1000-6/-7,5	7,5	15,0	164	185
TGT/6-1000-9/-2,2	2,2	5,3	116	140
TGT/6-1000-9/-3	3	7,3	131	152
TGT/6-1000-9/-4	4	9,5	138	159
TGT/6-1000-9/-5,5	5,5	12,8	146	167
TGT/6-1000-9/-7,5	7,5	15,0	169	190

Модель	Мощн. двиг. (кВт)	Ток (А)	Вес (кг)	
			Корот. корпус	Длин. корпус
TGT/6-1250-3/-2,2	2,2	5,3	139	184
TGT/6-1250-3/-3	3	7,3	154	196
TGT/6-1250-3/-4	4	9,5	161	203
TGT/6-1250-3/-5,5	5,5	12,8	169	211
TGT/6-1250-3/-7,5	7,5	15,0	192	234
TGT/6-1250-3/-11	11	22,0	224	266
TGT/6-1250-6/-4	4	9,5	166	208
TGT/6-1250-6/-5,5	5,5	12,8	174	216
TGT/6-1250-6/-7,5	7,5	15,0	197	239
TGT/6-1250-6/-11	11	22,0	229	271
TGT/6-1250-6/-15	15	27,9	269	311
TGT/6-1250-9/-5,5	5,5	12,8	180	222
TGT/6-1250-9/-7,5	7,5	15,0	203	245
TGT/6-1250-9/-11	11	22,0	235	277
TGT/6-1250-9/-15	15	27,9	275	317
TGT/6-1250-9/-18,5	18,5	35,7	318	360
TGT/6-1250-9/-22	22	42,3	328	370

Приведенные данные могут колебаться в зависимости от производителя электродвигателя.

ТЕХНИЧЕСКИЕ ХАРАКТЕРИСТИКИ
Двухскоростные 2/4-х полюсные (2950/1450 об/мин) электродвигатели

Модель	Мощн. двиг. (кВт)		Ток (А)		Вес (кг)	
	V1	V2	V1	V2	Корот. корпус	Длин. корпус
TGT/2/4-400-6/-1,1/0,3	1,1	0,25	2,5	0,7	37	43
TGT/2/4-400-6/-1,5/0,4	1,5	0,35	3,8	0,9	44	50
TGT/2/4-400-6/-2,2/0,6	2,2	0,6	4,8	1,5	46	52
TGT/2/4-450-6/-2,2/0,6	2,2	0,6	4,8	1,5	48	54
TGT/2/4-450-6/-3/0,8	3	0,8	6,6	1,7	52	58
TGT/2/4-500-6/-2,2/0,6	2,2	0,6	4,8	1,5	51	57
TGT/2/4-500-6/-3/0,8	3	0,8	6,6	1,7	55	61
TGT/2/4-500-6/-4,5/1,3	4,5	1,3	9,9	3,1	68	74

Модель	Мощн. двиг. (кВт)		Ток (А)		Вес (кг)	
	V1	V2	V1	V2	Корот. корпус	Длин. корпус
TGT/2/4-560-6/-3/0,8	3	0,8	6,6	1,7	59	66
TGT/2/4-560-6/-4,5/1,3	4,5	1,3	9,9	3,1	72	79
TGT/2/4-560-6/-6/1,6	6	1,6	13,2	3,7	75	82
TGT/2/4-560-6/-8,3/1,7	8,3	1,7	15,4	4,2	89	96
TGT/2/4-560-6/-9/2,5	9	2,5	18,6	5,6	104	111
TGT/2/4-630-6/-6/1,6	6	1,6	13,2	3,7	77	86
TGT/2/4-630-6/-8,3/1,7	8,3	1,7	15,4	4,2	91	100
TGT/2/4-630-6/-9/2,5	9	2,5	18,6	5,6	101	110
TGT/2/4-630-6/-13,5/3,3 L	13,5	3,3	26,0	6,3	-	152
TGT/2/4-630-6/-19/4,5 L	19	4,5	34,9	8,6	-	172

Приведенные данные могут колебаться в зависимости от производителя электродвигателя.

ТЕХНИЧЕСКИЕ ХАРАКТЕРИСТИКИ
Двухскоростные 4/8-ми полюсные (1450/730 об/мин) электродвигатели

Модель	Мощн. двиг. (кВт)		Ток (А)		Вес (кг)	
	V1	V2	V1	V2	Корот. корпус	Длин. корпус
TGT/4/8-400-6/- 0,25/0,06	0,25	0,06	0,8	0,4	33	39
TGT/4/8-450-6/- 0,37/0,09*	0,37	0,09	1,1	1,2	35	41
TGT/4/8-450-6/-0,55/0,13*	0,55	0,13	1,8	0,7	38	44
TGT/4/8-500-6/-0,55/0,13*	0,55	0,13	1,8	0,7	41	47
TGT/4/8-500-6/-0,75/0,12*	0,75	0,12	2,3	0,9	42	48
TGT/4/8-500-6/-1,1/0,26*	1,1	0,26	2,8	1,2	49	55
TGT/4/8-560-6/-0,55/0,13*	0,55	0,13	1,8	0,7	45	52
TGT/4/8-560-6/-0,75/0,12	0,75	0,12	2,3	0,9	46	53
TGT/4/8-560-6/-1,1/0,26	1,1	0,26	2,8	1,2	53	60
TGT/4/8-560-6/-1,7/0,35	1,7	0,35	4,0	1,6	56	63
TGT/4/8-560-6/-2,3/0,5	2,3	0,5	5,2	1,9	58	65
TGT/4/8-630-6/-0,75/0,12*	0,75	0,12	2,3	0,9	45	63
TGT/4/8-630-6/-1,1/0,26	1,1	0,26	2,8	1,2	55	64
TGT/4/8-630-6/-1,7/0,35	1,7	0,35	4,0	1,6	58	67
TGT/4/8-630-6/-2,3/0,5	2,3	0,5	5,2	1,9	60	69
TGT/4/8-630-6/-3/0,65	3	0,65	6,8	2,5	64	73
TGT/4/8-710-3/-0,75/0,12	0,75	0,12	2,3	0,9	49	72
TGT/4/8-710-3/-1,1/0,26	1,1	0,26	2,8	1,2	59	82
TGT/4/8-710-3/-1,7/0,35	1,7	0,35	4,0	1,6	62	85
TGT/4/8-710-3/-2,3/0,5	2,3	0,5	5,2	1,9	67	90
TGT/4/8-710-3/-3/0,65	3	0,65	6,8	2,5	70	93
TGT/4/8-710-6/-1,1/0,26	1,1	0,26	2,8	1,2	59	82
TGT/4/8-710-6/-1,7/0,35	1,7	0,35	4,0	1,6	62	85
TGT/4/8-710-6/-2,3/0,5	2,3	0,5	5,2	1,9	68	91
TGT/4/8-710-6/-3/0,65	3	0,65	6,8	2,5	71	94
TGT/4/8-710-6/-4/0,75	4	0,75	8,7	3,5	74	97
TGT/4/8-800-3/-1,1/0,26	1,1	0,26	2,8	1,2	69	90
TGT/4/8-800-3/-1,7/0,35	1,7	0,35	4,0	1,6	72	93
TGT/4/8-800-3/-2,3/0,5	2,3	0,5	5,2	1,9	77	98
TGT/4/8-800-3/-3/0,65	3	0,65	6,8	2,5	80	101
TGT/4/8-800-3/-4/0,75	4	0,75	8,7	3,5	83	104
TGT/4/8-800-3/-5,5/1,1	5,5	1,1	11,0	3,2	100	117
TGT/4/8-800-6/-1,7/0,35	1,7	0,35	4,0	1,6	76	96
TGT/4/8-800-6/-2,3/0,5	2,3	0,5	5,2	1,9	81	101
TGT/4/8-800-6/-3/0,65	3	0,65	6,8	2,5	84	104
TGT/4/8-800-6/-4/0,75	4	0,75	8,7	3,5	87	107
TGT/4/8-800-6/-5,5/1,1	6,8	1,4	13,7	5,1	103	120
TGT/4/8-800-6/-8,4/2,05	5,5	1,1	11,0	3,2	111	128
TGT/4/8-800-9/-4/0,75	4	0,75	8,7	3,5	90	111
TGT/4/8-800-9/-5,5/1,1	5,5	1,1	11,0	3,2	107	124
TGT/4/8-800-9/-8,4/2,05	8,4	2,05	16,6	6,2	115	132
TGT/4/8-900-3/-2,3/0,5	2,3	0,5	5,2	1,9	92	114
TGT/4/8-900-3/-3/0,65	3	0,65	6,8	2,5	95	117
TGT/4/8-900-3/-4/0,75	4	0,75	8,7	3,5	98	120
TGT/4/8-900-3/-5,5/1,1	5,5	1,1	11,0	3,2	114	133
TGT/4/8-900-3/-8,4/2,05	8,4	2,05	16,6	6,2	122	141

Модель	Мощн. двиг. (кВт)		Ток (А)		Вес (кг)	
	V1	V2	V1	V2	Корот. корпус	Длин. корпус
TGT/4/8-900-6/-4/0,75	4	0,75	8,7	3,5	102	125
TGT/4/8-900-6/-6,8/1,4	6,8	1,4	13,7	5,1	119	138
TGT/4/8-900-6/-8,4/2,05	8,4	2,05	16,6	6,2	127	146
TGT/4/8-900-6/-10,5/2,2	10,5	2,2	21,0	7,4	151	170
TGT/4/8-900-6/-15,5/2,7	15,5	2,7	30,0	9,5	166	185
TGT/4/8-900-9/-6,8/1,4	6,8	1,4	13,7	5,1	123	142
TGT/4/8-900-9/-8,4/2,05	8,4	2,05	16,6	6,2	155	174
TGT/4/8-900-9/-10,5/2,2	10,5	2,2	21,0	7,4	170	189
TGT/4/8-900-9/-15,5/2,7	15,5	2,7	30,0	9,5	217	236
TGT/4/8-1000-3/-3/0,65	3	0,65	6,8	2,5	103	127
TGT/4/8-1000-3/-4/0,75	4	0,75	8,7	3,5	106	130
TGT/4/8-1000-3/-5,5/1,1	5,5	1,1	11,0	3,2	122	143
TGT/4/8-1000-3/-8,4/2,05	8,4	2,05	16,6	6,2	130	151
TGT/4/8-1000-3/-10,5/2,2	10,5	2,2	21,0	7,4	154	175
TGT/4/8-1000-6/-4/0,75	4	0,75	8,7	3,5	111	135
TGT/4/8-1000-6/-5,5/1,1	5,5	1,1	11,0	3,2	127	148
TGT/4/8-1000-6/-8,4/2,05	8,4	2,05	16,6	6,2	135	156
TGT/4/8-1000-6/-10,5/2,2	10,5	2,2	21,0	7,4	159	180
TGT/4/8-1000-6/-15,5/2,7	15,5	2,7	30,0	9,5	174	195
TGT/4/8-1000-6/-22/4,4	22	4,4	43,0	15,0	236	257
TGT/4/8-1000-9/-5,5/1,1	5,5	1,1	11,0	3,2	132	153
TGT/4/8-1000-9/-8,4/2,05	8,4	2,05	16,6	6,2	140	161
TGT/4/8-1000-9/-10,5/2,2	10,5	2,2	21,0	7,4	164	185
TGT/4/8-1000-9/-15,5/2,7	15,5	2,7	30,0	9,5	179	200
TGT/4/8-1000-9/-22/4,4	22	4,4	43,0	15,0	241	262
TGT/4/8-1250-3/-8,4/2,05	8,4	2,05	16,6	6,2	163	205
TGT/4/8-1250-3/-10,5/2,2	10,5	2,2	21,0	7,4	187	229
TGT/4/8-1250-3/-15,5/2,7	15,5	2,7	30,0	9,5	202	244
TGT/4/8-1250-3/-22/4,4	22	4,4	43,0	15,0	264	306
TGT/4/8-1250-3/-33/8	33	8	61,0	21,0	307	349
TGT/4/8-1250-6/-15,5/2,7	15,5	2,7	30,0	9,5	207	249
TGT/4/8-1250-6/-22/4,4	22	4,4	43,0	15,0	269	311
TGT/4/8-1250-6/-33/8	33	8	61,0	21,0	312	354
TGT/4/8-1250-6/-42/10	42	10	85,0	27,0	345	387
TGT/4/8-1250-6/-50/11	50	11	91,0	28,0	370	412
TGT/4/8-1250-9/-15,5/2,7	15,5	2,7	30,0	9,5	213	255
TGT/4/8-1250-9/-22/4,4	22	4,4	43,0	15,0	275	317
TGT/4/8-1250-9/-33/8	33	8	61,0	21,0	318	360
TGT/4/8-1250-9/-42/10	42	10	85,0	27,0	351	393
TGT/4/8-1250-9/-50/11	50	11	91,0	28,0	376	418

Приведенные данные могут колебаться в зависимости от производителя электродвигателя.

ТЕХНИЧЕСКИЕ ХАРАКТЕРИСТИКИ
Двухскоростные 6/12-ти полюсные (950/475 об/мин) электродвигатели

Модель	Мощн. двиг. (кВт)		Ток (А)		Вес (кг)	
	V1	V2	V1	V2	Корот. корпус	Длин. корпус
TGT/6/12-560-6/- 0,4/0,08	0,4	0,08	1,2	0,7	42	49
TGT/6/12-560-6/- 0,75/0,12	0,75	0,12	2,4	0,9	43	50
TGT/6/12-630-6/- 0,4/0,08	0,4	0,08	1,2	0,7	44	53
TGT/6/12-630-6/- 0,75/0,12*	0,75	0,12	2,4	0,9	48	57
TGT/6/12-630-6/- 1,1/0,18	1,1	0,18	3,2	1,2	51	60
TGT/6/12-710-3/- 0,75/0,12	0,75	0,12	2,4	0,9	59	82
TGT/6/12-710-6/- 0,75/0,12	0,75	0,12	2,4	0,9	62	85
TGT/6/12-710-6/- 1,1/0,18	1,1	0,18	3,2	1,2	65	88
TGT/6/12-800-3/- 0,75/0,12	0,75	0,12	2,4	0,9	69	90
TGT/6/12-800-3/- 1,1/0,18*	1,1	0,18	3,2	1,2	72	93
TGT/6/12-800-3/- 1,5/0,25	1,5	0,25	4,0	1,5	79	100
TGT/6/12-800-6/- 0,75/0,12	0,75	0,12	2,4	0,9	73	93
TGT/6/12-800-6/- 1,1/0,18	1,1	0,18	3,2	1,2	76	96
TGT/6/12-800-6/- 1,5/0,25	1,5	0,25	4,0	1,5	83	103
TGT/6/12-800-6/- 2,2/0,37	2,2	0,37	5,6	2,1	97	107
TGT/6/12-800-9/- 1,1/0,18*	1,1	0,18	3,2	1,2	79	100
TGT/6/12-800-9/- 1,5/0,25	1,5	0,25	4,0	1,5	86	107
TGT/6/12-800-9/- 2,2/0,37	2,2	0,37	5,6	2,1	90	111
TGT/6/12-800-9/- 3/0,55	3	0,55	8,0	3,8	106	123
TGT/6/12-900-3/- 1,5/0,25	1,5	0,25	4,0	1,5	93	116
TGT/6/12-900-3/- 2,2/0,37	2,2	0,37	5,6	2,1	97	120
TGT/6/12-900-6/- 1,5/0,25*	1,5	0,25	4,0	1,5	98	121
TGT/6/12-900-6/- 2,2/0,37	2,2	0,37	5,6	2,1	102	125
TGT/6/12-900-6/- 3/0,55	3	0,55	8,0	3,8	118	137
TGT/6/12-900-6/- 4/0,65	4	0,65	10,4	3,1	125	144
TGT/6/12-900-9/- 1,5/0,25*	1,5	0,25	4,0	1,5	103	125
TGT/6/12-900-9/- 2,2/0,37	2,2	0,37	5,6	2,1	107	129
TGT/6/12-900-9/- 3/0,55	3	0,55	8,0	3,8	122	148
TGT/6/12-900-9/- 5,5/1*	5,5	1	14,1	5,4	137	156

Приведенные данные могут колебаться в зависимости от производителя электродвигателя.

Модель	Мощн. двиг. (кВт)		Ток (А)		Вес (кг)	
	V1	V2	V1	V2	Корот. корпус	Длин. корпус
TGT/6/12-1000-3/- 1,5/0,25	1,5	0,25	4,0	1,5	102	126
TGT/6/12-1000-3/- 2,2/0,37	2,2	0,37	5,6	2,1	106	130
TGT/6/12-1000-3/- 3/0,55	3	0,55	8,0	3,8	121	142
TGT/6/12-1000-3/- 4/0,65	4	0,65	10,4	3,1	128	149
TGT/6/12-1000-6/-1,5/0,25	1,5	0,25	4,0	1,5	107	131
TGT/6/12-1000-6/-2,2/0,37	2,2	0,37	5,6	2,1	111	135
TGT/6/12-1000-6/-3/0,55	3	0,55	8,0	3,8	126	147
TGT/6/12-1000-6/-4/0,65	4	0,65	10,4	3,1	133	154
TGT/6/12-1000-6/-5,5/1	5,5	1	14,1	5,4	141	162
TGT/6/12-1000-6/-7,5/1,3	7,5	1,3	17,5	5,5	164	185
TGT/6/12-1000-9/- 2,2/0,37	2,2	0,37	5,6	2,1	116	140
TGT/6/12-1000-9/- 3/0,55	3	0,55	8,0	3,8	131	152
TGT/6/12-1000-9/- 4/0,65	4	0,65	10,4	3,1	138	159
TGT/6/12-1000-9/- 5,5/1	5,5	1	14,1	5,4	146	167
TGT/6/12-1000-9/- 7,5/1,3	7,5	1,3	17,5	5,5	169	190
TGT/6/12-1250-3/-2,2/0,37	2,2	0,37	5,6	2,1	139	184
TGT/6/12-1250-3/-3/0,55	3	0,55	8,0	3,8	154	196
TGT/6/12-1250-3/-4/0,65	4	0,65	10,4	3,1	161	203
TGT/6/12-1250-3/-5,5/1	5,5	1	14,1	5,4	169	211
TGT/6/12-1250-3/-7,5/1,3	7,5	1,3	17,5	5,5	192	234
TGT/6/12-1250-3/-11/1,8	11	1,8	26,2	8,0	224	266
TGT/6/12-1250-6/- 4/0,65	4	0,65	10,4	3,1	166	208
TGT/6/12-1250-6/- 5,5/1	5,5	1	14,1	5,4	174	216
TGT/6/12-1250-6/- 7,5/1,3	7,5	1,3	17,5	5,5	197	239
TGT/6/12-1250-6/- 11/1,8	11	1,8	26,2	8,0	229	271
TGT/6/12-1250-6/- 15/2,5	15	2,5	33,4	10,4	269	311
TGT/6/12-1250-9/-5,5/1	5,5	1	14,1	5,4	180	222
TGT/6/12-1250-9/-7,5/1,3	7,5	1,3	17,5	5,5	203	245
TGT/6/12-1250-9/-11/1,8	11	1,8	26,2	8,0	235	277
TGT/6/12-1250-9/-15/2,5	15	2,5	33,4	10,4	275	317
TGT/6/12-1250-9/-18,5/3	18,5	3	38,2	11,5	318	360
TGT/6/12-1250-9/-25/4,5	25	4,5	52,2	16,6	328	370

РАЗМЕРЫ (ММ)

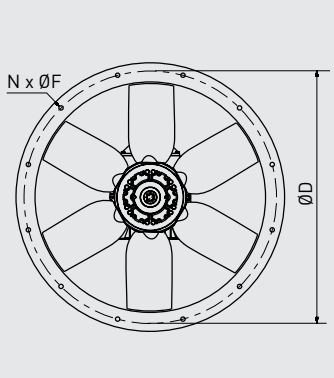

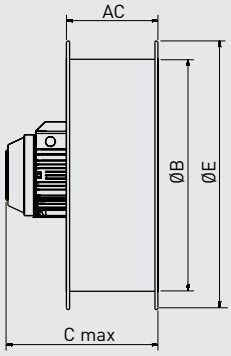

TGT Короткий корпус

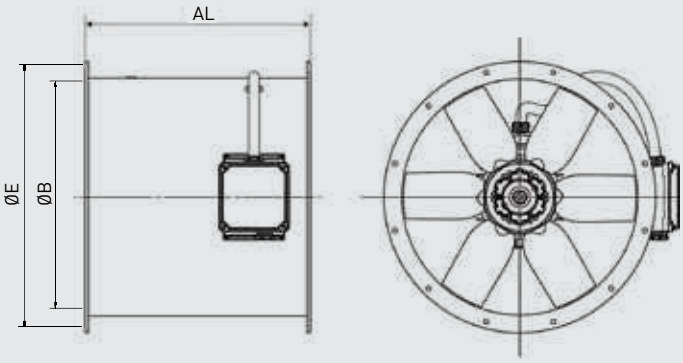

TGT Длинный корпус

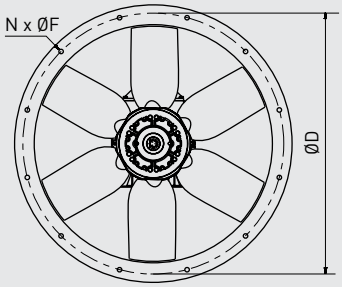

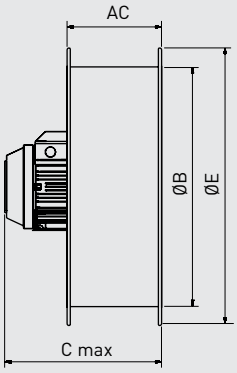

модели TGT ATEX-500...1250
Короткий корпус

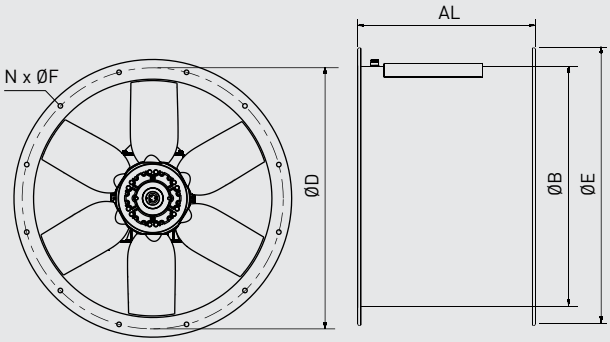

TGT ATEX-400...1250
Длинный корпус (LP)

Модель	AC	AL	B	C	D	E	F	N
400	250	380	400	402	450	487	12	8
450	250	480	450	457	500	537	12	8
500	250	480	500	467	560	595	12	12
560	380	600	560	564	620	655	12	12
630	380	600	630	564	690	725	12	12
710	380	600	710	564	770	806	12	16
800	380	600	800	564	860	896	12	16
900	450	750	900	737	970	1005	15	16
1000	450	780	1000	767	1070	1105	15	16
1250	500	1150	1250	895	1320	1355	15	20

ДОПОЛНИТЕЛЬНЫЕ ПРИНАДЛЕЖНОСТИ

Модель	Круглый фланец	Входной диффузор с защитн. решеткой	Круглая гибкая вставка	Защитная решетка на стороне входа воздуха	Защитная решетка на стороне выхода воздуха
400	ARO BRIDA TGT/THGT-400 N	EMB- 400T	ACOPEL F400-400/160 N	DEF.ASP.TGT/THGT-400 (impeller side)	DEF.DES.TGT/THGT-400 (motor side)
450	ARO BRIDA TGT/THGT-450 N	EMB- 450T	ACOPEL F400-450/160 N	DEF.ASP.TGT/THGT-450 (impeller side)	DEF.DES.TGT/THGT-450 (motor side)
500	ARO BRIDA TGT/THGT-500 N	EMB- 500T	ACOPEL F400-500/160 N	DEF.ASP.TGT/THGT-500 (impeller side)	DEF.DES.TGT/THGT-500 (motor side)
560	ARO BRIDA TGT/THGT-560 N	EMB- 560T	ACOPEL F400-560/160 N	DEF.ASP.TGT/THGT-560 (impeller side)	DEF.DES.TGT/THGT-560 (motor side)
630	ARO BRIDA TGT/THGT-630 N	EMB- 630T	ACOPEL F400-630/160 N	DEF.ASP.TGT/THGT-630 (impeller side)	DEF.DES.TGT/THGT-630 (motor side)
710	ARO BRIDA TGT/THGT-710 N	EMB- 710T	ACOPEL F400-710/180 N	DEF.ASP.TGT/THGT-710 (impeller side)	DEF.DES.TGT/THGT-710 (motor side)
800	ARO BRIDA TGT/THGT-800 N	EMB- 800T	ACOPEL F400-800/180 N	DEF.ASP.TGT/THGT-800 (impeller side)	DEF.DES.TGT/THGT-800 (motor side)
900	ARO BRIDA TGT/THGT-900 N	EMB- 900T	ACOPEL F400-900/180 N	DEF.ASP.TGT/THGT-900 (impeller side)	DEF.DES.TGT/THGT-900 (motor side)
1000	ARO BRIDA TGT/THGT-1000 N	EMB- 1000T	ACOPEL F400-1000/180 N	DEF.ASP.TGT/THGT-1000 (impeller side)	DEF.DES.TGT/THGT-1000 (motor side)
1250	ARO BRIDA TGT/THGT-1250 N	EMB- 1250T	ACOPEL F400-1250/200 N	DEF.ASP.TGT/THGT-1250 (impeller side)	DEF.DES.TGT/THGT-1250 (motor side)

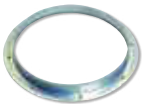





Модель	Монтажные опоры для гориз. установки (комплект)	Монтажные опоры для вертик. установки (комплект)	Обратный клапан	Круглый шумоглушитель	Круглый шумогл. с сердечником	Круглая гибкая вставка для взрывозащищенных вентиляторов	Антивибрационные опоры
400	PIE SOP.TGT/THGT-400	PIE SOP.TGT/THGT-400 V	CLAR-400	SIL CZ 400	SIL CZO 400	ACOPEL EX 400/ 160 N	Модель AM Для подбора см. раздел “Дополнительные принадлежности” в конце каталога.
450	PIE SOP.TGT/THGT-450	PIE SOP.TGT/THGT-450 V	CLAR-450	SIL CZ 450	SIL CZO 450	ACOPEL EX 450/ 160 N	
500	PIE SOP.TGT/THGT-500	PIE SOP.TGT/THGT-500 V	CLAR-500	SIL CZ 500	SIL CZO 500	ACOPEL EX 500/ 160 N	
560	PIE SOP.TGT/THGT-560	PIE SOP.TGT/THGT-560 V	CLAR 560	SIL CZ 560	SIL CZO 560	ACOPEL EX 560/ 160 N	
630	PIE SOP.TGT/THGT-630	PIE SOP.TGT/THGT-630 V	CLAR 630	SIL CZ 630	SIL CZO 630	ACOPEL EX 630/ 160 N	
710	PIE SOP.TGT/THGT-710	PIE SOP.TGT/THGT-710 V	CLAR 710	SIL CZ 710	SIL CZO 710	ACOPEL EX 710/ 180 N	
800	PIE SOP.TGT/THGT-800	PIE SOP.TGT/THGT-800 V	CLAR 800	SIL CZ 800	SIL CZO 800	ACOPEL EX 800/ 180 N	
900	PIE SOP.TGT/THGT-900	PIE SOP.TGT/THGT -900 V	CLAR 900	SIL CZ 900	SIL CZO 900	ACOPEL EX 900/ 180 N	
1000	PIE SOP.TGT/THGT-1000	PIE SOP.TGT/THGT-1000 V	CLAR 1000	SIL CZ 1000	SIL CZO 1000	ACOPEL EX 1000/ 180 N	
1250	PIE SOP.TGT/THGT-1250	PIE SOP.TGT/THGT-1250 V	CLAR 1250	SIL CZ 1250	SIL CZO 1250	ACOPEL EX 1250/ 200 N	






ДОПОЛНИТЕЛЬНЫЕ ПРИНАДЛЕЖНОСТИ

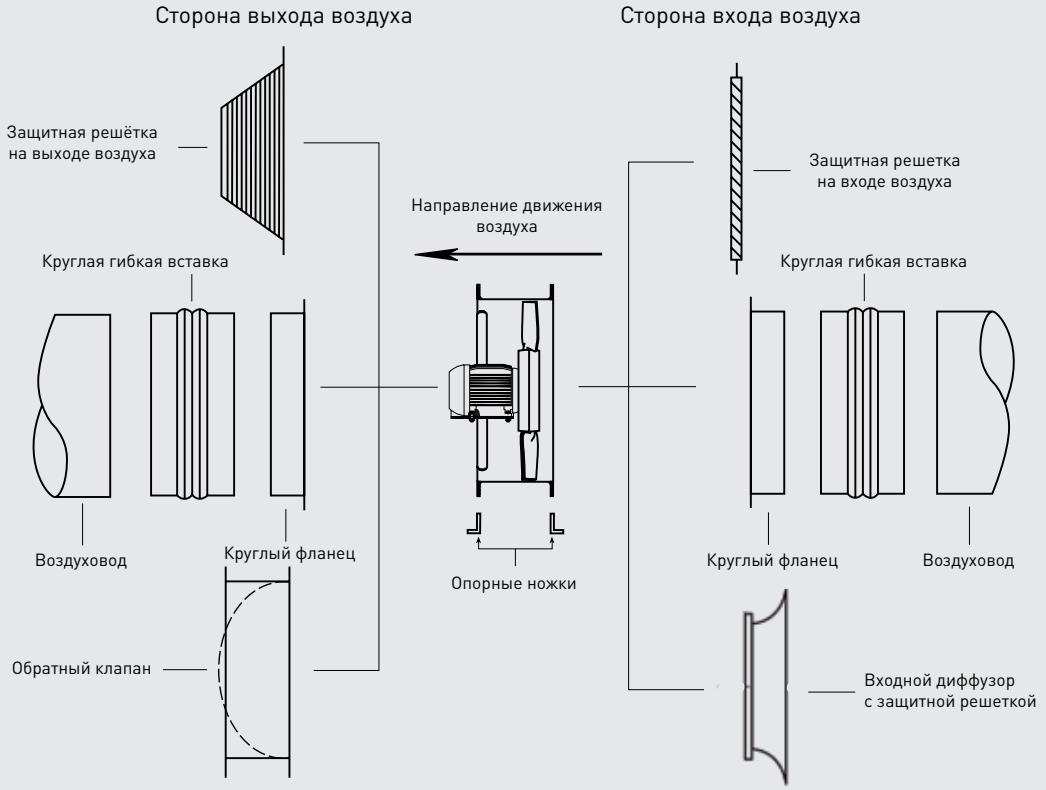

УСТАНОВКА ВЕНТИЛЯТОРА В КОРОТКОМ КОРПУСЕ НА АНТИВИБРАЦИОННЫЕ ОПОРЫ

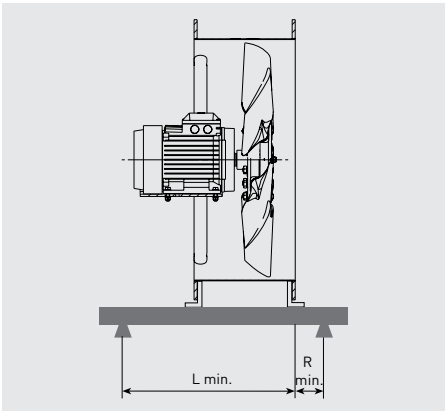

Для правильного распределения веса вентилятора с ассиметричным центром тяжести (например вентилятор TGHT с коротким корпусом) между 4 антивибрационными опорами следует использовать дополнительную монтажную раму (не поставляется S&P). Дополнительная монтажная рама изготавливается индивидуально, при монтаже вентилятора. Рекомендуемые размеры дополнительной монтажной рамы приведены в таблице.

THGT Модель	L мин.	R мин.	Общ.
400	370	60	430
450	430	70	500
500	440	70	510
560	550	80	630
630	550	80	630
710	550	80	630
800	550	90	640
900	750	100	850
1000	750	100	850
1250	900	100	1000

ОСЕВЫЕ ВЕНТИЛЯТОРЫ ДЫМОУДАЛЕНИЯ
CHGT



Модели от 400 до 800



Модели от 900 до 1250

F400-120

Предел огнестойкости 400°C / 2 часа

F300-120

Предел огнестойкости 300°C / 2 часа

Осевые вентиляторы в корпусе серии CHGT предназначены для использования в системах дымоудаления, с размещением в пожароопасной зоне или вне ее. В зависимости от модели, вентиляторы имеют пределы огнестойкости: 400°C / 2 часа или 300°C / 2 часа.
Корпуса вентиляторов изготавливаются из листовой оцинкованной стали с теплозвукоизоляцией из негорючего (M0) стекловолокна толщиной 25 мм.
Вентиляторы комплектуются сборными крыльчатками, с регулируемым углом наклона лопаток. Лопатки отливаются из алюминия, под давлением, и крепятся в прессованной металлической ступице.
Рабочие температуры от -5°C до +40°C (низкотемпературное исполнение по запросу).

Электродвигатели

В зависимости от модели, вентиляторы комплектуются трехфазными односкоростными 4 или 6 полюсными электродвигателями, а также двухскоростными 4/8 или 6/12 полюсными электродвигателями.
Класс защиты IP55, класс изоляции H.
Параметры электропитания:
3ф - 400 В - 50 Гц
Трехфазные односкоростные электродвигатели имеют возможность регулирования скорости при помощи преобразователя частоты (при работе в режиме дымоудаления необходима прямая подача питания, минуя преобразователь частоты).

Дополнительная информация

Стандартное направление движения воздуха (A): электродвигатель - крыльчатка.

По запросу

Направление движения воздуха (B): крыльчатка - электродвигатель.

РАБОЧИЕ ХАРАКТЕРИСТИКИ

Рабочие характеристики вентиляторов THGT вы можете найти на сайте www.solerpalau.ru в формате pdf или в программе подбора EASYVENT.

Различное количество лопаток с регулируемым углом наклона



Крыльчатки с 3, 5, 6, 7 или 9 лопатками и регулируемый угол их наклона позволяют подобрать вентилятор максимально близко к заданной рабочей точке.

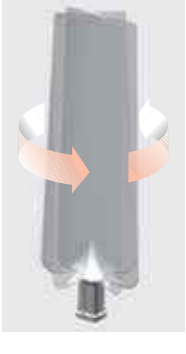



Электродвигатели класса S1 и S2
Электродвигатели с пределом огнестойкости F400-120, F300-120 одобрены для продолжительной (S1) или аварийной (S2) работы.



Защита от коррозии
Корпуса вентиляторов изготавливаются из оцинкованной листовой стали, со съемными панелями, что обеспечивает доступ к электродвигателю.



Простота установки
Вентиляторы укомплектованы опорной рамой для монтажа (модели от 900 до 1250).



Динамически сбалансированная крыльчатка
Крыльчатка динамически сбалансирована в соответствии с требованиями ISO 1940.





Лопатки особой формы
Лопатки особой формы обеспечивают высокую эффективность вентилятора.

МАРКИРОВКА

C	H	G	T	/	6	-	1	0	0	0	-	6	/	8	/	A	-	1,5 кВт
1					2		3					4		5		6		7

1 - : Название модели
2 - : Количество полюсов
3 - : Диаметр
4 - : Количество лопаток
5 - : Угол наклона лопаток
6 - : Направление потока воздуха
7 - : Мощность электродвигателя

ДВИГ. F300-120	**1-но скор.**	4-х пол.	0,55	0,75	1,1	1,5	2,2	3	4	5,5	7,5	11	15	18,5	22	30	37	45
		6-ти пол.	0,55	0,75	1,1	1,5	2,2	3	4	5,5	7,5	11	15	18,5	22	-	-	-
	2-х скор.	4/8-ми пол.	0,55/0,09	0,75/0,12	1,1/0,18	1,5/0,25	2,2/0,37	3/0,55	4/0,75	5,5/1,1	7,5/1,5	11/3	17/4,3	20/5	28/6,5	35/8	37/9,2	44/11
		6/12-ти пол.	0,55/0,09	0,75/0,12	1,1/0,18	1,5/0,25	2,2/0,37	3/0,55	4/0,65	6/1,2	7,5/1,5	12/2,4	17/4,3	20/5	28/6,5	-	-	-

ДВИГ. F400-120	**1-но скор.**	4-х пол.	0,55	0,75	1,1	1,5	2,2	3	4	5,5	7,5	11	15	18,5	22	30	37	45
		6-ти пол.	0,55	0,75	1,1	1,5	2,2	3	4	5,5	7,5	11	15	18,5	22	-	-	-
	2-х скор.	4/8-ми пол.	0,55/0,09	0,75/0,12	1,1/0,18	1,5/0,25	2,2/0,37	3/0,55	4/0,75	5,5/1,1	7,5/1,5	11/3	17/4,3	20/5	28/6,5	30/8	37/9,2	44/11
		6/12-ти пол.	0,55/0,09	0,75/0,12	1,1/0,18	1,5/0,25	2,2/0,37	3/0,55	4/0,65	6/1,2	7,5/1,5	12/2,4	17/4,3	20/5	28/6,5	-	-	-

* Примечание: у 2-х скоростных моделей мощность электродвигателя может колебаться, в зависимости от поставщика электродвигателя.

ТЕХНИЧЕСКИЕ ХАРАКТЕРИСТИКИ

Предел огнестойкости F300-120 - односкоростные 4-х полюсные (1450 об/мин) электродвигатели

Модель	Мощность двигателя (кВт)	Ток (А)	Вес (кг)
CHGT/4-400-6/-0,55	0,55	1,3	47
CHGT/4-450-6/-0,55	0,55	1,3	49
CHGT/4-500-6/-0,55	0,55	1,3	54
CHGT/4-500-6/-0,75	0,75	1,6	60
CHGT/4-500-6/-1,1	1,1	2,4	62
CHGT/4-560-6/-0,55	0,55	1,3	59
CHGT/4-560-6/-0,75	0,75	1,6	65
CHGT/4-560-6/-1,1	1,1	2,4	67
CHGT/4-560-6/-1,5	1,5	3,3	72
CHGT/4-566-6/-2,2	2,2	4,6	78
CHGT/4-630-6/-0,75	0,75	1,6	69
CHGT/4-630-6/-1,1	1,1	2,4	75
CHGT/4-630-6/-1,5	1,5	3,3	80
CHGT/4-630-6/-2,2	2,2	4,6	86
CHGT/4-630-6/-3	3	6,2	89
CHGT/4-710-3/-0,75	0,75	1,6	93
CHGT/4-710-3/-1,1	1,1	2,4	94
CHGT/4-710-3/-1,5	1,5	3,3	97
CHGT/4-710-3/-2,2	2,2	4,6	102
CHGT/4-710-3/-3	3	6,2	105
CHGT/4-710-6/-1,1	1,1	2,4	97
CHGT/4-710-6/-1,5	1,5	3,3	100
CHGT/4-710-6/-2,2	2,2	4,6	105
CHGT/4-710-6/-3	3	6,2	108
CHGT/4-710-6/-4	4	8,1	111
CHGT/4-800-3/-1,1	1,1	2,4	110
CHGT/4-800-3/-1,5	1,5	3,3	112
CHGT/4-800-3/-2,2	2,2	4,6	118
CHGT/4-800-3/-3	3	6,2	122
CHGT/4-800-3/-4	4	8,1	134
CHGT/4-800-3/-5,5	5,5	10,5	147
CHGT/4-800-6/-1,5	1,5	3,3	115
CHGT/4-800-6/-2,2	2,2	4,6	120
CHGT/4-800-6/-3	3	6,2	123
CHGT/4-800-6/-4	4	8,1	135
CHGT/4-800-6/-5,5	5,5	10,5	148
CHGT/4-800-6/-7,5	7,5	14,1	162
CHGT/4-800-9/-2,2	2,2	4,6	138
CHGT/4-800-9/-3	3	6,2	141
CHGT/4-800-9/-4	4	8,1	153
CHGT/4-800-9/-5,5	5,5	10,5	166
CHGT/4-800-9/-7,5	7,5	14,1	180

Приведенные данные могут колебаться в зависимости от производителя электродвигателя.

Модель	Мощность двигателя (кВт)	Ток (А)	Вес (кг)
CHGT/4-900-3/-2,2	2,2	4,6	172
CHGT/4-900-3/-3	3	6,2	175
CHGT/4-900-3/-4	4	8,1	187
CHGT/4-900-3/-5,5	5,5	10,5	200
CHGT/4-900-3/-7,5	7,5	14,1	214
CHGT/4-900-6/-3	3	6,2	180
CHGT/4-900-6/-4	4	8,1	188
CHGT/4-900-6/-5,5	5,5	10,5	201
CHGT/4-900-6/-7,5	7,5	14,1	215
CHGT/4-900-6/-11	11	21,2	242
CHGT/4-900-9/-5,5	5,5	10,5	194
CHGT/4-900-9/-7,5	7,5	14,1	208
CHGT/4-900-9/-11	11	21,2	235
CHGT/4-900-9/-15	15	28,7	263
CHGT/4-1000-3/-3	3	6,2	157
CHGT/4-1000-3/-4	4	8,1	170
CHGT/4-1000-3/-5,5	5,5	10,5	183
CHGT/4-1000-3/-7,5	7,5	14,1	197
CHGT/4-1000-3/-11	11	21,2	224
CHGT/4-1000-6/-4	4	8,1	175
CHGT/4-1000-6/-5,5	5,5	10,5	188
CHGT/4-1000-6/-7,5	7,5	14,1	202
CHGT/4-1000-6/-11	11	21,2	229
CHGT/4-1000-6/-15	15	28,7	257
CHGT/4-1000-6/-18,5	18,5	35,1	305
CHGT/4-1000-9/-5,5	5,5	10,5	193
CHGT/4-1000-9/-7,5	7,5	14,1	207
CHGT/4-1000-9/-11	11	21,2	234
CHGT/4-1000-9/-15	15	28,7	262
CHGT/4-1000-9/-18,5	18,5	35,1	310
CHGT/4-1000-9/-22	22	40,5	311
CHGT/4-1250-3/-7,5	7,5	14,1	354
CHGT/4-1250-3/-11	11	21,2	381
CHGT/4-1250-3/-15	15	28,7	409
CHGT/4-1250-3/-18,5	18,5	35,1	457
CHGT/4-1250-3/-22	22	40,5	458
CHGT/4-1250-3/-30	30	56,2	518
CHGT/4-1250-6/-15	15	28,7	414
CHGT/4-1250-6/-18,5	18,5	35,1	462
CHGT/4-1250-6/-22	22	40,5	463
CHGT/4-1250-6/-30	30	56,2	523
CHGT/4-1250-6/-37	37	66,6	624
CHGT/4-1250-6/-45	45	80,7	670
CHGT/4-1250-9/-15	15	28,7	419
CHGT/4-1250-9/-18,5	18,5	35,1	467
CHGT/4-1250-9/-22	22	40,5	468
CHGT/4-1250-9/-30	30	56,2	528
CHGT/4-1250-9/-37	37	66,6	629
CHGT/4-1250-9/-45	45	80,7	675

ТЕХНИЧЕСКИЕ ХАРАКТЕРИСТИКИ

Предел огнестойкости F300-120 - односкоростные 6-ти полюсные (950 об/мин) электродвигатели

Модель	Мощность двигателя (кВт)	Ток (А)	Вес (кг)
CHGT/6-560-6/-0,55	0,55	1,5	54
CHGT/6-630-6/-0,55	0,55	1,5	63
CHGT/6-630-6/-0,75	0,75	2,0	66
CHGT/6-630-6/-1,1	1,1	2,8	69
CHGT/6-710-3/-0,55	0,55	1,5	93
CHGT/6-710-3/-0,75	0,75	2,0	96
CHGT/6-710-6/-0,55	0,55	1,5	97
CHGT/6-710-6/-0,75	0,75	2,0	100
CHGT/6-710-6/-1,1	1,1	2,8	103
CHGT/6-800-3/-0,55	0,55	1,5	98
CHGT/6-800-3/-0,75	0,75	2,0	101
CHGT/6-800-3/-1,1	1,1	2,8	104
CHGT/6-800-3/-1,5	1,5	3,7	111
CHGT/6-800-6/-0,55	0,55	1,5	101
CHGT/6-800-6/-0,75	0,75	2,0	104
CHGT/6-800-6/-1,1	1,1	2,8	107
CHGT/6-800-6/-1,5	1,5	3,7	114
CHGT/6-800-6/-2,2	2,2	5,3	118
CHGT/6-800-9/-0,75	0,75	2,0	108
CHGT/6-800-9/-1,1	1,1	2,8	111
CHGT/6-800-9/-1,5	1,5	3,7	118
CHGT/6-800-9/-2,2	2,2	5,3	122
CHGT/6-800-9/-3	3	7,3	134
CHGT/6-900-3/-1,5	1,5	3,7	153
CHGT/6-900-3/-2,2	2,2	5,3	157
CHGT/6-900-6/-1,5	1,5	3,7	158
CHGT/6-900-6/-2,2	2,2	5,3	162
CHGT/6-900-6/-3	3	7,3	174
CHGT/6-900-6/-4	4	9,5	181
CHGT/6-900-9/-1,5	1,5	3,7	162
CHGT/6-900-9/-2,2	2,2	5,3	166
CHGT/6-900-9/-3	3	7,3	178
CHGT/6-900-9/-4	4	9,5	185
CHGT/6-900-9/-5,5	5,5	12,8	193
CHGT/6-1000-3/-1,5	1,5	3,7	151
CHGT/6-1000-3/-2,2	2,2	5,3	155
CHGT/6-1000-3/-3	3	7,3	167
CHGT/6-1000-3/-4	4	9,5	174

Модель	Мощность двигателя (кВт)	Ток (А)	Вес (кг)
CHGT/6-1000-6/-1,5	1,5	3,7	156
CHGT/6-1000-6/-2,2	2,2	5,3	160
CHGT/6-1000-6/-3	3	7,3	172
CHGT/6-1000-6/-4	4	9,5	179
CHGT/6-1000-6/-5,5	5,5	12,8	187
CHGT/6-1000-9/- 2,2	2,2	5,3	165
CHGT/6-1000-9/- 3	3	7,3	177
CHGT/6-1000-9/- 4	4	9,5	184
CHGT/6-1000-9/- 5,5	5,5	12,8	192
CHGT/6-1000-9/- 7,5	7,5	15,0	215
CHGT/6-1250-3/-2,2	2,2	5,3	308
CHGT/6-1250-3/-3	3	7,3	323
CHGT/6-1250-3/-4	4	9,5	330
CHGT/6-1250-3/-5,5	5,5	12,8	338
CHGT/6-1250-3/-7,5	7,5	15,0	361
CHGT/6-1250-3/-11	11	22,0	393
CHGT/6-1250-6/-4	4	9,5	336
CHGT/6-1250-6/-5,5	5,5	12,8	344
CHGT/6-1250-6/-7,5	7,5	15,0	367
CHGT/6-1250-6/-11	11	22,0	399
CHGT/6-1250-6/-15	15	27,9	439
CHGT/6-1250-9/-5,5	5,5	12,8	349
CHGT/6-1250-9/-7,5	7,5	15,0	372
CHGT/6-1250-9/-11	11	22,0	404
CHGT/6-1250-9/-15	15	27,9	444
CHGT/6-1250-9/-18,5	18,5	35,7	487
CHGT/6-1250-9/-22	22	42,3	497

Приведенные данные могут колебаться в зависимости от производителя электродвигателя.

ТЕХНИЧЕСКИЕ ХАРАКТЕРИСТИКИ

Предел огнестойкости F300-120 - двухскоростные 4/8-ми полюсные (1450/730 об/мин) электродвигатели

Модель	Мощность двигателя (кВт)		Ток (А)		Вес (кг)
	V. 1	V. 2	V. 1	V. 2	
CHGT/4/8-400-6/-0,55/0,09	0,55	0,09	1,7	0,8	47
CHGT/4/8-450-6/-0,55/0,09	0,55	0,09	1,7	0,8	49
CHGT/4/8-500-6/-0,55/0,09	0,55	0,09	1,7	0,8	54
CHGT/4/8-500-6/-0,75/0,12	0,75	0,12	2,3	0,9	60
CHGT/4/8-500-6/-1,1/0,18	1,1	0,18	2,7	1,2	62
CHGT/4/8-560-6/-0,55/0,09	0,55	0,09	1,7	0,8	59
CHGT/4/8-560-6/-0,75/0,12	0,75	0,12	2,3	0,9	65
CHGT/4/8-560-6/-1,1/0,18	1,1	0,18	2,7	1,2	67
CHGT/4/8-560-6/-1,5/025	1,5	0,25	3,7	1,6	72
CHGT/4/8-566-6/-2,2/0,37	2,2	0,37	4,7	1,7	78
CHGT/4/8-630-6/-0,75/0,12	0,75	0,12	2,3	0,9	69
CHGT/4/8-630-6/-1,1/0,18	1,1	0,18	2,7	1,2	75
CHGT/4/8-630-6/-1,5/025	1,5	0,25	3,7	1,6	80
CHGT/4/8-630-6/-2,2/0,37	2,2	0,37	4,7	1,7	86
CHGT/4/8-630-6/-3/0,55	3	0,55	6,3	2,4	89
CHGT/4/8-710-3/-0,75/0,12	0,75	0,12	2,3	0,9	93
CHGT/4/8-710-3/-1,1/0,18	1,1	0,18	2,7	1,2	94
CHGT/4/8-710-3/-1,5/025	1,5	0,25	3,7	1,6	97
CHGT/4/8-710-3/-2,2/0,37	2,2	0,37	4,7	1,7	102
CHGT/4/8-710-3/-3/0,55	3	0,55	6,3	2,4	105
CHGT/4/8-710-6/-1,1/0,18	1,1	0,18	2,7	1,2	97
CHGT/4/8-710-6/-1,5/025	1,5	0,25	3,7	1,6	100
CHGT/4/8-710-6/-2,2/0,37	2,2	0,37	4,7	1,7	105
CHGT/4/8-710-6/-3/0,55	3	0,55	6,3	2,4	108
CHGT/4/8-710-6/-4/0,75	4	0,75	8,4	2,3	111
CHGT/4/8-800-3/-1,1/0,18	1,1	0,18	2,7	1,2	110
CHGT/4/8-800-3/-1,5/025	1,5	0,25	3,7	1,6	112
CHGT/4/8-800-3/-2,2/0,37	2,2	0,37	4,7	1,7	118
CHGT/4/8-800-3/-3/0,55	3	0,55	6,3	2,4	122
CHGT/4/8-800-3/-4/0,75	4	0,75	8,4	2,3	134
CHGT/4/8-800-3/-5,5/1,1	5,5	1,1	11,7	3,7	147
CHGT/4/8-800-6/-1,5/025	1,5	0,25	3,7	1,6	115
CHGT/4/8-800-6/-2,2/0,37	2,2	0,37	4,7	1,7	120
CHGT/4/8-800-6/-3/0,55	3	0,55	6,3	2,4	123
CHGT/4/8-800-6/-4/0,75	4	0,75	8,4	2,3	135
CHGT/4/8-800-6/-5,5/1,1	5,5	1,1	11,7	3,7	148
CHGT/4/8-800-6/-7,5/1,5	7,5	1,5	15,9	4,7	162
CHGT/4/8-800-9/-2,2/0,37	2,2	0,37	4,7	1,7	138
CHGT/4/8-800-9/-3/0,55	3	0,55	6,3	2,4	141
CHGT/4/8-800-9/-4/0,75	4	0,75	8,4	2,3	153
CHGT/4/8-800-9/-5,5/1,1	5,5	1,1	11,7	3,7	166
CHGT/4/8-800-9/-7,5/1,5	7,5	1,5	15,9	4,7	180

Приведенные данные могут колебаться в зависимости от производителя электродвигателя.

Модель	Мощность двигателя (кВт)		Ток (А)		Вес (кг)
	V. 1	V. 2	V. 1	V. 2	
CHGT/4/8-900-3/-2,2/0,37	2,2	0,37	4,7	1,7	172
CHGT/4/8-900-3/-3/0,55	3	0,55	6,3	2,4	175
CHGT/4/8-900-3/-4/0,75	4	0,75	8,4	2,3	187
CHGT/4/8-900-3/-5,5/1,1	5,5	1,1	11,7	3,7	200
CHGT/4/8-900-3/-7,5/1,5	7,5	1,5	15,9	4,7	214
CHGT/4/8-900-6/-3/0,55	3	0,65	6,3	2,4	180
CHGT/4/8-900-6/-4/0,75	4	0,75	8,4	2,3	188
CHGT/4/8-900-6/-5,5/1,1	5,5	1,1	11,7	3,7	201
CHGT/4/8-900-6/-7,5/1,5	7,5	1,5	15,9	4,7	215
CHGT/4/8-900-6/-11/3	11	3	21,0	7,0	242
CHGT/4/8-900-9/-5,5/1,1	5,5	1,1	11,7	3,7	194
CHGT/4/8-900-9/-7,5/1,5	7,5	1,5	15,9	4,7	208
CHGT/4/8-900-9/-11/3	11	3	21,0	7,0	235
CHGT/4/8-900-9/-17/4,3	17	4,3	33,4	12,7	263
CHGT/4/8-1000-3/-3/0,55	3	0,55	6,3	2,4	157
CHGT/4/8-1000-3/-4/0,75	4	0,75	8,4	2,3	170
CHGT/4/8-1000-3/-5,5/1,1	5,5	1,1	11,7	3,7	183
CHGT/4/8-1000-3/-7,5/1,5	7,5	1,5	15,9	4,7	197
CHGT/4/8-1000-3/-11/3	11	3	21,0	7,0	224
CHGT/4/8-1000-6/-4/0,75	4	0,75	8,4	2,3	175
CHGT/4/8-1000-6/-5,5/1,1	5,5	1,1	11,7	3,7	188
CHGT/4/8-1000-6/-7,5/1,5	7,5	1,5	15,9	4,7	202
CHGT/4/8-1000-6/-11/3	11	3	21,0	7,0	229
CHGT/4/8-1000-6/-17/4,3	17	4,3	33,4	12,7	257
CHGT/4/8-1000-6/-20/5	20	5	38,6	14,1	305
CHGT/4/8-1000-9/-5,5/1,1	5,5	1,1	11,7	3,7	193
CHGT/4/8-1000-9/-7,5/1,5	7,5	1,5	15,9	4,7	207
CHGT/4/8-1000-9/-11/3	11	3	21,0	7,0	234
CHGT/4/8-1000-9/-17/4,3	17	4,3	33,4	12,7	262
CHGT/4/8-1000-9/-20/5	20	5	38,6	14,1	311
CHGT/4/8-1250-3/-7,5/1,5	7,5	1,5	15,9	4,7	354
CHGT/4/8-1250-3/-11/3	11	3	21,0	7,0	381
CHGT/4/8-1250-3/-17/4,3	17	4,3	33,4	12,7	409
CHGT/4/8-1250-3/-20/5	20	5	38,6	14,1	457
CHGT/4/8-1250-3/-28/6,5	28	6,5	52,0	18,0	458
CHGT/4/8-1250-3/-30/8	30	8	52,0	21,8	518
CHGT/4/8-1250-6/-17/4,3	17	4,3	33,4	12,7	414
CHGT/4/8-1250-6/-20/5	20	5	38,6	14,1	462
CHGT/4/8-1250-6/-28/6,5	28	6,5	52,0	18,0	463
CHGT/4/8-1250-6/-30/8	30	8	52,0	21,8	523
CHGT/4/8-1250-6/-37/9,2	37	9,2	74,2	25,4	624
CHGT/4/8-1250-6/-44/11	44	11	80,2	27,2	670
CHGT/4/8-1250-9/-17/4,3	17	4,3	33,4	12,7	419
CHGT/4/8-1250-9/-20/5	20	5	38,6	14,1	467
CHGT/4/8-1250-9/-28/6,5	28	6,5	52,0	18,0	468
CHGT/4/8-1250-9/-30/8	30	8	52,0	21,8	528
CHGT/4/8-1250-9/-37/9,2	37	9,2	74,2	25,4	629
CHGT/4/8-1250-9/-44/11	44	11	80,2	27,2	675

ТЕХНИЧЕСКИЕ ХАРАКТЕРИСТИКИ

Предел огнестойкости F300-120 - двухскоростные 6/12-ти полюсные (950/475 об/мин) электродвигатели

Модель	Мощность двигателя (кВт)		Ток (А)		Вес (кг)
	V. 1	V. 2	V. 1	V. 2	
CHGT/6/12-560-6/-0,55/0,09	0,55	0,09	2,1	0,9	54
CHGT/6/12-630-6/-0,55/0,09	0,55	0,09	2,1	0,9	63
CHGT/6/12-630-6/-0,75/0,12	0,75	0,12	2,3	1,0	66
CHGT/6/12-630-6/-1,1/0,18	1,1	0,18	4,5	1,7	69
CHGT/6/12-710-3/-0,55/0,09	0,55	0,09	2,1	0,9	93
CHGT/6/12-710-3/-0,75/0,12	0,75	0,12	2,3	1,0	96
CHGT/6/12-710-6/-0,55/0,09	0,55	0,09	2,1	0,9	97
CHGT/6/12-710-6/-0,75/0,12	0,75	0,12	2,3	1,0	100
CHGT/6/12-710-6/-1,1/0,18	1,1	0,18	4,5	1,7	103
CHGT/6/12-800-3/-0,55/0,09	0,55	0,09	2,1	0,9	98
CHGT/6/12-800-3/-0,75/0,12	0,75	0,12	2,3	1,0	101
CHGT/6/12-800-3/-1,1/0,18	1,1	0,18	4,5	1,7	104
CHGT/6/12-800-3/-1,5/0,25	1,5	0,25	4,2	1,7	111
CHGT/6/12-800-6/-0,55/0,09	0,55	0,09	2,1	0,9	101
CHGT/6/12-800-6/-0,75/0,12	0,75	0,12	2,3	1,0	104
CHGT/6/12-800-6/-1,1/0,18	1,1	0,18	4,5	1,7	107
CHGT/6/12-800-6/-1,5/0,25	1,5	0,25	4,2	1,7	114
CHGT/6/12-800-6/-2,2/0,37	2,2	0,37	5,7	2,2	118
CHGT/6/12-800-9/-0,75/0,12	0,75	0,12	2,3	1,0	108
CHGT/6/12-800-9/-1,1/0,18	1,1	0,18	4,5	1,7	111
CHGT/6/12-800-9/-1,5/0,25	1,5	0,25	4,2	1,7	118
CHGT/6/12-800-9/-2,2/0,37	2,2	0,37	5,7	2,2	122
CHGT/6/12-800-9/-3/0,55	3	0,55	8,9	3,8	134
CHGT/6/12-900-3/-1,5/0,25	1,5	0,25	4,2	1,7	153
CHGT/6/12-900-3/-2,2/0,37	2,2	0,37	5,7	2,2	157
CHGT/6/12-900-6/-1,5/0,25	1,5	0,25	4,2	1,7	158
CHGT/6/12-900-6/-2,2/0,37	2,2	0,37	5,7	2,2	162
CHGT/6/12-900-6/-3/0,55	3	0,55	8,9	3,8	174
CHGT/6/12-900-6/-4/0,65	4	0,65	9,3	2,9	181

Приведенные данные могут колебаться в зависимости от производителя электродвигателя.

Модель	Мощность двигателя (кВт)		Ток (А)		Вес (кг)
	V. 1	V. 2	V. 1	V. 2	
CHGT/6/12-900-9/-1,5/0,25	1,5	0,25	4,2	1,7	162
CHGT/6/12-900-9/-2,2/0,37	2,2	0,37	5,7	2,2	166
CHGT/6/12-900-9/-3/0,55	3	0,55	8,9	3,8	178
CHGT/6/12-900-9/-4/0,65	4	0,65	9,3	2,9	185
CHGT/6/12-900-9/-6/1,2	6	1,2	13,4	5,6	193
CHGT/6/12-1000-3/-1,5/0,25	1,5	0,25	4,2	1,7	151
CHGT/6/12-1000-3/-2,2/0,37	2,2	0,37	5,7	2,2	155
CHGT/6/12-1000-3/-3/0,55	3	0,55	8,9	3,8	167
CHGT/6/12-1000-3/-4/0,65	4	0,65	9,3	2,9	174
CHGT/6/12-1000-6/-1,5/0,25	1,5	0,25	4,2	1,7	156
CHGT/6/12-1000-6/-2,2/0,37	2,2	0,37	5,7	2,2	160
CHGT/6/12-1000-6/-3/0,55	3	0,55	8,9	3,8	172
CHGT/6/12-1000-6/-4/0,65	4	0,65	9,3	2,9	179
CHGT/6/12-1000-6/-6/1,2	6	1,2	13,4	5,6	187
CHGT/6/12-1000-9/-2,2/0,37	2,2	0,37	5,7	2,2	165
CHGT/6/12-1000-9/-3/0,55	3	0,55	8,9	3,8	177
CHGT/6/12-1000-9/-4/0,65	4	0,65	9,3	2,9	184
CHGT/6/12-1000-9/-6/1,2	6	1,2	13,4	5,6	192
CHGT/6/12-1000-9/-7,5/1,5	7,5	1,5	16,4	6,5	215
CHGT/6/12-1250-3/-2,2/0,37	2,2	0,37	5,7	2,2	308
CHGT/6/12-1250-3/-3/0,55	3	0,55	8,9	3,8	323
CHGT/6/12-1250-3/-4/0,65	4	0,65	9,3	2,9	330
CHGT/6/12-1250-3/-6/1,2	6	1,2	13,4	5,6	338
CHGT/6/12-1250-3/-7,5/1,5	7,5	1,5	16,4	6,5	361
CHGT/6/12-1250-3/-12/2,4	12	2,4	23,4	8,1	393
CHGT/6/12-1250-6/-4/0,65	4	0,65	9,3	2,9	336
CHGT/6/12-1250-6/-6/1,2	6	1,2	13,4	5,6	344
CHGT/6/12-1250-6/-7,5/1,5	7,5	1,5	16,4	6,5	367
CHGT/6/12-1250-6/-12/2,4	12	2,4	23,4	8,1	399
CHGT/6/12-1250-6/-17/4,3	17	4,3	31,0	10,2	439
CHGT/6/12-1250-9/-6/1,2	6	1,2	13,4	5,6	349
CHGT/6/12-1250-9/-7,5/1,5	7,5	1,5	16,4	6,5	372
CHGT/6/12-1250-9/-12/2,4	12	2,4	23,4	8,1	404
CHGT/6/12-1250-9/-17/4,3	17	4,3	31,0	10,2	444
CHGT/6/12-1250-9/-20/5	20	5	39,0	14,3	487
CHGT/6/12-1250-9/-28/6,5	28	6,5	52,6	17,9	497

ТЕХНИЧЕСКИЕ ХАРАКТЕРИСТИКИ

Предел огнестойкости F400-120 - односкоростные 4-х полюсные (1450 об/мин) электродвигатели

Модель	Мощность двигателя (кВт)	Ток (А)	Вес (кг)
CHGT/4-400-6/-0,55	0,55	1,3	47
CHGT/4-450-6/-0,55	0,55	1,3	49
CHGT/4-500-6/-0,55	0,55	1,3	54
CHGT/4-500-6/-0,75	0,75	1,6	60
CHGT/4-500-6/-1,1	1,1	2,4	62
CHGT/4-560-6/-0,55	0,55	1,3	59
CHGT/4-560-6/-0,75	0,75	1,6	65
CHGT/4-560-6/-1,1	1,1	2,4	67
CHGT/4-560-6/-1,5	1,5	3,29	72
CHGT/4-560-6/-2,2	2,2	4,75	78
CHGT/4-630-6/-0,75	0,75	1,6	69
CHGT/4-630-6/-1,1	1,1	2,4	75
CHGT/4-630-6/-1,5	1,5	3,3	80
CHGT/4-630-6/-2,2	2,2	4,6	86
CHGT/4-630-6/-3	3	6,2	89
CHGT/4-710-5/-1,1	1,1	2,4	103
CHGT/4-710-5/-1,5	1,5	3,3	104
CHGT/4-710-5/-2,2	2,2	4,6	108
CHGT/4-710-5/-3	3	6,2	111
CHGT/4-710-5/-4	4	8,1	124
CHGT/4-710-5/-5,5	5,5	10,5	137
CHGT/4-710-7/-1,1	1,1	2,4	105
CHGT/4-710-7/-1,5	1,5	3,3	106
CHGT/4-710-7/-2,2	2,2	4,6	110
CHGT/4-710-7/-3	3	6,2	113
CHGT/4-710-7/-4	4	8,1	126
CHGT/4-710-7/-5,5	5,5	10,5	139
CHGT/4-800-3/-1,1	1,1	2,4	110
CHGT/4-800-3/-1,5	1,5	3,3	112
CHGT/4-800-3/-2,2	2,2	4,6	118
CHGT/4-800-3/-3	3	6,2	122
CHGT/4-800-3/-4	4	8,1	134
CHGT/4-800-3/-5,5	5,5	10,5	147
CHGT/4-800-6/-1,5	1,5	3,3	115
CHGT/4-800-6/-2,2	2,2	4,6	120
CHGT/4-800-6/-3	3	6,2	123
CHGT/4-800-6/-4	4	8,1	135
CHGT/4-800-6/-5,5	5,5	10,5	148
CHGT/4-800-6/-7,5	7,5	14,1	162
CHGT/4-800-9/-2,2	2,2	4,6	138
CHGT/4-800-9/-3	3	6,2	141
CHGT/4-800-9/-4	4	8,1	153
CHGT/4-800-9/-5,5	5,5	10,5	166
CHGT/4-800-9/-7,5	7,5	14,1	180

Приведенные данные могут колебаться в зависимости от производителя электродвигателя.

Модель	Мощность двигателя (кВт)	Ток (А)	Вес (кг)
CHGT/4-900-3/-2,2	2,2	4,6	172
CHGT/4-900-3/-3	3	6,2	175
CHGT/4-900-3/-4	4	8,1	187
CHGT/4-900-3/-5,5	5,5	10,5	200
CHGT/4-900-3/-7,5	7,5	14,1	214
CHGT/4-900-6/-3	3	6,2	180
CHGT/4-900-6/-4	4	8,1	188
CHGT/4-900-6/-5,5	5,5	10,5	201
CHGT/4-900-6/-7,5	7,5	14,1	215
CHGT/4-900-6/-11	11	21,2	242
CHGT/4-900-9/-5,5	5,5	10,5	194
CHGT/4-900-9/-7,5	7,5	14,1	208
CHGT/4-900-9/-11	11	21,2	235
CHGT/4-900-9/-15	15	28,7	263
CHGT/4-1000-3/-3	3	6,2	157
CHGT/4-1000-3/-4	4	8,1	170
CHGT/4-1000-3/-5,5	5,5	10,5	183
CHGT/4-1000-3/-7,5	7,5	14,1	197
CHGT/4-1000-3/-11	11	21,2	224
CHGT/4-1000-6/-4	4	8,1	175
CHGT/4-1000-6/-5,5	5,5	10,5	188
CHGT/4-1000-6/-7,5	7,5	14,1	202
CHGT/4-1000-6/-11	11	21,2	229
CHGT/4-1000-6/-15	15	28,7	257
CHGT/4-1000-6/-18,5	18,5	35,1	305
CHGT/4-1000-9/-5,5	5,5	10,5	193
CHGT/4-1000-9/-7,5	7,5	14,1	207
CHGT/4-1000-9/-11	11	21,2	234
CHGT/4-1000-9/-15	15	28,7	262
CHGT/4-1000-9/-18,5	18,5	35,1	310
CHGT/4-1000-9/-22	22	40,5	311
CHGT/4-1250-3/-7,5	7,5	14,1	354
CHGT/4-1250-3/-11	11	21,2	381
CHGT/4-1250-3/-15	15	28,7	409
CHGT/4-1250-3/-18,5	18,5	35,1	457
CHGT/4-1250-3/-22	22	40,5	458
CHGT/4-1250-3/-30	30	56,2	518
CHGT/4-1250-6/-15	15	28,7	414
CHGT/4-1250-6/-18,5	18,5	35,1	462
CHGT/4-1250-6/-22	22	40,5	463
CHGT/4-1250-6/-30	30	56,2	523
CHGT/4-1250-6/-37	37	66,6	624
CHGT/4-1250-6/-45	45	80,7	670
CHGT/4-1250-9/-15	15	28,7	419
CHGT/4-1250-9/-18,5	18,5	35,1	467
CHGT/4-1250-9/-22	22	40,5	468
CHGT/4-1250-9/-30	30	56,2	528
CHGT/4-1250-9/-37	37	66,6	629
CHGT/4-1250-9/-45	45	80,7	675

ТЕХНИЧЕСКИЕ ХАРАКТЕРИСТИКИ

Предел огнестойкости F400-120 - односкоростные 6-ти полюсные (950 об/мин) электродвигатели

Модель	Мощность двигателя (кВт)	Ток (А)	Вес (кг)
CHGT/6-560-6/-0,55	0,55	1,5	54
CHGT/6-630-6/-0,55	0,55	1,5	63
CHGT/6-630-6/-0,75	0,75	2,0	66
CHGT/6-630-6/-1,1	1,1	2,8	69
CHGT/6-710-5/-0,55	0,55	1,5	96
CHGT/6-710-5/-0,75	0,75	2,0	100
CHGT/6-710-5/-1,1	1,1	2,8	103
CHGT/6-710-7/-0,55	0,55	1,5	97
CHGT/6-710-7/-0,75	0,75	2,0	101
CHGT/6-710-7/-1,1	1,1	2,8	105
CHGT/6-800-3/-0,75	0,75	2,0	101
CHGT/6-800-3/-1,1	1,1	2,8	104
CHGT/6-800-3/-1,5	1,5	3,7	111
CHGT/6-800-6/-0,75	0,75	2,0	104
CHGT/6-800-6/-1,1	1,1	2,8	107
CHGT/6-800-6/-1,5	1,5	3,7	114
CHGT/6-800-6/-2,2	2,2	5,3	118
CHGT/6-800-9/-0,75	0,75	2,0	108
CHGT/6-800-9/-1,1	1,1	2,8	111
CHGT/6-800-9/-1,5	1,5	3,7	118
CHGT/6-800-9/-2,2	2,2	5,3	122
CHGT/6-800-9/-3	3	7,3	134
CHGT/6-900-3/-1,5	1,5	3,7	153
CHGT/6-900-3/-2,2	2,2	5,3	157
CHGT/6-900-6/-1,5	1,5	3,7	158
CHGT/6-900-6/-2,2	2,2	5,3	162
CHGT/6-900-6/-3	3	7,3	174
CHGT/6-900-6/-4	4	9,5	181

Приведенные данные могут колебаться в зависимости от производителя электродвигателя.

Модель	Мощность двигателя (кВт)	Ток (А)	Вес (кг)
CHGT/6-900-9/-1,5	1,5	3,7	162
CHGT/6-900-9/-2,2	2,2	5,3	166
CHGT/6-900-9/-3	3	7,3	178
CHGT/6-900-9/-4	4	9,5	185
CHGT/6-900-9/-5,5	5,5	12,8	193
CHGT/6-1000-3/-1,5	1,5	3,7	151
CHGT/6-1000-3/-2,2	2,2	5,3	155
CHGT/6-1000-3/-3	3	7,3	167
CHGT/6-1000-3/-4	4	9,5	174
CHGT/6-1000-6/-1,5	1,5	3,7	156
CHGT/6-1000-6/-2,2	2,2	5,3	160
CHGT/6-1000-6/-3	3	7,3	172
CHGT/6-1000-6/-4	4	9,5	179
CHGT/6-1000-6/-5,5	5,5	12,8	187
CHGT/6-1000-9/-2,2	2,2	5,3	165
CHGT/6-1000-9/-3	3	7,3	177
CHGT/6-1000-9/-4	4	9,5	184
CHGT/6-1000-9/-5,5	5,5	12,8	192
CHGT/6-1000-9/-7,5	7,5	15,0	215
CHGT/6-1250-3/-2,2	2,2	5,3	308
CHGT/6-1250-3/-3	3	7,3	323
CHGT/6-1250-3/-4	4	9,5	330
CHGT/6-1250-3/-5,5	5,5	12,8	338
CHGT/6-1250-3/-7,5	7,5	15,0	361
CHGT/6-1250-3/-11	11	22,0	393
CHGT/6-1250-6/-4	4	9,5	336
CHGT/6-1250-6/-5,5	5,5	12,8	344
CHGT/6-1250-6/-7,5	7,5	15,0	367
CHGT/6-1250-6/-11	11	22,0	399
CHGT/6-1250-6/-15	15	27,9	439
CHGT/6-1250-9/-5,5	5,5	12,8	349
CHGT/6-1250-9/-7,5	7,5	15,0	372
CHGT/6-1250-9/-11	11	22,0	404
CHGT/6-1250-9/-15	15	27,9	444
CHGT/6-1250-9/-18,5	18,5	35,7	487
CHGT/6-1250-9/-22	22	42,3	497

ТЕХНИЧЕСКИЕ ХАРАКТЕРИСТИКИ

Предел огнестойкости F400-120 - двухскоростные 4/8-ми полюсные (1450/730 об/мин) электродвигатели

Модель	Мощность двигателя (кВт)		Ток (А)		Вес (кг)
	V1	V2	V1	V2	
CHGT/4/8-400-6/-0,55/0,09	0,55	0,09	1,7	0,8	47
CHGT/4/8-450-6/-0,55/0,09	0,55	0,09	1,7	0,8	49
CHGT/4/8-500-6/-0,55/0,09	0,55	0,09	1,7	0,8	54
CHGT/4/8-500-6/-0,75/0,12	0,75	0,12	1,9	0,8	60
CHGT/4/8-500-6/-1,1/0,18	1,1	0,18	2,7	1,2	62
CHGT/4/8-560-6/-0,55/0,09	0,55	0,09	1,7	0,8	59
CHGT/4/8-560-6/-0,75/0,12	0,75	0,12	1,9	0,8	65
CHGT/4/8-560-6/-1,1/0,18	1,1	0,18	2,7	1,2	67
CHGT/4/8-560-6/-1,5/0,25	1,5	0,25	3,7	1,6	72
CHGT/4/8-560-6/-2,2/0,37	2,2	0,37	4,7	1,7	78
CHGT/4/8-630-6/-0,75/0,12	0,75	0,12	1,9	0,8	69
CHGT/4/8-630-6/-1,1/0,18	1,1	0,18	2,7	1,2	75
CHGT/4/8-630-6/-1,5/0,25	1,5	0,25	3,7	1,6	80
CHGT/4/8-630-6/-2,2/0,37	2,2	0,37	4,7	1,7	86
CHGT/4/8-630-6/-3/0,55	3	0,55	6,3	2,4	89
CHGT/4/8-710-5/-1,1/0,18	1,1	0,18	2,7	1,2	103
CHGT/4/8-710-5/-1,5/0,25	1,5	0,25	3,7	1,6	104
CHGT/4/8-710-5/-2,2/0,37	2,2	0,37	4,7	1,7	108
CHGT/4/8-710-5/-3/0,55	3	0,55	6,3	2,4	111
CHGT/4/8-710-5/-4/0,75	4	0,75	8,4	2,3	124
CHGT/4/8-710-5/-5,5/1,1	5,5	1,1	11,7	3,7	137
CHGT/4/8-710-7/-1,1/0,18	1,1	0,18	2,7	1,2	105
CHGT/4/8-710-7/-1,5/0,25	1,5	0,25	3,7	1,6	106
CHGT/4/8-710-7/-2,2/0,37	2,2	0,37	4,7	1,7	110
CHGT/4/8-710-7/-3/0,55	3	0,55	6,3	2,4	113
CHGT/4/8-710-7/-4/0,75	4	0,75	8,4	2,3	126
CHGT/4/8-710-7/-5,5/1,1	5,5	1,1	11,7	3,7	139
CHGT/4/8-800-3/-1,1/0,18	1,1	0,18	2,7	1,2	110
CHGT/4/8-800-3/-1,5/0,25	1,5	0,25	3,7	1,6	112
CHGT/4/8-800-3/-2,2/0,37	2,2	0,37	4,7	1,7	118
CHGT/4/8-800-3/-3/0,55	3	0,55	6,3	2,4	122
CHGT/4/8-800-3/-4/0,75	4	0,75	8,4	2,3	134
CHGT/4/8-800-3/-5,5/1,1	5,5	1,1	11,7	3,7	147
CHGT/4/8-800-6/-1,5/0,25	1,5	0,25	3,7	1,6	115
CHGT/4/8-800-6/-2,2/0,37	2,2	0,37	4,7	1,7	120
CHGT/4/8-800-6/-3/0,55	3	0,55	6,3	2,4	123
CHGT/4/8-800-6/-4/0,75	4	0,75	8,4	2,3	135
CHGT/4/8-800-6/-5,5/1,1	5,5	1,1	11,7	3,7	148
CHGT/4/8-800-6/-7,5/1,5	7,5	1,5	15,9	4,7	162
CHGT/4/8-800-9/-2,2/0,37	2,2	0,37	4,7	1,7	138
CHGT/4/8-800-9/-3/0,55	3	0,55	6,3	2,4	141
CHGT/4/8-800-9/-4/0,75	4	0,75	8,4	2,3	153
CHGT/4/8-800-9/-5,5/1,1	5,5	1,1	11,7	3,7	166
CHGT/4/8-800-9/-7,5/1,5	7,5	1,5	15,9	4,7	180
CHGT/4/8-900-3/-2,2/0,37	2,2	0,37	4,7	1,7	172
CHGT/4/8-900-3/-3/0,55	3	0,55	6,3	2,4	175
CHGT/4/8-900-3/-4/0,75	4	0,75	8,4	2,3	187
CHGT/4/8-900-3/-5,5/1,1	5,5	1,1	11,7	3,7	200
CHGT/4/8-900-3/-7,5/1,5	7,5	1,5	15,9	4,7	214

Приведенные данные могут колебаться в зависимости от производителя электродвигателя.

Модель	Мощность двигателя (кВт)		Ток (А)		Вес (кг)
	V1	V2	V1	V2	
CHGT/4/8-900-6/-3/0,55	3	0,55	6,3	2,4	180
CHGT/4/8-900-6/-4/0,75	4	0,75	8,4	2,3	188
CHGT/4/8-900-6/-5,5/1,1	5,5	1,1	11,7	3,7	201
CHGT/4/8-900-6/-7,5/1,5	7,5	1,5	15,9	4,7	215
CHGT/4/8-900-6/-11/3	11	3	21,0	7	242
CHGT/4/8-900-9/-5,5/1,1	5,5	1,1	11,7	3,7	194
CHGT/4/8-900-9/-7,5/1,5	7,5	1,5	15,9	4,7	208
CHGT/4/8-900-9/-11/3	11	3	21,0	7	235
CHGT/4/8-900-9/-15	17	4,3	33,4	12,7	263
CHGT/4/8-1000-3/-3/0,55	3	0,55	6,3	2,4	157
CHGT/4/8-1000-3/-4/0,75	4	0,75	8,4	2,3	170
CHGT/4/8-1000-3/-5,5/1,1	5,5	1,1	11,7	3,7	183
CHGT/4/8-1000-3/-7,5/1,5	7,5	1,5	15,9	4,7	197
CHGT/4/8-1000-3/-11/3	11	3	21,0	7	224
CHGT/4/8-1000-6/-4/0,75	4	0,75	8,4	2,3	175
CHGT/4/8-1000-6/-5,5/1,1	5,5	1,1	11,7	3,7	188
CHGT/4/8-1000-6/-7,5/1,5	7,5	1,5	15,9	4,7	202
CHGT/4/8-1000-6/-11/3	11	3	21,0	7,0	229
CHGT/4/8-1000-6/-17/4,3	17	4,3	33,4	12,7	257
CHGT/4/8-1000-6/-20/5	20	5	38,6	14,1	305
CHGT/4/8-1000-9/-5,5/1,1	5,5	1,1	11,7	3,7	193
CHGT/4/8-1000-9/-7,5/1,5	7,5	1,5	15,9	4,7	207
CHGT/4/8-1000-9/-11/3	11	3	21,0	7	234
CHGT/4/8-1000-9/-17/4,3	17	4,3	33,4	12,7	262
CHGT/4/8-1000-9/-20/5	20	5	38,6	14,1	310
CHGT/4/8-1000-9/-28/6,5	28	6,5	52,0	18	311
CHGT/4/8-1250-3/-7,5/1,5	7,5	1,5	15,9	4,7	354
CHGT/4/8-1250-3/-11/3	11	3	21,0	7,0	381
CHGT/4/8-1250-3/-17/4,3	17	4,3	33,4	12,7	409
CHGT/4/8-1250-3/-20/5	20	5	38,6	14,1	457
CHGT/4/8-1250-3/-28/6,5	28	6,5	52,0	18	458
CHGT/4/8-1250-3/-30/8	30	8	67,3	21,8	518
CHGT/4/8-1250-6/-17/4,3	17	4,3	33,4	12,7	414
CHGT/4/8-1250-6/-20/5	20	5	38,6	14,1	462
CHGT/4/8-1250-6/-28/6,5	28	6,5	52,0	18	463
CHGT/4/8-1250-6/-30/8	30	8	67,3	21,8	523
CHGT/4/8-1250-6/-37/9,2	37	9,2	74,2	25,4	624
CHGT/4/8-1250-6/-44/11	44	11	80,2	27,2	670
CHGT/4/8-1250-9/-17/4,3	17	4,3	33,4	12,7	419
CHGT/4/8-1250-9/-20/5	20	5	38,6	14,1	467
CHGT/4/8-1250-9/-28/6,5	28	6,5	52,0	18	468
CHGT/4/8-1250-9/-30/8	30	8	67,3	21,8	528
CHGT/4/8-1250-9/-37/9,2	37	9,2	74,2	25,4	629
CHGT/4/8-1250-9/-44/11	44	11	80,2	27,2	675

ТЕХНИЧЕСКИЕ ХАРАКТЕРИСТИКИ

Предел огнестойкости F400-120 - двухскоростные 6/12-ти полюсные (950/475 об/мин) электродвигатели

Модель	Мощность двигателя (кВт)		Ток (А)		Вес (кг)
	V1	V2	V1	V2	
CHGT/6/12-560-6/-0,55/0,09	0,55	0,09	2,1	0,9	54
CHGT/6/12-630-6/-0,55/0,09	0,55	0,09	2,1	0,9	63
CHGT/6/12-630-6/-0,75/0,12	0,75	0,12	2,3	1,0	66
CHGT/6/12-630-6/-1,1/0,18	1,1	0,18	4,5	1,7	69
CHGT/6/12-710-5/-0,55/0,09	0,55	0,09	2,1	0,9	96
CHGT/6/12-710-5/-0,75/0,12	0,75	0,12	2,3	1,0	100
CHGT/6/12-710-5/-1,1/0,18	1,1	0,18	4,5	1,7	103
CHGT/6/12-710-7/-0,55/0,09	0,55	0,09	2,1	0,9	97
CHGT/6/12-710-7/-0,75/0,12	0,75	0,12	2,3	1,0	101
CHGT/6/12-710-7/-1,1/0,18	1,1	0,18	4,5	1,7	105
CHGT/6/12-800-3/-0,75/0,12	0,75	0,12	2,3	1,0	101
CHGT/6/12-800-3/-1,1/0,18	1,1	0,18	4,5	1,7	104
CHGT/6/12-800-3/-1,5/0,25	1,5	0,25	4,2	1,7	111
CHGT/6/12-800-6/-0,75/0,12	0,75	0,12	2,3	1,0	104
CHGT/6/12-800-6/-1,1/0,18	1,1	0,18	4,5	1,7	107
CHGT/6/12-800-6/-1,5/0,25	1,5	0,25	4,2	1,7	114
CHGT/6/12-800-6/-2,2/0,37	2,2	0,37	5,7	2,2	118
CHGT/6/12-800-9/-0,75/0,12	0,75	0,12	2,3	1,0	108
CHGT/6/12-800-9/-1,1/0,18	1,1	0,18	4,5	1,7	111
CHGT/6/12-800-9/-1,5/0,25	1,5	0,25	4,2	1,7	118
CHGT/6/12-800-9/-2,2/0,37	2,2	0,37	5,7	2,2	122
CHGT/6/12-800-9/-3/0,55	3	0,55	8,9	3,8	134
CHGT/6/12-900-3/-1,5/0,25	1,5	0,25	4,2	1,7	153
CHGT/6/12-900-3/-2,2/0,37	2,2	0,37	5,7	2,2	157
CHGT/6/12-900-6/-1,5/0,25	1,5	0,25	4,2	1,7	158
CHGT/6/12-900-6/-2,2/0,37	2,2	0,37	5,7	2,2	162
CHGT/6/12-900-6/-3/0,55	3	0,55	8,9	3,8	174
CHGT/6/12-900-6/-4/0,65	4	0,65	9,3	2,9	181

Приведенные данные могут колебаться в зависимости от производителя электродвигателя.

Модель	Мощность двигателя (кВт)		Ток (А)		Вес (кг)
	V1	V2	V1	V2	
CHGT/6/12-900-9/-1,5/0,25	1,5	0,25	4,2	1,7	162
CHGT/6/12-900-9/-2,2/0,37	2,2	0,37	5,7	2,2	166
CHGT/6/12-900-9/-3/0,55	3	0,55	8,9	3,8	178
CHGT/6/12-900-9/-4/0,65	4	0,65	9,3	2,9	185
CHGT/6/12-900-9/-6/1,2	6	1,2	13,4	5,6	193
CHGT/6/12-1000-3/-1,5/0,25	1,5	0,25	4,2	1,7	151
CHGT/6/12-1000-3/-2,2/0,37	2,2	0,37	5,7	2,2	155
CHGT/6/12-1000-3/-3/0,55	3	0,55	8,9	3,8	167
CHGT/6/12-1000-3/-4/0,65	4	0,65	9,3	2,9	174
CHGT/6/12-1000-6/-1,5/0,25	1,5	0,25	4,2	1,7	156
CHGT/6/12-1000-6/-2,2/0,37	2,2	0,37	5,7	2,2	160
CHGT/6/12-1000-6/-3/0,55	3	0,55	8,9	3,8	172
CHGT/6/12-1000-6/-4/0,65	4	0,65	9,3	2,9	179
CHGT/6/12-1000-6/-6/1,2	6	1,2	13,4	5,6	187
CHGT/6/12-1000-9/-2,2/0,37	2,2	0,37	5,7	2,2	165
CHGT/6/12-1000-9/-3/0,55	3	0,55	8,9	3,8	177
CHGT/6/12-1000-9/-4/0,65	4	0,65	9,3	2,9	184
CHGT/6/12-1000-9/-6/1,2	6	1,2	13,4	5,6	192
CHGT/6/12-1000-9/-7,5/1,5	7,5	1,5	16,4	6,5	215
CHGT/6/12-1250-3/-2,2/0,37	2,2	0,37	5,7	2,2	308
CHGT/6/12-1250-3/-3/0,55	3	0,55	8,9	3,8	323
CHGT/6/12-1250-3/-4/0,65	4	0,65	9,3	2,9	330
CHGT/6/12-1250-3/-6/1,2	6	1,2	13,4	5,6	338
CHGT/6/12-1250-3/-7,5/1,5	7,5	1,5	16,4	6,5	361
CHGT/6/12-1250-3/-12/2,4	12	2,4	23,4	8,1	393
CHGT/6/12-1250-6/-4/0,65	4	0,65	9,3	2,9	336
CHGT/6/12-1250-6/-6/1,2	6	1,2	13,4	5,6	344
CHGT/6/12-1250-6/-7,5/1,5	7,5	1,5	16,4	6,5	367
CHGT/6/12-1250-6/-12/2,4	12	2,4	23,4	8,1	399
CHGT/6/12-1250-6/-17/4,3	17	4,3	31,0	10,2	439
CHGT/6/12-1250-9/-6/1,2	6	1,2	13,4	5,6	349
CHGT/6/12-1250-9/-7,5/1,5	7,5	1,5	16,4	6,5	372
CHGT/6/12-1250-9/-12/2,4	12	2,4	23,4	8,1	404
CHGT/6/12-1250-9/-17/4,3	17	4,3	31,0	10,2	444
CHGT/6/12-1250-9/-20/5	20	5	39,0	14,3	487
CHGT/6/12-1250-9/-28/6,5	28	6,5	52,6	17,9	497

РАЗМЕРЫ (мм)

Модели от 400 до 800

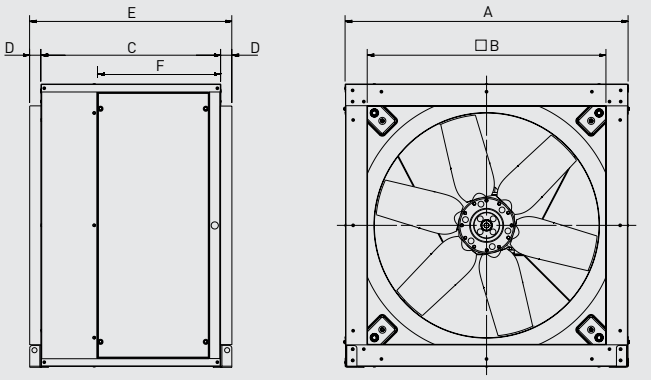

Модель	A	□B	C	D	E	F
400	509	423	440	40	520	304
450	567,6	473	483	40	563	317
500	638	523	525	40	605	331
560	718,6	583	570	40	650	370
630	808	653	570	40	650	370
710	907,6	750	640	40	720	438
800	1007,6	850	640	40	720	438

Модели от 900 до 1250

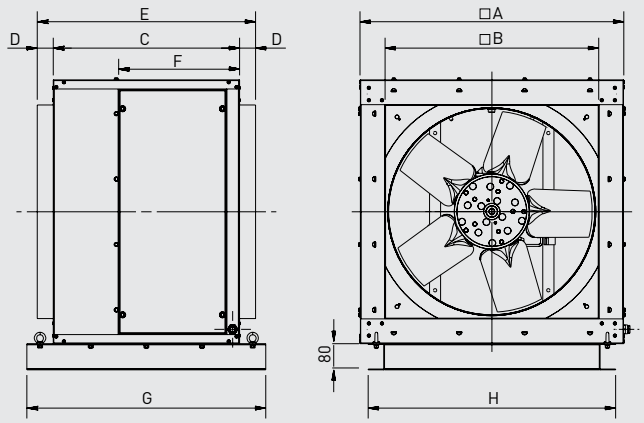

Модель	□A	□B	C	D	E	F	G	H
900	1126,5	950	700	50	800	503	860	1076,5
1000	1256,5	1055	700	50	800	503	860	1206,5
1250	1476,5	1275	900	50	1000	310	1060	1426,5

ДОПОЛНИТЕЛЬНЫЕ ПРИНАДЛЕЖНОСТИ



PER-CR CHGT
Металлические инерционные жалюзи для вентиляторов CGT и CHGT.



Размеры (мм).

Модель	A
400	428
450	478
500	528
560	585
630	655
710	752
800	852
900	952
1000	1057
1250	1277



CVD CGT/CHGT
Защитные решетки. Для установки на стороне входа или выхода воздуха.

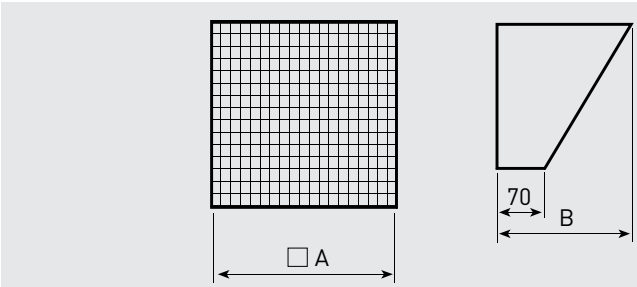

Модель вентилятора	На входе или на выходе воздуха		
	Модель защитной решетки	□ A	B
CHGT-400	CVD/400 CGT/CHGT	424	313,5
CHGT-450	CVD/450 CGT/CHGT	474	341,5
CHGT-500	CVD/500 CGT/CHGT	524	369,5
CHGT-560	CVD/560 CGT/CHGT	584	403,5
CHGT-630	CVD/630 CGT/CHGT	654	422,5
CHGT-710	CVD/710 CGT/CHGT	751	503,8
CHGT-800	CVD/800 CGT/CHGT	851,5	560,2
CHGT-900	CVD/900 CGT/CHGT	951,5	616,2
CHGT-1000	CVD/1000 CGT/CHGT	1056,5	675
CHGT-1250	CVD/1250 CGT/CHGT	1276,5	798,3

Размеры (мм).

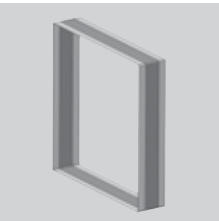

ACOP RECT CHGT/CGT F400
Гибкие вставки.

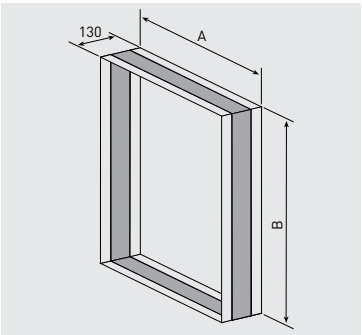

Размеры (мм).

Модель вентилятора	A	B
ACOP RECT CHGT/CGT 400 F400	428	428
ACOP RECT CHGT/CGT 450 F400	478	478
ACOP RECT CHGT/CGT 500 F400	528	528
ACOP RECT CHGT/CGT 560 F400	585	585
ACOP RECT CHGT/CGT 630 F400	655	655
ACOP RECT CHGT/CGT 710 F400	752	752
ACOP RECT CHGT/CGT 800 F400	852	852
ACOP RECT CHGT/CGT 900 F400	952	952
ACOP RECT CHGT/CGT 1000 F400	1057	1057
ACOP RECT CHGT/CGT 1250 F400	1277	1277

ОСЕВЫЕ ВЕНТИЛЯТОРЫ В ШУМОИЗОЛИРОВАННОМ КОРПУСЕ
CGT



Модели от 400 до 800



Модели от 900 до 1250

Осевые вентиляторы в корпусе серии CGT предназначены для использования в системах вентиляции с большим расходом воздуха.
Корпуса вентиляторов изготавливаются из оцинкованной листовой стали с теплозвукоизоляцией из негорючего (М0) стекловолокна толщиной 25 мм.
Вентиляторы комплектуются сборными крыльчатками, с регулируемым углом наклона лопаток. Лопатки отливаются из алюминия, под давлением, и крепятся в прессованной металлической ступице.
Рабочие температуры от -20°C до +40°C (низкотемпературное исполнение по запросу).

Электродвигатели
В зависимости от модели, вентиляторы комплектуются трехфазными односкоростными 4-х или 6-ти полюсными электродвигателями, а также двухскоростными 4/8-ми или 6/12-ти полюсными электродвигателями.
Класс защиты IP55, класс изоляции F.
Параметры электропитания:
3ф - 400 В - 50 Гц
Трехфазные односкоростные электродвигатели имеют возможность регулирования скорости при помощи преобразователя частоты.

Дополнительная информация
Стандартное направление движения воздуха (A): электродвигатель - крыльчатка.

По запросу
- Направление движения воздуха (B): крыльчатка - электродвигатель.
- Однофазные электродвигатели (до 2,2 кВт).
- Электродвигатель с терморезисторами (PTC) для подключения к внешнему устройству тепловой защиты.

Различное количество лопаток с регулируемым углом наклона



Крыльчатки с 3, 5, 6, 7 или 9 лопатками и регулируемый угол их наклона позволяют подобрать вентилятор максимально близко к заданной рабочей точке.

Возможно изготовление вентиляторов во взрывозащищенном исполнении:
- Повышенная безопасность:
  Ex II2G EExeIIT3
- Взрывонепроницаемая оболочка:
  Ex II2G EExdIIBT5
  Ex II2G EExdIICT4
- Для взрывоопасной пыли:
  Ex II3D tD 125°C
  Ex II3D tD 135°C

Мощность двигателя и ток у вентиляторов во взырвозащищенном исполнении могут отличаться от данных, приведенных для стандартной общепромышленной версии.

ОСЕВЫЕ ВЕНТИЛЯТОРЫ В ШУМОИЗОЛИРОВАННОМ КОРПУСЕ
CGT



Защита от коррозии
Корпуса вентиляторов изготавливаются из оцинкованной листовой стали, со съемными панелями, что обеспечивает доступ к электродвигателю.



Простота установки
Вентиляторы укомплектованы опорной рамой для монтажа (модели от 900 до 1250).



Динамически сбалансированная крыльчатка
Крыльчатка динамически сбалансирована в соответствии с требованиями ISO 1940.





Лопатки особой формы
Лопатки особой формы обеспечивают высокую эффективность вентилятора.

МАРКИРОВКА

C	H	G	T	/	6	-	1	0	0	0	-	6	/	8	/	A	-	1,5 кВт
1					2		3					4		5		6		7

1 - : Название модели
2 - : Количество полюсов
3 - : Диаметр
4 - : Количество лопаток
5 - : Угол наклона лопаток
6 - : Направление потока воздуха
7 - : Мощность электродвигателя

МОЩНОСТЬ ЭЛЕКТРОДВИГАТЕЛЕЙ (кВт) ДЛЯ CGT

1-НО СКОР.	**2-х пол.**	2850 об/мин.	-	-	-	-	1,1	1,5	2,2	3	-	-	-	-	-	-	-	-	-	-
	4-х пол.	1450 об/мин.	0,25	0,37	0,55	0,75	1,1	1,5	2,2	3	4	5,5	7,5	11	15	18,5	22	30	37	45
	6-ти пол.	950 об/мин.	-	0,37	0,55	0,75	1,1	1,5	2,2	3	4	5,5	7,5	11	15	18,5	22	-	-	-
	8-ми пол.	730 об/мин.	По запросу																	

2-Х СКОР.	**2/4-х пол.**	-	-	-	1,1/0,25	1,5/0,35	2,2/0,6	3/0,8	-	-	-	-	-	-	-	-	-	-	-	-
	4/8-ми пол.	0,37/0,09	0,55/0,13	0,75/0,12	1,1/0,26	1,7/0,35	2,3/0,5	3/0,65	4/0,75	-	6,8/1,4	8,4/2,05	10,5/2,2	15,5/2,7	-	22/4,4	33/8	42/10	50/11	
	6/12-ти пол.	-	0,4/0,08	0,75/0,12	1,1/0,18	1,5/0,25	2,2/0,37	3/0,55	4/0,65	5,5/1	7,5/1,3	-	11/1,8	15/2,5	18,5/3	25/4,5	-	-	-	

* Примечание: у 2-х скоростных моделей мощность электродвигателя может колебаться, в зависимости от поставщика электродвигателя.

ТЕХНИЧЕСКИЕ ХАРАКТЕРИСТИКИ
Односкоростные 2-х полюсные (2950 об/мин) электродвигатели

Модель	Мощн. двиг. (кВт)	Ток (А)		Вес (кг)
		230 В	400 В	
CGT/2-400-6/-1,1	1,1	4,1	2,3	46
CGT/2-400-6/-1,5	1,5	5,5	3,1	53
CGT/2-400-6/-2,2	2,2	8,0	4,6	55
CGT/2-450-6/-2,2	2,2	8,0	4,6	57
CGT/2-450-6/-3	3	10,3	5,9	61

Приведенные данные могут колебаться в зависимости от производителя электродвигателя.

ТЕХНИЧЕСКИЕ ХАРАКТЕРИСТИКИ
Односкоростные 4-х полюсные (1450 об/мин) электродвигатели

Модель	Мощн. двиг. (кВт)	Ток (А)	Вес (кг)
CGT/4-400-6/-0,25	0,25	0,8	42
CGT/4-450-6/-0,37	0,37	1,1	44
CGT/4-450-6/-0,55	0,55	1,3	47
CGT/4-500-6/-0,55	0,55	1,3	51
CGT/4-500-6/-0,75	0,75	1,6	52
CGT/4-500-6/-1,1	1,1	2,4	59
CGT/4-560-6/-0,55	0,55	1,3	56
CGT/4-560-6/-0,75	0,75	1,6	57
CGT/4-560-6/-1,1	1,1	2,4	64
CGT/4-560-6/-1,5	1,5	3,3	67
CGT/4-560-6/-2,2	2,2	4,6	69
CGT/4-630-6/-0,75	0,75	1,6	66
CGT/4-630-6/-1,1	1,1	2,4	73
CGT/4-630-6/-1,5	1,5	3,3	76
CGT/4-630-6/-2,2	2,2	4,6	78
CGT/4-630-6/-3	3	6,2	82
CGT/4-710-3/-0,75	0,75	1,6	93
CGT/4-710-3/-1,1	1,1	2,4	94
CGT/4-710-3/-1,5	1,5	3,3	97
CGT/4-710-3/-2,2	2,2	4,6	102
CGT/4-710-3/-3	3	6,2	105
CGT/4-710-6/-1,1	1,1	2,4	97
CGT/4-710-6/-1,5	1,5	3,3	100
CGT/4-710-6/-2,2	2,2	4,6	105
CGT/4-710-6/-3	3	6,2	108
CGT/4-710-6/-4	4	8,1	111
CGT/4-800-3/-1,1	1,1	2,4	101
CGT/4-800-3/-1,5	1,5	3,3	104
CGT/4-800-3/-2,2	2,2	4,6	109
CGT/4-800-3/-3	3	6,2	112
CGT/4-800-3/-4	4	8,1	115
CGT/4-800-3/-5,5	5,5	10,5	128
CGT/4-800-6/-1,5	1,5	3,3	107
CGT/4-800-6/-2,2	2,2	4,6	112
CGT/4-800-6/-3	3	6,2	115
CGT/4-800-6/-4	4	8,1	118
CGT/4-800-6/-5,5	5,5	10,5	131
CGT/4-800-6/-7,5	7,5	14,1	139

Модель	Мощн. двиг. (кВт)	Ток (А)	Вес (кг)
CGT/4-800-9/-4	4	8,1	122
CGT/4-800-9/-5,5	5,5	10,5	135
CGT/4-800-9/-7,5	7,5	14,1	143
CGT/4-900-3/-2,2	2,2	4,6	151
CGT/4-900-3/-3	3	6,2	154
CGT/4-900-3/-4	4	8,1	157
CGT/4-900-3/-5,5	5,5	10,5	170
CGT/4-900-3/-7,5	7,5	14,1	178
CGT/4-900-6/-4	4	8,1	162
CGT/4-900-6/-5,5	5,5	10,5	175
CGT/4-900-6/-7,5	7,5	14,1	183
CGT/4-900-6/-11	11	21,2	207
CGT/4-900-6/-15	15	28,7	222
CGT/4-900-9/-5,5	5,5	10,5	179
CGT/4-900-9/-7,5	7,5	14,1	187
CGT/4-900-9/-11	11	21,2	211
CGT/4-900-9/-15	15	28,7	226
CGT/4-1000-3/-3	3	6,2	152
CGT/4-1000-3/-4	4	8,1	155
CGT/4-1000-3/-5,5	5,5	10,5	168
CGT/4-1000-3/-7,5	7,5	14,1	176
CGT/4-1000-3/-11	11	21,2	200
CGT/4-1000-6/-4	4	8,1	160
CGT/4-1000-6/-5,5	5,5	10,5	173
CGT/4-1000-6/-7,5	7,5	14,1	181
CGT/4-1000-6/-11	11	21,2	205
CGT/4-1000-6/-15	15	28,7	220
CGT/4-1000-6/-18,5	18,5	35,1	267
CGT/4-1000-6/-22	22	40,5	282
CGT/4-1000-9/-5,5	5,5	10,5	178
CGT/4-1000-9/-7,5	7,5	14,1	186
CGT/4-1000-9/-11	11	21,2	210
CGT/4-1000-9/-15	15	28,7	225
CGT/4-1000-9/-18,5	18,5	35,1	272
CGT/4-1000-9/-22	22	40,5	287
CGT/4-1250-3/-7,5	7,5	14,1	332
CGT/4-1250-3/-11	11	21,2	356
CGT/4-1250-3/-15	15	28,7	371
CGT/4-1250-3/-18,5	18,5	35,1	418
CGT/4-1250-3/-22	22	40,5	433
CGT/4-1250-3/-30	30	56,2	476
CGT/4-1250-6/-15	15	28,7	377

Приведенные данные могут колебаться в зависимости от производителя электродвигателя.

ТЕХНИЧЕСКИЕ ХАРАКТЕРИСТИКИ
Односкоростные 4-х полюсные (1450 об/мин) электродвигатели

Модель	Мощн. двиг. (кВт)	Ток (А)	Вес (кг)
CGT/4-1250-6/-18,5	18,5	35,1	424
CGT/4-1250-6/-22	22	40,5	439
CGT/4-1250-6/-30	30	56,2	482
CGT/4-1250-6/-37	37	66,6	515
CGT/4-1250-6/-45	45	80,7	540
CGT/4-1250-9/-15	15	28,7	382
CGT/4-1250-9/-18,5	18,5	35,1	429

Модель	Мощн. двиг. (кВт)	Ток (А)	Вес (кг)
CGT/4-1250-9/-22	22	40,5	444
CGT/4-1250-9/-30	30	56,2	487
CGT/4-1250-9/-37	37	66,6	520
CGT/4-1250-9/-45	45	80,7	545

Приведенные данные могут колебаться в зависимости от производителя электродвигателя.

ТЕХНИЧЕСКИЕ ХАРАКТЕРИСТИКИ
Односкоростные 6-ти полюсные (950 об/мин) электродвигатели

Модель	Мощность двигателя (кВт)	Ток (А)	Вес (кг)
CGT/6-560-6/-0,37	0,37	1,1	53
CGT/6-560-6/-0,55	0,55	1,5	54
CGT/6-630-6/-0,37	0,37	1,1	62
CGT/6-630-6/-0,55	0,55	1,5	63
CGT/6-630-6/-0,75	0,75	2,0	66
CGT/6-630-6/-1,1	1,1	2,8	69
CGT/6-710-3/-0,55	0,55	1,5	93
CGT/6-710-3/-0,75	0,75	2,0	96
CGT/6-710-6/-0,55	0,55	1,5	97
CGT/6-710-6/-0,75	0,75	2,0	100
CGT/6-710-6/-1,1	1,1	2,8	103
CGT/6-800-3/-0,55	0,55	1,5	98
CGT/6-800-3/-0,75	0,75	2,0	101
CGT/6-800-3/-1,1	1,1	2,8	104
CGT/6-800-3/-1,5	1,5	3,7	111
CGT/6-800-6/-0,55	0,55	1,5	101
CGT/6-800-6/-0,75	0,75	2,0	104
CGT/6-800-6/-1,1	1,1	2,8	107
CGT/6-800-6/-1,5	1,5	3,7	114
CGT/6-800-6/-2,2	2,2	5,3	118
CGT/6-800-9/-1,1	1,1	2,8	111
CGT/6-800-9/-1,5	1,5	3,7	118
CGT/6-800-9/-2,2	2,2	5,3	122
CGT/6-800-9/-3	3	7,3	134
CGT/6-900-3/-1,5	1,5	3,7	153
CGT/6-900-3/-2,2	2,2	5,3	157
CGT/6-900-6/-1,5	1,5	3,7	158
CGT/6-900-6/-2,2	2,2	5,3	162
CGT/6-900-6/-3	3	7,3	174
CGT/6-900-6/-4	4	9,5	181
CGT/6-900-9/-1,5	1,5	3,7	162
CGT/6-900-9/-2,2	2,2	5,3	166
CGT/6-900-9/-3	3	7,3	178
CGT/6-900-9/-5,5	5,5	12,8	181

Модель	Мощность двигателя (кВт)	Ток (А)	Вес (кг)
CGT/6-1000-3/-1,5	1,5	3,7	151
CGT/6-1000-3/-2,2	2,2	5,3	155
CGT/6-1000-3/-3	3	7,3	167
CGT/6-1000-3/-4	4	9,5	174
CGT/6-1000-6/-1,5	1,5	3,7	156
CGT/6-1000-6/-2,2	2,2	5,3	160
CGT/6-1000-6/-3	3	7,3	172
CGT/6-1000-6/-4	4	9,5	179
CGT/6-1000-6/-5,5	5,5	12,8	187
CGT/6-1000-6/-7,5	7,5	15,0	210
CGT/6-1000-9/-2,2	2,2	5,3	165
CGT/6-1000-9/-3	3	7,3	177
CGT/6-1000-9/-4	4	9,5	184
CGT/6-1000-9/-5,5	5,5	12,8	192
CGT/6-1000-9/-7,5	7,5	15,0	215
CGT/6-1250-3/-2,2	2,2	5,3	308
CGT/6-1250-3/-3	3	7,3	323
CGT/6-1250-3/-4	4	9,5	330
CGT/6-1250-3/-5,5	5,5	12,8	338
CGT/6-1250-3/-7,5	7,5	15,0	361
CGT/6-1250-3/-11	11	22,0	393
CGT/6-1250-6/-4	4	9,5	336
CGT/6-1250-6/-5,5	5,5	12,8	344
CGT/6-1250-6/-7,5	7,5	15,0	367
CGT/6-1250-6/-11	11	22,0	399
CGT/6-1250-6/-15	15	27,9	439
CGT/6-1250-9/-5,5	5,5	12,8	349
CGT/6-1250-9/-7,5	7,5	15,0	372
CGT/6-1250-9/-11	11	22,0	404
CGT/6-1250-9/-15	15	27,9	444
CGT/6-1250-9/-18,5	18,5	35,7	487
CGT/6-1250-9/-22	22	42,3	497

Приведенные данные могут колебаться в зависимости от производителя электродвигателя.

ТЕХНИЧЕСКИЕ ХАРАКТЕРИСТИКИ
Двухскоростные 2/4-х полюсные (2950/1450 об/мин) электродвигатели

Модель	Мощность двигателя (кВт)		Ток (А)		Вес (кг)
	V.1	V.2	V.1	V.2	
CGT/2/4-400-6/-1,1/0,25	1,1	0,25	2,5	0,7	46
CGT/2/4-400-6/-1,5/0,35	1,5	0,35	3,8	0,9	53
CGT/2/4-400-6/-2,2/0,6	2,2	0,6	4,8	1,5	55
CGT/2/4-450-6/-2,2/0,6	2,2	0,6	4,8	1,5	57
CGT/2/4-450-6/-3/0,8	3	0,8	6,6	1,7	62

Приведенные данные могут колебаться в зависимости от производителя электродвигателя.

ТЕХНИЧЕСКИЕ ХАРАКТЕРИСТИКИ
Двухскоростные 4/8-ми полюсные (1450/730 об/мин) электродвигатели

Модель	Мощн. двигателя (кВт)		Ток (А)		Вес (кг)
	V.1	V.2	V.1	V.2	
CGT/4/8-400-6/- 0,25/0,06	0,25	0,06	0,8	0,4	42
CGT/4/8-450-6/- 0,37/0,09	0,37	0,09	1,1	1,2	44
CGT/4/8-450-6/-0,55/0,13	0,55	0,13	1,8	0,7	47
CGT/4/8-500-6/-0,55/0,13	0,55	0,13	1,8	0,7	51
CGT/4/8-500-6/-0,75/0,12	0,75	0,12	2,3	0,9	52
CGT/4/8-500-6/-1,1/0,26	1,1	0,26	2,8	1,2	59
CGT/4/8-560-6/-0,55/0,13	0,55	0,13	1,8	0,7	56
CGT/4/8-560-6/-0,75/0,12	0,75	0,12	2,3	0,9	57
CGT/4/8-560-6/-1,1/0,26	1,1	0,26	2,8	1,2	64
CGT/4/8-560-6/-1,7/0,35	1,7	0,35	4,0	1,6	67
CGT/4/8-560-6/-2,3/0,5	2,3	0,5	5,2	1,9	69
CGT/4/8-630-6/-0,75/0,12	0,75	0,12	2,3	0,9	66
CGT/4/8-630-6/-1,1/0,26	1,1	0,26	2,8	1,2	73
CGT/4/8-630-6/-1,7/0,35	1,7	0,35	4,0	1,6	76
CGT/4/8-630-6/-2,3/0,5	2,3	0,5	5,2	1,9	78
CGT/4/8-630-6/-3/0,65	3	0,65	6,8	2,5	82
CGT/4/8-710-3/-0,75/0,12	0,75	0,12	2,3	0,9	93
CGT/4/8-710-3/-1,1/0,26	1,1	0,26	2,8	1,2	94
CGT/4/8-710-3/-1,7/0,35	1,7	0,35	4,0	1,6	97
CGT/4/8-710-3/-2,3/0,5	2,3	0,5	5,2	1,9	103
CGT/4/8-710-3/-3/0,65	3	0,65	6,8	2,5	115
CGT/4/8-710-6/-1,1/0,26	1,1	0,26	2,8	1,2	98
CGT/4/8-710-6/-1,7/0,35	1,7	0,35	4,0	1,6	101
CGT/4/8-710-6/-2,3/0,5	2,3	0,5	5,2	1,9	105
CGT/4/8-710-6/-3/0,65	3	0,65	6,8	2,5	118
CGT/4/8-710-6/-4/0,75	4	0,75	8,7	3,5	133
CGT/4/8-800-3/-1,1/0,26	1,1	0,26	2,8	1,2	101
CGT/4/8-800-3/-1,7/0,35	1,7	0,35	4,0	1,6	104
CGT/4/8-800-3/-2,3/0,5	2,3	0,5	5,2	1,9	109
CGT/4/8-800-3/-3/0,65	3	0,65	6,8	2,5	114
CGT/4/8-800-3/-4/0,75	4	0,75	8,7	3,5	120
CGT/4/8-800-3/-6,8/1,4	6,8	1,4	13,7	5,1	136
CGT/4/8-800-6/-1,7/0,35	1,7	0,35	4,0	1,6	107
CGT/4/8-800-6/-2,3/0,5	2,3	0,5	5,2	1,9	112
CGT/4/8-800-6/-3/0,65	3	0,65	6,8	2,5	117
CGT/4/8-800-6/-4/0,75	4	0,75	8,7	3,5	123
CGT/4/8-800-6/-6,8/1,4	6,8	1,4	13,7	5,1	139
CGT/4/8-800-6/-8,4/2,05	8,4	2,05	16,6	6,2	150
CGT/4/8-800-9/-4/0,75	4	0,75	8,7	3,5	122
CGT/4/8-800-9/-6,8/1,4	6,8	1,4	13,7	5,1	154
CGT/4/8-800-9/-8,4/2,05	8,4	2,05	16,6	6,2	143
CGT/4/8-900-3/-2,3/0,5	2,3	0,5	5,2	1,9	151
CGT/4/8-900-3/-3/0,65	3	0,65	6,8	2,5	154
CGT/4/8-900-3/-4/0,75	4	0,75	8,7	3,5	157
CGT/4/8-900-3/-6,8/1,4	6,8	1,4	13,7	5,1	170
CGT/4/8-900-3/-8,4/2,05	8,4	2,05	16,6	6,2	178
CGT/4/8-900-6/-4/0,75	4	0,75	8,7	3,5	162
CGT/4/8-900-6/-6,8/1,4	6,8	1,4	13,7	5,1	175
CGT/4/8-900-6/-8,4/2,05	8,4	2,05	16,6	6,2	183
CGT/4/8-900-6/-10,5/2,2	10,5	2,2	21,0	7,4	207
CGT/4/8-900-6/-15,5/2,7	15,5	2,7	30,0	9,5	222
CGT/4/8-900-9/-6,8/1,4	6,8	1,4	13,7	5,1	179
CGT/4/8-900-9/-8,4/2,05	8,4	2,05	16,6	6,2	187
CGT/4/8-900-9/-10,5/2,2	10,5	2,2	21,0	7,4	211
CGT/4/8-900-9/-15,5/2,7	15,5	2,7	30,0	9,5	226
CGT/4/8-1000-3/-3/0,65	3	0,65	6,8	2,5	152
CGT/4/8-1000-3/-4/0,75	4	0,75	8,7	3,5	155
CGT/4/8-1000-3/-6,8/1,4	6,8	1,4	13,7	5,1	168
CGT/4/8-1000-3/-8,4/2,05	8,4	2,05	16,6	6,2	176
CGT/4/8-1000-3/-10,5/2,2	10,5	2,2	21,0	7,4	200
CGT/4/8-1000-6/-4/0,75	4	0,75	8,7	3,5	160
CGT/4/8-1000-6/-6,8/1,4	6,8	1,4	13,7	5,1	173
CGT/4/8-1000-6/-8,4/2,05	8,4	2,05	16,6	6,2	181
CGT/4/8-1000-6/-10,5/2,2	10,5	2,2	21,0	7,4	205
CGT/4/8-1000-6/-15,5/2,7	15,5	2,7	30,0	9,5	220
CGT/4/8-1000-6/-22/4,4	22	4,4	43,0	15,0	282
CGT/4/8-1000-9/-6,8/1,4	6,8	1,4	13,7	5,1	178
CGT/4/8-1000-9/-8,4/2,05	8,4	2,05	16,6	6,2	186
CGT/4/8-1000-9/-10,5/2,2	10,5	2,2	21,0	7,4	210
CGT/4/8-1000-9/-15,5/2,7	15,5	2,7	30,0	9,5	225
CGT/4/8-1000-9/-22/4,4	22	4,4	43,0	15,0	287
CGT/4/8-1250-3/-8,4/2,05	8,4	2,05	16,6	6,2	332
CGT/4/8-1250-3/-10,5/2,2	10,5	2,2	21,0	7,4	356
CGT/4/8-1250-3/-15,5/2,7	15,5	2,7	30,0	9,5	371
CGT/4/8-1250-3/-22/4,4	22	4,4	43,0	15,0	433

Приведенные данные могут колебаться в зависимости от производителя электродвигателя.

ТЕХНИЧЕСКИЕ ХАРАКТЕРИСТИКИ
Двухскоростные 4/8-ми полюсные (1450/730 об/мин) электродвигатели

Модель	Мощн. двигателя (кВт)		Ток (А)		Вес (кг)
	V.1	V.2	V.1	V.2	
CGT/4/8-1250-3/-33/8	33	8	61,0	21,0	476
CGT/4/8-1250-6/-15,5/2,7	15,5	2,7	30,0	9,5	377
CGT/4/8-1250-6/-22/4,4	22	4,4	43,0	15,0	439
CGT/4/8-1250-6/-33/8	33	8	61,0	21,0	482
CGT/4/8-1250-6/-42/10	42	10	85,0	27,0	515

Модель	Мощн. двигателя (кВт)		Ток (А)		Вес (кг)
	V.1	V.2	V.1	V.2	
CGT/4/8-1250-6/-50/11	50	11	91,0	28,0	540
CGT/4/8-1250-9/-15,5/2,7	15,5	2,7	30,0	9,5	382
CGT/4/8-1250-9/-22/4,4	22	4,4	43,0	15,0	444
CGT/4/8-1250-9/-33/8	33	8	61,0	21,0	487
CGT/4/8-1250-9/-42/10	42	10	85,0	27,0	520
CGT/4/8-1250-9/-50/11	50	11	91,0	28,0	545

Приведенные данные могут колебаться в зависимости от производителя электродвигателя.

ТЕХНИЧЕСКИЕ ХАРАКТЕРИСТИКИ
Двухскоростные 6/12-ти полюсные (950/475 об/мин) электродвигатели

Модель	Мощность двигателя (кВт)		Ток (А)		Вес (кг)
	V.1	V.2	V.1	V.2	
CGT/6/12-560-6/-0,4/0,08	0,4	0,08	1,2	0,7	53
CGT/6/12-560-6/-0,75/0,12	0,75	0,12	2,4	0,9	54
CGT/6/12-630-6/-0,4/0,08	0,4	0,08	1,2	0,7	62
CGT/6/12-630-6/-0,75/0,12	0,75	0,12	2,4	0,9	66
CGT/6/12-630-6/-1,1/0,18	1,1	0,18	3,2	1,2	69
CGT/6/12-710-3/-0,75/0,12	0,75	0,12	2,4	0,9	96
CGT/6/12-710-6/-0,75/0,12	0,75	0,12	2,4	0,9	100
CGT/6/12-710-6/-1,1/0,18	1,1	0,18	3,2	1,2	103
CGT/6/12-800-3/-0,75/0,12	0,75	0,12	2,4	0,9	101
CGT/6/12-800-3/-1,1/0,18	1,1	0,18	3,2	1,2	104
CGT/6/12-800-3/-1,5/0,25	1,5	0,25	4,0	1,5	111
CGT/6/12-800-6/-0,75/0,12	0,75	0,12	2,4	0,9	104
CGT/6/12-800-6/-1,1/0,18	1,1	0,18	3,2	1,2	107
CGT/6/12-800-6/-1,5/0,25	1,5	0,25	4,0	1,5	114
CGT/6/12-800-6/-2,2/0,37	2,2	0,37	5,6	2,1	118
CGT/6/12-800-9/-1,1/0,18	1,1	0,18	3,2	1,2	111
CGT/6/12-800-9/-1,5/0,25	1,5	0,25	4,0	1,5	118
CGT/6/12-800-9/-2,2/0,37	2,2	0,37	5,6	2,1	122
CGT/6/12-800-9/-3/0,55	3	0,55	8,0	3,8	134
CGT/6/12-900-3/-1,5/0,25	1,5	0,25	4,0	1,5	153
CGT/6/12-900-3/-2,2/0,37	2,2	0,37	5,6	2,1	157
CGT/6/12-900-6/-1,5/0,25	1,5	0,25	4,0	1,5	158
CGT/6/12-900-6/-2,2/0,37	2,2	0,37	5,6	2,1	162
CGT/6/12-900-6/-3/0,55	3	0,55	8,0	3,8	174
CGT/6/12-900-6/-4/0,65	4	0,65	10,4	3,1	181
CGT/6/12-900-9/-1,5/0,25	1,5	0,25	4,0	1,5	162
CGT/6/12-900-9/-2,2/0,37	2,2	0,37	5,6	2,1	166
CGT/6/12-900-9/-3/0,55	3	0,55	8,0	3,8	178
CGT/6/12-900-9/-5,5/1	5,5	1	14,1	5,4	181
CGT/6/12-1000-3/-1,5/0,25	1,5	0,25	4,0	1,5	151
CGT/6/12-1000-3/-2,2/0,37	2,2	0,37	5,6	2,1	155
CGT/6/12-1000-3/-3/0,55	3	0,55	8,0	3,8	167

Модель	Мощность двигателя (кВт)		Ток (А)		Вес (кг)
	V.1	V.2	V.1	V.2	
CGT/6/12-1000-3/-4/0,65	4	0,65	10,4	3,1	174
CGT/6/12-1000-6/-1,5/0,25	1,5	0,25	4,0	1,5	156
CGT/6/12-1000-6/-2,2/0,37	2,2	0,37	5,6	2,1	160
CGT/6/12-1000-6/-3/0,55	3	0,55	8,0	3,8	172
CGT/6/12-1000-6/-4/0,65	4	0,65	10,4	3,1	179
CGT/6/12-1000-6/-5,5/1	5,5	1	14,1	5,4	187
CGT/6/12-1000-6/-7,5/1,3	7,5	1,3	17,5	5,5	210
CGT/6/12-1000-9/-2,2/0,37	2,2	0,37	5,6	2,1	165
CGT/6/12-1000-9/-3/0,55	3	0,55	8,0	3,8	177
CGT/6/12-1000-9/-4/0,65	4	0,65	10,4	3,1	184
CGT/6/12-1000-9/-5,5/1	5,5	1	14,1	5,4	192
CGT/6/12-1000-9/-7,5/1,3	7,5	1,3	17,5	5,5	215
CGT/6/12-1250-3/-2,2/0,37	2,2	0,37	5,6	2,1	308
CGT/6/12-1250-3/-3/0,55	3	0,55	8,0	3,8	323
CGT/6/12-1250-3/-4/0,65	4	0,65	10,4	3,1	330
CGT/6/12-1250-3/-5,5/1	5,5	1	14,1	5,4	338
CGT/6/12-1250-3/-7,5/1,3	7,5	1,3	17,5	5,5	361
CGT/6/12-1250-3/-11/1,8	11	1,8	26,2	8,0	393
CGT/6/12-1250-6/-4/0,65	4	0,65	10,4	3,1	336
CGT/6/12-1250-6/-5,5/1	5,5	1	14,1	5,4	344
CGT/6/12-1250-6/-7,5/1,3	7,5	1,3	17,5	5,5	367
CGT/6/12-1250-6/-11/1,8	11	1,8	26,2	8,0	399
CGT/6/12-1250-6/-15/2,5	15	2,5	33,4	10,4	439
CGT/6/12-1250-9/-5,5/1	5,5	1	14,1	5,4	349
CGT/6/12-1250-9/-7,5/1,3	7,5	1,3	17,5	5,5	372
CGT/6/12-1250-9/-11/1,8	11	1,8	26,2	8,0	404
CGT/6/12-1250-9/-15/2,5	15	2,5	33,4	10,4	444
CGT/6/12-1250-9/-18,5/3	18,5	3	38,2	11,5	487
CGT/6/12-1250-9/-25/4,5	25	4,5	52,2	16,6	497

Приведенные данные могут колебаться в зависимости от производителя электродвигателя.

РАЗМЕРЫ (мм)

Модели от 400 до 800

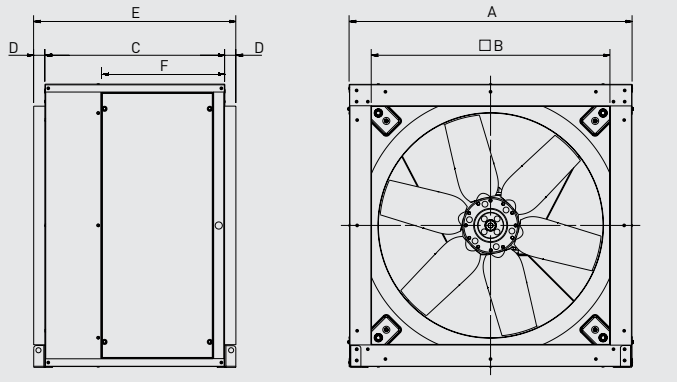

Модель	□A	□B	C	D	E	F
400	509	423	440	40	520	304
450	567,6	473	483	40	563	317
500	638	523	525	40	605	331
560	718,6	583	570	40	650	370
630	808	653	570	40	650	370
710	907,6	750	640	40	720	438
800	1007,6	850	640	40	720	438

Модели от 900 до 1250

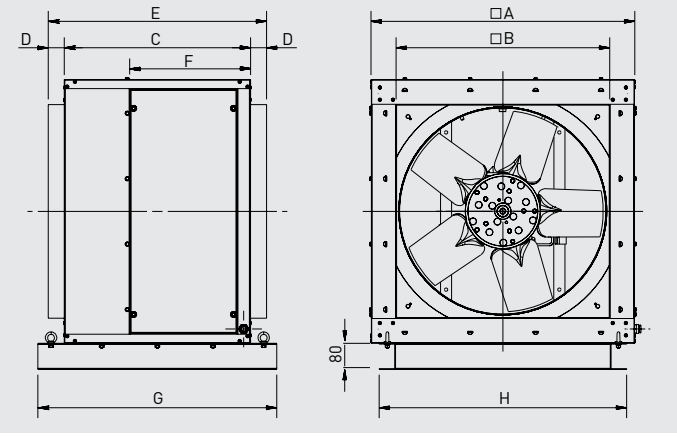

Модель	□A	□B	C	D	E	F	G	H
900	1126,5	950	700	50	800	503	860	1076,5
1000	1256,5	1055	700	50	800	503	860	1206,5
1250	1476,5	1275	900	50	1000	310	1060	1426,5

Дополнительные принадлежности



PER-CR CGT
Металлические инерционные жалюзи для вентиляторов CGT и CHGT.

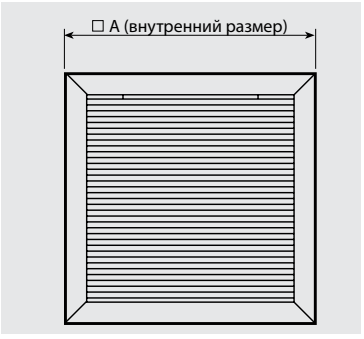

Размеры (мм).

Модель	A
400	428
450	478
500	528
560	585
630	655
710	752
800	852
900	952
1000	1057
1250	1277

ДОПОЛНИТЕЛЬНЫЕ ПРИНАДЛЕЖНОСТИ



CVD CGT/CHGT
Защитные решетки. Для установки на стороне входа или выхода воздуха.

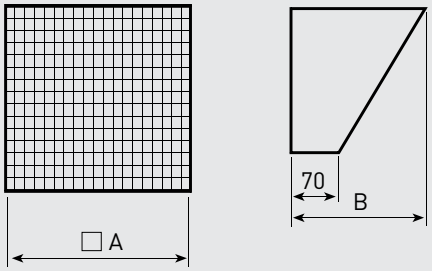

Модель вентилятора	На входе или на выходе воздуха		
	Модель защитной решетки	□A	B
CGT-400	CVD/400 CGT/CHGT	424	313,5
CGT-450	CVD/450 CGT/CHGT	474	341,5
CGT-500	CVD/500 CGT/CHGT	524	369,5
CGT-560	CVD/560 CGT/CHGT	584	403,5
CGT-630	CVD/630 CGT/CHGT	654	422,5
CGT-710	CVD/710 CGT/CHGT	751	503,8
CGT-800	CVD/800 CGT/CHGT	851,5	560,2
CGT-900	CVD/900 CGT/CHGT	951,5	616,2
CGT-1000	CVD/1000 CGT/CHGT	1056,5	675
CGT-1250	CVD/1250 CGT/CHGT	1276,5	798,3

Размеры (мм).

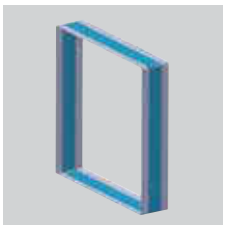

ACOP RECT CHGT/ CGT F400
Гибкие вставки.

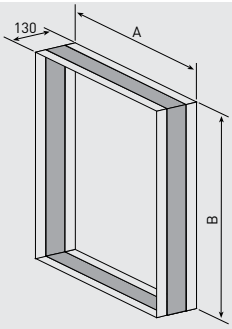

Размеры (мм).

Модель	A	B
ACOP RECT CHGT/CGT 400 F400	424	424
ACOP RECT CHGT/CGT 450 F400	474	474
ACOP RECT CHGT/CGT 500 F400	524	524
ACOP RECT CHGT/CGT 560 F400	584	584
ACOP RECT CHGT/CGT 630 F400	654	654
ACOP RECT CHGT/CGT 710 F400	751	751
ACOP RECT CHGT/CGT 800 F400	851	851
ACOP RECT CHGT/CGT 900 F400	951	951
ACOP RECT CHGT/CGT 1000 F400	1056	1056
ACOP RECT CHGT/CGT 1250 F400	1276	1276

ОСЕВЫЕ ВЕНТИЛЯТОРЫ В ЦИЛИНДРИЧЕСКОМ КОРПУСЕ
TRB / TREB



TRB



TREB

Вентиляторы в цилиндрическом корпусе серии TRB/TREB изготавливаются из листовой стали окрашенной черной полиэфирной краской. Вентиляторы комплектуются электродвигателями с внешним ротором и крыльчатками с серповидными лопатками.

Электродвигатели
В зависимости от модели, вентиляторы комплектуются однофазными 2 или 4 полюсными электродвигателями.
Класс защиты IP44, класс изоляции F, с шариковыми подшипниками и встроенной термозащитой.
Вентиляторы оснащены конденсатором, расположенным в клеммной коробке.
Параметры электропитания:
1ф - 230 В - 50 Гц
Вентиляторы имеют возможность регулирования скорости при помощи напряжения.

Дополнительная информация
Направление движения воздуха:
Модели TREB: (A) электродвигатель - крыльчатка.
Модели TRB: (B) крыльчатка - электродвигатель.

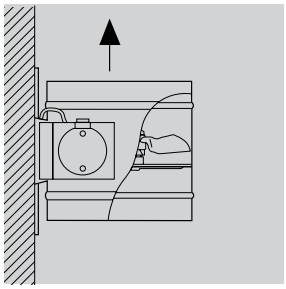

Модель TRB
Оснащена монтажным кронштейном и внешней клеммной коробкой.

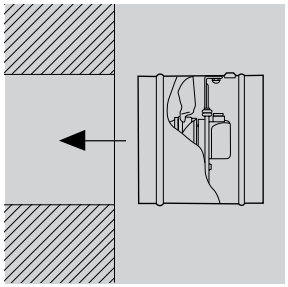

Модель TREB
Предназначена для установки внутри стены. Клеммная коробка расположена на электродвигателе.



Огнеупорная клеммная коробка
Огнеупорная клеммная коробка (V0) располагается снаружи корпуса вентилятора TRB. Внутри расположен конденсатор.



Высокоэффективные “серповидные” крыльчатки
Специальная “серповидная” конструкция крыльчатки вентилятора обеспечивает высокие рабочие характеристики при небольшом энергопотреблении.

ОСЕВЫЕ ВЕНТИЛЯТОРЫ В ЦИЛИНДРИЧЕСКОМ КОРПУСЕ
TRB / TREB

ТЕХНИЧЕСКИЕ ХАРАКТЕРИСТИКИ

Модель	Частота вращения (об/мин)	Макс. потребляемая мощность (кВт)	Ток (А)	Максимальный расход воздуха ($м^3$/ч)	Уровень звукового давления* (дБ(А))	Вес (кг)
Однофазные модели (1ф - 230 В - 50 Гц)						
TRB/2-200	2775	60	0,34	845	54	4,6
TRB/4-200	1475	35	0,19	450	40	4,5
TRB/2-250	2685	125	0,55	1810	59	5,6
TRB/4-250	1450	40	0,21	950	43	5,1
TRB/4-300	1380	78	0,33	1690	52	6,2
TRB/4-350	1400	125	0,55	3070	52	7,3
Трехфазные модели (3ф - 400 В - 50 Гц)						
TREB/2-200	2775	60	0,34	845	60	3,7
TREB/4-200	1475	35	0,19	450	42	3,6
TREB/2-250	2685	125	0,55	1810	65	4,7
TREB/4-250	1450	40	0,21	950	47	4,2
TREB/4-300	1380	78	0,33	1690	61	5,4
TREB/4-350	1400	125	0,55	3070	58	7,2

* Уровень звукового давления измерен на расстоянии 1,5 м от вентилятора.

РАЗМЕРЫ (мм)

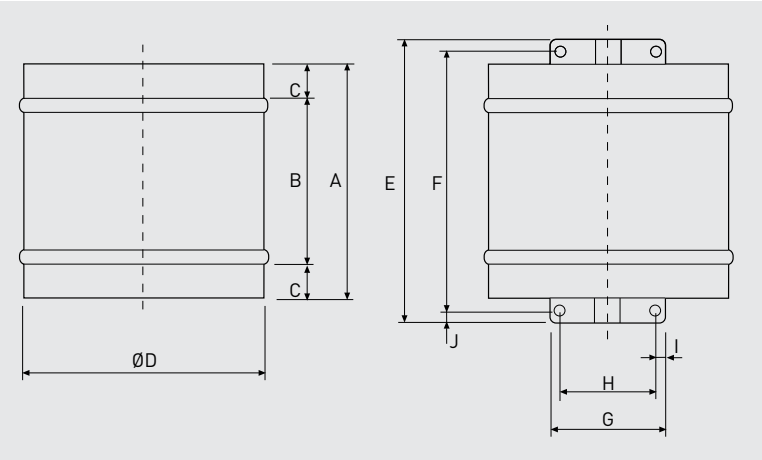

Модель	A	B	C	Ø D	E	F	G	H	I	J
TRB-200	250	174	38	206	300	269	114	94	10	15,5
TRB-250	250	174	38	260,4	300	269	114	94	10	15,5
TRB-300	250	174	38	308,5	300	269	114	94	10	15,5
TRB-350	250	174	38	362,4	300	269	114	94	10	15,5
TREB-200	250	174	38	206	–	–	–	–	–	–
TREB-250	250	174	38	260,4	–	–	–	–	–	–
TREB-300	250	174	38	308,4	–	–	–	–	–	–
TREB-350	250	174	38	362,4	–	–	–	–	–	–

РАБОЧИЕ ХАРАКТЕРИСТИКИ

– q_v: расход воздуха в м³/ч и м³/с.
– p_{sf}: статическое давление в Па и мм вод. ст.
– Данные приведены: в соответствии со стандартами ISO 5801 и AMCA 210-99.
при температуре сухого воздуха 20°C и атмосферном давлении 760 мм рт. ст.

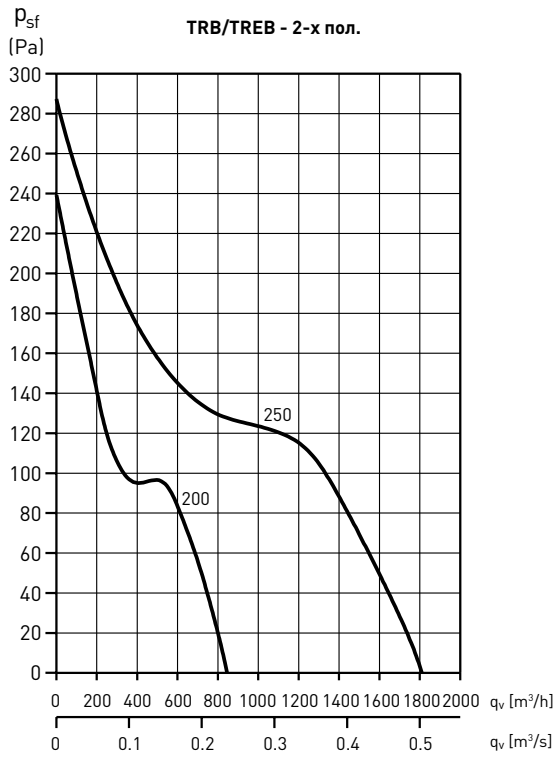

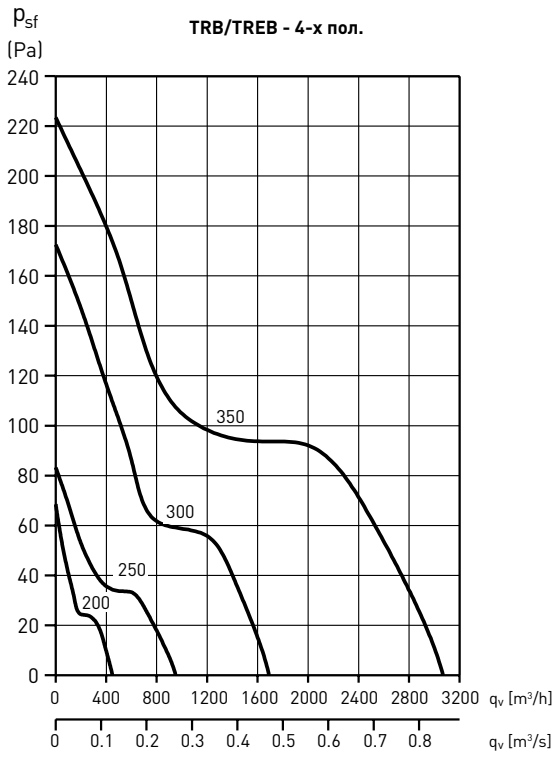

ЭЛЕКТРИЧЕСКИЕ ПРИНАДЛЕЖНОСТИ



REB
Электронные регуляторы скорости.



RMB
Трансформаторные регуляторы скорости.

ОСЕВЫЕ ВЕНТИЛЯТОРЫ ДЛЯ СУШИЛЬНЫХ КАМЕР
TCDT



120°C

Продолжительная работа

Осевые вентиляторы серии TCDT разработаны специально для сушильных камер.
В стандартной комплектации, вентиляторы оснащаются реверсивными алюминиевыми крыльчатками. Корпус вентилятора, опора и вал электродвигателя изготовлены из нержавеющей стали.
Вентиляторы комплектуются трехфазными 4-х полюсными электродвигателями, предназначенными для работы при температуре до +85°C и 100% относительной влажности.

Электродвигатели
Класс защиты IP55, класс изоляции H.
Параметры электропитания:
3ф - 400 В - 50 Гц

Дополнительная информация
Модель TCDT/4-900 может быть укомплектована электродвигателями мощностью 4, 5,5 или 7,5 кВт.

По запросу
- Специальные электродвигатели с рабочей температурой до +135°C или +150°C.
- Нереверсивная алюминиевая крыльчатка.
- Реверсивная или нереверсивная крыльчатка с пластмассовыми лопатками и алюминиевой ступицей.
- Электродвигатель с терморезисторами (PTC), для подключения к внешнему устройству защиты (поставляется отдельно).
- Высокоэффективный электродвигатель (EFF1).

Возможно изготовление вентиляторов во взрывозащищенном исполнении:
- Повышенная безопасность:
  Ex II2G EExeIIT3
- Взрывонепроницаемая оболочка:
  Ex II2G EExdIIBT5
  Ex II2G EExdIICT4
- Для взрывоопасной пыли:
  Ex II3D tD 125°C
  Ex II3D tD 135°C

Мощность двигателя и ток у вентиляторов во взырвозащищенном исполнении могут отличаться от данных, приведенных для стандартной общепромышленной версии.

ТЕХНИЧЕСКИЕ ХАРАКТЕРИСТИКИ

Модель	Частота вращения (об/мин)	Мощность двигателя (кВт)	Ток (А)	Максимальный расход воздуха (м³/ч)		Вес (кг)
				Нереверсивная крыльчатка	Реверсивная крыльчатка	
TCDT/4-560 1,1кВт	1430	1,1	2,5	11200	9200	30
TCDT/4-560 1,5кВт	1430	1,5	3,4	12800	10500	32
TCDT/4-630 1,1кВт	1430	1,1	2,5	13600	12700	34
TCDT/4-630 1,5кВт	1430	1,5	3,4	16200	14700	35
TCDT/4-630 2,2кВт	1440	2,2	4,8	18400	16400	39
TCDT/4-630 3кВт	1440	3	6,5	20000	17300	42
TCDT/4-710 1,1кВт	1430	1,1	2,5	17000	14500	35
TCDT/4-710 1,5кВт	1430	1,5	3,4	19900	17700	37
TCDT/4-710 2,2кВт	1440	2,2	4,8	22000	20500	41
TCDT/4-710 3кВт	1440	3	6,5	25500	22900	44
TCDT/4-800 2,2кВт	1440	2,2	4,8	28900	23800	47
TCDT/4-800 3кВт	1440	3	6,5	33800	28700	50
TCDT/4-800 4кВт	1440	4	8,3	36500	30700	56
TCDT/4-900 3кВт	1440	3	6,5	33000	31000	52

АКУСТИЧЕСКИЕ ХАРАКТЕРИСТИКИ

Уровень звуковой мощности дБ(А) в соответствии стандартным октавам средних частот (Гц).
Для получения значений уровня звуковой мощности необходимо из значений уровня звукового давления, полученным из графиков рабочих характеристик, вычесть поправочные коэффициенты, приведенные в следующей таблице:

Модель 4-560	63	125	250	500	1000	2000	4000	8000
Нереверсивная крыльчатка 560								
Низкое давление	-15	4	5	9	11	7	-1	-9
Среднее давление	-15	5	6	9	11	6	-1	-9
Высокое давление	-13	5	8	9	11	6	-1	-8
Реверсивная крыльчатка 560								
Низкое давление	-10	4	5	9	11	7	-1	-9
Среднее давление	-10	5	6	9	11	6	-1	-9
Высокое давление	-8	5	8	9	11	6	-1	-8

Модель 4-630	63	125	250	500	1000	2000	4000	8000
Нереверсивная крыльчатка 630								
Низкое давление	-19	4	7	10	13	9	1	-6
Среднее давление	-18	3	7	10	13	8	1	-6
Высокое давление	-15	4	9	10	12	8	1	-6
Реверсивная крыльчатка 630								
Низкое давление	-14	0	5	10	13	9	1	-7
Среднее давление	-12	4	7	10	12	7	0	-7
Высокое давление	-6	6	7	11	12	7	1	-6

Модель 4-710	63	125	250	500	1000	2000	4000	8000
Нереверсивная крыльчатка 710								
Низкое давление	-22	6	8	10	14	10	2	-5
Среднее давление	-19	4	9	11	13	9	2	-5
Высокое давление	-14	3	11	12	12	8	2	-5
Реверсивная крыльчатка 710								
Низкое давление	-16	0	6	11	14	10	3	-5
Среднее давление	-13	3	9	12	14	9	2	-5
Высокое давление	-10	7	9	12	13	9	2	-5

Модель 4-800	63	125	250	500	1000	2000	4000	8000
Нереверсивная крыльчатка 800								
Низкое давление	-25	4	8	11	15	11	3	-5
Среднее давление	-20	4	10	13	15	10	3	-4
Высокое давление	-15	2	13	13	14	9	2	-4
Реверсивная крыльчатка 800								
Низкое давление	-16	0	8	12	15	12	4	-4
Среднее давление	-15	1	10	12	14	10	3	-5
Высокое давление	-10	7	10	12	14	10	3	-4

Модель 4-900	63	125	250	500	1000	2000	4000	8000
Нереверсивная крыльчатка 900								
Низкое давление	-22	7	11	12	15	12	4	-3
Среднее давление	-21	6	9	12	16	13	5	-2
Высокое давление	-18	-6	13	13	15	12	4	-2
Реверсивная крыльчатка 900								
Низкое давление	-12	1	9	13	16	13	6	-1
Среднее давление	-13	1	9	13	16	13	6	-1
Высокое давление	-14	0	9	13	16	13	5	-1

РАЗМЕРЫ (мм)

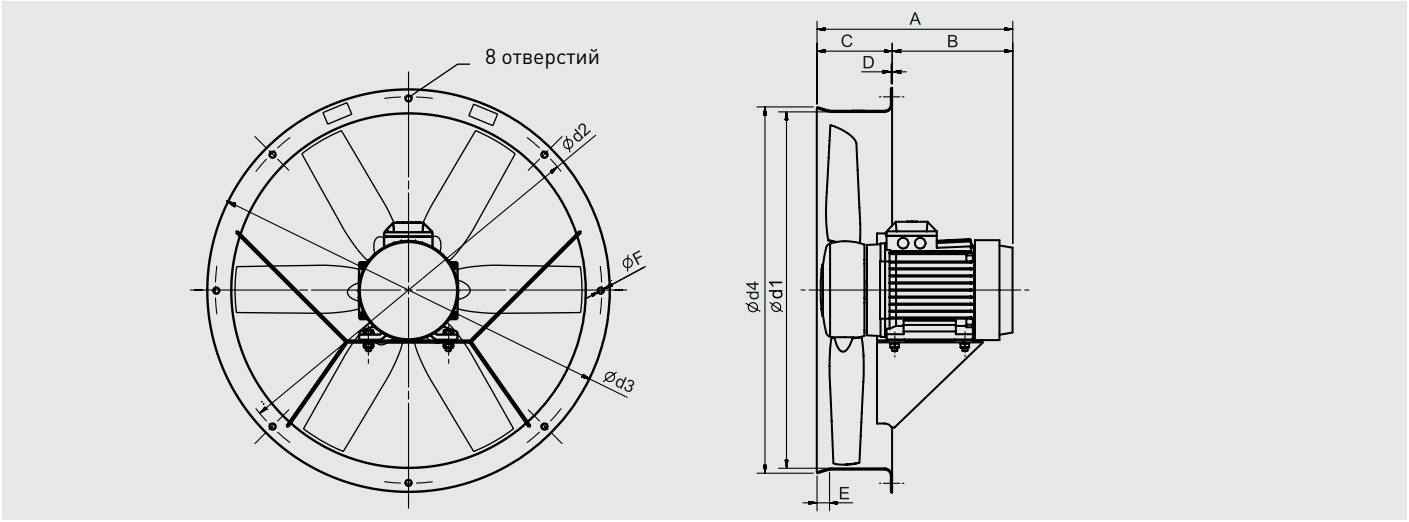

Модель	A	B	C	D	E	F	d1	d2	d3	d4	N
TCDT/4-560 1,1KBT	296	146	150	2,5	25	12	620	655	575	560	8
TCDT/4-560 1,5KBT	296	146	150	2,5	25	12	620	655	575	560	8
TCDT/4-630 1,1KBT	296	146	150	2,5	25	12	690	725	650	630	8
TCDT/4-630 1,5KBT	296	146	150	2,5	25	12	690	725	650	630	8
TCDT/4-630 2,2KBT	342	192	150	2,5	25	12	690	725	650	630	8
TCDT/4-630 3KBT	342	192	150	2,5	25	12	690	725	650	630	8
TCDT/4-710 1,1KBT	296	146	150	2,5	25	12	770	806	730	710	8
TCDT/4-710 1,5KBT	296	146	150	2,5	25	12	770	806	730	710	8
TCDT/4-710 2,2KBT	342	192	150	2,5	25	12	770	806	730	710	8
TCDT/4-710 3KBT	342	192	150	2,5	25	12	770	806	730	710	8
TCDT/4-800 2,2KBT	342	192	150	2,5	25	12	860	896	820	800	8
TCDT/4-800 3KBT	342	192	150	2,5	25	12	860	896	820	800	8
TCDT/4-800 4KBT	360	210	150	2,5	25	12	860	896	820	800	8
TCDT/4-900 3KBT	342	192	150	3	25	15	970	1006	921	900	12
TCDT/4-900 4KBT	360	210	150	3	25	15	970	1006	921	900	12

РАБОЧИЕ ХАРАКТЕРИСТИКИ

– qv: Расход воздуха в м³/ч.
– psf: Статическое давление в Па и мм вод. ст..
– Уровень звукового давления (дБ(A)) измерен на расстоянии равном трем диаметрам крыльчатки вентилятора.

TCDT/4-560 - Нереверсивная крыльчатка

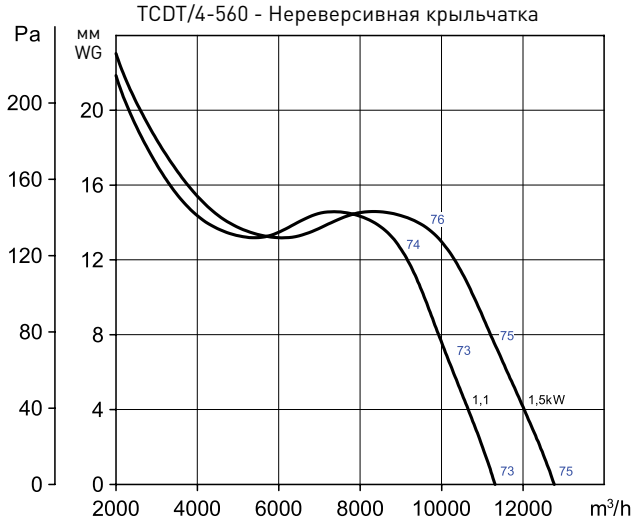

TCDT/4-560 - Реверсивная крыльчатка

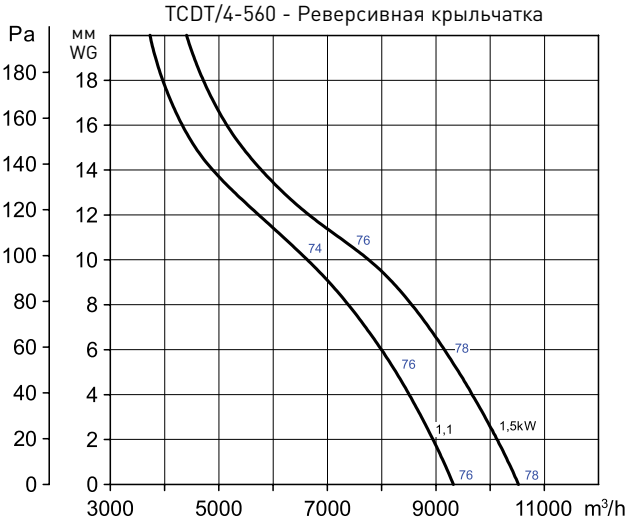

TCDT/4-630 - Нереверсивная крыльчатка

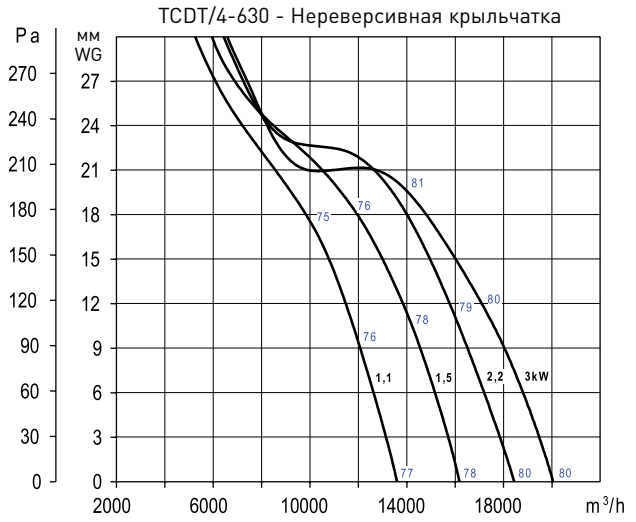

TCDT/4-630 - Реверсивная крыльчатка

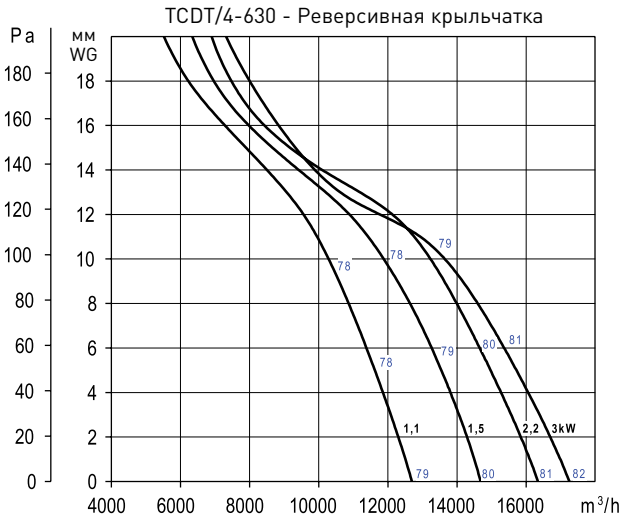

TCDT/4-710 - Нереверсивная крыльчатка

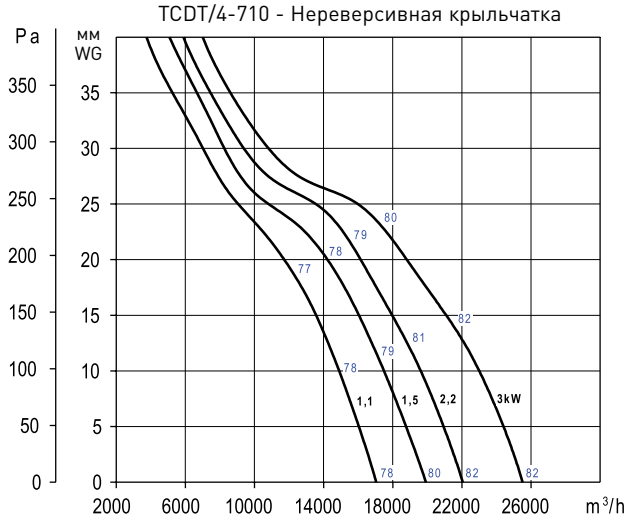

TCDT/4-710 - Реверсивная крыльчатка

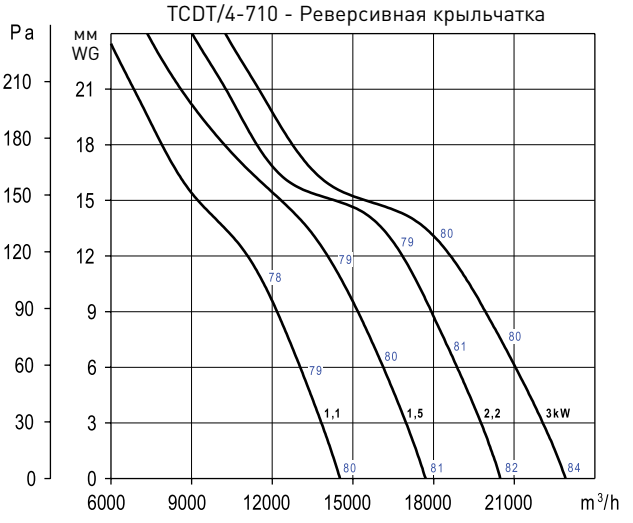

РАБОЧИЕ ХАРАКТЕРИСТИКИ

– qv: Расход воздуха в м³/ч.
– psf: Статическое давление в Па и мм вод. ст..
– Уровень звукового давления (дБ(A)) измерен на расстоянии равном трем диаметрам крыльчатки вентилятора.

TCDT/4-800 - Нереверсивная крыльчатка

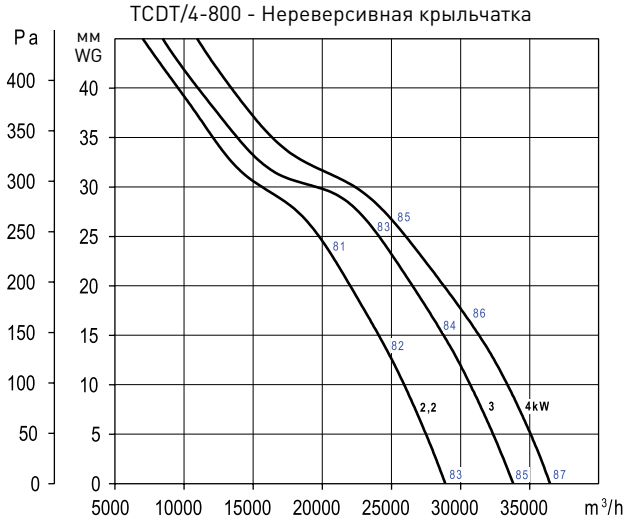

TCDT/4-800 - Нереверсивная крыльчатка

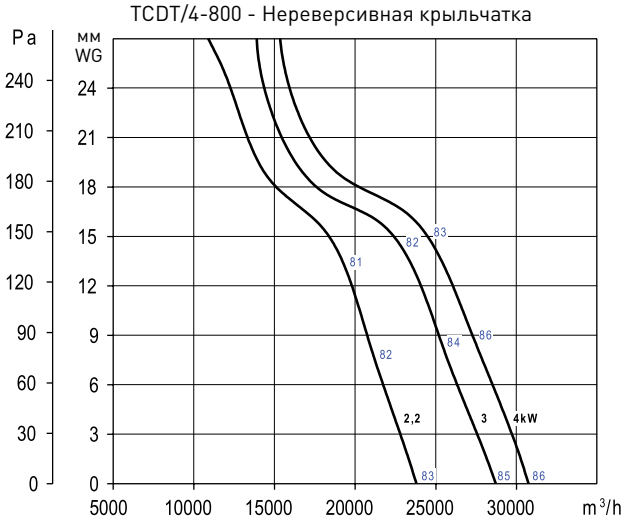

TCDT/4-900 - Нереверсивная крыльчатка



TCDT/4-900 - Нереверсивная крыльчатка

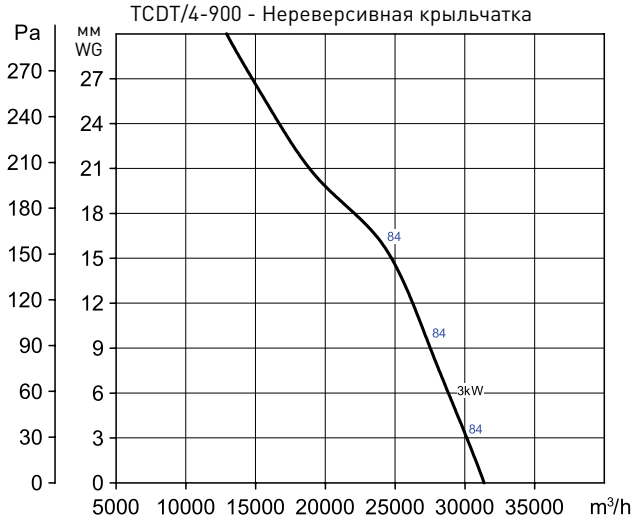

ОСЕВЫЕ ВЕНТИЛЯТОРЫ С РЕМЕННЫМ ПРИВОДОМ
TTT-N



Модели от 450 до 800 (версия N)



Модели 900 и 1000 (версия NI)

120°C

Продолжительная работа

Осевые вентиляторы в цилиндрическом корпусе серии TTT-N предназначены для продолжительной работы при температуре перемещаемого воздуха до +120°C. Электродвигатель находится вне потока перемещаемого воздуха и связан с крыльчаткой при помощи ременной передачи.
Корпуса вентиляторов изготовлены из высококачественной листовой стали и защищены от коррозии катафоретическим покрытием и полиэфирной краской.
Вентиляторы оборудованы поликлиновой ременной передачей, которая находится в защитном металлическом кожухе.
Крыльчатки вентиляторов изготовлены из литого алюминия и окрашены эпоксидно-полиэфирной краской.

Электродвигатели
Класс защиты IP55, класс изоляции F, с шариковыми подшипниками, не требующими обслуживания.
Параметры электропитания:
3ф - 400 В - 50 Гц.

Дополнительная информация
Направление движение воздуха «А»: электродвигатель - крыльчатка.
Вентиляторы версии NI укомплектованы сервисным выключателем.

По запросу
Однофазные электродвигатели (до 1,5 кВт).

Возможно изготовление вентиляторов во взрывозащищенном исполнении:
- Повышенная безопасность:
  - Ex II2G EExeIIT3
- Взрывонепроницаемая оболочка:
  - Ex II2G EExdIIBT5
  - Ex II2G EExdIICT4
- Для взрывоопасной пыли:
  - Ex II3D tD 125°C
  - Ex II3D tD 135°C

Мощность двигателя и ток у вентиляторов во взырвозащищенном исполнении могут отличаться от данных, приведенных для стандартной общепромышленной версии.



Простота обслуживания
Специальная конструкция корпуса вентилятора обеспечивает удобный доступ для обслуживания.



Динамически сбалансированная крыльчатка
Крыльчатка динамически сбалансирована в соответствии с требованиями ISO 1940. Антифрикционная краска препятствует отложению пыли.



Сервисный выключатель
Вентиляторы версии NI укомплектованы сервисным выключателем.

ОСЕВЫЕ ВЕНТИЛЯТОРЫ С РЕМЕННЫМ ПРИВОДОМ
TTT-N

ТЕХНИЧЕСКИЕ ХАРАКТЕРИСТИКИ

Модель	Частота вращения (об/мин)	Номинальный диаметр (мм)	Максимальная потребляемая мощность (кВт)	Ток (A)	Макс. расход воздуха (м³/ч)	Уровень звукового давления* (дБ(A))	Вес (кг)
TTT/4-450/L N	1440	450	0,37	1,2	5300	68	22
TTT/4-450/H N	1415	450	0,55	1,7	7400	72	25
TTT/4-500/L N	1400	500	0,55	1,8	9100	73	37
TTT/4-500/H N	1390	500	0,75	2,1	10500	75	38
TTT/4-560/L N	1400	560	0,75	2,2	11500	73	32
TTT/4-560/H N	1420	560	1,1	2,8	13100	75	35
TTT/4-630/L N	1440	630	1,1	2,8	13900	75	47
TTT/4-630/H N	1420	630	1,5	3,8	17200	76	50
TTT/4-710/L N	1460	710	1,5	3,3	16600	78	57
TTT/4-710/G N	1460	710	2,2	4,6	20800	78	60
TTT/4-710/H N	1435	710	3	6,0	24200	79	64
TTT/4-800/L N	1440	800	2,2	5,3	25300	80	76
TTT/4-800/G N	1450	800	3	6,6	28400	79	79
TTT/4-800/H N	1450	800	4	8,6	33300	82	82
TTT/4-900/L N	1460	900	5,5	11,8	39500	83	175
TTT/4-900/H N	1470	900	7,5	15,2	44000	84	175
TTT/4-1000/L N	1470	1000	7,5	15,4	49500	88	208
TTT/4-1000/H N	1450	1000	11	21,6	59000	85	232

*Уровень звукового давления измерен на расстоянии равном трем диаметрам крыльчатки, но не менее 1,5 м от вентилятора, в свободном пространстве, в средней точке рабочей кривой.

РАЗМЕРЫ (мм)

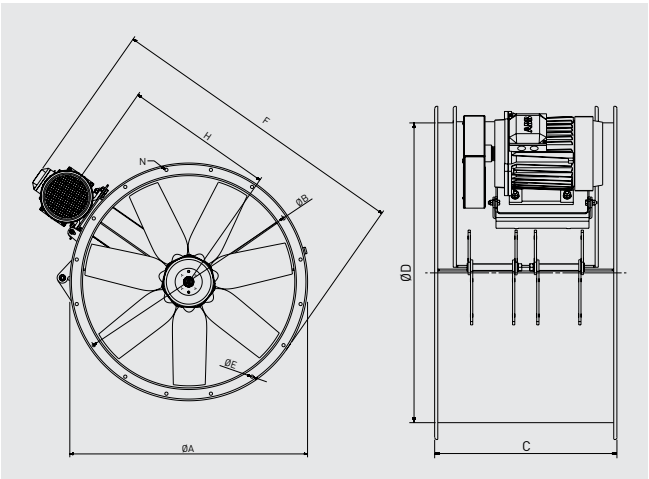

Модель	ØA	Ø B	C	Ø D	Ø E	F	H	Кол-во отверст. N
TTT/4-450N	537	500	442	450	12	733	359	8
TTT/4-500N	595	560	450	500	12	790	383	12
TTT/4-560N	655	620	450	560	12	860	422	12
TTT/4-630N	725	690	450	630	12	943	459	12
TTT/4-710N	806	770	490	710	12	1046	507	16
TTT/4-800N	896	860	490	800	12	1145	560	16
TTT/4-900N	1005	970	600	900	15	1330	643	16
TTT/4-1000N	1105	1070	722	1000	15	1505	723	16

ДОПОЛНИТЕЛЬНЫЕ ПРИНАДЛЕЖНОСТИ



Модель	Защитная решетка (на входе и на выходе)	Фланцы	Гибкие вставки	Монтажные опоры	Обратный клапан*
TTT-450N	DEF-450 T	ARO BRIDA COMPACT-450	ACOPEL F400-450/160 N	PIE-450	CLAR-450
TTT-500N	DEF-500 T	ARO BRIDA COMPACT-500	ACOPEL F400-500/160 N	PIE-500	CLAR-500
TTT-560N	DEF-560 T	ARO BRIDA COMPACT-560	ACOPEL F400-560/160 N	PIE-560	CLAR-560
TTT-630N	DEF-630 T	ARO BRIDA COMPACT-630	ACOPEL F400-630/160 N	PIE-630	CLAR-630
TTT-710N	DEF-710 T ASPIRACION	ARO BRIDA COMPACT-710	ACOPEL F400-710/180 N	PIE-700/710	CLAR-710
TTT-800N	DEF-800 T ASPIRACION	ARO BRIDA COMPACT-800	ACOPEL F400-800/180 N	PIE-800	CLAR-800
TTT/4-900N	DEF.ASP.TGT/THGT-900	ARO BRIDA TGT/THGT-900 N	ACOPEL F400-900/180 N	PIE SOP.TGT/THGT-900	CLAR-900
TTT/4-1000N	DEF.ASP.TGT/THGT-1000	ARO BRIDA TGT/THGT-1000 N	ACOPEL F400-1000/180 N	PIE SOP.TGT/THGT-1000	CLAR-1000

* Для установки только в горизонтальном положении.

РАБОЧИЕ ХАРАКТЕРИСТИКИ

– q_v: расход воздуха в м³/ч и м³/с.
– p_{sf}: статическое давление в Па.
- LwA: уровень звуковой мощности со стороны входа воздуха в дБ(A).
– Данные приведены: в соответствии со стандартами: ISO 5801 и AMCA 210-99.
при температуре сухого воздуха 20°C и атмосферном давлении 760 мм рт. ст.

TTT/4-450N

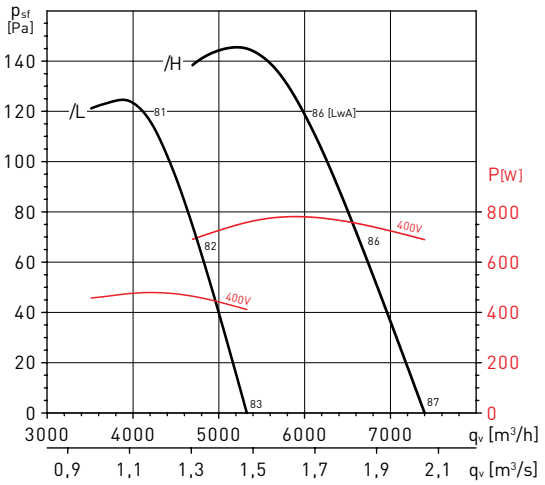

TTT/4-500N

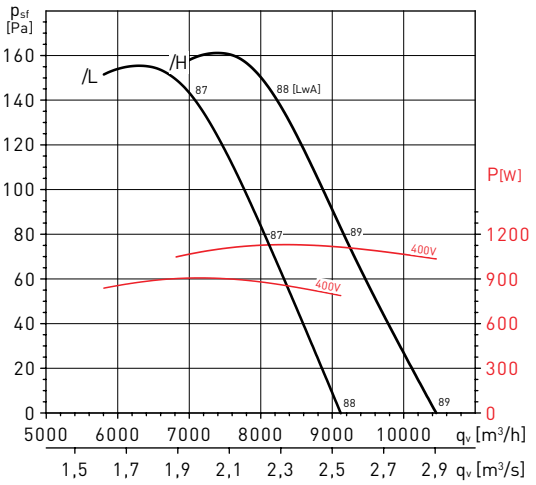

TTT/4-560N

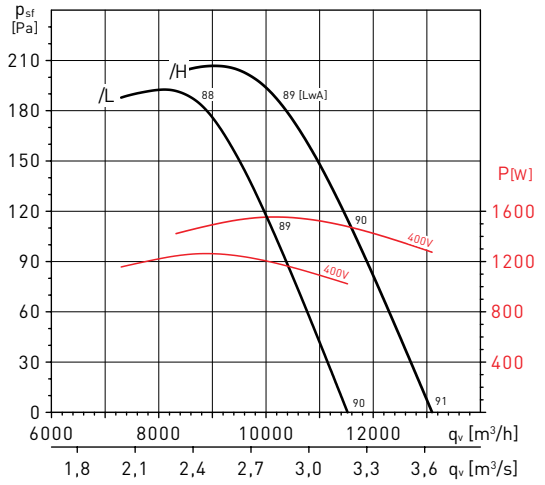

TTT/4-630N

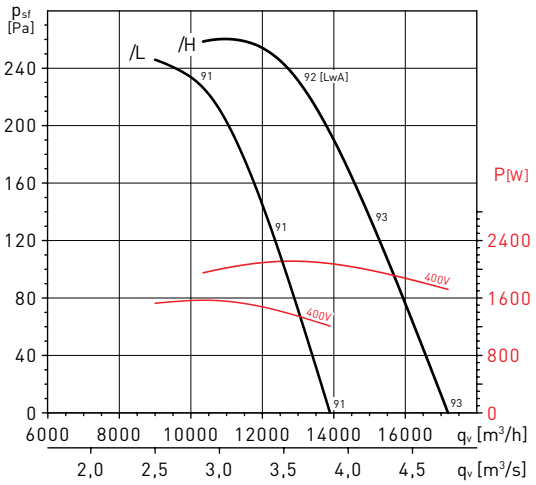

TTT/4-710N

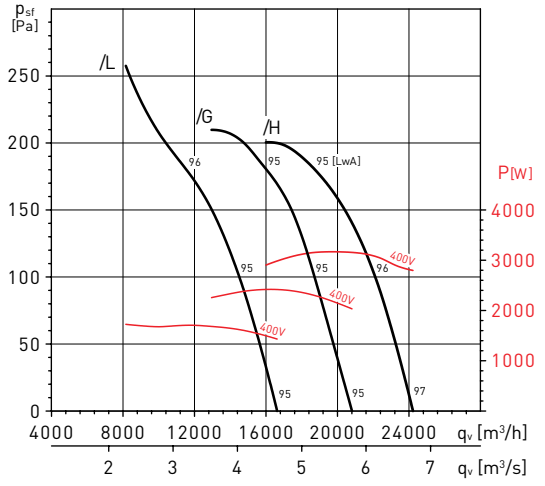

TTT/4-800N

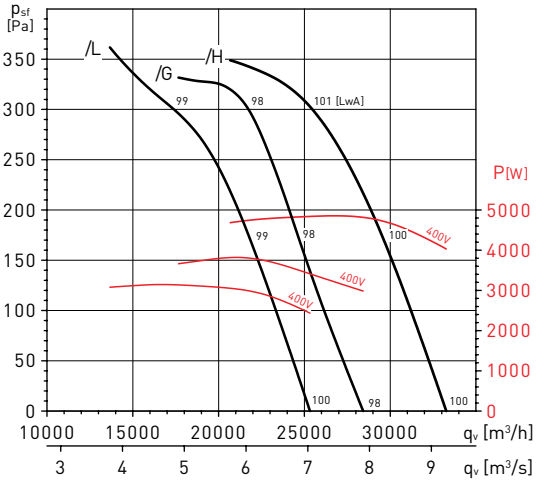

РАБОЧИЕ ХАРАКТЕРИСТИКИ

– q_v: расход воздуха в м³/ч и м³/с.
– p_{sf}: статическое давление в Па.
- LwA: уровень звуковой мощности со стороны входа воздуха в дБ(A).
– Данные приведены: в соответствии со стандартами: ISO 5801 и AMCA 210-99.
при температуре сухого воздуха 20°C и атмосферном давлении 760 мм рт. ст.

TTT/4-900N

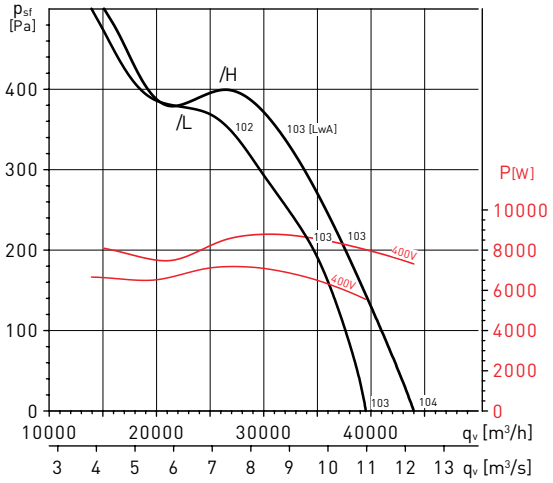

TTT/4-1000N

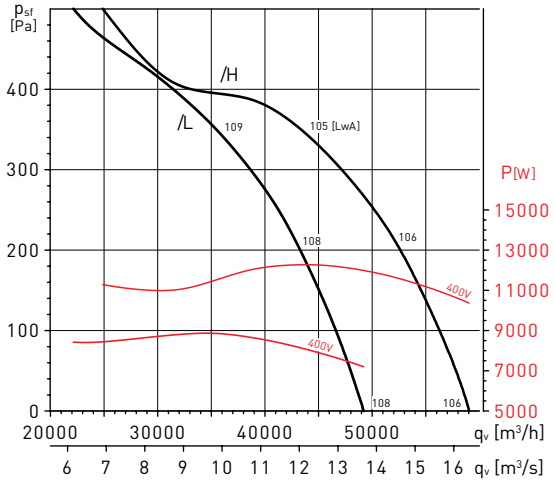

ОСЕВЫЕ ВЕНТИЛЯТОРЫ С ВНЕШНИМ ЭЛЕКТРОДВИГАТЕЛЕМ
TET

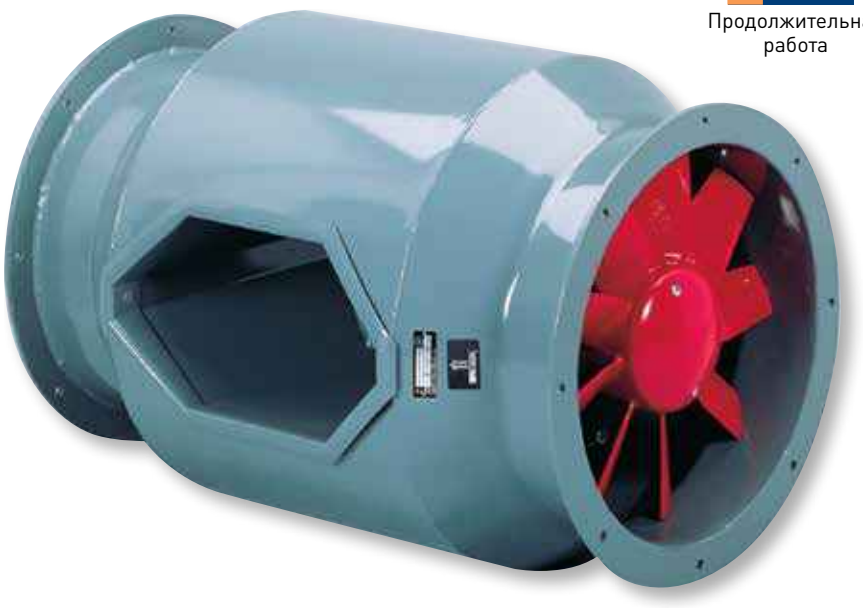

150°C
Продолжительная работа

Осевые вентиляторы серии TET предназначены для продолжительной работы при температуре перемещаемого воздуха до +150°C. Конструкция корпуса вентилятора позволяет разместить электродвигатель вне потока перемещаемого воздуха, при этом крыльчатка находится на валу электродвигателя.
Корпуса вентиляторов изготовлены из высококачественной листовой стали и защищены от коррозии катафоретическим покрытием и полиэфирной краской.
Крыльчатки вентиляторов изготовлены из литого алюминия и окрашены эпоксидно-полиэфирной краской.

Электродвигатели
В зависимости от модели, вентиляторы комплектуются 2, 4 или 6 полюсными трехфазными электродвигателями.
Параметры электропитания:
3ф - 400 В - 50 Гц.

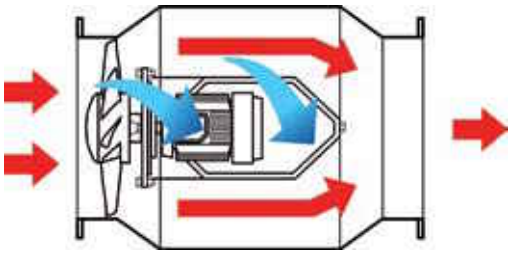

Электродвигатель находится вне потока перемещаемого воздуха
Электродвигатель охлаждается наружным воздухом, при помощи дополнительной крыльчатки на обратной стороне приводного вала.



Динамически сбалансированная крыльчатка
Крыльчатка динамически сбалансирована в соответствии с требованиями ISO 1940. Особая антифрикционная краска препятствует отложению пыли.

ТЕХНИЧЕСКИЕ ХАРАКТЕРИСТИКИ

Модель	Частота вращения (об/мин)	Максимальная потребляемая мощность (кВт)	Ток (А)	Класс защиты	Класс изоляции	Макс. расх. воздуха ($м^3$/ч)	Уровень звукового давления (дБ(А))	Вес (кг)
TET/2-400	2850	1,1	2,55	IP55	F	7500	81	53
TET/4-400	1400	0,55	1,5	IP44	B	4000	69	52
TET/4-600	1410	1,1	2,8	IP44	B	12800	74	83
TET/6-600	905	0,37	1,26	IP55	F	8000	65	80

РАБОЧИЕ ХАРАКТЕРИСТИКИ

– q_v: расход воздуха в м³/ч и м³/с.
– psf: статическое давление в Па.
– Данные приведены: в соответствии со стандартами: ISO 5801 и AMCA 210-99.
при температуре сухого воздуха 20°C и атмосферном давлении 760 мм рт. ст.

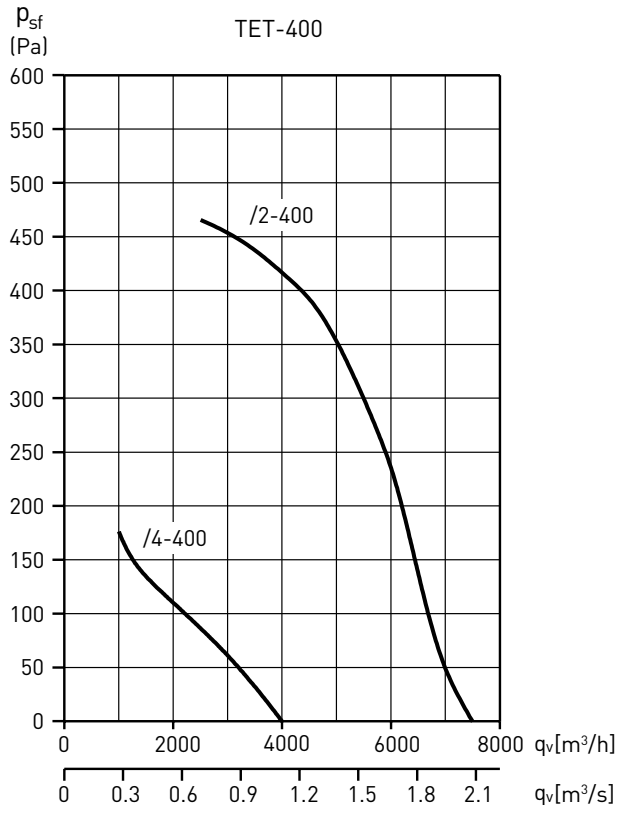

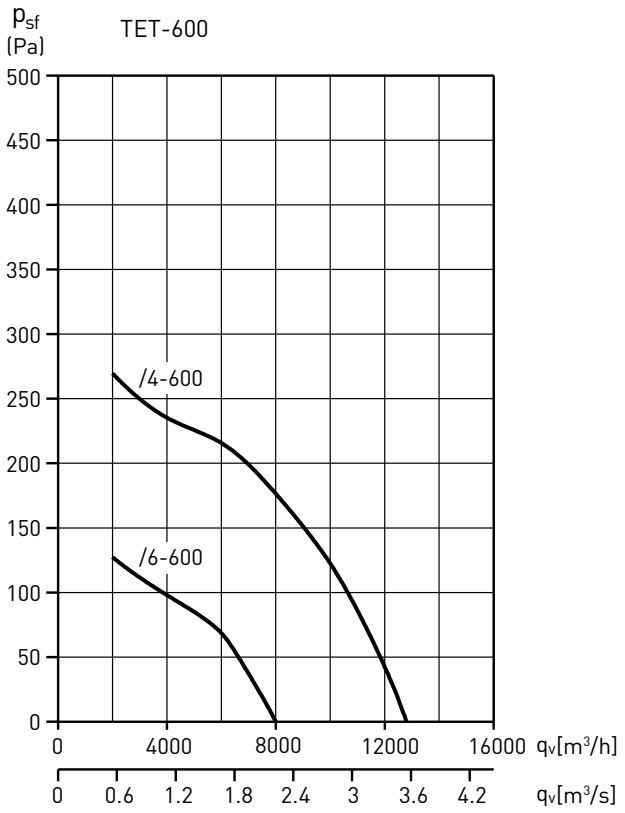

РАЗМЕРЫ (мм)

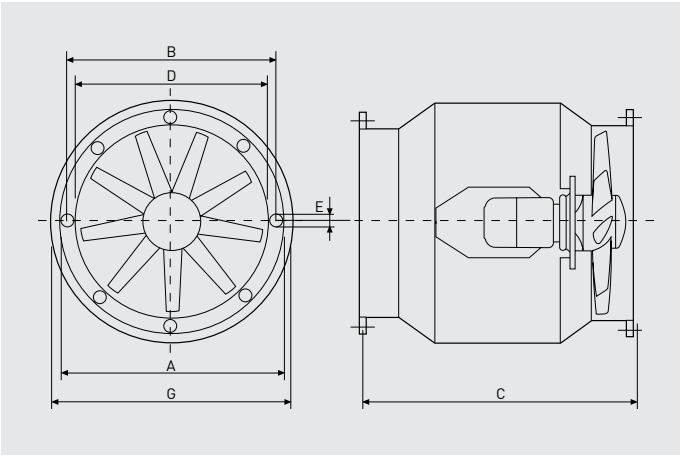

Модель	Ø A	B	C	Ø D	Ø E	Ø G
TET/2-400	484	450	770	400	10	534
TET/4-400	484	450	770	400	10	534
TET/4-600	694	664	830	600	12	734
TET/6-600	694	664	830	600	12	734

ОСЕВЫЕ ВЕНТИЛЯТОРЫ С ВНЕШНИМ ЭЛЕКТРОДВИГАТЕЛЕМ
TET-N



150°C

Продолжительная работа

Осевые вентиляторы серии TET-N предназначены для продолжительной работы при температуре перемещаемого воздуха до +150°C. Корпуса вентиляторов изготовлены из высококачественной листовой стали и покрыты эпоксидной краской.
Крыльчатки вентиляторов изготовлены из литого алюминия.

Электродвигатели

В зависимости от модели, вентиляторы комплектуются 2, 4 или 6 полюсными однофазными или трехфазными электродвигателями.
Класс защиты IP55, класс изоляции F.
Параметры электропитания:
1ф - 230 В - 50 Гц.
3ф - 400 В - 50 Гц.

По запросу

- Корпус вентилятора из нержавеющей стали.
- Корпус вентилятора из листовой стали, оцинкованной методом горячего погружения.
- Электродвигатель с терморезисторами (PTC), для подключения к внешнему устройству защиты.

ТЕХНИЧЕСКИЕ ХАРАКТЕРИСТИКИ

Модель	Частота вращения (об/мин)	Мощность двигателя (кВт)	Ток (А)	Максимальный расход воздуха $м^3/ч$	Уровень звукового давления * (дБ(А))	Вес (кг)
TEB/2-400 N	2800	1,1	2,5 (1ф-230В-50Гц)	6150	83	43
TET/2-400 N	2800	1,1	2,5	6150	83	42
TET/4-400 N	1400	0,37	1,07	3300	74	40
TET/2-450 N	2800	3	6,5	8400	85	58
TET/4-500 N	1400	0,75	1,81	6300	76	75
TET/4-630 N	1400	1,1	2,7	10800	78	90
TET/4-710 N	1400	4	8,4	15300	80	140
TET/6-710 N	920	0,55	1,65	10500	75	135
TET/6-800 N	920	1,1	2,9	14400	76	200
TET/6-1000 N	920	1,1	2,9	20080	81	200

Уровень звукового давления измерен на расстоянии 3 м от вентилятора, в свободном пространстве.

РАЗМЕРЫ (мм)

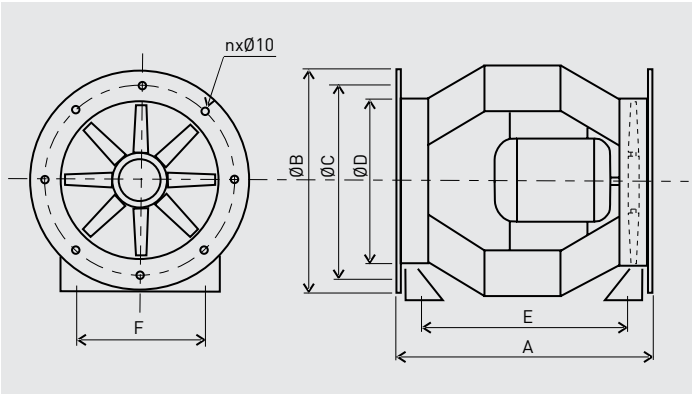

Модель	A	B	C	D	E	F	n
TET 400N	580	504	460	400	422	200	8
TET 450N	640	554	500	450	572	340	8
TET 500N	730	606	556	500	662	280	8
TET 630N	730	736	686	630	662	340	12
TET 710N	770	830	766	710	702	310	12
TET 800N	830	906	856	800	702	370	12
TET 1000N	1270	1106	1056	1000	1150	550	12

РАБОЧИЕ ХАРАКТЕРИСТИКИ

– q_v: расход воздуха в м³/ч.
– psf: статическое давление в Па.
– Данные приведены: для вентиляторов с подсоединенными воздуховодами.
в соответствии со стандартами: ISO 5801 и AMCA 210-99.
при температуре сухого воздуха 20°C и атмосферном давлении 760 мм рт. ст.

2-х полюсные

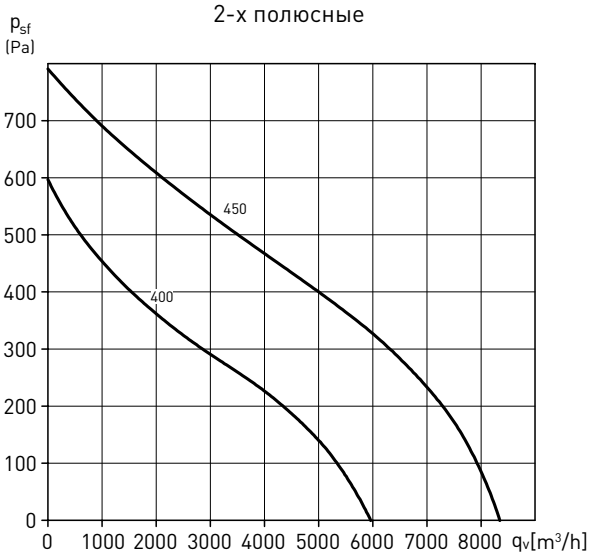

4-х полюсные

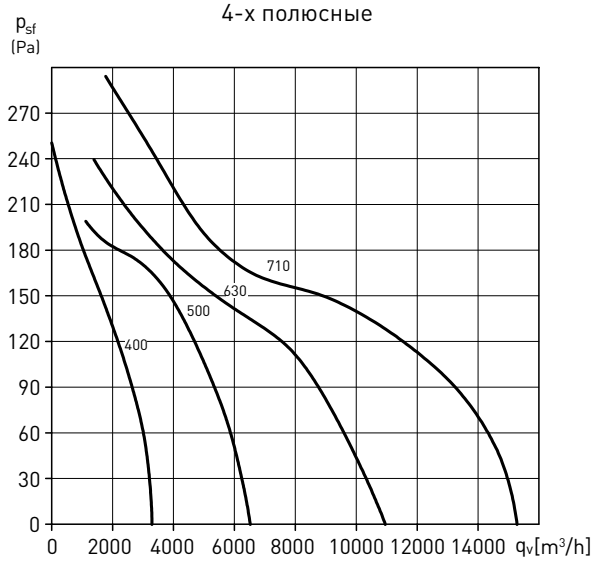

6-ти полюсные

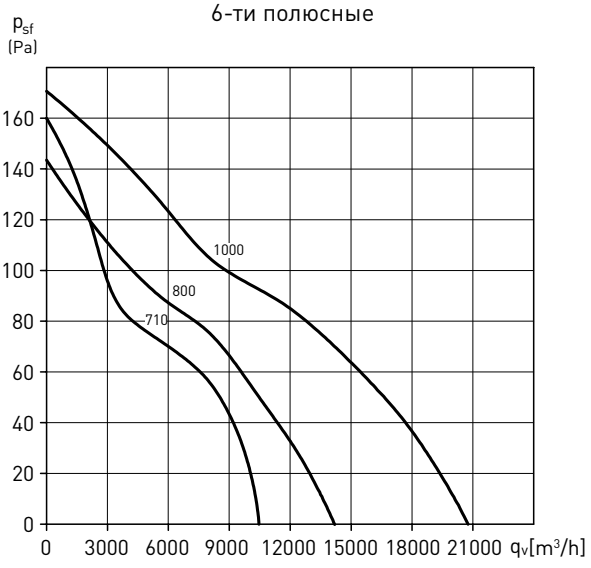

ПЕРЕНОСНЫЕ ОСЕВЫЕ ВЕНТИЛЯТОРЫ
COMPACT PBB / PBT



Переносные вентиляторы серии PBB/PBT применяются для обдувания и охлаждения различных промышленных механизмов.
Корпус вентилятора, опора электродвигателя и защитные решетки изготовлены из листовой стали и защищены от коррозии катафоретическим покрытием и полиэфирной краской.
Вентиляторы комплектуются пластмассовыми крыльчатками стойкими к ультрафиолетовому излучению, многим химическим веществам и абразивному воздействию запыленного воздуха.
Вентиляторы укомплектованы защитными решетками со стороны входа и выхода воздуха.
Подключение электропитания производится к клеммной коробке (IP65), расположенной на корпусе вентилятора. Также, на клеммной коробке располагается выключатель вентилятора.
Рабочие температуры от -40°C до +70°C.

Электродвигатели
Класс защиты IP65, класс изоляции F, со встроенными термоконтактами, с выводами для подключения к внешнему устройству защиты (поставляется отдельно).
Однофазные вентиляторы имеют возможность регулирования скорости при помощи напряжения, а трехфазные при помощи автотрансформаторов и преобразователей частоты (за исключением модели 4/630).
Однофазные модели оснащены конденсатором, расположенным в клеммной коробке.

Параметры электропитания:
1ф - 230 В - 50 Гц
3ф - 400 В - 50 Гц

Дополнительная информация
Стандартное направление движения воздуха «B»: крыльчатка - электродвигатель.



Диффузор со стороны входа воздуха
Оптимизирует производительность вентилятора и уменьшает уровень шума.



Огнеупорная клеммная коробка
Огнеупорная клеммная коробка (V0) с выключателем располагается снаружи корпуса вентилятора. Кабельный ввод PG-11.



Динамически сбалансированная крыльчатка
Крыльчатка динамически сбалансирована в соответствии с требованиями ISO 1940.

IP65

ТЕХНИЧЕСКИЕ ХАРАКТЕРИСТИКИ

Модель	Част. вращ. (об/мин)	Макс. потр. мощность (Вт)	Ток (А)	Макс. расход воздуха ($м^3$/ч)	Уровень звук. давления* (дБ(А))	Вес (кг)	Регулятор скорости
Однофазные 4-х полюсные электродвигатели (1ф - 230 В - 50 Гц)							
PBB/4-315	1300	100	0,6	2250	54	13,5	REB-1
PBB/4-400	1200	340	1,6	5200	60	20	REB-2,5
PBB/4-450	1290	480	2,3	6700	65	26	REB-2,5
PBB/4-560	1250	980	4,9	12300	71	39	REB-5
PBB/4-630	1200	1700	7,6	16450	74	40	-
Трехфазные 4-х полюсные электродвигатели (3ф - 400 В - 50 Гц)							
PBT/4-315	1300	150	0,34	2250	54	13,5	RMT-1,5
PBT/4-400	1200	300	0,8	5200	60	20	RMT-1,5
PBT/4-450	1290	500	1	6700	65	26	RMT-1,5
PBT/4-560	1250	1210	2,3	12300	71	39	RMT-2,5
PBT/4-630	1200	1600	2,8	16450	74	40	-

* Уровень звукового давления измерен на расстоянии 1,5 м от вентилятора, в свободном пространстве.

РАЗМЕРЫ (мм)

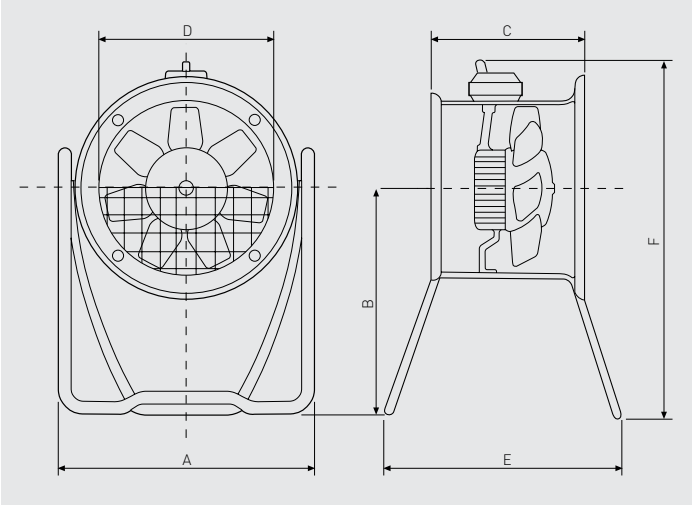

Модель	A	B	C	ø D	E	F
315	439	400	211	315	470	642
400	600	557	227	400	560	841
450	650	616	237	450	560	925
560	780	473	307	560	500	837
630	890	750	307	630	840	1149

ЭЛЕКТРИЧЕСКИЕ ПРИНАДЛЕЖНОСТИ



REB
Однофазные электронные регуляторы скорости.



RMB / RMT
Автотрансформаторные регуляторы скорости.

ПРОФИЛЬ СКОРОСТЕЙ ВОЗДУШНОГО ПОТОКА

Ø 315

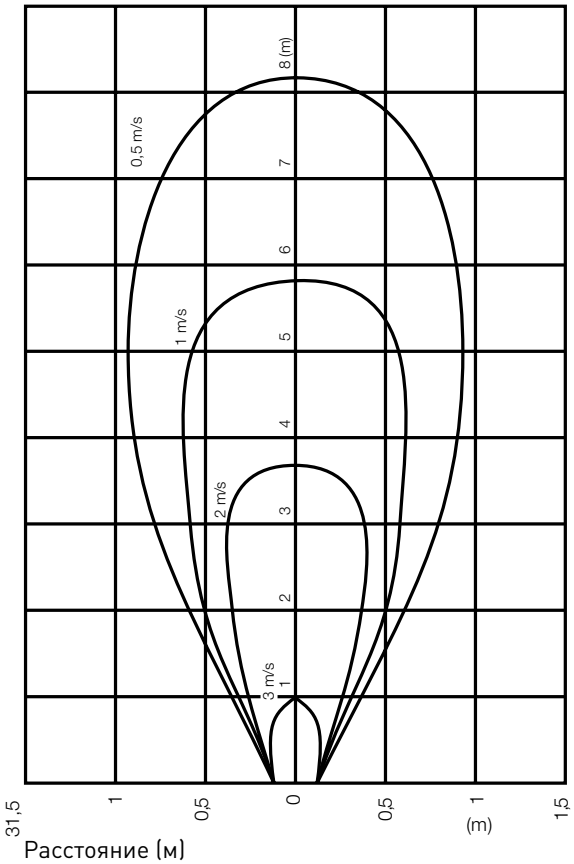

Расстояние (м)

Ø 400

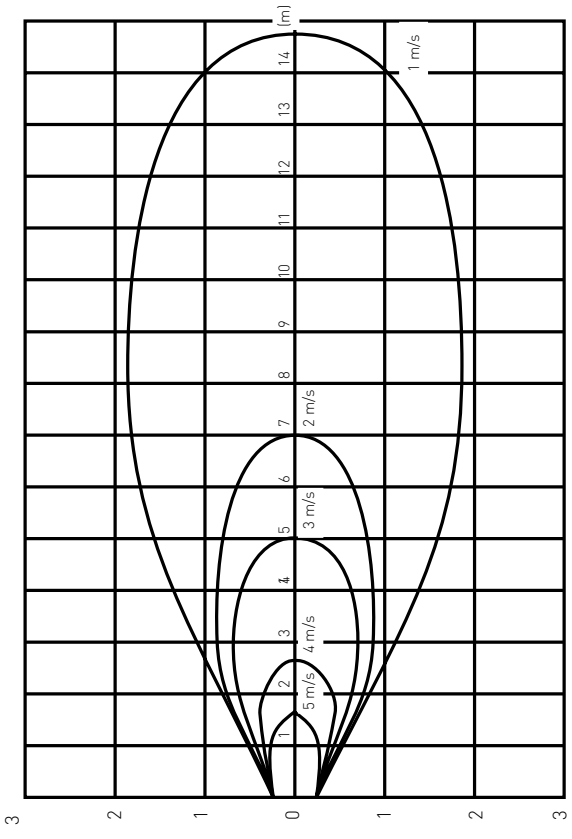

Расстояние (м)

Ø 450

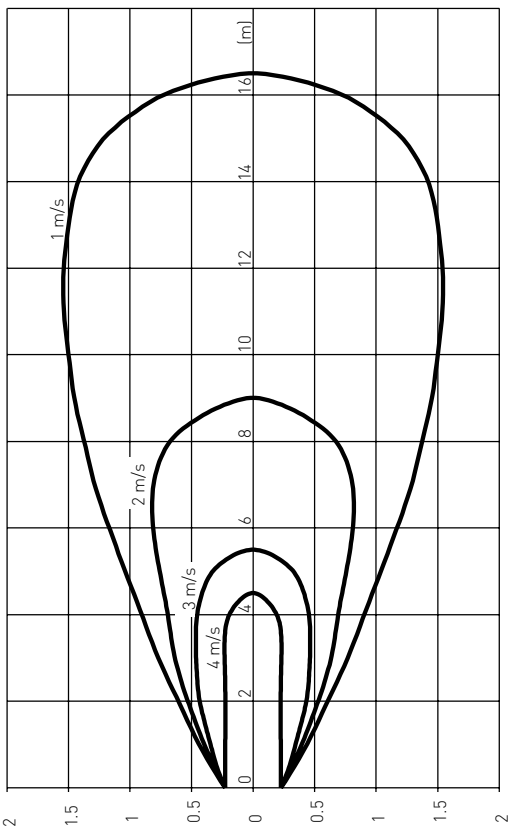

Расстояние (м)

ПРОФИЛЬ СКОРОСТЕЙ ВОЗДУШНОГО ПОТОКА

Ø 560

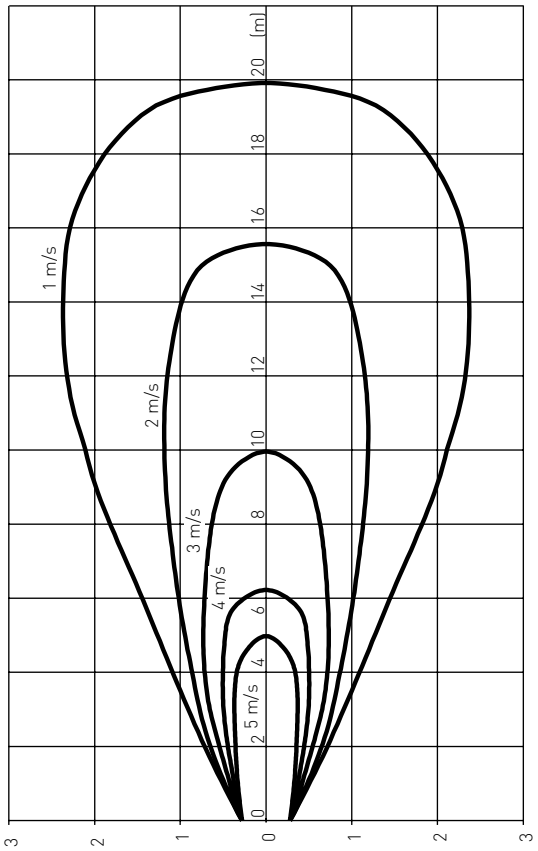

Расстояние (м)

Ø 630

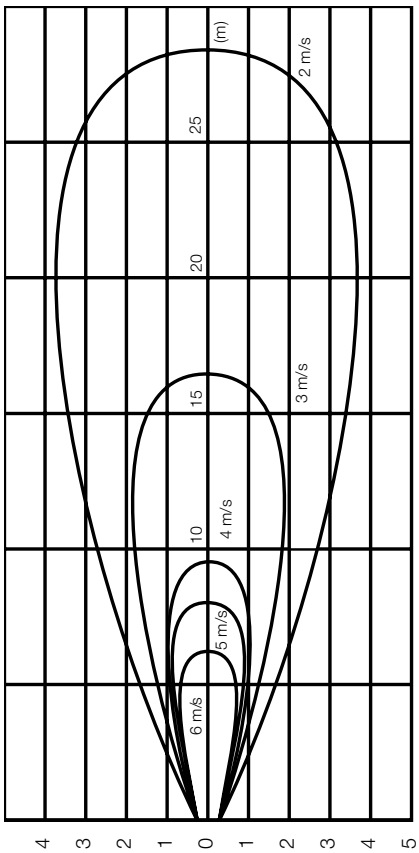

Расстояние (м)

СТРУЙНЫЕ ОСЕВЫЕ ВЕНТИЛЯТОРЫ
TJFT / TJFU



Струйные осевые вентиляторы серии TJFT / TJFU применяются для обеспечения движения воздуха в закрытых помещениях большого объема, например в закрытых паркингах.
Вентиляторы TJFT производятся диаметром от 315 до 630 мм и комплектуются реверсивными осевыми крыльчатками.
Вентиляторы TJFU производятся диаметром от 315 до 400 мм и комплектуются нереверсивными осевыми крыльчатками.
Корпуса вентиляторов изготовливаются из листовой стали и оцинкованы методом горячего погружения, крыльчатки изготавливаются из алюминия.
Вентиляторы укомплектованы внешней клеммной коробкой.
С двух сторон от вентилятора располагаются круглые шумоглушители из оцинкованной листовой стали и защитные решетки.
Рабочие температуры от -20°C до +40°C.

Электродвигатели
Класс защиты IP55, класс изоляции F.
Параметры электропитания:
3ф - 400 В - 50 Гц
2-х скоростные 2/4 полюсные обмотки Даландера.

По запросу
- 2-х полюсные односкоростные электродвигатели.
- Версия с защитной решеткой на входе воздуха и дефлектором на выходе (для работы в одном направлении).
- Версия с дефлекторами на входе и выходе воздуха (для реверсивной работы).
- Версия с сервисным выключателем IP65 вместо клеммной коробки.
- Версия с сервисным выключателем IP65 и клеммной коробкой.
- Цвет внешних деталей согласно палитры RAL.



Защитные решетки
Установлены со стороны входа и выхода воздуха.

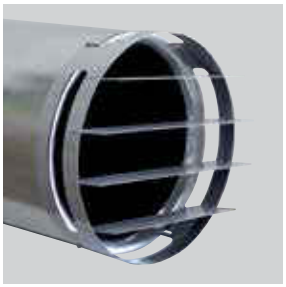

Дефлектор
Направляет поток воздуха (поставляется опционально).



Внешняя клеммная коробка
Упрощает подключение электропитания.



Сервисный выключатель
Поставляется опционально.

МАРКИРОВКА

T J F T	/	2	-	4 0 0	C/I	1,5 кВт	400 В	50 Гц
1		2		3	4	5	6	7

1 - Название модели
2 - Количество полюсов
3 - Номинальный диаметр
4 - C = клеммная коробка (стандартно), I = сервисный выключатель (опционально)
5 - Мощность электродвигателя (кВт)
6 - Напряжение (В)
7 - Частота тока (Гц)

ТЕХНИЧЕСКИЕ ХАРАКТЕРИСТИКИ

Модель	Частота вращения (об/мин)	Импульс (Н)	Расход воздуха ($м^3$/ч)	Скорость воздуха (м/с)	Мощность двигателя* (кВт)	Ток (А)	Уровень звукового давления** (дБ(А))		Вес (кг)
							A***	B***	
Реверсивные односкоростные 2-х полюсные вентиляторы TJFT									
TJFT/2-315-C	2790	24	4.500	16	0,75	1,6	71	64	61
TJFT/2-355-C	2810	40	6.500	18	1,1	2,3	74	67	80
TJFT/2-400-C	2870	60	9.000	20	1,5	3	79	71	93
TJFT/2-450-C	2840	85	12.100	21	2,2	4,5	82	74	133
TJFT/2-500-C	2890	144	17.500	25	4	7,5	85	78	165
TJFT/2-560-C	2925	235	25.000	28	7,5	13,6	88	81	220
TJFT/2-630-C	2945	387	36.100	33	15	27	90	83	290
Реверсивные двухскоростные 2/4-х полюсные вентиляторы TJFT									
TJFT/2/4-315-C	2820/1400	24	4.500	16	0,8/0,2	1,9/0,6	71/56	64/49	61
TJFT/2/4-355-C	2810/1390	40	6.500	18	1,1/0,25	2,4/0,75	74/59	67/52	80
TJFT/2/4-400-C	2900/1435	60	9.000	20	1,5/0,37	3,5/1,3	79/64	71/56	94
TJFT/2/4-450-C	2845/1420	85	12.100	21	2,2/0,5	4,6/1,5	82/67	74/59	134
TJFT/2/4-500-C	2890/1440	144	17.500	25	4,4/1,1	8,6/2,8	85/70	78/63	166
TJFT/2/4-560-C	2930/1470	235	25.000	28	8/2	15,3/4,8	88/73	81/66	223
TJFT/2/4-630-C	2950/1470	387	36.100	33	16/4	30,5/9,6	90/75	83/68	311
Нереверсивные односкоростные 2-х полюсные вентиляторы TJFU									
TJFU/2-315-C	2790	25	4.600	16	0,75	1,6	-	62	56
TJFU/2-355-C	2810	43	6.800	19	1,1	2,3	-	66	75
TJFU/2-400-C	2870	68	9.700	21	1,5	3	-	70	88
Нереверсивные двухскоростные 2/4-х полюсные вентиляторы TJFU									
TJFU/2/4-315-C	2820/1400	25	4.600	16	0,8/0,2	1,9/0,6	-	62/46	56
TJFU/2/4-355-C	2810/1390	43	6.800	19	1,1/0,25	2,4/0,75	-	66/49	75
TJFU/2/4-400-C	2900/1435	68	9.700	21	1,5/0,37	3,5/1,3	-	70/55	88

* Может варьироваться, в зависимости от типа и поставщика электродвигателя.
** Приведены значения уровней звукового давления, на расстоянии 3 м от вентилятора, с полусферическим распространением, в свободном пространстве.
*** Направление движения воздуха (A): электродвигатель - крыльчатка / (B): крыльчатка - электродвигатель.

РАЗМЕРЫ (мм)

TJFT

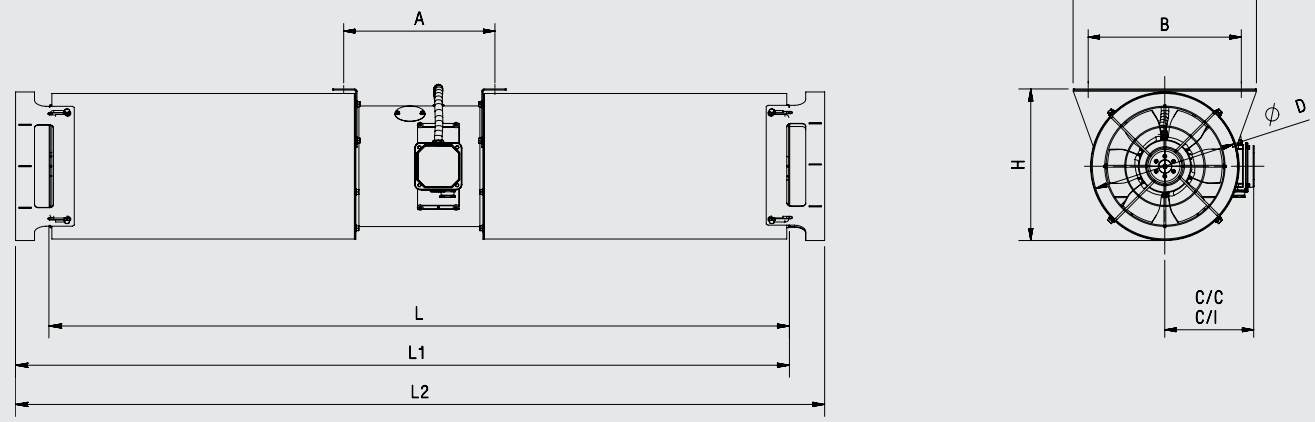

L: без дефлекторов (стандарт). L1: нереверсивный вентилятор с одним дефлектором. L2: реверсивный вентилятор с двумя дефлекторами.
C/C: версия с клеммной коробкой (стандарт). C/I: версия с сервисным выключателем (опционально).

Модель	A	B	C/C	C/I	D	E	H	L	L1	L2
315	400	405	235	289,5	385	485	397	1959	2015	2172
355	400	445	260,5	309	425	525	437	1959	2015	2172
400	439	506	287	336	486	586	498	1999	2055	2212
450	539	556	313,5	362,5	536	636	548	2499	2055	2712
500	549	620	343,5	392,5	600	700	612	2499	2055	2712
560	669	680	376	425	660	760	672	3019	3072	3232
630	769	750	422	480	730	830	742	3119	3175	3332

TJFU

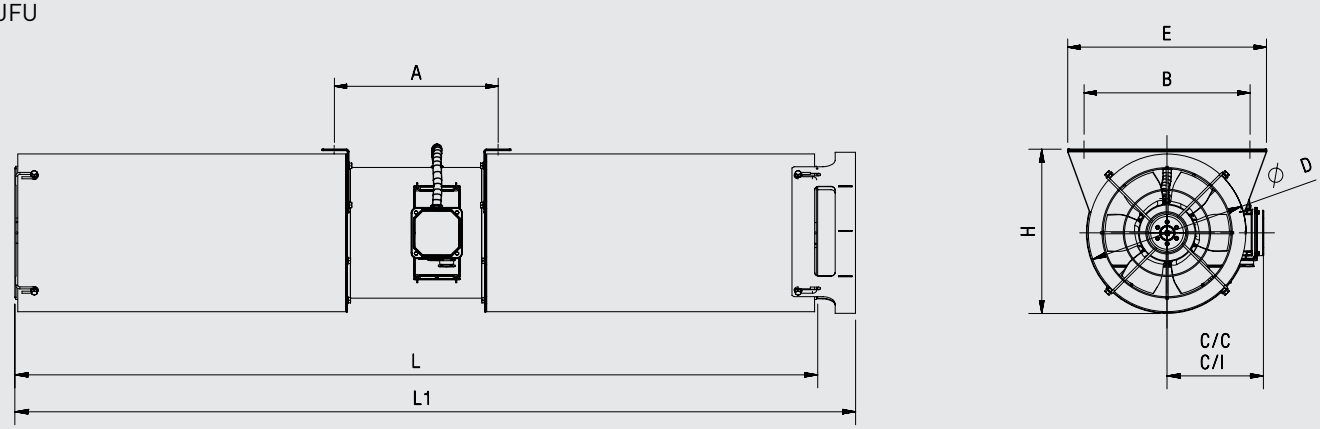

L: без дефлекторов (стандарт). L1: нереверсивный вентилятор с одним дефлектором.
C/C: версия с клеммной коробкой (стандарт). C/I: версия с сервисным выключателем (опционально).

Модель	A	B	C/C	C/I	D	E	H	L	L1
315	310	405	236	279	385	485	397	1754	1810
355	310	445	259	302	425	525	437	1754	1810
400	310	506	283	326	486	586	498	1754	1810

АКУСТИЧЕСКИЕ ХАРАКТЕРИСТИКИ

Уровни звукой мощности LwA в соответствии со стандартом ISO 13347:2004.

TJFT (2-х полюсные)

Поток A	63	125	250	500	1000	2000	4000	8000	LwA
315	59	68	84	73	75	76	72	66	86
355	62	71	87	76	78	79	75	69	89
400	68	76	92	80	82	81	76	69	93
450	70	78	95	84	86	86	83	76	97
500	73	82	98	87	89	90	86	80	100
560	74	83	100	90	92	94	92	86	102
630	80	89	105	94	96	97	93	87	107

Поток B	63	125	250	500	1000	2000	4000	8000	LwA
315	59	65	75	67	70	71	68	63	79
355	62	68	78	70	73	74	71	66	82
400	67	73	83	74	76	76	72	66	85
450	70	76	85	77	81	82	78	73	89
500	73	79	89	81	84	85	82	77	93
560	75	81	90	83	88	90	87	83	96
630	80	86	96	88	91	92	89	84	100

TJFT (4-х полюсные)

Поток A	63	125	250	500	1000	2000	4000	8000	LwA
315	44	53	69	58	60	61	57	51	71
355	47	56	72	61	63	64	60	54	74
400	53	61	77	65	67	66	61	54	78
450	55	63	80	69	71	71	68	61	82
500	58	67	83	72	74	75	71	65	85
560	59	68	85	75	77	79	77	71	87
630	65	74	90	79	81	82	78	72	92

Поток B	63	125	250	500	1000	2000	4000	8000	LwA
315	44	50	60	52	55	56	53	48	64
355	47	53	63	55	58	59	56	51	67
400	52	58	68	59	61	61	57	51	70
450	55	61	70	62	66	67	63	58	74
500	58	64	74	66	69	70	67	62	78
560	60	66	75	68	73	75	72	68	81
630	65	71	81	73	76	77	74	69	85

TJFU (2-х полюсные)

Поток B	63	125	250	500	1000	2000	4000	8000	LwA
315	61	63	71	72	75	72	66	61	79
355	64	66	75	75	78	76	70	64	83
400	67	71	76	77	82	81	76	70	86

TJFU (4-х полюсные)

Поток B	63	125	250	500	1000	2000	4000	8000	LwA
315	40	56	54	58	56	50	45	38	63
355	44	59	58	60	61	54	49	42	66
400	46	63	62	69	62	60	55	46	72

СТРУЙНЫЕ ОСЕВЫЕ ВЕНТИЛЯТОРЫ ДЫМОУДАЛЕНИЯ
TJHT / TJHU



F400-120
Предел огнестойкости 400°C / 2 часа

F300-120
Предел огнестойкости 300°C / 2 часа

F200-120
Предел огнестойкости 200°C / 2 часа

Вентиляторы TJHT производятся диаметром от 315 до 630 мм и комплектуются реверсивными осевыми крыльчатками.
Вентиляторы TJHU производятся диаметром от 315 до 400 мм и комплектуются нереверсивными осевыми крыльчатками.
Корпуса вентиляторов изготавливаются из листовой стали и оцинкованы методом горячего погружения, крыльчатки изготавливаются из алюминия.
Вентиляторы укомплектованы внешней клеммной коробкой.
С двух сторон от вентилятора располагаются круглые шумоглушители из оцинкованной листовой стали и защитные решетки.
Вентиляторы поставляются в собранном состоянии; от 450 до 630 модели возможна поставка вентилятора из трех частей: шумоглушитель/вентилятор/шумоглушитель.
Рабочие температуры от -20°C до +40°C.

Электродвигатели
Класс защиты IP55, класс изоляции H*.
Параметры электропитания:
3ф - 400 В - 50 Гц
2-х скоростные 2/4 полюсные обмотки Даландера.
* У версии F200-120 класс изоляции F.

По запросу
- 2-х полюсные односкоростные электродвигатели.
- Версия с защитной решеткой на входе воздуха и дефлектором на выходе (для работы в одном направлении).
- Версия с дефлекторами на входе и выходе воздуха (для реверсивной работы).
- Версия с сервисным выключателем IP65 вместо клеммной коробки.
- Версия с сервисным выключателем IP65 и клеммной коробкой.
- Цвет внешних деталей согласно палитры RAL.



Защитные решетки
Установлены со стороны входа и выхода воздуха.

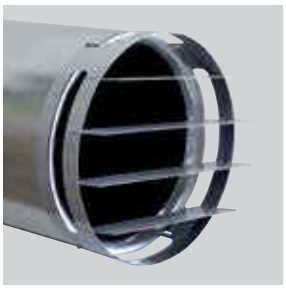

Дефлектор
Направляет поток воздуха (поставляется опционально).



Внешняя клеммная коробка
Упрощает подключение электропитания.



Сервисный выключатель
Поставляется опционально.

СТРУЙНЫЕ ОСЕВЫЕ ВЕНТИЛЯТОРЫ ДЫМОУДАЛЕНИЯ
TJHT / TJHU

МАРКИРОВКА

T	J	H	T	/	2/4	-	6	3	0	C/I	16/4	F400	400 V	50 Гц
1					2		3			4	5	6	7	8

1 - Название модели
2 - Количество полюсов
3 - Номинальный диаметр
4 - C = клеммная коробка (стандартно), I = сервисный выключатель (опционально)
5 - Мощность электродвигателя (кВт)
6 - Предел огнестойкости
7 - Напряжение (В)
8 - Частота тока (Гц)

ТЕХНИЧЕСКИЕ ХАРАКТЕРИСТИКИ

Модель	Частота вращения (об/мин)	Импульс (Н)	Расход воздуха (м³/ч)	Скорость воздуха (м/с)	Двигатель* (кВт)	Ток (А)	Уровень звукового давления** (дБ(А))		Вес (кг)
							Поток А***	Поток В***	
Реверсивные односкоростные 2-х полюсные вентиляторы TJHT									
TJHT/2-315-C	2790	24	4.500	16	0,75	1,6	71	64	61
TJHT/2-355-C	2810	40	6.500	18	1,1	2,3	74	67	80
TJHT/2-400-C	2870	60	9.000	20	1,5	3	79	71	93
TJHT/2-450-C	2840	85	12.100	21	2,2	4,5	82	74	133
TJHT/2-500-C	2890	144	17.500	25	4	7,5	85	78	165
TJHT/2-560-C	2925	235	25.000	28	7,5	13,6	88	81	220
TJHT/2-630-C	2945	387	36.100	33	15	27	90	83	290
Реверсивные двухскоростные 2/4-х полюсные вентиляторы TJHT									
TJHT/2/4-315-C	2820/1400	24	4.500	16	0,8/0,2	1,9/0,6	71/56	64/49	61
TJHT/2/4-355-C	2810/1390	40	6.500	18	1,1/0,25	2,4/0,75	74/59	67/52	80
TJHT/2/4-400-C	2900/1435	60	9.000	20	1,5/0,37	3,5/1,3	79/64	71/56	94
TJHT/2/4-450-C	2845/1420	85	12.100	21	2,2/0,5	4,6/1,5	82/67	74/59	134
TJHT/2/4-500-C	2890/1440	144	17.500	25	4,4/1,1	8,6/2,8	85/70	78/63	166
TJHT/2/4-560-C	2930/1470	235	25.000	28	8/2	15,3/4,8	88/73	81/66	223
TJHT/2/4-630-C	2950/1470	387	36.100	33	16/4	30,5/9,6	90/75	83/68	311
Нереверсивные односкоростные 2-х полюсные вентиляторы TJHU									
TJHU/2-315-C	2790	25	4.600	16	0,75	1,6	-	62	56
TJHU/2-355-C	2810	43	6.800	19	1,1	2,3	-	66	75
TJHU/2-400-C	2870	68	9.700	21	1,5	3	-	70	88
Нереверсивные двухскоростные 2/4-х полюсные вентиляторы TJHU									
TJHU/2/4-315-C	2820/1400	25	4.600	16	0,8/0,2	1,9/0,6	-	62/46	56
TJHU/2/4-355-C	2810/1390	43	6.800	19	1,1/0,25	2,4/0,75	-	66/49	75
TJHU/2/4-400-C	2900/1435	68	9.700	21	1,5/0,37	3,5/1,3	-	70/55	88

* Может варьироваться, в зависимости от типа и поставщика электродвигателя.
** Приведены значения уровней звукового давления, на расстоянии 3 м от вентилятора, с полусферическим распространением, в свободном пространстве.
*** Направление движения воздуха (A): электродвигатель - крыльчатка / (B): крыльчатка - электродвигатель.

РАЗМЕРЫ (мм)

TJHT

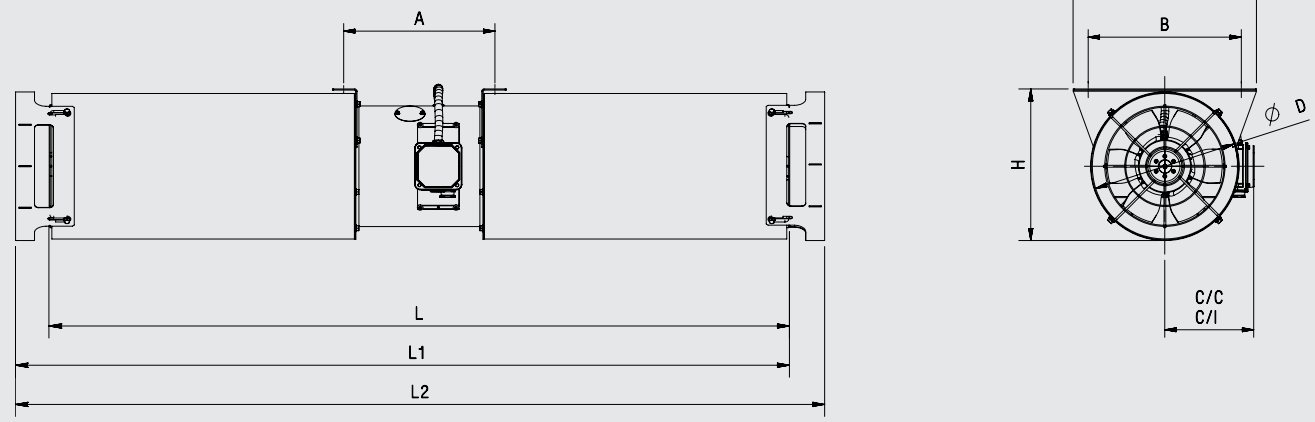

L: без дефлекторов (стандарт). L1: нереверсивный вентилятор с одним дефлектором. L2: реверсивный вентилятор с двумя дефлекторами.
C/C: версия с клеммной коробкой (стандарт). C/I: версия с сервисным выключателем (опционально).

Модель	A	B	C/C	C/I	D	E	H	L	L1	L2
315	400	405	235	289,5	385	485	397	1959	2015	2172
355	400	445	260,5	309	425	525	437	1959	2015	2172
400	439	506	287	336	486	586	498	1999	2055	2212
450	539	556	313,5	362,5	536	636	548	2499	2055	2712
500	549	620	343,5	392,5	600	700	612	2499	2055	2712
560	669	680	376	425	660	760	672	3019	3072	3232
630	769	750	422	480	730	830	742	3119	3175	3332

TJHU

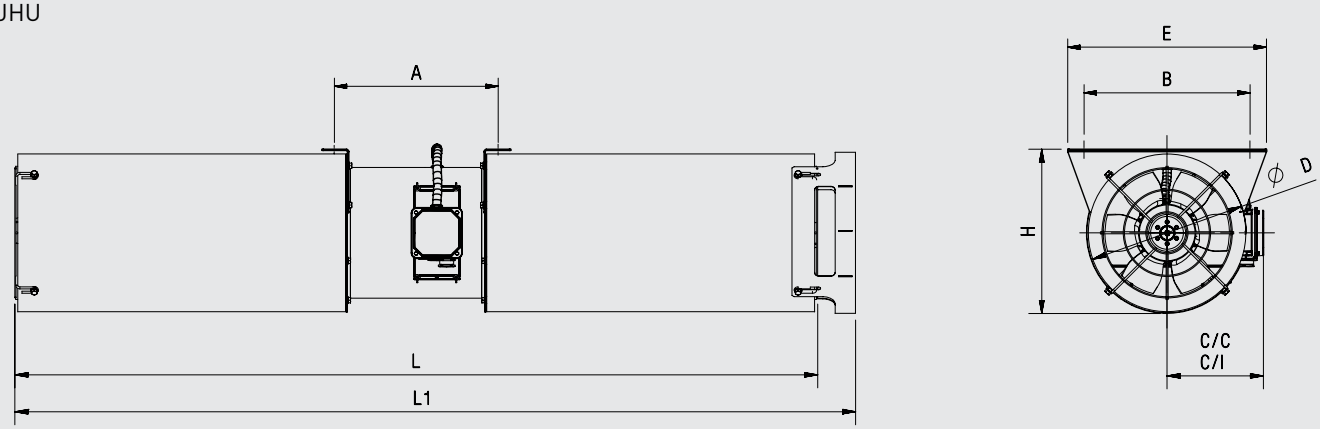

L: без дефлекторов (стандарт). L1: нереверсивный вентилятор с одним дефлектором.
C/C: версия с клеммной коробкой (стандарт). C/I: версия с сервисным выключателем (опционально).

Модель	A	B	C/C	C/I	D	E	H	L	L1
315	310	405	236	279	385	485	397	1754	1810
355	310	445	259	302	425	525	437	1754	1810
400	310	506	283	326	486	586	498	1754	1810

АКУСТИЧЕСКИЕ ХАРАКТЕРИСТИКИ

Уровни звуковой мощности LwA в соответствии со стандартом ISO 13347:2004.

TJHT (2-х полюсные)

Поток A	63	125	250	500	1000	2000	4000	8000	LwA
315	59	68	84	73	75	76	72	66	86
355	62	71	87	76	78	79	75	69	89
400	68	76	92	80	82	81	76	69	93
450	70	78	95	84	86	86	83	76	97
500	73	82	98	87	89	90	86	80	100
560	74	83	100	90	92	94	92	86	102
630	80	89	105	94	96	97	93	87	107

Поток B	63	125	250	500	1000	2000	4000	8000	LwA
315	59	65	75	67	70	71	68	63	79
355	62	68	78	70	73	74	71	66	82
400	67	73	83	74	76	76	72	66	85
450	70	76	85	77	81	82	78	73	89
500	73	79	89	81	84	85	82	77	93
560	75	81	90	83	88	90	87	83	96
630	80	86	96	88	91	92	89	84	100

TJHT (4-х полюсные)

Поток A	63	125	250	500	1000	2000	4000	8000	LwA
315	44	53	69	58	60	61	57	51	71
355	47	56	72	61	63	64	60	54	74
400	53	61	77	65	67	66	61	54	78
450	55	63	80	69	71	71	68	61	82
500	58	67	83	72	74	75	71	65	85
560	59	68	85	75	77	79	77	71	87
630	65	74	90	79	81	82	78	72	92

Поток B	63	125	250	500	1000	2000	4000	8000	LwA
315	44	50	60	52	55	56	53	48	64
355	47	53	63	55	58	59	56	51	67
400	52	58	68	59	61	61	57	51	70
450	55	61	70	62	66	67	63	58	74
500	58	64	74	66	69	70	67	62	78
560	60	66	75	68	73	75	72	68	81
630	65	71	81	73	76	77	74	69	85

TJHU (2-х полюсные)

Поток B	63	125	250	500	1000	2000	4000	8000	LwA
315	61	63	71	72	75	72	66	61	79
355	64	66	75	75	78	76	70	64	83
400	67	71	76	77	82	81	76	70	86

TJHU (4-х полюсные)

Поток B	63	125	250	500	1000	2000	4000	8000	LwA
315	40	56	54	58	56	50	45	38	63
355	44	59	58	60	61	54	49	42	66
400	46	63	62	69	62	60	55	46	72

ДОПОЛНИТЕЛЬНЫЕ ПРИНАДЛЕЖНОСТИ



INT-25/6P-F400
INT-40/6P-F400
Сервисный выключатель для трехфазных электродвигателей (3ф - 380...420 В - 50/60Гц).
Подходит для систем дымоудаления F400-120.
Корпус из алюминия, класс защиты IP65.
Максимальный ток:
25А (модель INT-25/6P-F400)
40А (модель INT-40/6P-F400)

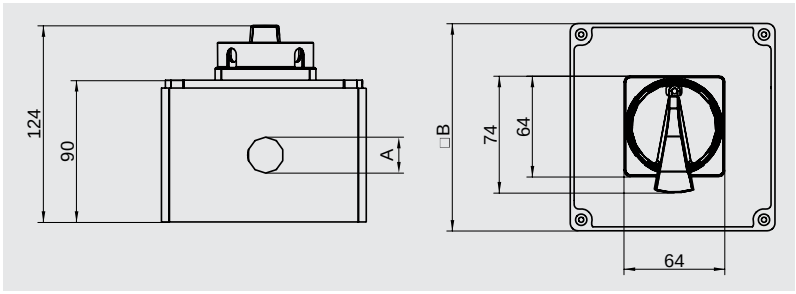

Модель	A	B
INT-25/6P-F400	M25	130
INT-40/6P-F400	M32	160

НОВИНКА



Струйные центробежные вентиляторы серии IFFT применяются для систем вентиляции в закрытых помещениях большого объема, например в закрытых паркингах. Идеально подходят для помещений с небольшой высотой потолков.
Корпуса и центробежные рабочие колеса с загнутыми назад лопатками изготавливаются из оцинкованной стали.
Вентиляторы комплектуются внешней клеммной коробкой и защитной решеткой со стороны входа воздуха.
Рабочие температуры от -20°C до +40°C.

Электродвигатели
Класс защиты IP55, класс изоляции F.
Параметры электропитания:
3ф - 400 В - 50 Гц
2-х скоростные 4/8 полюсные обмотки Даландера.

По запросу
- Версия с сервисным выключателем IP65 вместо клеммной коробки.
- Цвет внешних деталей согласно палитры RAL.



Защитная решетка
Устанавливается на стороне входа воздуха.



Компактная конструкция
Для помещений с небольшой высотой.



Внешняя клеммная коробка
Упрощает подключение электропитания.



Сервисный выключатель
Поставляется опционально.

СТРУЙНЫЕ ЦЕНТРОБЕЖНЫЕ ВЕНТИЛЯТОРЫ
IFFT

МАРКИРОВКА

I F F T	/	4/8	-	1 0 0 N	C/I	2,3/0,37 кВт	400 В	50 Гц
1		2		3	4	5	6	7

1 - Название модели
2 - Количество полюсов
3 - Импульс
4 - C = клеммная коробка (стандартно), I = сервисный выключатель (опционально)
5 - Мощность электродвигателя (кВт)
6 - Напряжение (В)
7 - Частота тока (Гц)

ТЕХНИЧЕСКИЕ ХАРАКТЕРИСТИКИ

Модель	Кол-во полюсов	Частота вращения (об/мин)	Импульс (Н)	Расход воздуха ($м^3$/ч)	Номинальная мощность (кВт)	Ток (А)	Пусковой ток (А)	Ур. звук. давления* (LpA)	Вес (кг)
IFFT/4/8-50N-C	4/8	1420/710	50/13	5.800/2.880	1,1/0,18	3/1,1	15/4,5	75/59	76
IFFT/4/8-75N-C	4/8	1420/710	75/19	8.100/4.050	2,3/0,37	5,4/1,9	30/7,5	77/61	120
IFFT/4/8-100N-C	4/8	1420/710	95/24	8.900/4.450	2,3/0,37	5,4/1,9	30/7,5	78/63	120

* Уровень звукового давления измерен на расстоянии 3 м от вентилятора, в свободном пространстве.

РАЗМЕРЫ (мм)

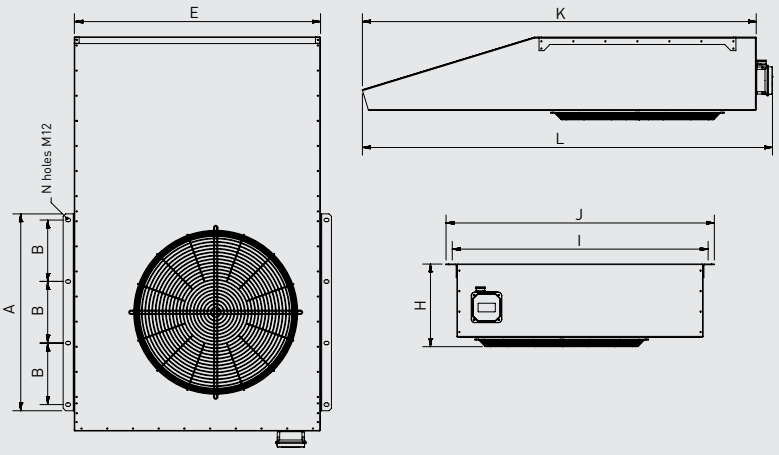

Модель	A	B	E	H	I	J	K	L	N
50	600	275	800	272	844	890	1232	1298	3
75	800	250	1000	337	1044	1090	1600	1666	4
100	800	250	1000	337	1044	1090	1600	1666	4

АКУСТИЧЕСКИЕ ХАРАКТЕРИСТИКИ

Уровни звуковой мощности LwA в соответствии со стандартом ISO 13347:2004..

IFFT (высокая скорость)

Модель	63	125	250	500	1000	2000	4000	8000	LwA
50	61	79	84	87	87	85	80	73	93
75	63	83	85	87	89	85	80	73	94
100	65	83	87	90	91	87	81	74	95

IFFT (низкая скорость)

Модель	63	125	250	500	1000	2000	4000	8000	LwA
50	46	64	69	72	72	70	65	58	76
75	48	68	70	72	74	70	65	58	78
100	50	68	72	75	76	72	66	59	80

СТРУЙНЫЕ ЦЕНТРОБЕЖНЫЕ ВЕНТИЛЯТОРЫ ДЫМОУДАЛЕНИЯ
IFHT



F400-120
Предел огнестойкости 400°C / 2 часа

F300-120
Предел огнестойкости 300°C / 2 часа

Струйные центробежные вентиляторы дымоудаления серии IFHT применяются для систем дымоудаления в закрытых помещениях большого объема, например в закрытых паркингах. Идеально подходят для помещений с небольшой высотой потолков.
Корпуса и центробежные рабочие колеса с загнутыми назад лопатками изготавливаются из оцинкованной стали.
Вентиляторы комплектуются внешней клеммной коробкой и защитной решеткой со стороны входа воздуха.
Рабочие температуры от -20°C до +40°C.

Электродвигатели
Класс защиты IP55, класс изоляции H.
Параметры электропитания:
3ф - 400 В - 50 Гц
2-х скоростные 4/8 полюсные обмотки Даландера.

По запросу
- Версия с сервисным выключателем IP65 вместо клеммной коробки.
- Цвет внешних деталей согласно палитры RAL.



Защитная решетка
Устанавливается на стороне входа воздуха.



Компактная конструкция
Для помещений с небольшой высотой.



Внешняя клеммная коробка
Упрощает подключение электропитания.



Сервисный выключатель
Поставляется опционально.

СТРУЙНЫЕ ЦЕНТРОБЕЖНЫЕ ВЕНТИЛЯТОРЫ ДЫМОУДАЛЕНИЯ
IFHT

МАРКИРОВКА

I	F	H	T	/	4/8	-	1	0	0	N	C/I	2,3/0,37 кВт	F300	400 В	50 Гц
1					2		3				4	5	6	7	8

1 - Название модели
2 - Количество полюсов
3 - Импульс
4 - C = клеммная коробка (стандартно), I = сервисный выключатель (опционально)
5 - Мощность электродвигателя (кВт)
6 - Предел огнестойкости
7 - Напряжение (В)
8 - Частота тока (Гц)

ТЕХНИЧЕСКИЕ ХАРАКТЕРИСТИКИ

Модель	Кол-во полюсов	Частота вращения (об/мин)	Импульс (Н)	Расход воздуха ($м^3$/ч)	Номинал. мощность (кВт)	Ток (А)	Пусковой ток (А)	Уровень звукового давления* (дБ(А))	Вес (кг)
IFHT/4/8-50N-C	4/8	1420/710	50/13	5.800/2.880	1,1/0,18	3/1,1	15/4,5	75/59	76
IFHT/4/8-75N-C	4/8	1420/710	75/19	8.100/4.050	2,3/0,37	5,4/1,9	30/7,5	77/61	120
IFHT/4/8-100N-C	4/8	1420/710	95/24	8.900/4.450	2,3/0,37	5,4/1,9	30/7,5	78/63	120

* Уровень звукового давления измерен на расстоянии 3 м от вентилятора, в свободном пространстве.

РАЗМЕРЫ (мм)

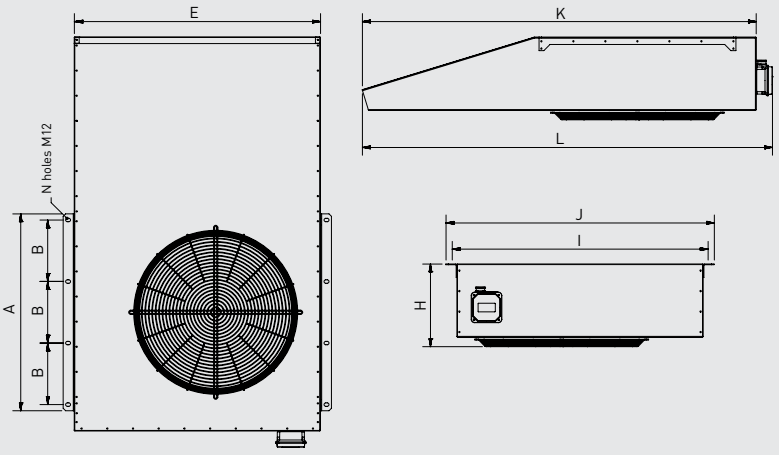

Модель	A	B	E	H	I	J	K	L	N
50	600	275	800	272	844	890	1232	1298	3
75	800	250	1000	337	1044	1090	1600	1666	4
100	800	250	1000	337	1044	1090	1600	1666	4

АКУСТИЧЕСКИЕ ХАРАКТЕРИСТИКИ

Уровни звуковой мощности LwA в соответствии со стандартом ISO 13347:2004.

IFHT (высокая скорость)

Модель	63	125	250	500	1000	2000	4000	8000	LwA
50	61	79	84	87	87	85	80	73	93
75	63	83	85	87	89	85	80	73	94
100	65	83	87	90	91	87	81	74	95

IFHT (низкая скорость)

Модель	63	125	250	500	1000	2000	4000	8000	LwA
50	46	64	69	72	72	70	65	58	76
75	48	68	70	72	74	70	65	58	78
100	50	68	72	75	76	72	66	59	80

ДОПОЛНИТЕЛЬНЫЕ ПРИНАДЛЕЖНОСТИ



INT-25/6P-F400
INT-40/6P-F400
Сервисный выключатель для трехфазных электродвигателей (3ф - 380...420 В - 50/60Гц).
Подходит для систем дымоудаления F400-120.
Корпус из алюминия, класс защиты IP65.
Максимальный ток:
25А (модель INT-25/6P-F400)
40А (модель INT-40/6P-F400)

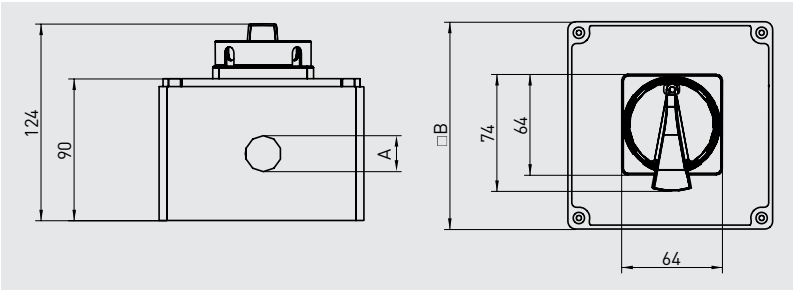

Модель	A	B
INT-25/6P-F400	M25	130
INT-40/6P-F400	M32	160



Крышные вентиляторы серии CTB предназначены для монтажа непосредственно на круглый воздуховод.
Вентиляторы комплектуются рабочими колесами с загнутыми назад лопатками. Корпус и рабочее колесо вентилятора изготавливаются из оцинкованной листовой стали. Для дополнительной защиты от коррозии, корпус окрашен черной полиэфирной краской. Вентиляторы оснащены круглыми патрубками с резиновыми уплотнителями.
Для простоты обслуживания и монтажа предусмотрен сервисный выключатель (IP55).

Электродвигатели
Класс защиты IP55, класс изоляции F, со встроенной термозащитой.
Параметры электропитания:
1ф - 230 В - 50 Гц.
Электродвигатели имеют возможность регулирования скорости напряжением.



Сервисный выключатель
Вентиляторы поставляются укомплектованными сервисными выключателями.



Защитная решетка на стороне выхода воздуха
Предотвращает попадание в вентилятор посторонних предметов.

ТЕХНИЧЕСКИЕ ХАРАКТЕРИСТИКИ

Модель	Скорость (об/мин)	Макс. потр. мощность (Вт)	Ток (А)	Максимальный расход воздуха ($м^3$/час)	Рабочие температуры (°С)	Уровень звукового давления* (дБ(А))		Вес (кг)
						На входе	На выходе	
СТВ/4-400/160	1425	23	0,13	450	-40...+70	34	41	5,5
СТВ/4-500/200	1450	47	0,21	570	-40...+70	38	44	6,5
СТВ/4-800/250	1430	55	0,24	840	-40...+70	36	42	8,0
СТВ/4-1300/315	1410	110	0,48	1400	-40...+70	42	48	9,0

* Приведены уровни звукового давления на расстоянии 3 м от вентилятора, при среднем расходе воздуха.

РАЗМЕРЫ (мм)

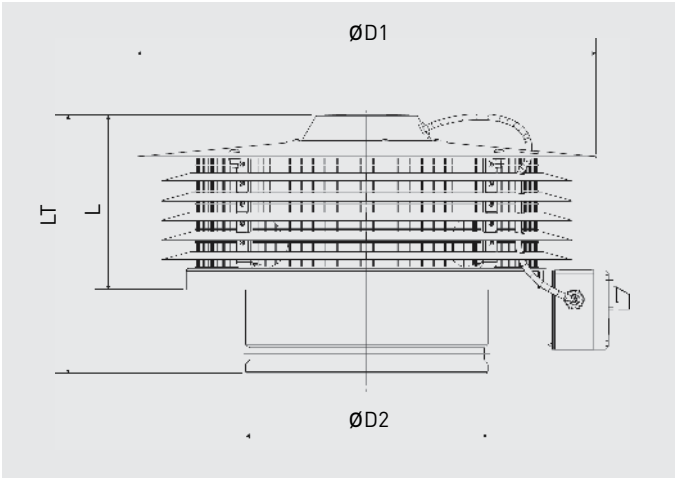

Модель	D1	D2	L1	LT
СТВ/4-400/160	410	159	143	229
СТВ/4-500/200	410	199	156	242
СТВ/4-800/250	470	249	179	266
СТВ/4-1300/315	470	314	202	288

АКУСТИЧЕСКИЕ ХАРАКТЕРИСТИКИ

В таблицах приведены уровни звуковой мощности (дБ(А)), в трех рабочих точках вентилятора: А - максимальный расход воздуха, В - средний расход воздуха, С - минимальный расход воздуха.

СТВ/4-400/160		63	125	250	500	1000	2000	4000	8000	LwA	LpA*
На входе	A	31	39	44	50	51	52	53	39	58	37
	B	29	37	42	47	48	48	44	34	53	33
	C	34	40	44	47	46	45	40	32	52	32
На выходе	A	32	41	48	54	59	60	56	42	64	43
	B	31	39	45	51	55	57	48	37	60	39
	C	34	41	47	50	53	54	44	36	58	37

СТВ/4-500/200		63	125	250	500	1000	2000	4000	8000	LwA	LpA*
На входе	A	33	45	47	51	53	53	57	44	60	40
	B	32	45	45	49	51	50	51	41	57	36
	C	31	46	44	47	48	48	47	39	55	34
На выходе	A	32	45	50	56	60	61	61	47	66	45
	B	32	44	48	53	58	59	56	44	63	43
	C	32	44	46	51	56	57	51	42	60	40

СТВ/4-800/250		63	125	250	500	1000	2000	4000	8000	LwA	LpA*
На входе	A	32	45	50	56	56	55	61	49	64	43
	B	29	41	46	52	52	51	52	45	58	38
	C	42	51	52	53	53	51	49	43	59	39
На выходе	A	31	44	54	60	63	64	63	51	69	48
	B	29	42	48	55	59	60	55	47	64	43
	C	42	51	53	57	60	60	54	46	65	44

СТВ/4-1300/315		63	125	250	500	1000	2000	4000	8000	LwA	LpA*
На входе	A	42	51	56	60	60	58	62	53	67	46
	B	37	46	52	56	56	55	56	48	62	42
	C	41	48	51	54	55	53	52	47	60	40
На выходе	A	42	52	61	65	68	68	66	58	73	53
	B	40	47	56	60	64	64	60	52	69	48
	C	43	49	55	59	63	62	57	51	67	47

* Уровень звукового давления (дБ(А)), на расстоянии 3 м, в свободном пространстве.

РАБОЧИЕ ХАРАКТЕРИСТИКИ

– q_v: расход воздуха в м³/ч и м³/с.
– p_{sf}: статическое давление в Па и мм вод. ст.
– Данные приведены: в соответствии со стандартами: ISO 5801 и AMCA 210-99.
при температуре сухого воздуха 20°C и атмосферном давлении 760 мм рт. ст.
– На графиках приведены уровни звукового давления на расстоянии 3 м от вентилятора, на входе (черный) и на выходе воздуха (синий).

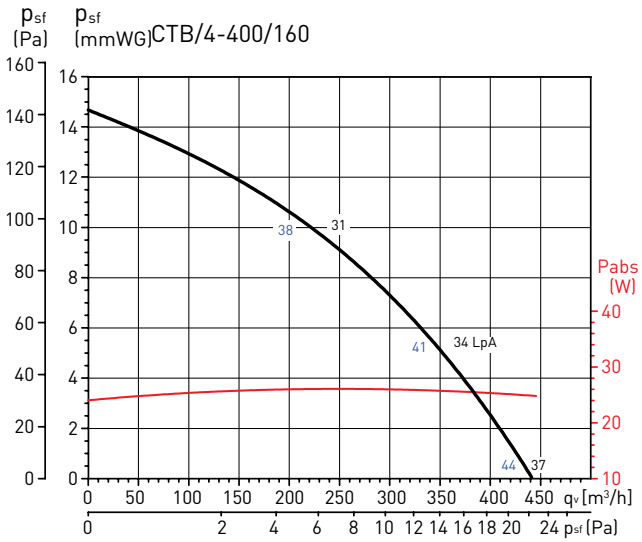

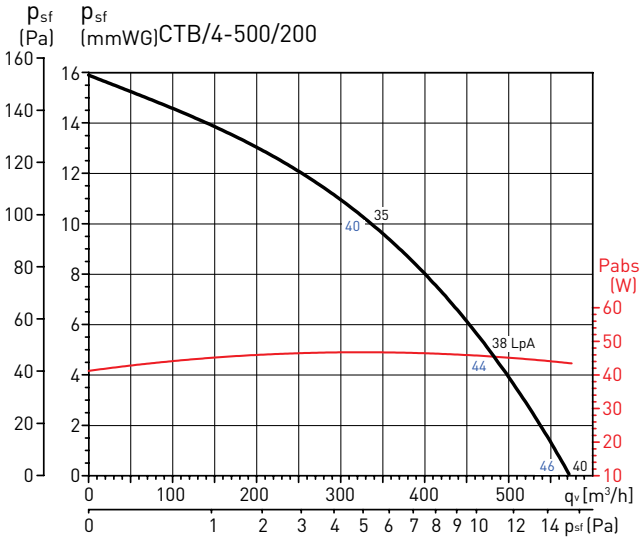

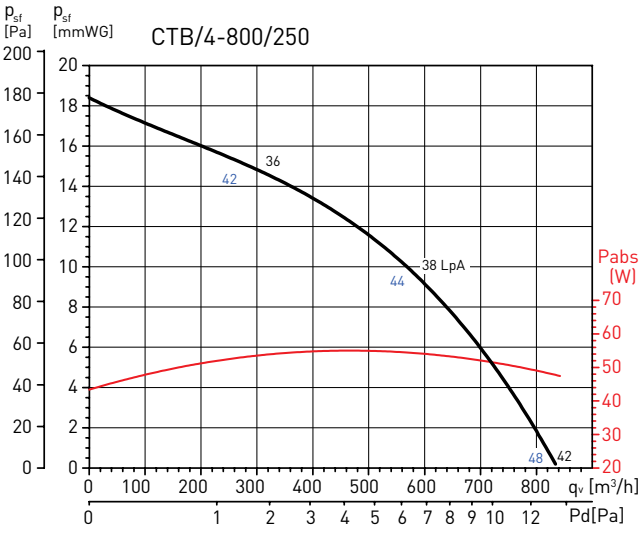

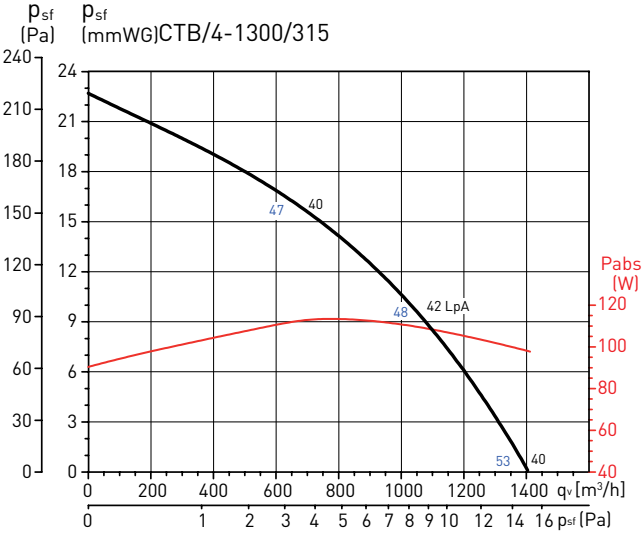

ЭЛЕКТРИЧЕСКИЕ ПРИНАДЛЕЖНОСТИ



REB
Электронные регуляторы скорости.



RMB
Трансформаторные регуляторы скорости.

НОВИНКА



СТВ ECOWATT устанавливается непосредственно на круглый воздуховод.



Сервисный выключатель
Вентиляторы поставляются укомплектованными сервисными выключателями.



Защитная решетка на стороне выхода воздуха
Предотвращает попадание в вентилятор посторонних предметов.



Выносной пульт управления PROSYS ECOWATT
Для настройки режимов работы вентилятора (дополнительная принадлежность).

Крышные вентиляторы серии СТВ ECOWATT оснащены автоматической системой управления и предназначены для монтажа непосредственно на круглый воздуховод.
Вентиляторы комплектуются высокоэффективными электродвигателями постоянного тока и рабочими колесами с загнутыми назад лопатками.
Корпус и рабочее колесо вентилятора изготавливаются из оцинкованной листовой стали. Для дополнительной защиты от коррозии, корпус окрашен черной полиэфирной краской. Вентиляторы оснащены круглыми патрубками с резиновыми уплотнителями защитной решеткой на выходе воздуха.
Для простоты обслуживания и монтажа предусмотрен сервисный выключатель (IP55).

Электродвигатели
Класс защиты IP55, класс изоляции F, со встроенной термозащитой.

Встроенная система управления
- Для настройки режимов работы используется выносной пульт управления (дополнительная принадлежность).
- Возможно создание сети последовательно подсоединенных вентиляторов (до 32 шт.) с управлением с одного пульта.
- Два аналоговых входа (0-10 В или 4-20 мА).
- Один дискретный вход (Ночной режим).
- Режим «Мин. / Макс.» производительности.
- Параметры электропитания:
1ф - 230 В - 50 Гц.

Режим поддержания постоянного давления
- Минимальная скорость вращения вентилятора в диапазоне от 0 до 50%.
- Максимальная скорость вращения вентилятора в диапазоне от 50 до 100%.
- Ночной режим с установкой скорости вращения вентилятора в диапазоне от 25 до 100% от максимальной.

Режим поддержания постоянного расхода воздуха
- Минимальная скорость вращения вентилятора в диапазоне от 0 до 50%.
- Максимальная скорость вращения вентилятора в диапазоне от 50 до 100%.
- Ночной режим с установкой скорости вращения вентилятора в диапазоне от 50 до 100% от максимальной.
- Не возможен для СТВ-400/160 ECOWATT.

Пропорциональное регулирование производительности
- Два аналоговых входа (0-10 В или 4-20 мА).
- Производительность вентилятора меняется в зависимости от максимально заданного значения.
- Минимальная скорость вращения вентилятора в диапазоне от 0 до 50%.
- Максимальная скорость вращения вентилятора в диапазоне от 50 до 100%.
- Выход сигнализации аварии.

Режим регулирования мин./макс. производительности
- Переключается по сигналу внешнего устройства подсоединенного к дискретному входу.
- Минимальная скорость вращения вентилятора в диапазоне от 0 до 50%.
- Максимальная скорость вращения вентилятора в диапазоне от 50 до 100%.

ectechnology

ТЕХНИЧЕСКИЕ ХАРАКТЕРИСТИКИ

Модель	Управляющий сигнал (В)	Частота вращения (об/мин)	Макс. потр. мощность (Вт)	Ток (А)	Макс. расход воздуха (м³/ч)	Уровень звукового давления* (дБ(А))		Вес (кг)
						На входе	На выходе	
CTB/4-400/160 ECOWATT	10	1485	21,5	0,17	400	34	40	6,0
	8	1365	18,0	0,15	360	32	39	
	6	1100	12,4	0,11	290	27	33	
	4	835	8,7	0,08	220	21	25	
CTB/4-500/200 ECOWATT	10	1490	26,5	0,19	560	36	41	7,0
	8	1395	22,7	0,17	520	34	39	
	6	1150	15,1	0,12	420	30	35	
	4	865	9,4	0,08	320	22	26	
CTB/4-800/250 ECOWATT	10	1430	45,0	0,32	840	38	44	8,5
	8	1260	33,9	0,25	730	36	42	
	6	1060	23,6	0,18	620	31	38	
	4	850	16,7	0,13	500	26	31	
CTB/4-1300/315 ECOWATT	10	1420	91,2	0,62	1490	41	48	10,0
	8	1250	64,7	0,46	1300	38	44	
	6	1050	41,6	0,30	1080	34	41	
	4	860	26,4	0,20	870	30	37	

* Уровень звукового давления измерен на расстоянии 4 м от вентилятора, при средней производительности во 2, 5, 8 и 11 точках рабочей характеристики.

РАЗМЕРЫ (мм)

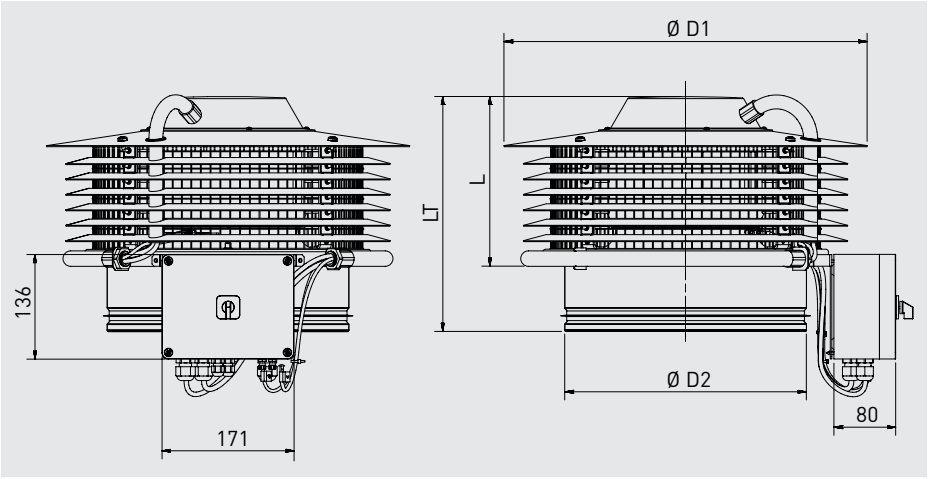

Модель	D1	D2	L1	LT
CTB/4-400/160	410	159	143	229
CTB/4-500/200	410	199	156	242
CTB/4-800/250	470	249	179	266
CTB/4-1300/315	470	314	202	288

РАБОЧИЕ ХАРАКТЕРИСТИКИ - АКУСТИЧЕСКИЕ ХАРАКТЕРИСТИКИ

– q_v: расход воздуха в м³/ч.
– p_{sf}: статическое давление в Па.
– P: Потребляемая мощность в Вт.
– SFP: Удельная мощность вентилятора Вт/м³/с (синие кривые).
– Данные приведены в соответствии со стандартами: ISO 5801 и AMCA 210-99.

CTB/4-400/160 ECOWATT

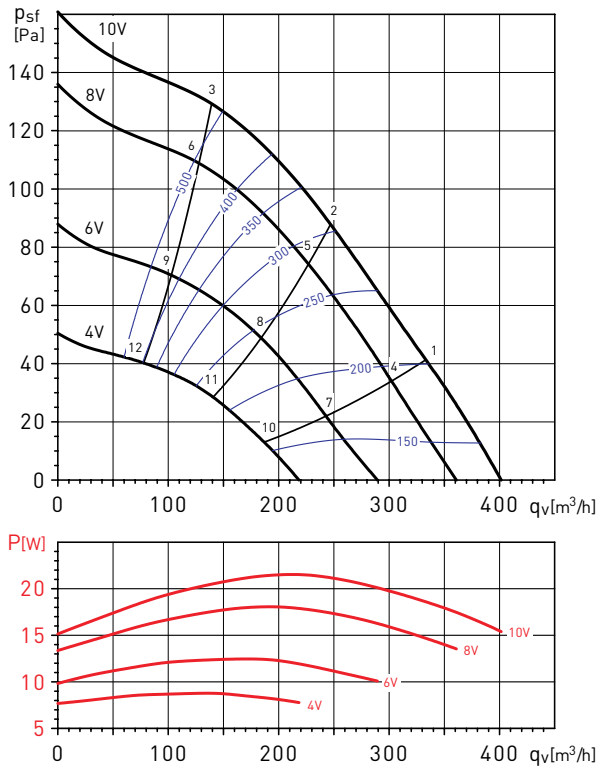

CTB/4-500/200 ECOWATT

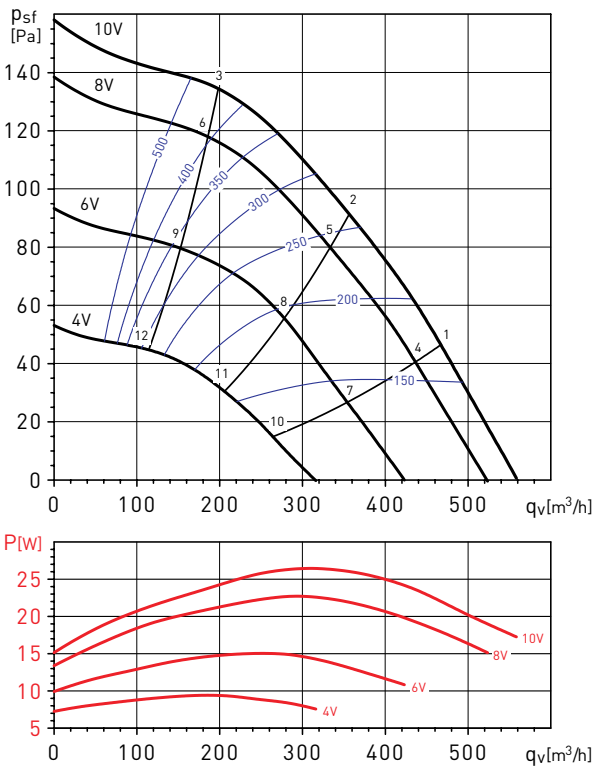

Рабочая точка		63	125	250	500	1.000	2.000	4.000	8.000	LwA
1	На входе	29	36	43	49	51	50	46	37	56
	На выходе	29	37	46	53	57	58	51	38	62
2	На входе	26	34	42	48	48	48	44	38	54
	На выходе	27	35	45	52	56	57	49	40	60
3	На входе	32	40	44	48	48	48	44	39	54
	На выходе	35	41	46	52	55	56	48	40	60
4	На входе	28	36	42	48	49	48	43	34	54
	На выходе	28	37	45	52	56	56	48	36	60
5	На входе	24	35	41	46	47	46	41	36	52
	На выходе	25	35	43	50	54	55	46	37	59
6	На входе	29	38	42	46	47	46	42	37	52
	На выходе	31	39	44	50	53	54	46	38	58
7	На входе	31	31	37	43	44	42	34	27	49
	На выходе	30	32	41	47	50	50	39	27	54
8	На входе	31	30	36	42	42	41	33	28	47
	На выходе	31	31	40	45	48	48	37	28	53
9	На входе	32	32	37	41	41	41	34	29	47
	На выходе	32	32	39	45	48	48	38	30	52
10	На входе	25	30	32	37	36	32	25	24	41
	На выходе	23	35	35	40	42	39	27	24	46
11	На входе	27	31	32	36	35	31	25	24	41
	На выходе	25	35	35	39	41	38	28	24	45
12	На входе	23	31	31	35	34	31	26	24	40
	На выходе	24	35	35	38	41	39	28	24	45

Рабочая точка		63	125	250	500	1.000	2.000	4.000	8.000	LwA
1	На входе	30	37	44	51	53	50	51	42	58
	На выходе	31	43	48	54	57	59	55	44	63
2	На входе	28	37	43	50	51	48	46	41	56
	На выходе	30	42	46	53	56	57	51	43	61
3	На входе	37	41	45	50	50	48	46	40	56
	На выходе	39	46	49	53	56	57	51	42	61
4	На входе	29	43	43	49	51	48	49	39	56
	На выходе	29	45	46	52	55	57	53	41	61
5	На входе	26	43	42	48	49	47	44	38	54
	На выходе	26	45	45	51	54	56	48	40	59
6	На входе	34	43	43	47	48	46	43	38	54
	На выходе	35	46	45	51	53	55	48	40	59
7	На входе	29	32	38	44	47	47	39	31	51
	На выходе	27	36	42	48	51	55	44	33	57
8	На входе	28	33	38	44	45	43	37	30	50
	На выходе	26	36	41	48	50	52	41	32	55
9	На входе	29	32	37	43	44	42	36	30	49
	На выходе	27	37	41	46	49	50	40	31	54
10	На входе	25	31	34	37	38	34	26	24	43
	На выходе	24	34	38	41	43	42	29	24	47
11	На входе	28	31	32	36	37	33	26	24	42
	На выходе	24	34	37	40	41	40	29	25	46
12	На входе	24	32	31	35	36	33	26	24	41
	На выходе	31	35	38	40	41	41	30	25	46

РАБОЧИЕ ХАРАКТЕРИСТИКИ - АКУСТИЧЕСКИЕ ХАРАКТЕРИСТИКИ

– q_v: расход воздуха в м³/ч.
– p_{sf}: статическое давление в Па.
– P: Потребляемая мощность в Вт.
– SFP: Удельная мощность вентилятора Вт/м³/с (синие кривые).
– Данные приведены в соответствии со стандартами: ISO 5801 и AMCA 210-99.

CTB/4-800/250 ECOWATT

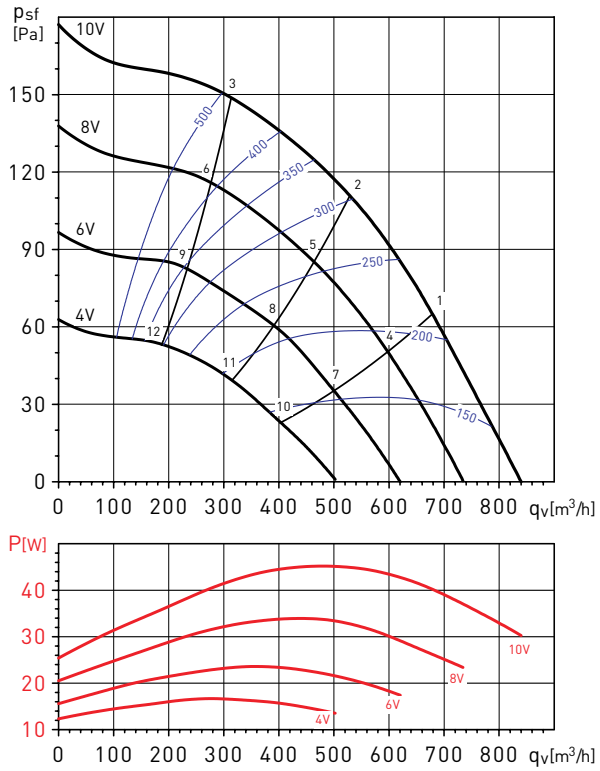

CTB/4-1300/315 ECOWATT

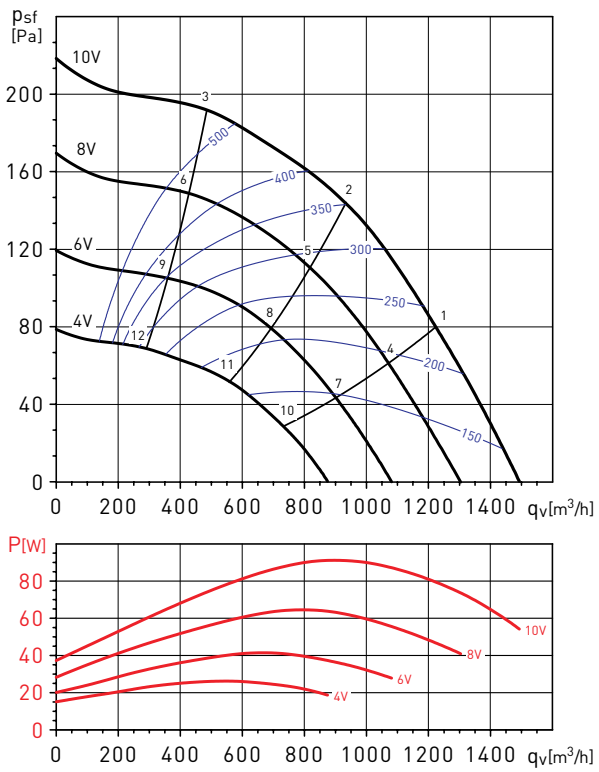

Рабочая точка		63	125	250	500	1.000	2.000	4.000	8.000	LwA
1	На входе	30	37	46	53	54	52	55	46	60
	На выходе	31	42	52	57	61	61	59	49	66
2	На входе	29	38	45	51	52	50	51	45	58
	На выходе	32	42	50	55	59	60	55	48	64
3	На входе	43	46	50	53	52	50	49	42	59
	На выходе	43	51	54	57	60	60	54	46	65
4	На входе	28	40	45	50	51	49	53	42	58
	На выходе	29	43	49	55	58	59	57	46	64
5	На входе	27	40	43	49	50	48	48	41	56
	На выходе	28	43	48	53	57	58	52	44	61
6	На входе	39	45	46	50	50	47	45	39	56
	На выходе	41	49	49	54	57	58	51	42	62
7	На входе	28	32	40	46	47	47	47	36	54
	На выходе	27	36	45	51	54	56	51	39	60
8	На входе	28	33	39	45	46	44	43	34	52
	На выходе	27	36	43	50	53	54	47	37	58
9	На входе	34	38	41	45	46	43	39	32	51
	На выходе	34	42	45	49	53	53	44	34	57
10	На входе	25	33	37	40	41	42	35	29	48
	На выходе	25	38	41	46	49	52	42	33	56
11	На входе	26	33	35	39	40	40	33	28	46
	На выходе	24	35	38	43	46	47	36	30	51
12	На входе	30	35	35	39	39	36	31	26	45
	На выходе	33	38	40	44	46	45	35	27	50

Рабочая точка		63	125	250	500	1.000	2.000	4.000	8.000	LwA
1	На входе	30	38	49	55	55	54	60	51	63
	На выходе	31	40	56	60	65	64	63	55	70
2	На входе	30	39	48	53	54	53	56	49	61
	На выходе	34	43	55	58	63	63	59	53	68
3	На входе	49	52	55	57	55	52	52	44	62
	На выходе	48	56	59	62	64	64	58	50	69
4	На входе	27	36	47	52	52	51	57	46	60
	На выходе	29	40	53	58	62	61	61	51	67
5	На входе	28	36	45	51	51	50	53	44	58
	На выходе	30	40	51	55	60	60	56	48	64
6	На входе	45	48	50	53	52	49	48	40	58
	На выходе	47	53	54	58	61	61	54	45	66
7	На входе	27	33	43	48	48	48	56	41	58
	На выходе	28	36	48	54	57	58	59	46	63
8	На входе	28	33	41	47	47	46	50	38	54
	На выходе	29	35	46	52	56	56	54	43	61
9	На входе	39	44	46	48	48	45	42	35	54
	На выходе	42	48	49	53	57	56	48	38	61
10	На входе	25	36	40	44	44	51	44	35	54
	На выходе	27	42	45	51	55	63	57	42	65
11	На входе	24	35	38	43	43	47	40	32	50
	На выходе	25	36	39	47	51	54	44	35	57
12	На входе	36	38	40	43	43	39	36	28	49
	На выходе	36	42	43	48	51	50	40	29	55

ВЫСОКОЭФФЕКТИВНЫЕ КРЫШНЫЕ ВЕНТИЛЯТОРЫ
CTB ECOWATT BASIC

НОВИНКА



ENERGY EFFICIENT VENTILATION SYSTEM

Крышные вентиляторы серии CTB ECOWATT BASIC предназначены для монтажа непосредственно на круглый воздуховод.
Вентиляторы комплектуются высокоэффективными электродвигателями постоянного тока и рабочими колесами с загнутыми назад лопатками.
Скорость вентилятора регулируется при помощи потенциометра, расположенного в клеммной коробке, или при помощи внешнего потенциометра REB-ECOWATT (дополнительная принадлежность).
Кроме того, вентиляторы имеют контакты для подсоединения внешнего управляющего сигнала 0-10В.
Корпус и рабочее колесо вентилятора изготавливаются из оцинкованной листовой стали. Для дополнительной защиты от коррозии, корпус окрашен черной полиэфирной краской. Вентиляторы оснащены круглыми патрубками с резиновыми уплотнителями защитной решеткой на выходе воздуха.
Для простоты обслуживания и монтажа предусмотрен сервисный выключатель (IP55).

Электродвигатели
Класс защиты IP44, со встроенной термозащитой.
Параметры электропитания:
1ф - 230 В - 50 Гц.

ectechnology



Мотор-колеса
Центробежные рабочие колеса с загнутыми назад лопатками и электродвигателями постоянного тока.



Сервисный выключатель
Вентиляторы поставляются укомплектованными сервисными выключателями.



Защитная решетка на стороне выхода воздуха
Предотвращает попадание в вентилятор посторонних предметов.

ТЕХНИЧЕСКИЕ ХАРАКТЕРИСТИКИ

Модель	Управляющий сигнал (В)	Частота вращения (об/мин)	Макс. потр. мощность (Вт)	Ток (А)	Макс. расход воздуха (м³/ч)	Уровень звукового давления* (дБ(А))		Вес (кг)
						На входе	На выходе	
CTB/4-400/160 ECOWATT BASIC	10	1485	21,5	0,17	400	34	40	6,0
	8	1365	18,0	0,15	360	32	39	
	6	1100	12,4	0,11	290	27	33	
	4	835	8,7	0,08	220	21	25	
CTB/4-500/200 ECOWATT BASIC	10	1490	26,5	0,19	560	36	41	7,0
	8	1395	22,7	0,17	520	34	39	
	6	1150	15,1	0,12	420	30	35	
	4	865	9,4	0,08	320	22	26	
CTB/4-800/250 ECOWATT BASIC	10	1430	45,0	0,32	840	38	44	8,5
	8	1260	33,9	0,25	730	36	42	
	6	1060	23,6	0,18	620	31	38	
	4	850	16,7	0,13	500	26	31	
CTB/4-1300/315 ECOWATT BASIC	10	1420	91,2	0,62	1490	41	48	10,0
	8	1250	64,7	0,46	1300	38	44	
	6	1050	41,6	0,30	1080	34	41	
	4	860	26,4	0,20	870	30	37	

* Уровень звукового давления измерен на расстоянии 4 м от вентилятора, при средней производительности во 2, 5, 8 и 11 точках рабочей характеристики.

РАЗМЕРЫ (мм)

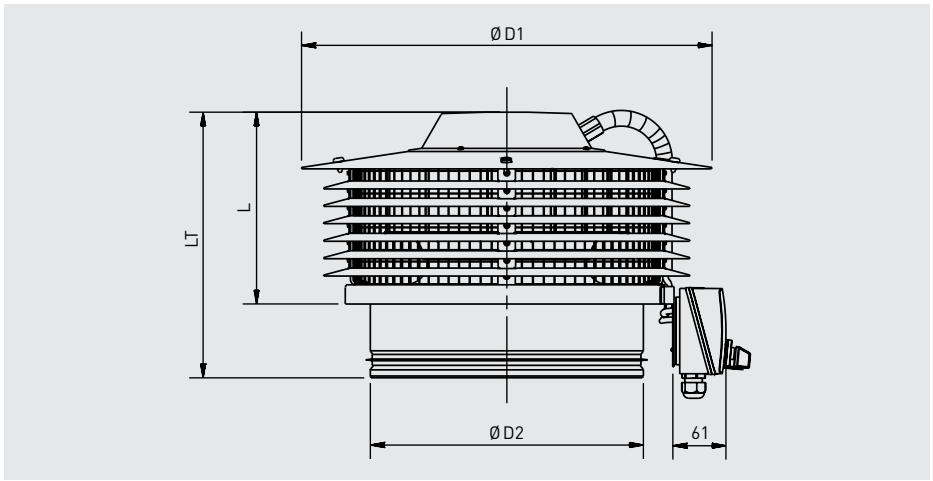

Модель	D1	D2	L1	LT
CTB/4-400/160	410	159	143	229
CTB/4-500/200	410	199	156	242
CTB/4-800/250	470	249	179	266
CTB/4-1300/315	470	314	202	288

РАБОЧИЕ ХАРАКТЕРИСТИКИ - АКУСТИЧЕСКИЕ ХАРАКТЕРИСТИКИ

– q_v: расход воздуха в м³/ч.
– p_{sf}: статическое давление в Па.
– P: Потребляемая мощность в Вт.
– SFP: Удельная мощность вентилятора Вт/м³/с (синие кривые).
– Данные приведены в соответствии со стандартами: ISO 5801 и AMCA 210-99.

CTB-400/160 ECOWATT

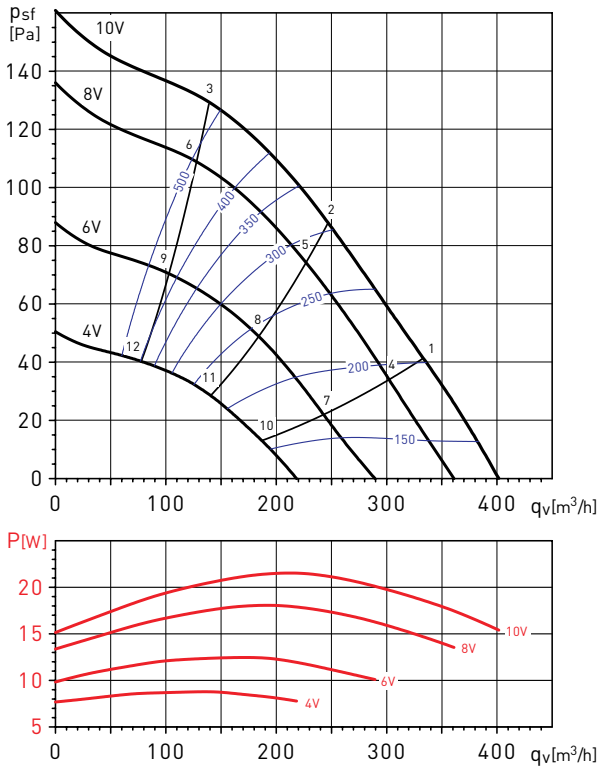

CTB-500/200 ECOWATT

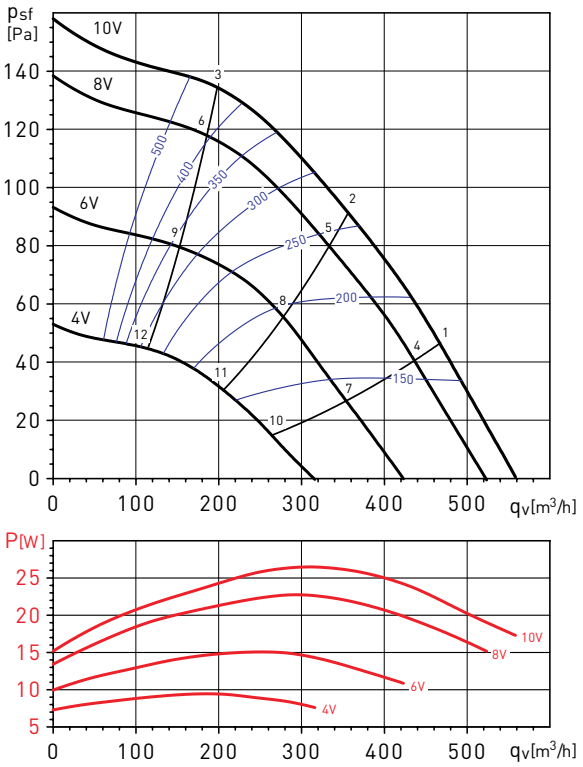

Рабочая точка		63	125	250	500	1.000	2.000	4.000	8.000	LwA
1	На входе	29	36	43	49	51	50	46	37	56
	На выходе	29	37	46	53	57	58	51	38	62
2	На входе	26	34	42	48	48	48	44	38	54
	На выходе	27	35	45	52	56	57	49	40	60
3	На входе	32	40	44	48	48	48	44	39	54
	На выходе	35	41	46	52	55	56	48	40	60
4	На входе	28	36	42	48	49	48	43	34	54
	На выходе	28	37	45	52	56	56	48	36	60
5	На входе	24	35	41	46	47	46	41	36	52
	На выходе	25	35	43	50	54	55	46	37	59
6	На входе	29	38	42	46	47	46	42	37	52
	На выходе	31	39	44	50	53	54	46	38	58
7	На входе	31	31	37	43	44	42	34	27	49
	На выходе	30	32	41	47	50	50	39	27	54
8	На входе	31	30	36	42	42	41	33	28	47
	На выходе	31	31	40	45	48	48	37	28	53
9	На входе	32	32	37	41	41	41	34	29	47
	На выходе	32	32	39	45	48	48	38	30	52
10	На входе	25	30	32	37	36	32	25	24	41
	На выходе	23	35	35	40	42	39	27	24	46
11	На входе	27	31	32	36	35	31	25	24	41
	На выходе	25	35	35	39	41	38	28	24	45
12	На входе	23	31	31	35	34	31	26	24	40
	На выходе	24	35	35	38	41	39	28	24	45

Рабочая точка		63	125	250	500	1.000	2.000	4.000	8.000	LwA
1	На входе	30	37	44	51	53	50	51	42	58
	На выходе	31	43	48	54	57	59	55	44	63
2	На входе	28	37	43	50	51	48	46	41	56
	На выходе	30	42	46	53	56	57	51	43	61
3	На входе	37	41	45	50	50	48	46	40	56
	На выходе	39	46	49	53	56	57	51	42	61
4	На входе	29	43	43	49	51	48	49	39	56
	На выходе	29	45	46	52	55	57	53	41	61
5	На входе	26	43	42	48	49	47	44	38	54
	На выходе	26	45	45	51	54	56	48	40	59
6	На входе	34	43	43	47	48	46	43	38	54
	На выходе	35	46	45	51	53	55	48	40	59
7	На входе	29	32	38	44	47	47	39	31	51
	На выходе	27	36	42	48	51	55	44	33	57
8	На входе	28	33	38	44	45	43	37	30	50
	На выходе	26	36	41	48	50	52	41	32	55
9	На входе	29	32	37	43	44	42	36	30	49
	На выходе	27	37	41	46	49	50	40	31	54
10	На входе	25	31	34	37	38	34	26	24	43
	На выходе	24	34	38	41	43	42	29	24	47
11	На входе	28	31	32	36	37	33	26	24	42
	На выходе	24	34	37	40	41	40	29	25	46
12	На входе	24	32	31	35	36	33	26	24	41
	На выходе	31	35	38	40	41	41	30	25	46

РАБОЧИЕ ХАРАКТЕРИСТИКИ - АКУСТИЧЕСКИЕ ХАРАКТЕРИСТИКИ

– q_v: расход воздуха в м³/ч.
– p_{sf}: статическое давление в Па.
– P: Потребляемая мощность в Вт.
– SFP: Удельная мощность вентилятора Вт/м³/с (синие кривые).
– Данные приведены в соответствии со стандартами: ISO 5801 и AMCA 210-99.

CTB-800/250 ECOWATT

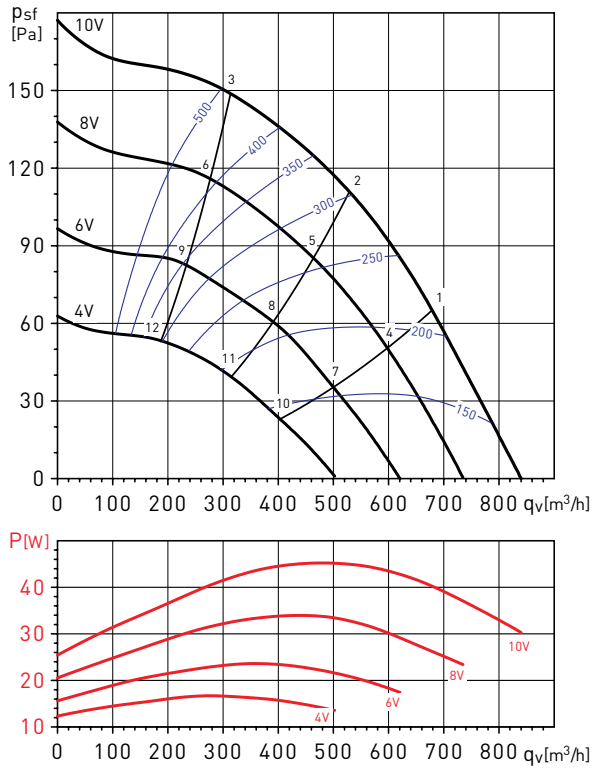

CTB/4-1300/315 ECOWATT

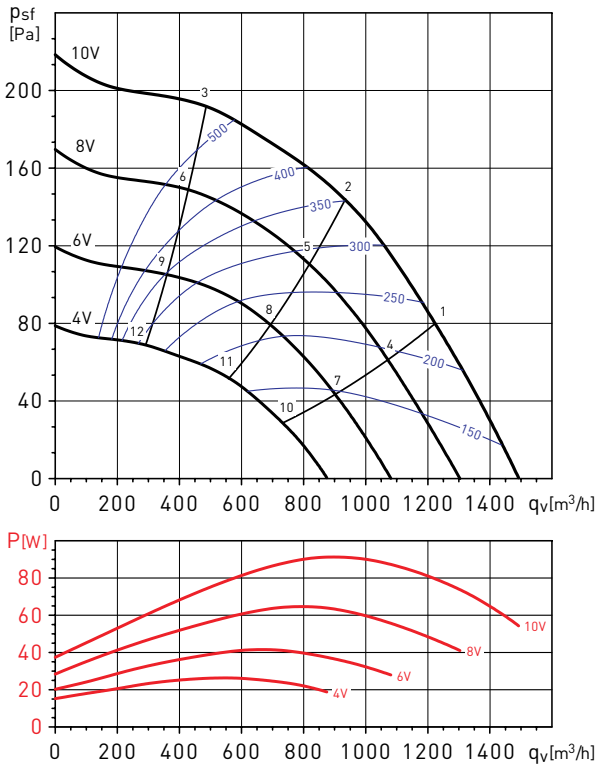

Рабочая точка		63	125	250	500	1.000	2.000	4.000	8.000	LwA
1	На входе	30	38	47	53	54	52	56	47	60
	На выходе	31	42	52	57	61	62	59	50	66
2	На входе	29	38	46	52	53	51	51	45	58
	На выходе	32	43	51	56	60	60	55	48	64
3	На входе	43	47	50	54	53	50	49	42	59
	На выходе	44	51	54	58	60	61	55	46	65
4	На входе	28	40	45	51	52	50	53	43	58
	На выходе	29	43	50	55	59	59	57	46	64
5	На входе	27	40	44	50	50	49	49	41	56
	На выходе	28	43	48	53	57	58	52	44	62
6	На входе	40	46	47	50	50	48	46	39	56
	На выходе	41	50	50	55	57	58	51	43	62
7	На входе	28	33	41	46	48	48	48	36	54
	На выходе	28	36	45	51	54	57	52	40	60
8	На входе	28	33	40	46	46	45	44	34	51
	На выходе	28	36	44	50	53	54	48	38	58
9	На входе	34	38	42	46	46	44	39	33	51
	На выходе	35	43	45	50	53	53	44	35	58
10	На входе	25	34	37	41	41	43	35	30	47
	На выходе	26	38	42	46	49	53	43	33	55
11	На входе	26	33	35	40	40	40	33	28	46
	На выходе	25	35	38	44	46	47	37	30	51
12	На входе	30	35	36	39	40	36	31	26	45
	На выходе	34	39	41	44	46	46	35	27	51

Рабочая точка		63	125	250	500	1.000	2.000	4.000	8.000	LwA
1	На входе	30	38	49	55	55	54	60	51	63
	На выходе	31	40	56	60	65	64	63	55	70
2	На входе	30	39	48	53	54	53	56	49	61
	На выходе	34	43	55	58	63	63	59	53	68
3	На входе	49	52	55	57	55	52	52	44	62
	На выходе	48	56	59	62	64	64	58	50	69
4	На входе	27	36	47	52	52	51	57	46	60
	На выходе	29	40	53	58	62	61	61	51	67
5	На входе	28	36	45	51	51	50	53	44	58
	На выходе	30	40	51	55	60	60	56	48	64
6	На входе	45	48	50	53	52	49	48	40	58
	На выходе	47	53	54	58	61	61	54	45	66
7	На входе	27	33	43	48	48	48	56	41	58
	На выходе	28	36	48	54	57	58	59	46	63
8	На входе	28	33	41	47	47	46	50	38	54
	На выходе	29	35	46	52	56	56	54	43	61
9	На входе	39	44	46	48	48	45	42	35	54
	На выходе	42	48	49	53	57	56	48	38	61
10	На входе	25	36	40	44	44	51	44	35	54
	На выходе	27	42	45	51	55	63	57	42	65
11	На входе	24	35	38	43	43	47	40	32	50
	На выходе	25	36	39	47	51	54	44	35	57
12	На входе	36	38	40	43	43	39	36	28	49
	На выходе	36	42	43	48	51	50	40	29	55

ЭЛЕКТРИЧЕСКИЕ ПРИНАДЛЕЖНОСТИ



REB-ECOWATT
Внешний регулятор скорости.



CONTROL ECOWATT AC/DC
CONTROL ECOWATT DC/DC
Блоки управления для автоматического регулирования производительности в зависимости от показаний внешних датчиков (температуры, относительной влажности или CO2).



SCO2-A
Датчик температуры и CO2.
SCO2-AD
Датчик температуры и CO2 с дисплеем.
SCHT-AD
Датчик температуры, относительной влажности и CO2 с дисплеем.



CPFL-S / CPFL-E
Инфракрасный датчик движения для потолочной установки, угол обзора 360º.
Параметры электропитания:
1ф - 230 В - 50 Гц



TDP-S / TDP-D
Датчик давления
Используется в системе автоматического поддержания постоянного расхода воздуха или давления в системе.



BEAS
Управляющий модуль для вентиляторов ECOWATT.

НОВИНКА



Крышные вентиляторы серии СТВН ECOWATT предназначены для монтажа непосредственно на круглый воздуховод.
Вентиляторы комплектуются высокоэффективными электродвигателями постоянного тока и рабочими колесами с загнутыми назад лопатками.
Вентиляторы СТВН ECOWATT укомплектованы системой автоматики, которая включает вентилятор автоматически, при пониженных температурах наружного воздуха, когда естественная вентиляция ухудшается.
Корпус и рабочее колесо вентилятора изготавливаются из оцинкованной листовой стали. Для дополнительной защиты от коррозии, корпус окрашен черной полиэфирной краской. Вентиляторы оснащены круглыми патрубками с резиновыми уплотнителями защитной решеткой на выходе воздуха.
Для простоты обслуживания и монтажа предусмотрен сервисный выключатель (IP55).

Электродвигатели
Класс защиты IP44, со встроенной термозащитой.
Параметры электропитания:
1ф - 230 В - 50 Гц.

ectechnology

ПОСТОЯННЫЙ РАСХОД ВОЗДУХА

ДВИГАТЕЛЬ ПОСТОЯННОГО ТОКА



Клеммная коробка стандартно установлена на вентиляторе, но может быть перенесена и закреплена на строительной конструкции рядом с вентилятором.



СТВН ECOWATT устанавливается непосредственно на круглый воздуховод.



Защитная решетка на стороне выхода воздуха
Предотвращает попадание в вентилятор посторонних предметов.



Выносной пульт управления PROSYS ECOWATT
Для настройки режимов работы вентилятора (дополнительная принадлежность).



Датчик температуры

ТЕХНИЧЕСКИЕ ХАРАКТЕРИСТИКИ

Модель	Ток (А)	Максимальная потребляемая мощность (Вт)	Расход воздуха при 40 Па ($м^3/ч$)	Вес (кг)	Уровень звукового давления* (дБ(А))	
					На входе	К окружению
CTBH/4-500/200 ECOWATT	0,19	27	500	7	51	57
CTBH/4-800/250 ECOWATT	0,32	47	800	8,5	58	64
CTBH/4-1300/315 ECOWATT	0,62	91	1300	10	58	63

* Уровень звукового давления измерен при 70% от максимального расхода воздуха и давлении 40 Па.

Работа вентилятора в зависимости от температуры

Количество этажей в здании	Температура наружного воздуха
от 1 до 5	> 0°C
от 6 до 10	> 5°C
от 11 до 15	> 10°C
≥ 16	> 15°C

РАЗМЕРЫ (мм)

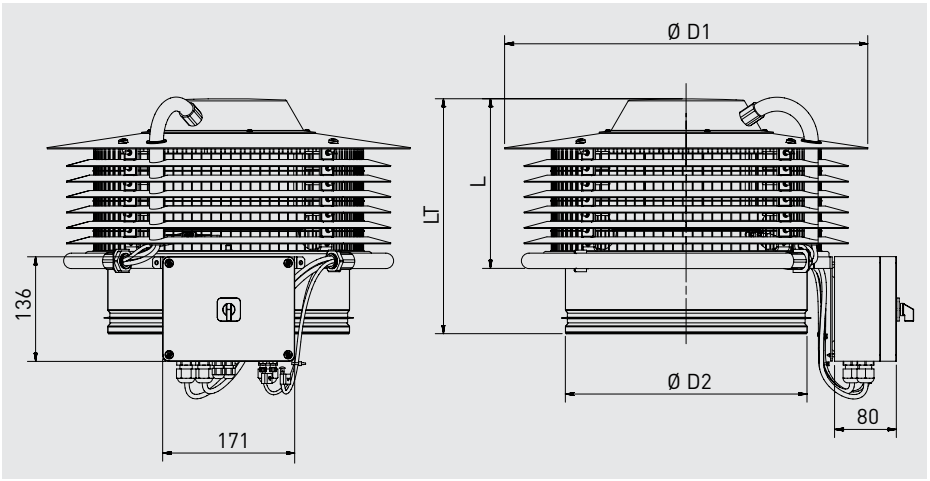

Модель	D1	D2	L1	L2
CTBH-500 ECOWATT	410	200	156	242
CTBH-800 ECOWATT	470	250	179	266
CTBH-1300 ECOWATT	470	315	202	288

РАБОЧИЕ ХАРАКТЕРИСТИКИ

– q_v: расход воздуха в м³/ч.
– p_{sf}: статическое давление в Па.
– P: Потребляемая мощность в Вт.
– SFP: Удельная мощность вентилятора Вт/м³/с (синие кривые).
– Данные приведены в соответствии со стандартами: ISO 5801 и AMCA 210-99.

CTBH 500 ECOWATT

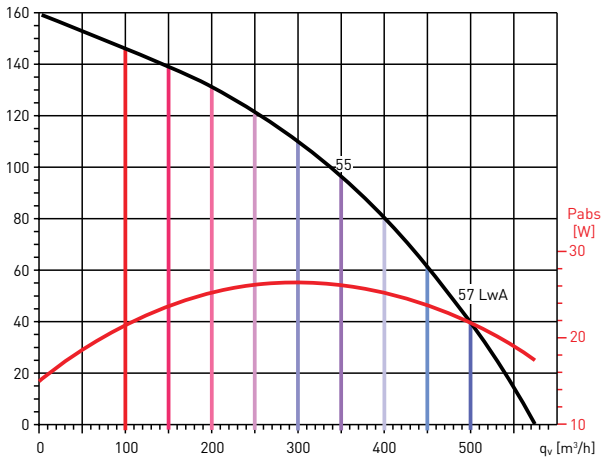

CTBH 800 ECOWATT

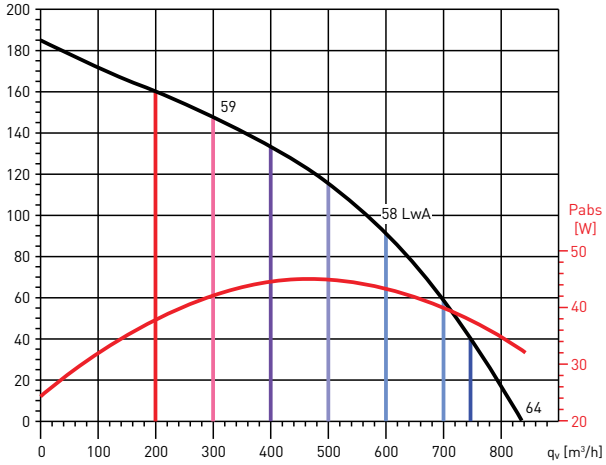

CTBH 1300 ECOWATT

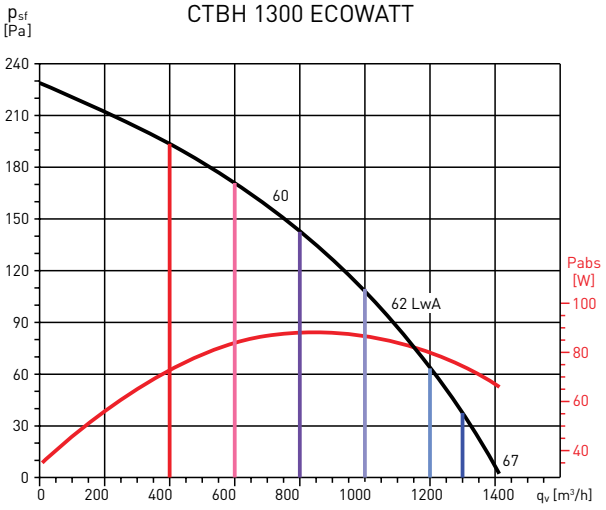



Крышные вентиляторы серии MIXVENT-TH с диагональными лопатками предназначены для работы в вытяжных системах вентиляции, но могут быть переоборудованы для работы на приток. Корпус и крыльчатка моделей 500 и 800 изготовлены из высокопрочного пластика, основание и крышка из листовой стали. Корпус, крыльчатка и основание моделей 1300 и 2000 изготовлены из листовой стали, а крышка из алюминия. Металлическая защитная решетка предотвращает попадание в вентилятор посторонних предметов. Все металлические части защищены от коррозии полиэфирной краской.

Электродвигатели
Класс защиты IP44, класс изоляции B, с шариковыми подшипниками.
Параметры электропитания:
1ф - 230 В - 50 Гц
Вентиляторы оснащаются однофазными двухскоростными электродвигателями, со встроенной термозащитой.

Дополнительная информация
Корпус, внутри которого располагаются электродвигатель и крыльчатка, является легкосъемным и закреплен на защелках.
Для того, чтобы переоборудовать вентилятор для работы на приток, необходимо снять центральную часть вентилятора, перевернуть ее на 180° и установить на место.



Внешняя клеммная коробка
Внешняя клеммная коробка изготовлена из огнеупорного пластика, внутри установлен конденсатор.



Круглый подсоединительный патрубок
Обеспечивает простое подсоединение к круглым, жестким или гибким воздуховодам.



Защитная решетка на стороне выхода воздуха
Предотвращает попадание в вентилятор посторонних предметов.

СХЕМЫ ПОДКЛЮЧЕНИЯ И ЭЛЕКТРИЧЕСКИЕ ПРИНАДЛЕЖНОСТИ

Модель	Тип термозащиты	Пульт управления IP20	Пульт управления IP44
TH-500/150	Встроенная	REGUL-2	COM-2
TH-500/160	Встроенная	REGUL-2	COM-2
TH-800N	Встроенная	REGUL-2	COM-2
TH-800	Встроенная	REGUL-2	COM-2
TH-1300	Встроенная	REGUL-2	COM-2
TH-2000	Встроенная	REGUL-2	COM-2

ТЕХНИЧЕСКИЕ ХАРАКТЕРИСТИКИ

Модель		Частота вращения (об/мин)		Макс. потр. мощность (Вт)		Ток (А)		Максимальный расход воздуха (м³/час)		Уровень звукового давления	Вес
		Высокая скорость	Низкая скорость	Высокая скорость	Низкая скорость	Высокая скорость	Низкая скорость	Высокая скорость	Низкая скорость	(дБ(А))	(кг)
TH-500/150	ВЫТЯЖКА	2450	1800	50	45	0,23	0,18	470	355	49,5	3,8
	ПРИТОК	2450	1800	50	45	0,23	0,18	505	380	45	3,8
TH-500/160	ВЫТЯЖКА	2450	1800	50	45	0,23	0,18	470	355	49,5	3,8
	ПРИТОК	2450	1800	50	45	0,23	0,18	505	380	45	3,8
TH-800N	ВЫТЯЖКА	2500	2100	90	75	0,40	0,31	790	630	50	5,6
	ПРИТОК	2500	2050	90	75	0,40	0,31	880	695	48	5,6
TH-800	ВЫТЯЖКА	2500	2100	120	118	0,52	0,50	775	620	53	5,6
	ПРИТОК	2500	2000	120	118	0,52	0,50	860	695	52	5,6
TH-1300	ВЫТЯЖКА	2400	1800	170	120	0,83	0,52	1100	780	59,5	11,2
	ПРИТОК	2400	1800	172	110	0,76	0,49	1150	845	58,5	11,2
TH-2000	ВЫТЯЖКА	2480	1750	255	160	1,27	0,79	1725	1200	67	17,2
	ПРИТОК	2480	1800	300	190	1,27	0,79	1650	1245	63,5	17,2

* Приведены уровни звукового давления на расстоянии 3 м от вентилятора, при максимальном расходе воздуха.

РАЗМЕРЫ (мм)

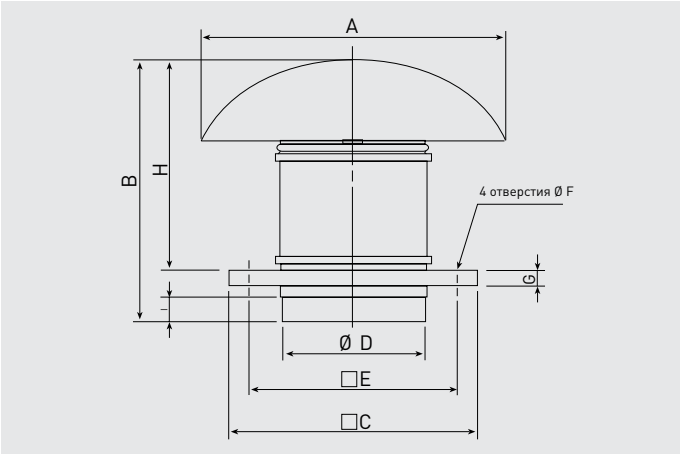

Модель	A	B	C	D	E	F	G	H	I
TH-500/150	400	349	300	150	245	10	20	274	33
TH-500/160	400	339	300	160	245	10	20	274	33
TH-800 N	400	371	300	198	245	10	20	306	36
TH-800	400	371	300	198	245	10	20	306	36
TH-1300	546	457	435	248	330	12	20	372	42
TH-2000	735	544	560	312	450	12	20	450	50

АКУСТИЧЕСКИЕ ХАРАКТЕРИСТИКИ

Для получения уровней звуковой мощности в точках A или B, в режиме вытяжки, необходимо, к уровням звукового давления, указанным в таблице с техническими характеристиками, прибавить поправочные коэффициенты, приведенные в следующей таблице:

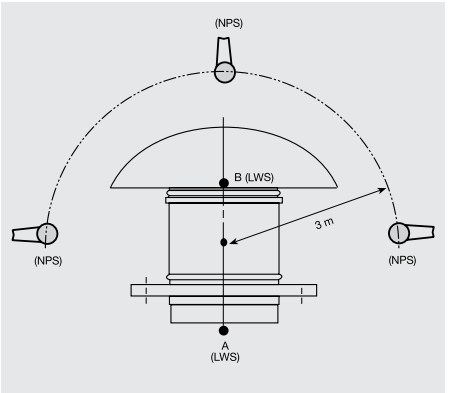

Модель		Поправочные коэффициенты						
		Частота (Гц)						
		125	250	500	1000	2000	4000	8000
TH-500	A	-7,5	-3	9	6	11	4	-2
	B	-7,5	6	13,5	17,5	14,5	4,5	-3
TH-800N	A	-7,5	3,5	8	9,5	14	9	0
	B	-4	7,5	15	16	14,5	9	1,5
TH-800	A	-7,5	3,5	8	9,5	14	9	0
	B	-4	7,5	15	16	14,5	9	1,5
TH-1300	A	-13,5	0	1	12	9	4	0
	B	-11	5,5	11,5	17,5	15	7	-0,5
TH-2000	A	-21,5	-7,0	-3	7	5,5	-2	-8,5
	B	-16,5	2,5	7	20	7,5	1	-8

SPL: Уровень звукового давления
SWL: Уровень звуковой мощности

РАБОЧИЕ ХАРАКТЕРИСТИКИ В РЕЖИМЕ ВЫТЯЖКИ

– q_v: расход воздуха в м³/ч и м³/с.
– p_{sf}: = статическое давление в Па и мм вод. ст.
– Данные приведены: в соответствии со стандартами: ISO 5801 и AMCA 210-99.
при температуре сухого воздуха 20°C и атмосферном давлении 760 мм рт. ст.

HS = Высокая скорость
LS = Низкая скорость

TH-500/150 и TH-500/160

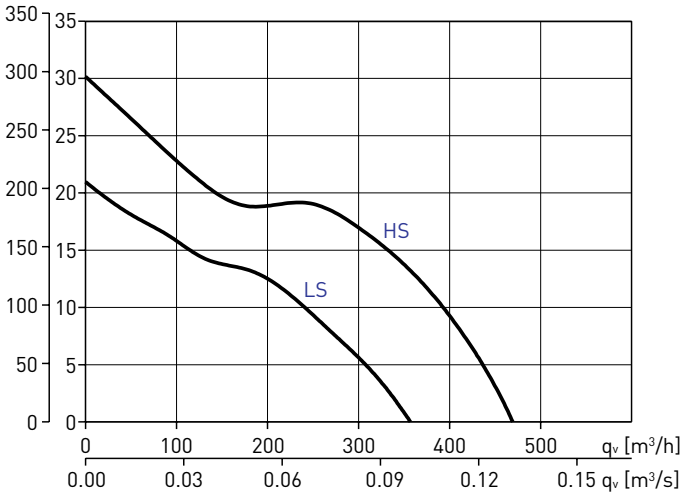

TH-800N

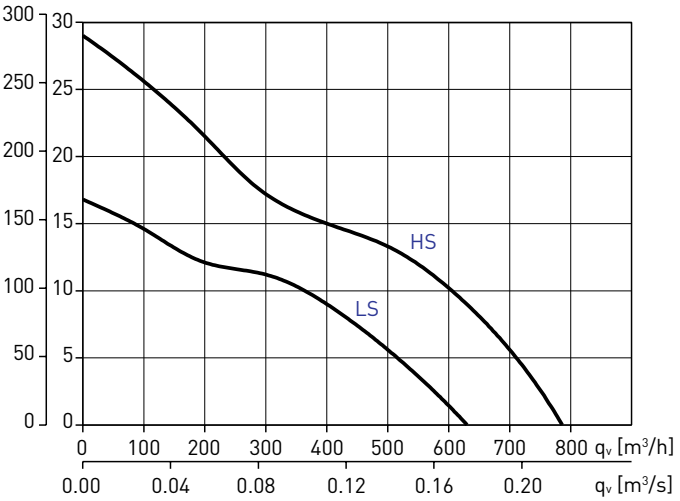

TH-800

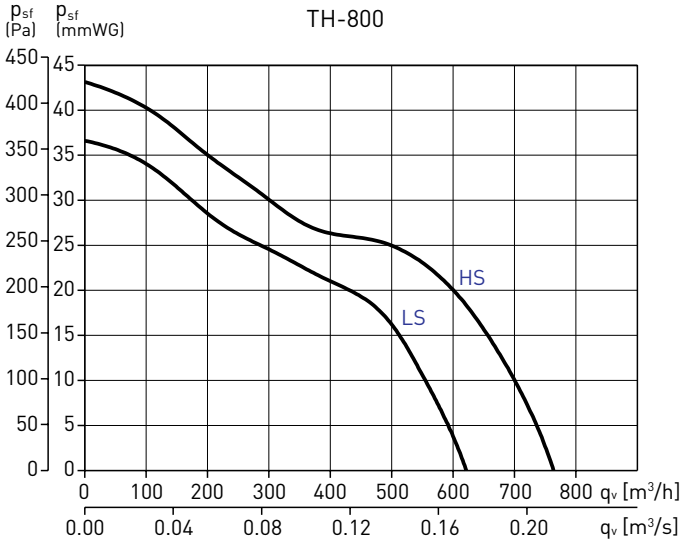

TH-1300

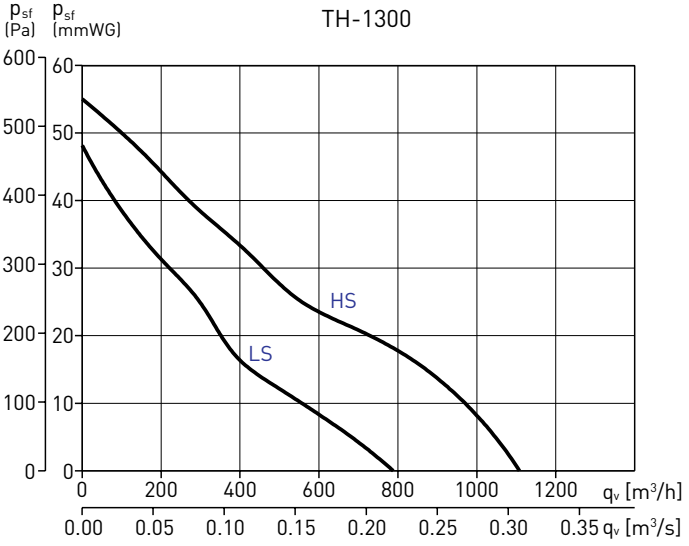

TH-2000

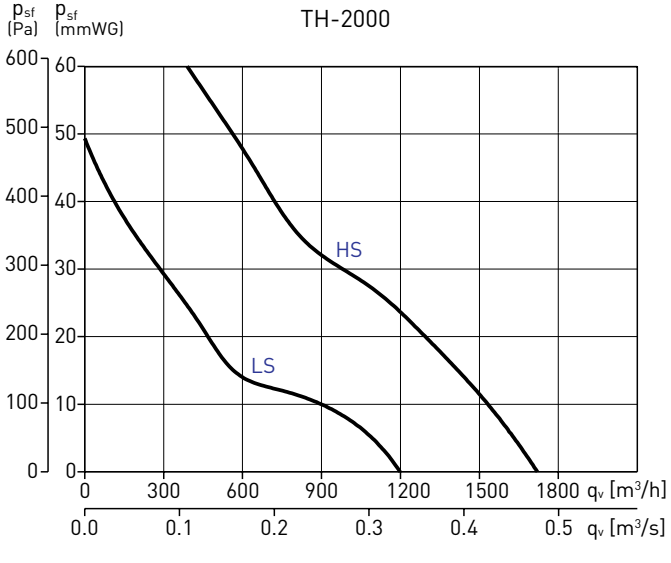

РАБОЧИЕ ХАРАКТЕРИСТИКИ В РЕЖИМЕ ПРИТОКА

– q_v: расход воздуха в м³/ч и м³/с.
– p_{sf}: = статическое давление в Па и мм вод. ст.
– Данные приведены: в соответствии со стандартами: ISO 5801 и AMCA 210-99.
при температуре сухого воздуха 20°C и атмосферном давлении 760 мм рт. ст.

HS = Высокая скорость
LS = Низкая скорость

TH-500/150 и TH-500/160

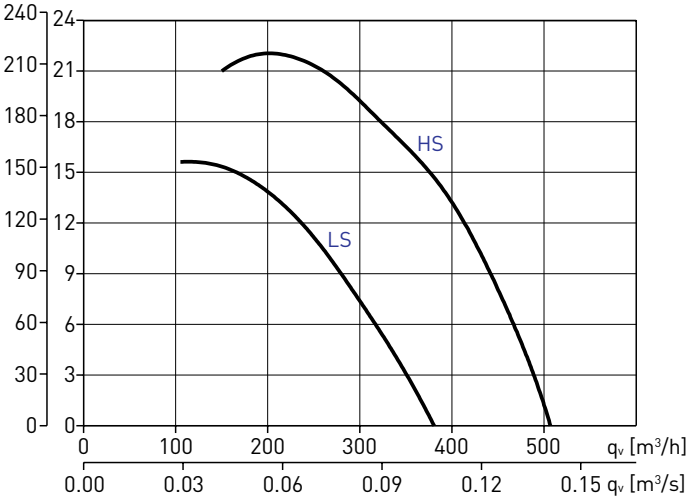

TH-800N

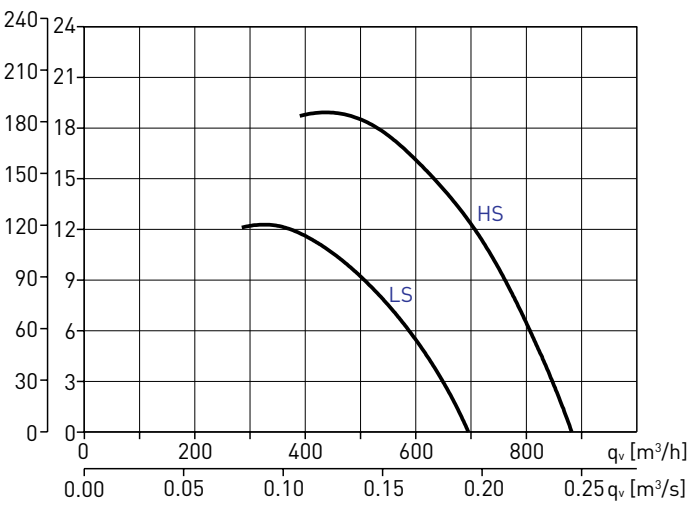

TH-800

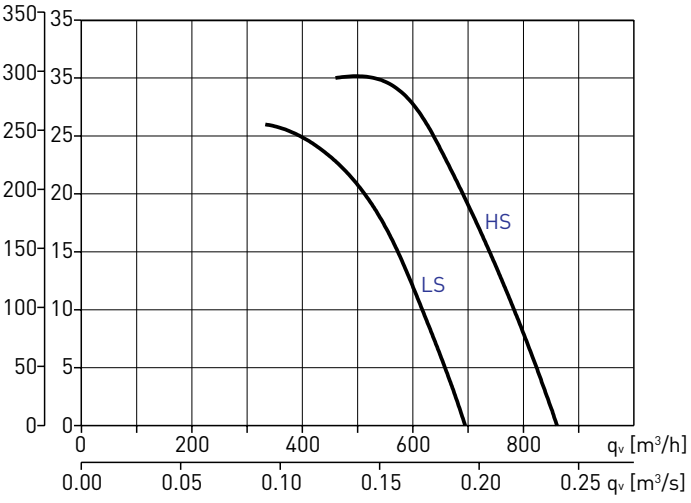

TH-1300

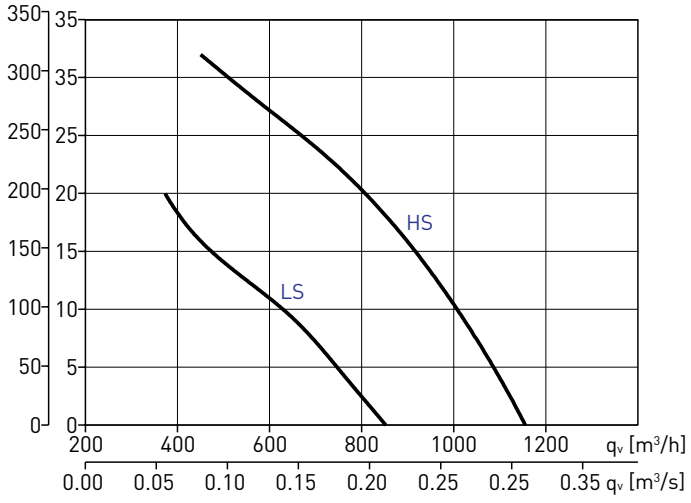

TH-2000

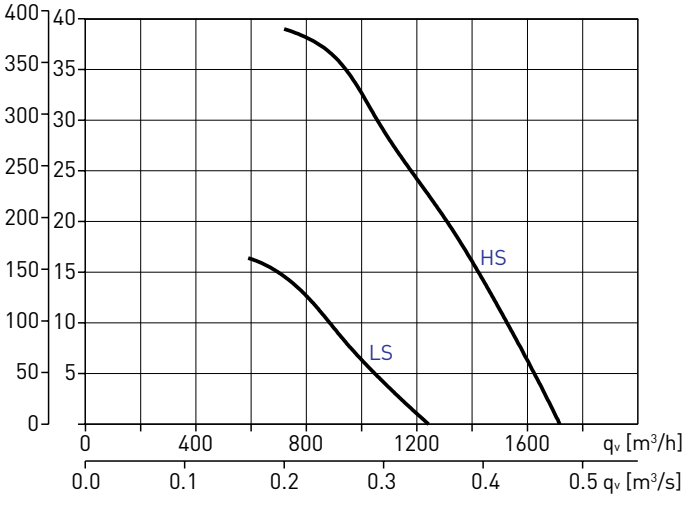

ДОПОЛНИТЕЛЬНЫЕ ПРИНАДЛЕЖНОСТИ

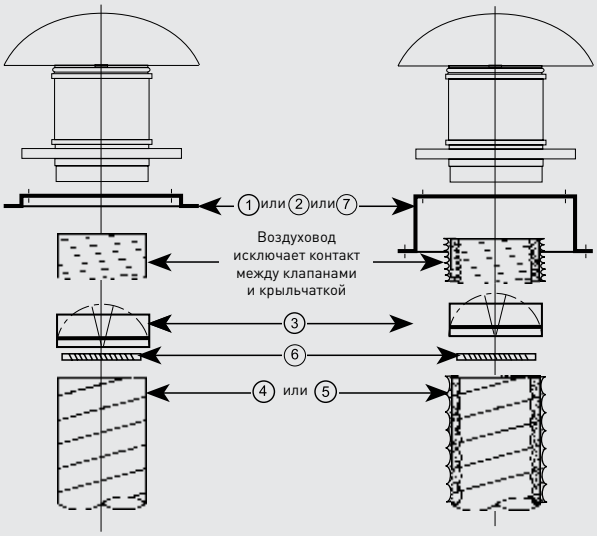

Модель	Опорная рама	Основание для плоской кровли	Обратный клапан	Гибкий воздуховод	Гибкий звукопогл. воздуховод	Металл. хомут	Основание для наклонной кровли
TH-500/150	JMS-300	JBS-300	CAR-150	GSA-150	GSI-160	CX-215	BI-3
TH-500/160	JMS-300	JBS-300	CAR-160	GSA-160	GSI-160	CX-215	BI-3
TH-800 N	JMS-300	JBS-300	CAR-200	GSA-200	GSI-200	CX-250	BI-3
TH-800	JMS-300	JBS-300	CAR-200	GSA-200	GSI-200	CX-250	BI-3
TH-1300	JMS-435	JBS-435	CAR-250	GSA-250	GSI-250	CX-315	BI-4
TH-2000	JMS-560	JBS-560	CAR-315	GSA-315	GSI-315	CX-315	BI-5

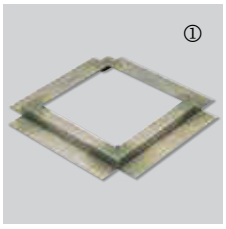

JMS
Опорная рама
Предназначена для установки крышного вентилятора на дополнительное основание, например, выполненное в строительном исполнении.
Опорная рама поставляется в комплекте с болтами и уплотнителем.

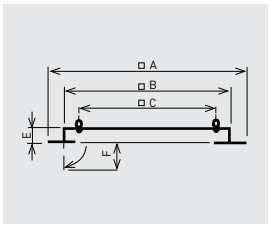

Модель	A	B	C	E	F
JMS-300	470	290	245	50	70
JMS-435	600	420	330	50	70
JMS-560	725	545	450	50	70

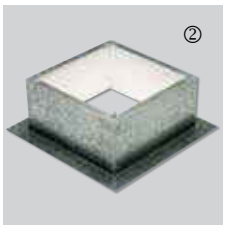

JBS
Основание для плоской кровли
Используется для установки крышного вентилятора на плоскую горизонтальную кровлю. Для предотвращения конденсации укомплектовано внутренней изоляцией.
Основание для плоской кровли поставляется в комплекте с болтами и уплотнителем.

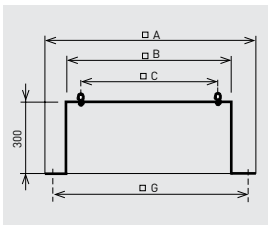

Модель	A	B	C	E	G
JBS-300	470	289	245	300	380
JBS-435	600	419	330	300	510
JBS-560	725	544	450	300	635



BI
Основание для наклонной кровли
Предназначено для правильной установки крышных вентиляторов на наклонной кровле. При заказе необходимо указать угол наклона кровли.

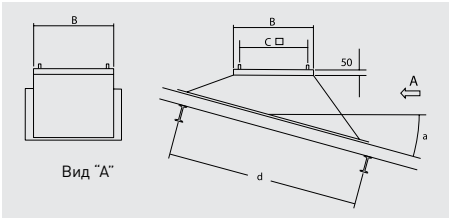

Модель	B	C
BI-3	289	245
BI-4	419	330
BI-5	544	450

d: Расстояние между балками
a: Угол наклона кровли

ДОПОЛНИТЕЛЬНЫЕ ПРИНАДЛЕЖНОСТИ

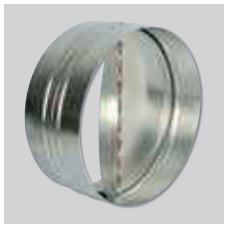

CAR
Обратные клапаны.



GSA
Гибкие алюминиевые воздуховоды.

GSI
Гибкие звукоизолированные воздуховоды.



CX
Червячные хомуты.



SIL
Круглые шумоглушители.

ЭЛЕКТРИЧЕСКИЕ ПРИНАДЛЕЖНОСТИ



REGUL-2 и COM-2
2-х скоростные пульты управления.

ВЫСОКОЭФФЕКТИВНЫЕ КРЫШНЫЕ ВЕНТИЛЯТОРЫ
TH-ECOWATT

НОВИНКА



ENERGY EFFICIENT VENTILATION SYSTEM

Крышные вентиляторы серии TH-ECOWATT комплектуются рабочими колесами с диагональными лопатками и высокоэффективными электродвигателями постоянного тока.
Скорость вентилятора регулируется при помощи потенциометра, расположенного в клеммной коробке, или при помощи внешнего потенциометра REB-ECOWATT (дополнительная принадлежность). Кроме того, вентиляторы имеют контакты для подсоединения внешнего управляющего сигнала 0-10В.
Корпус и крыльчатка моделей 500 и 800 изготовлены из высокопрочного пластика, основание и крышка из листовой стали. Корпус, крыльчатка и основание моделей 1300 и 2000 изготовлены из листовой стали, а крышка из алюминия. Металлическая защитная решетка предотвращает попадание в вентилятор посторонних предметов. Все металлические части защищены от коррозии полиэфирной краской.

Электродвигатели
Класс защиты IP44, класс изоляции B, с шариковыми подшипниками и встроенной термозащитой.
Параметры электропитания:
1ф - 230 В - 50 Гц

Дополнительная информация
Корпус, внутри которого располагаются электродвигатель и крыльчатка, является легкосъемным и закреплен на защелках.
Можно переоборудовать вентилятор для работы на приток, для этого необходимо снять центральную часть вентилятора, перевернуть ее на 180° и установить на место.



Круглый подсоединительный патрубок
Обеспечивает простое подсоединение к круглым, жестким или гибким воздуховодам.



Защитная решетка на стороне выхода воздуха
Предотвращает попадание в вентилятор посторонних предметов.

ectechnology

ТЕХНИЧЕСКИЕ ХАРАКТЕРИСТИКИ

TH-ECOWATT	Управляющий сигнал (В)	Частота вращения (об/мин)	Максимальная потребляемая мощность (Вт)	Ток (А)	Максимальный расход воздуха ($м^3$/ч)	Уровень звукового давления* (дБ(А))		Вес (кг)
						На входе	На выходе	
TH-500/150 ECOWATT	10	2670	45	0,4	470	46	52	3,8
	8	2275	31	0,2	410	44	48	
	6	1655	15	0,1	300	34	40	
	4	1135	7	0,1	200	29	30	
TH-500/160 ECOWATT	10	2695	48	0,4	490	47	51	3,8
	8	2280	32	0,2	430	43	47	
	6	1700	16	0,1	310	36	39	
	4	1130	8	0,1	210	27	30	
TH-800/200 ECOWATT	10	2490	98	0,6	750	47	51	5,6
	8	2190	68	0,4	650	43	47	
	6	1860	46	0,3	570	36	39	
	4	1520	28	0,2	470	27	30	
TH-1300/250 ECOWATT	10	2440	137	0,6	1.030	58	63	11,2
	8	2030	85	0,4	830	54	58	
	6	1620	51	0,3	670	50	51	
	4	1210	29	0,2	490	39	43	
TH-2000/315 ECOWATT	10	2460	230	1,0	1.530	60	65	17,2
	8	2000	131	0,6	1.230	54	58	
	6	1620	76	0,4	1.020	52	52	
	4	1215	39	0,2	740	43	45	

* Уровень звукового давления измерен на расстоянии 4 м от вентилятора, при средней производительности во 2, 5, 8 и 11 точках рабочей характеристики.

РАЗМЕРЫ (мм)

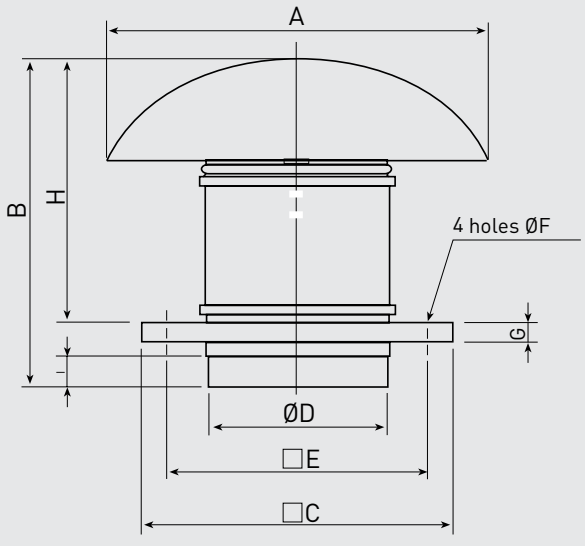

Модель	A	B	C	D	E	F	G	H	H
TH-500/150 ECOWATT	400	349	300	150	245	10	20	274	33
TH-500/160 ECOWATT	400	339	300	160	245	10	20	274	33
TH-800/200 ECOWATT	400	371	300	198	245	10	20	306	36
TH-1300/250 ECOWATT	546	457	435	248	330	12	20	372	42
TH-2000/315 ECOWATT	735	544	560	312	450	12	20	450	50

РАБОЧИЕ ХАРАКТЕРИСТИКИ

– q_v: расход воздуха в м³/ч.
– p_{sf}: статическое давление в Па.
– SFP: Удельная мощность вентилятора Вт/м³/с (синие кривые).

TH-500/150 ECOWATT

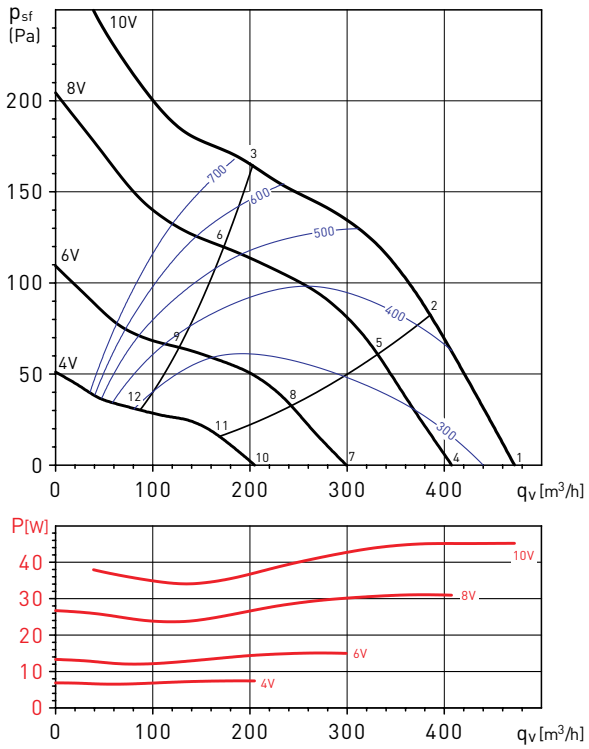

– Данные приведены в соответствии со стандартами ISO 5801 и AMCA 210-99, при температуре сухого воздуха 20°C и атмосферном давлении 760 мм рт. ст.

Уровень звуковой мощности в дБ(A)

Рабочая точка		63	125	250	500	1.000	2.000	4.000	8.000	LwA
1	На входе	34	40	54	61	59	61	55	48	66
	На выходе	38	45	60	69	68	65	58	49	73
2	На входе	36	45	58	62	58	60	56	49	66
	На выходе	36	43	60	69	67	63	56	47	72
3	На входе	35	41	56	62	61	64	57	49	68
	На выходе	36	45	58	67	64	61	55	48	70
4	На входе	33	43	55	57	54	55	51	43	62
	На выходе	33	43	53	63	59	56	50	42	65
5	На входе	31	38	52	58	58	59	52	43	64
	На выходе	33	41	57	65	63	58	51	41	68
6	На входе	31	39	51	58	55	56	50	42	62
	На выходе	34	41	57	65	66	60	52	42	69
7	На входе	29	34	47	52	51	49	42	32	56
	На выходе	29	37	52	58	57	52	42	31	61
8	На входе	27	36	47	50	48	47	41	31	54
	На выходе	27	38	51	56	54	50	41	30	60
9	На входе	29	38	49	49	47	46	41	33	54
	На выходе	29	38	54	54	50	48	41	31	58
10	На входе	25	32	35	44	37	35	29	25	46
	На выходе	23	31	41	45	40	37	29	24	48
11	На входе	33	30	36	48	37	35	29	25	49
	На выходе	22	33	40	48	42	38	29	23	50
12	На входе	29	30	36	49	39	36	29	25	50
	На выходе	20	32	40	49	45	39	29	23	51

TH-500/160 ECOWATT

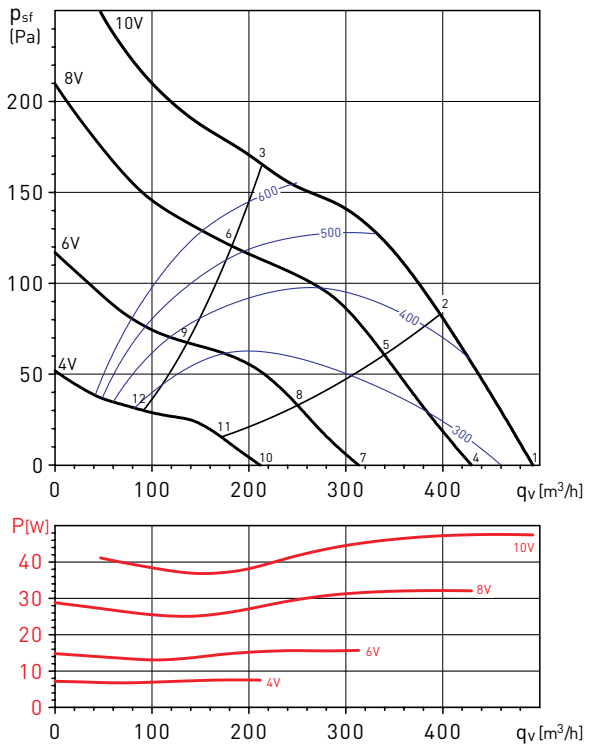

Уровень звуковой мощности в дБ(A)

Рабочая точка		63	125	250	500	1.000	2.000	4.000	8.000	LwA
1	На входе	35	41	54	61	61	65	58	49	68
	На выходе	37	44	57	67	67	66	58	48	72
2	На входе	35	40	54	61	61	63	57	48	67
	На выходе	37	41	58	67	66	63	56	46	71
3	На входе	37	45	58	63	60	61	57	49	67
	На выходе	37	45	59	67	65	62	56	48	70
4	На входе	32	37	51	58	58	60	52	44	64
	На выходе	33	40	55	64	64	61	53	43	68
5	На входе	33	37	52	58	57	58	52	43	63
	На выходе	33	38	55	63	62	59	51	41	67
6	На входе	34	43	54	58	56	57	52	44	63
	На выходе	34	43	57	64	60	58	51	42	67
7	На входе	26	32	45	51	51	50	43	33	56
	На выходе	26	34	48	56	56	52	42	31	60
8	На входе	29	34	46	51	50	49	42	32	56
	На выходе	26	35	47	55	54	50	40	30	59
9	На входе	30	38	48	50	48	48	43	34	55
	На выходе	30	39	49	55	52	49	41	32	58
10	На входе	20	29	36	46	41	37	30	25	48
	На выходе	20	30	38	49	45	39	30	24	51
11	На входе	19	29	36	45	39	36	30	25	47
	На выходе	20	30	38	48	43	38	29	24	50
12	На входе	21	32	36	43	37	36	31	25	45
	На выходе	24	34	37	47	41	37	29	25	49

РАБОЧИЕ ХАРАКТЕРИСТИКИ

– q_v: расход воздуха в м³/ч.
– p_{sf}: статическое давление в Па.
– SFP: Удельная мощность вентилятора Вт/м³/с (синие кривые).

TH-800/200 ECOWATT

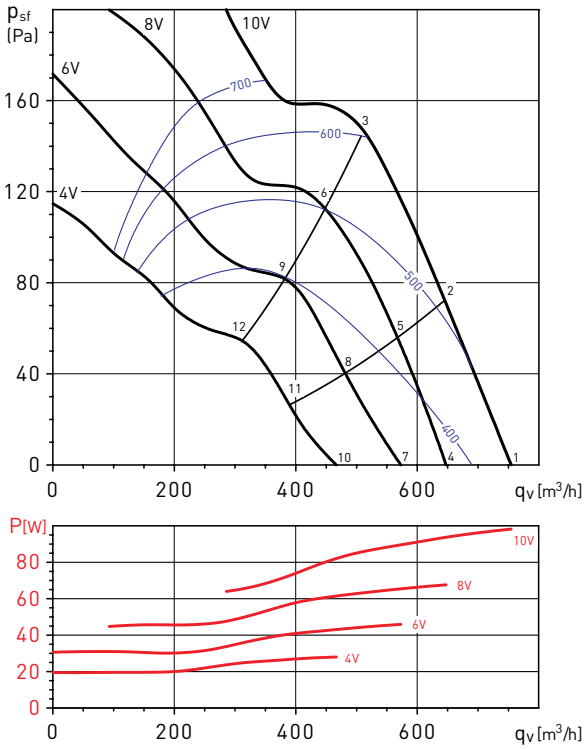

– Данные приведены в соответствии со стандартами ISO 5801 и AMCA 210-99, при температуре сухого воздуха 20°C и атмосферном давлении 760 мм рт. ст.

Уровень звуковой мощности в дБ(A)

Рабочая точка		63	125	250	500	1.000	2.000	4.000	8.000	LwA
1	На входе	42	48	59	66	63	65	59	51	70
	На выходе	43	51	64	71	70	67	62	52	75
2	На входе	38	45	57	66	62	65	59	51	70
	На выходе	41	47	60	68	69	65	59	49	73
3	На входе	35	45	57	68	64	66	59	51	71
	На выходе	37	45	58	71	70	65	58	47	74
4	На входе	39	45	57	63	59	62	55	47	67
	На выходе	40	47	63	67	67	64	57	48	72
5	На входе	36	42	56	62	59	61	55	47	66
	На выходе	38	45	60	65	66	63	55	44	70
6	На входе	32	46	56	65	61	62	55	47	68
	На выходе	33	47	60	66	67	61	54	42	70
7	На входе	36	41	55	59	56	58	51	42	64
	На выходе	37	44	60	63	63	60	53	42	68
8	На входе	34	39	53	58	56	57	50	42	63
	На выходе	36	42	58	61	63	59	51	39	67
9	На входе	30	43	51	60	57	57	50	42	64
	На выходе	32	42	57	62	63	57	50	38	67
10	На входе	32	36	50	56	52	52	45	35	59
	На выходе	33	39	54	58	58	55	46	33	63
11	На входе	30	35	48	55	51	51	44	34	58
	На выходе	30	37	52	56	57	52	44	31	61
12	На входе	25	37	48	55	51	51	43	35	58
	На выходе	26	42	51	55	57	50	42	30	60

TH-1300/250 ECOWATT

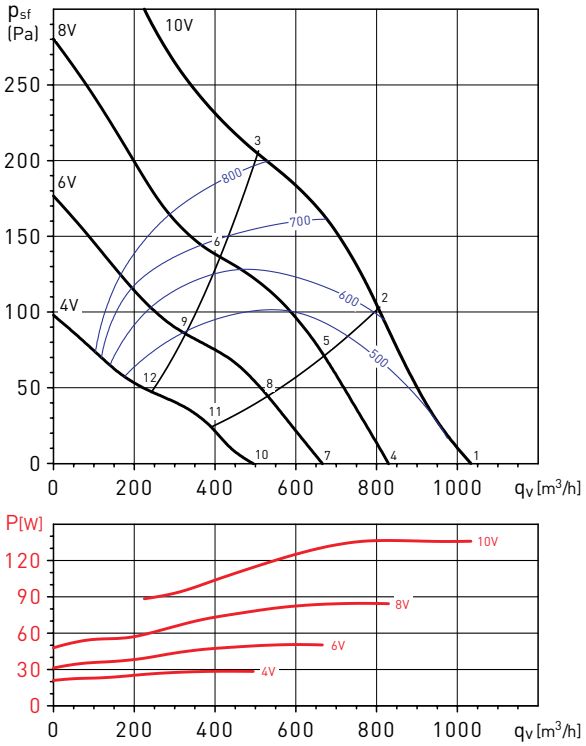

Уровень звуковой мощности в дБ(A)

Рабочая точка		63	125	250	500	1.000	2.000	4.000	8.000	LwA
1	На входе	40	53	63	65	75	75	66	59	79
	На выходе	43	54	70	75	81	78	70	59	84
2	На входе	41	55	65	65	74	73	65	57	78
	На выходе	42	56	69	75	80	76	67	56	83
3	На входе	41	54	66	63	71	70	61	52	75
	На выходе	41	55	70	73	78	73	64	52	80
4	На входе	37	51	59	60	71	75	61	53	77
	На выходе	39	52	65	70	76	76	63	52	80
5	На входе	38	54	60	60	70	70	59	50	74
	На выходе	39	54	65	70	75	72	61	49	78
6	На входе	38	52	62	58	65	64	55	45	69
	На выходе	39	52	64	68	72	68	57	45	75
7	На входе	34	48	56	55	70	62	55	46	71
	На выходе	35	47	60	65	70	66	57	44	73
8	На входе	34	49	56	54	68	61	53	43	70
	На выходе	34	49	60	64	69	64	54	41	71
9	На входе	36	49	57	52	67	58	49	38	68
	На выходе	36	48	59	62	66	61	50	37	69
10	На входе	30	42	50	50	59	53	45	34	61
	На выходе	31	42	54	59	63	57	47	33	65
11	На входе	33	42	50	49	56	51	42	31	59
	На выходе	33	41	54	57	60	55	44	30	63
12	На входе	32	42	49	48	52	48	38	28	56
	На выходе	32	41	52	54	57	52	39	27	60

РАБОЧИЕ ХАРАКТЕРИСТИКИ

– q_v: расход воздуха в м³/ч.
– p_{sf}: статическое давление в Па.
– SFP: Удельная мощность вентилятора Вт/м³/с (синие кривые).

TH-2000/315 ECOWATT

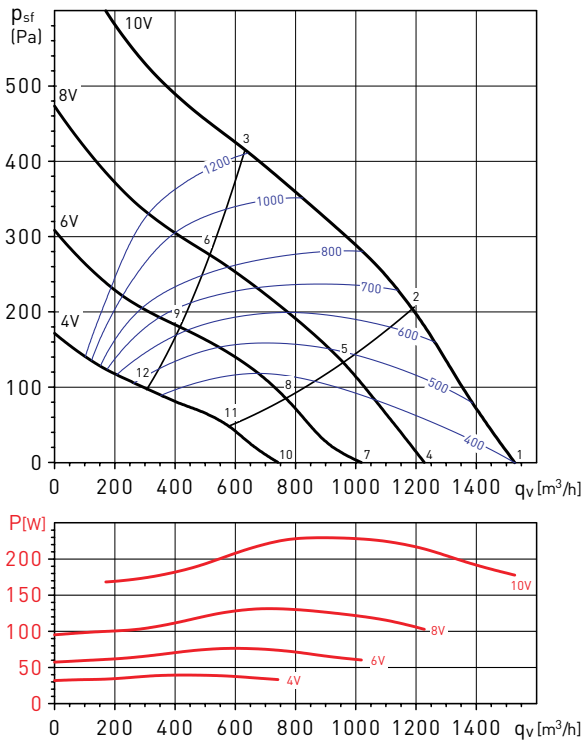

– Данные приведены в соответствии со стандартами ISO 5801 и AMCA 210-99, при температуре сухого воздуха 20°C и атмосферном давлении 760 мм рт. ст.

Уровень звуковой мощности в дБ(A)

Рабочая точка		63	125	250	500	1.000	2.000	4.000	8.000	LwA
1	На входе	37	51	64	70	78	74	68	61	80
	На выходе	40	55	71	76	87	78	69	62	88
2	На входе	37	54	69	71	78	74	68	60	80
	На выходе	39	57	76	76	83	77	68	60	85
3	На входе	44	61	65	67	72	70	63	56	76
	На выходе	45	64	72	74	76	73	65	59	80
4	На входе	33	49	59	64	71	68	61	51	74
	На выходе	36	53	68	71	75	72	63	55	78
5	На входе	34	62	62	64	71	68	61	51	74
	На выходе	36	63	69	71	74	71	62	53	78
6	На входе	40	55	60	61	66	64	57	49	70
	На выходе	40	58	67	68	69	67	59	51	74
7	На входе	31	48	57	62	69	66	58	48	71
	На выходе	33	48	63	67	69	66	57	46	73
8	На входе	33	57	59	63	69	67	59	49	72
	На выходе	33	61	63	66	68	66	55	45	72
9	На входе	36	59	58	60	67	65	57	47	70
	На выходе	40	53	61	63	64	62	53	44	69
10	На входе	28	42	50	54	59	56	46	33	62
	На выходе	30	46	57	61	61	59	46	34	66
11	На входе	31	50	51	54	60	57	46	34	63
	На выходе	32	51	57	59	60	58	45	33	65
12	На входе	45	45	50	52	56	55	43	32	60
	На выходе	45	45	55	56	57	56	43	33	62

ЭЛЕКТРИЧЕСКИЕ ПРИНАДЛЕЖНОСТИ



CONTROL ECOWATT AC/4A
Блок управления.



REB-ECOWATT
Регулятор скорости для вентиляторов ECOWATT.



SCO2-A
Датчик температуры и CO_2.
SCO2-AD
Датчик температуры и CO_2 с дисплеем.
SCHT-AD
Датчик температуры, отн. влажности и CO_2 с дисплеем.



TDP-S / TDP-D
Датчик давления.



CPFL-S / CPFL-E
Датчик движения.

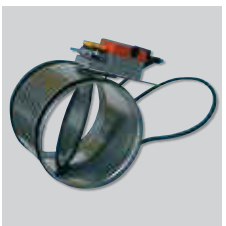

REMP
Воздушный клапан с электроприводом.

ДОПОЛНИТЕЛЬНЫЕ ПРИНАДЛЕЖНОСТИ

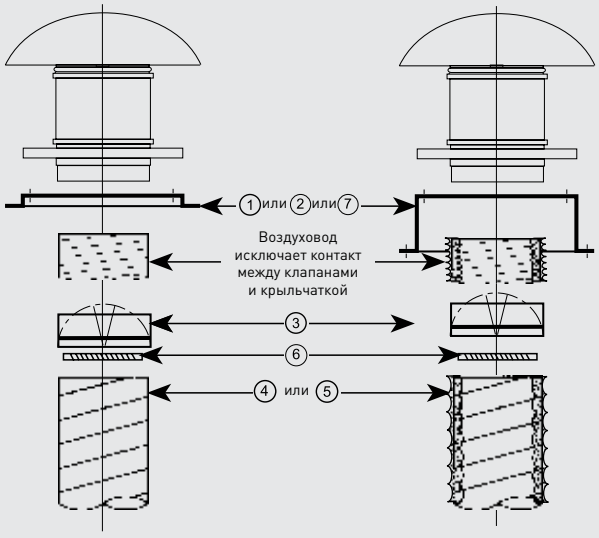

Модель	Опорная рама	Основание для плоской кровли	Обратный клапан	Гибкий воздуховод	Гибкий звукопогл. воздуховод	Металл. хомут	Основание для наклонной кровли
TH-500/150 ECOWATT	JMS-300	JBS-300	CAR-150	GSA-150	GSI-160	CX-215	BI-3
TH-500/160 ECOWATT	JMS-300	JBS-300	CAR-160	GSA-160	GSI-160	CX-215	BI-3
TH-800/200 ECOWATT	JMS-300	JBS-300	CAR-200	GSA-200	GSI-200	CX-250	BI-3
TH-1300/250 ECOWATT	JMS-435	JBS-435	CAR-250	GSA-250	GSI-250	CX-315	BI-4
TH-2000/315 ECOWATT	JMS-560	JBS-560	CAR-315	GSA-315	GSI-315	CX-315	BI-5

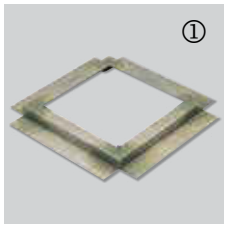

JMS
Опорная рама
Предназначена для установки крышного вентилятора на дополнительное основание, например, выполненное в строительном исполнении.
Опорная рама поставляется в комплекте с болтами и уплотнителем.

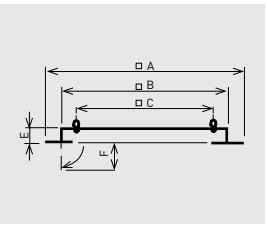

Модель	A	B	C	E	F
JMS-300	470	290	245	50	70
JMS-435	600	420	330	50	70
JMS-560	725	545	450	50	70

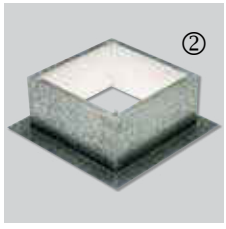

JBS
Основание для плоской кровли
Используется для установки крышного вентилятора на плоскую горизонтальную кровлю. Для предотвращения конденсации укомплектовано внутренней изоляцией.
Основание для плоской кровли поставляется в комплекте с болтами и уплотнителем.

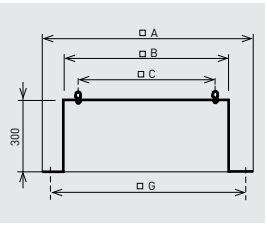

Модель	A	B	C	E	G
JBS-300	470	289	245	300	380
JBS-435	600	419	330	300	510
JBS-560	725	544	450	300	635



BI
Основание для наклонной кровли
Предназначено для правильной установки крышных вентиляторов на наклонной кровле. При заказе необходимо указать угол наклона кровли.

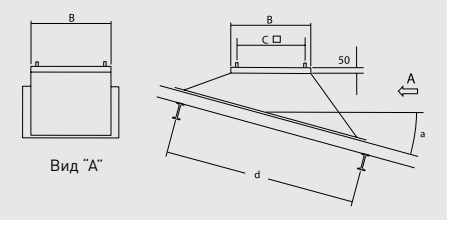

Модель	B	C
BI-3	289	245
BI-4	419	330
BI-5	544	450

d: Расстояние между балками
a: Угол наклона кровли



CAR
Обратные клапаны.



SIL
Круглые шумоглушители.



GSA
Гибкие алюминиевые воздуховоды.

GSI
Гибкие звукоизолированные воздуховоды.

ВЗРЫВОЗАЩИЩЕННЫЕ КРЫШНЫЕ ВЕНТИЛЯТОРЫ
TH ATEX



Взрывозащищенные крышные вентиляторы серии TH ATEX предназначены для систем вентиляции в помещениях с потенциально взрывоопасной атмосферой.
Корпус и рабочее колесо вентилятора TH-800/200 EX изготовлены из антистатического пластика, крышка и основание - из листовой стали и защищены от коррозии полиэфирной краской.
Корпуса, крышки и основания вентиляторов TH-1100/250 EX и TH-1200/315 EX изготавливаются из листовой стали и защищены от коррозии полиэфирной краской, крыльчатки изготавливаются из алюминия.

Электродвигатели
Класс защиты IP44, класс изоляции B.
Параметры электропитания:
1ф - 230 В - 50 Гц



Огнеупорная клеммная коробка
Огнеупорная внешняя клеммная коробка (V0), класс защиты IP55.



Конденсатор во взрывозащищенном исполнении
Конденсатор расположен снаружи корпуса вентилятора.

Вентиляторы могут быть изготовлены в следующих исполнениях:
Модель TH-800/200 EX
- Повышенная безопасность:
  Ex II2G EExeIIT3
Модели TH-1100/250 EX и TH-1200/315 EX
- Повышенная безопасность:
  Ex II2G EExeIIT3 Gb

ТЕХНИЧЕСКИЕ ХАРАКТЕРИСТИКИ

Модель	Частота вращения (об/мин)	Макс. потр. мощность (Вт)	Ток (А)	Макс. расход воздуха ($м^3$/ч)	Уровень звук. давления* (дБ(А))		Вес (кг)
					На входе	На выходе	
TH-800/200 EX	2450	120	0,50	800	58	59	8
TH-1100/250 EX	2630	197	0,85	965	55	63	22
TH-1200/315 EX	2600	170	0,74	1150	52	56	28

* Приведены уровни звукового давления на расстоянии 3 м от вентилятора, в точке "А" рабочей характеристики, в свободном пространстве.

РАБОЧИЕ ХАРАКТЕРИСТИКИ

– q_v: расход воздуха в м³/ч и м³/с.
– p_{sf}: статическое давление в мм вод. ст. и Па.
– P: Потребляемая мощность в Вт.
– LwA: Приведены уровни звуковой мощности на входе и выходе воздуха в дБ(A).
– Данные приведены: в соответствии со стандартами ISO 5801 и AMCA 210-99.
при температуре сухого воздуха 20°C и атмосферном давлении 760 мм рт. ст.

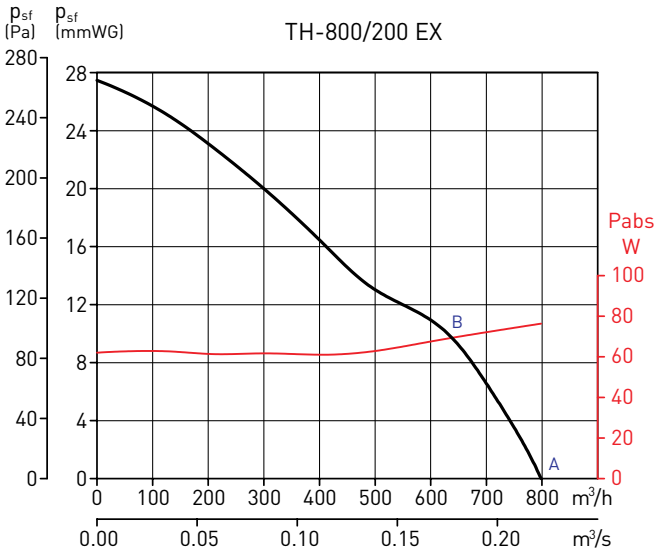

TH-800/200 EX		63	125	250	500	1.000	2.000	4.000	8.000	LwA
На входе	A	19	44	64	73	75	70	65	57	78
	B	25	53	67	75	76	71	64	55	80
На выходе	A	42	51	64	76	75	72	66	57	80
	B	39	56	69	80	78	72	64	55	83

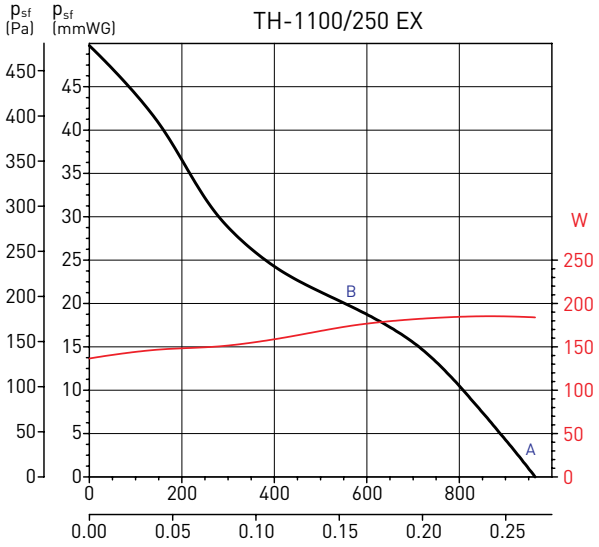

TH-1100/250 EX		63	125	250	500	1.000	2.000	4.000	8.000	LwA
На входе	A	40	51	64	68	69	72	63	57	75
	B	39	53	68	69	67	68	62	54	74
На выходе	A	54	55	68	78	80	78	67	58	84
	B	39	53	69	75	76	74	66	57	80

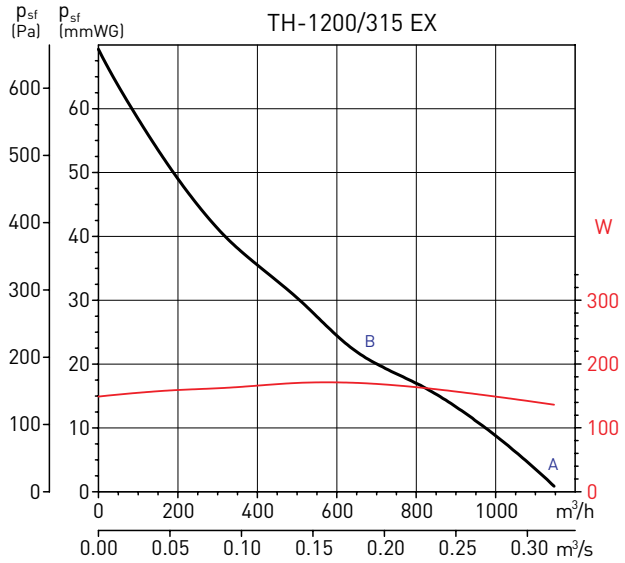

TH-1200/315 EX		63	125	250	500	1.000	2.000	4.000	8.000	LwA
На входе	A	29	45	61	62	68	68	62	56	72
	B	39	49	70	66	68	69	62	56	75
На выходе	A	42	52	66	70	74	66	64	56	77
	B	38	44	74	72	72	72	65	56	79

РАЗМЕРЫ (мм)

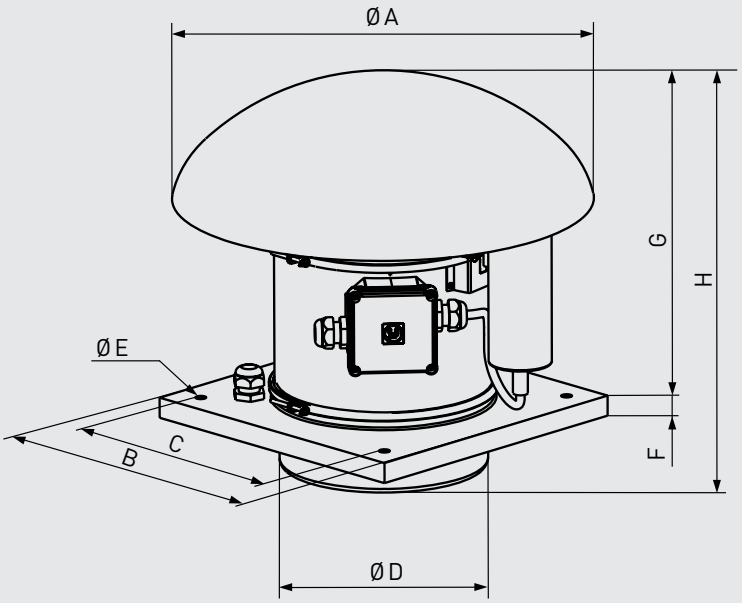

Модель	A	B	C	D	E	F	G	H
TH-800/200 EX	400	300	245	197,5	10,5	20	312	377
TH-1100/250 EX	546	435	330	248	12	20	372	457
TH-1200/315 EX	735	560	450	312	12	20	450	544

ДОПОЛНИТЕЛЬНЫЕ ПРИНАДЛЕЖНОСТИ



ACOPEL EX
Гибкая вставка для взрывозащищенных вентиляторов.

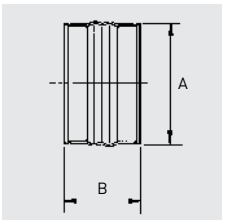

Модель вентилятора	Гибкая вставка	ØA	B
TH-800/200 EX	ACOPEL EX-200/160 N	200	160
TH-1100/250 EX	ACOPEL EX-250/160 N	250	160
TH-1200/315 EX	ACOPEL EX-315/160 N	315	160



Крышные центробежные вентиляторы с горизонтальным выбросом воздуха CRHB / CRHT комплектуются рабочими колесами с загнутыми назад лопатками. Основание вентиляторов изготовлено из оцинкованной стали, крышка - из алюминия. Использование электродвигателей с внешним ротором позволяет уменьшить высоту вентилятора. Все вентиляторы оснащены защитной решеткой на нагнетательной стороне.

Электродвигатели

В зависимости от модели, вентиляторы комплектуются 2, 4, 6 или 8 полюсными однофазными или трехфазными электродвигателями.
Класс защиты IP54, класс изоляции F. Электродвигатели вентиляторов до 315 типоразмера оснащены встроенной термозащитой, у моделей 315 и выше - укомплектованы встроенными термоконтактами, с выводами для подключения к внешнему устройству защиты (поставляется отдельно).
Параметры электропитания:
1ф - 230 В - 50 Гц
3ф - 400 В - 50 Гц
Электродвигатели имеют возможность регулирования скорости при помощи напряжения. Регулирование односкоростных электродвигателей моделей /4-560 и 630 может осуществляться при помощи преобразователя частоты.

Дополнительная информация

Вентиляторы укомплектованы сервисными выключателями.

По запросу

- электродвигатели предназначенные для регулирования скорости при помощи преобразователя частоты.



Компактная конструкция
Применение электродвигателей с внешним ротором позволяет уменьшить высоту вентиляторов.



Защитная решетка
Защитная решетка, на нагнетательной стороне, предотвращает попадание в вентилятор посторонних предметов.



Сервисный выключатель
Вентиляторы поставляются в комплекте с сервисным выключателем.



Крышные центробежные вентиляторы с вертикальным выбросом воздуха CRVB / CRVT комплектуются рабочими колесами с загнутыми назад лопатками. Основание вентиляторов изготовлено из оцинкованной стали, корпус - из алюминия. Использование электродвигателей с внешним ротором позволяет уменьшить высоту вентилятора. Все вентиляторы оснащены защитной решеткой на нагнетательной стороне.

Электродвигатели

В зависимости от модели, вентиляторы комплектуются 2, 4, 6 или 8 полюсными однофазными или трехфазными электродвигателями.
Класс защиты IP54, класс изоляции F. Электродвигатели вентиляторов до 315 типоразмера оснащены встроенной термозащитой, у моделей 315 и выше - укомплектованы встроенными термоконтактами, с выводами для подключения к внешнему устройству защиты (поставляется отдельно).
Параметры электропитания:
1ф - 230 В - 50 Гц
3ф - 400 В - 50 Гц
Электродвигатели имеют возможность регулирования скорости при помощи напряжения. Регулирование односкоростных электродвигателей моделей /4-560 и 630 может осуществляться при помощи преобразователя частоты.

Дополнительная информация

Вентиляторы укомплектованы сервисными выключателями.

По запросу

- электродвигатели предназначенные для регулирования скорости при помощи преобразователя частоты.



Центробежные рабочие колеса с загнутыми назад лопатками
Менее подвержены отложению пыли.



Защитная решетка
Защитная решетка, на нагнетательной стороне, предотвращает попадание в вентилятор посторонних предметов.



Сервисный выключатель
Вентиляторы поставляются в комплекте с сервисным выключателем.

ТЕХНИЧЕСКИЕ ХАРАКТЕРИСТИКИ

Модель	Частота вращения (об/мин)	Максимальная потребляемая мощность (Вт)	Ток (А)	Максимальный расход воздуха ($м^3$/ч)	Уровень звукового давления* (дБ(А))		Рабочие температуры (°С)	Вес (кг)	Регулятор скорости
					На входе	На выходе			
Однофазные 2-х полюсные электродвигатели (1ф - 230 В - 50 Гц)									
CRHB/2-225	2450	140	0,63	1140	58	64	-40...+50	7	REB-1N
CRHB/2-250	2450	140	0,63	1380	58	64	-40...+70	7,5	REB-1N
Однофазные 4-х полюсные электродвигатели (1ф - 230 В - 50 Гц)									
CRHB/4-225	1450	50	0,25	670	48	54	-40...+60	7	REB-1N
CRHB/4-250	1450	50	0,25	795	51	54	-40...+70	7,5	REB-1N
CRHB/4-280	1400	85	0,4	1300	54	57	-40...+50	8	REB-1N
CRHB/4-315	1400	140	0,6	1850	58	61	-40...+70	17	REB-1N
CRHB/4-355	1370	230	0,85	2980	63	64	-40...+70	21	REB-1N
CRHB/4-400	1400	410	2	4210	64	67	-40...+60	22	REB-2,5N
CRHB/4-450	1350	540	2,4	5970	68	73	-40...+70	42	REB-5
CRHB/4-500	1400	1200	5,2	8290	71	76	-40...+70	44	REB-10
Однофазные 6-ти полюсные электродвигатели (1ф - 230 В - 50 Гц)									
CRHB/6-315	965	70	0,4	1260	48	52	-40...+70	17	REB-1N
CRHB/6-355	950	80	0,4	2070	58	58	-40...+70	21	REB-1N
CRHB/6-400	935	150	0,7	2800	58	58	-40...+60	22	REB-1N
CRHB/6-450	900	260	1,2	4160	59	61	-40...+70	26	REB-2,5N
CRHB/6-500	890	340	1,5	5250	58	63	-40...+70	27	REB-2,5N
CRHB/6-560	895	640	2,75	7470	59	64	-40...+70	30	REB-5
CRHB/6-630	910	1000	4,9	10350	59	64	-40...+50	50	REB-5
Однофазные 8-ми полюсные электродвигатели (1ф - 230 В - 50 Гц)									
CRHB/8-500	690	270	1,3	4210	51	56	-40...+60	27	REB-2,5N
CRHB/8-560	650	360	1,6	5470	51	55	-40...+60	30	REB-2,5N
CRHB/8-630	670	460	2,1	7340	53	58	-40...+70	50	REB-2,5N
Трехфазные 4-х полюсные электродвигатели (3ф - 400 В - 50 Гц)									
CRHT/4-315	1440	140	0,6	1900	58	62	-40...+70	17	RMT-1,5
CRHT/4-355	1410	190	0,6	3140	64	68	-40...+60	21	RMT-1,5
CRHT/4-400	1340	290	0,7	4200	63	66	-40...+70	22	RMT-1,5
CRHT/4-450	1215	650	1,8	5770	66	71	-40...+70	42	RMT-1,5
CRHT/4-500	1400	1200	2,1	8160	69	74	-40...+60	44	RMT-2,5
CRHT/4-560	1380	2045	3,76	10800	70	76	-40...+40	47	RMT-5
Трехфазные 6-ти полюсные электродвигатели (3ф - 400 В - 50 Гц)									
CRHT/6-315	990	85	0,45	1250	48	52	-40...+70	17	RMT-1,5
CRHT/6-355	975	120	0,4	2070	58	58	-40...+70	21	RMT-1,5
CRHT/6-400	950	125	0,4	2780	59	58	-40...+60	22	RMT-1,5
CRHT/6-450	920	175	0,44	4050	59	62	-40...+70	26	RMT-1,5
CRHT/6-500	915	250	0,62	5300	59	64	-40...+70	27	RMT-1,5
CRHT/6-560	900	400	1	7350	59	64	-40...+50	30	RMT-1,5
CRHT/6-630	915	800	1,9	10330	60	65	-40...+50	50	RMT-2,5
Трехфазные 8-ми полюсные электродвигатели (3ф - 400 В - 50 Гц)									
CRHT/8-500	690	180	0,65	4110	49	53	-40...+60	27	RMT-1,5
CRHT/8-560	650	240	0,7	5270	51	54	-40...+60	30	RMT-1,5
CRHT/8-630	635	300	0,7	7110	53	57	-40...+70	50	RMT-1,5

* Уровень звукового давления измерен на расстоянии 1,5 метра.

ТЕХНИЧЕСКИЕ ХАРАКТЕРИСТИКИ

Модель	Частота вращения (об/мин)	Максимальная потребляемая мощность (Вт)	Ток (А)	Максимальный расход воздуха ($м^3$/ч)	Уровень звукового давления * (дБ(А))		Рабочие температуры (°С)	Вес (кг)	Регулятор скорости
					На входе	На выходе			
Однофазные 2-х полюсные электродвигатели (1ф - 230 В - 50 Гц)									
CRVB/2-225	2450	140	0,63	1030	58	64	-40...+50	7,5	REB-1N
CRVB/2-250	2450	140	0,63	1180	58	64	-40...+70	8	REB-1N
Однофазные 4-х полюсные электродвигатели (1ф - 230 В - 50 Гц)									
CRVB/4-225	1450	50	0,25	620	48	54	-40...+60	7,5	REB-1N
CRVB/4-250	1450	50	0,25	720	51	54	-40...+70	8	REB-1N
CRVB/4-280	1400	85	0,4	1170	53	55	-40...+50	12	REB-1N
CRVB/4-315	1400	140	0,6	1780	58	61	-40...+70	19	REB-1N
CRVB/4-355	1370	230	0,85	2810	63	64	-40...+70	24	REB-1N
CRVB/4-400	1400	410	2	3960	64	67	-40...+60	25	REB-2,5N
CRVB/4-450	1350	540	2,4	5970	68	73	-40...+70	43	REB-5
CRVB/4-500	1400	1200	5,2	7850	71	76	-40...+70	45	REB-10
Однофазные 6-ти полюсные электродвигатели (1ф - 230 В - 50 Гц)									
CRVB/6-315	965	70	0,4	1220	48	52	-40...+70	19	REB-1N
CRVB/6-355	950	80	0,4	1960	58	58	-40...+70	24	REB-1N
CRVB/6-400	935	150	0,7	2640	58	58	-40...+60	25	REB-1N
CRVB/6-450	900	260	1,2	4160	59	61	-40...+70	27	REB-2,5N
CRVB/6-500	890	340	1,5	4960	58	63	-40...+70	28	REB-2,5N
CRVB/6-560	895	640	2,75	7170	59	64	-40...+70	32	REB-5
CRVB/6-630	910	1000	4,9	9790	59	64	-40...+50	53	REB-5
Однофазные 8-ми полюсные электродвигатели (1ф - 230 В - 50 Гц)									
CRVB/8-500	690	270	1,3	4000	51	56	-40...+60	28	REB-2,5N
CRVB/8-560	650	360	1,6	5250	51	55	-40...+60	32	REB-2,5N
CRVB/8-630	670	460	2,1	7190	53	58	-40...+70	53	REB-2,5N
Трехфазные 4-х полюсные электродвигатели (3ф - 400 В - 50 Гц)									
CRVT/4-315	1440	140	0,6	1830	58	62	-40...+70	19	RMT-1,5
CRVT/4-355	1410	190	0,6	3020	64	68	-40...+60	24	RMT-1,5
CRVT/4-400	1340	290	0,7	3950	63	66	-40...+70	25	RMT-1,5
CRVT/4-450	1215	650	1,8	5770	66	71	-40...+70	43	RMT-1,5
CRVT/4-500	1400	1200	2,1	7740	69	74	-40...+60	45	RMT-2,5
CRVT/4-560	1380	2045	3,76	10110	70	76	-40...+40	49	RMT-5
Трехфазные 6-ти полюсные электродвигатели (3ф - 400 В - 50 Гц)									
CRVT/6-315	990	85	0,45	1200	48	52	-40...+70	19	RMT-1,5
CRVT/6-355	975	120	0,4	1970	58	58	-40...+70	24	RMT-1,5
CRVT/6-400	950	125	0,4	2610	59	58	-40...+60	25	RMT-1,5
CRVT/6-450	920	175	0,44	4050	59	62	-40...+70	27	RMT-1,5
CRVT/6-500	915	250	0,62	5020	59	64	-40...+70	28	RMT-1,5
CRVT/6-560	900	400	1	6870	59	64	-40...+50	32	RMT-1,5
CRVT/6-630	915	800	1,9	9790	60	65	-40...+50	53	RMT-2,5
Трехфазные 8-ми полюсные электродвигатели (3ф - 400 В - 50 Гц)									
CRVT/8-500	690	180	0,65	3900	49	53	-40...+60	28	RMT-1,5
CRVT/8-560	650	240	0,7	4930	51	54	-40...+60	32	RMT-1,5
CRVT/8-630	635	300	0,7	6680	53	57	-40...+70	53	RMT-1,5

* Уровень звукового давления измерен на расстоянии 1,5 метра.

РАБОЧИЕ ХАРАКТЕРИСТИКИ

На графиках приведены значения уровней звукового давления в дБ(А), на расстоянии 1,5 метра от вентилятора, в свободном пространстве, на входе воздуха (черный шрифт) и на выходе воздуха (синий шрифт).

CRHB/2-225

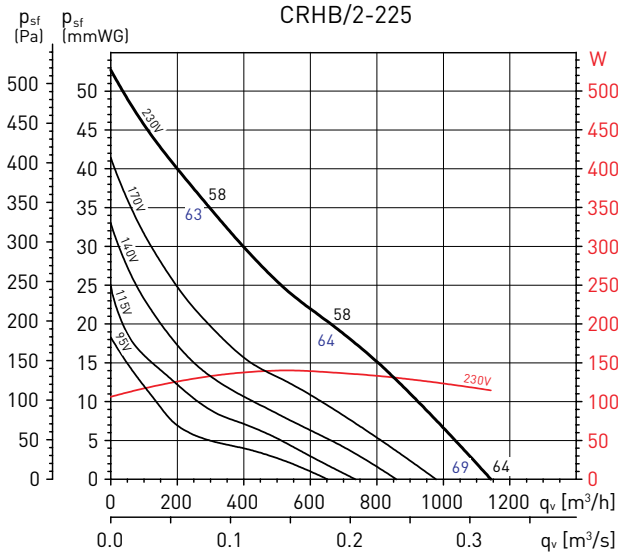

CRHB/4-225

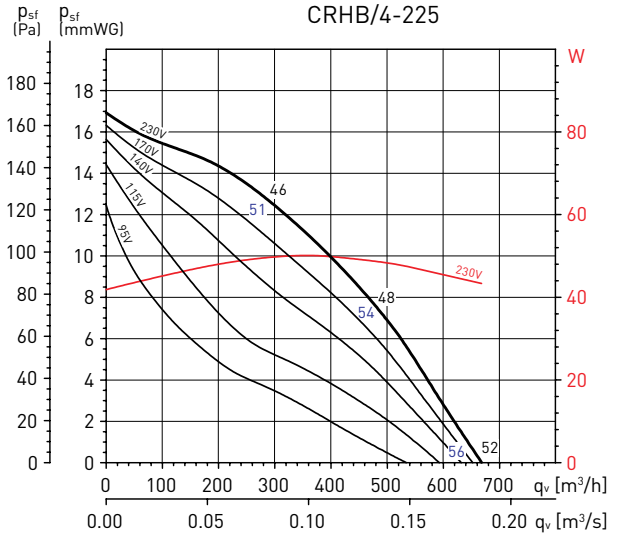

CRHB/2-250

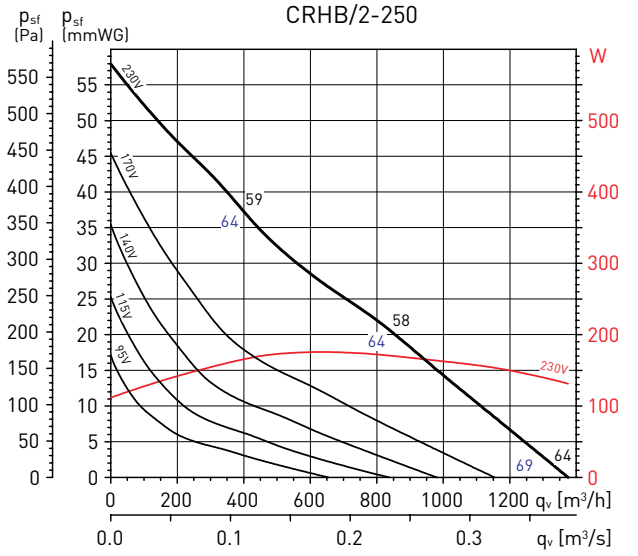

CRHB/4-250

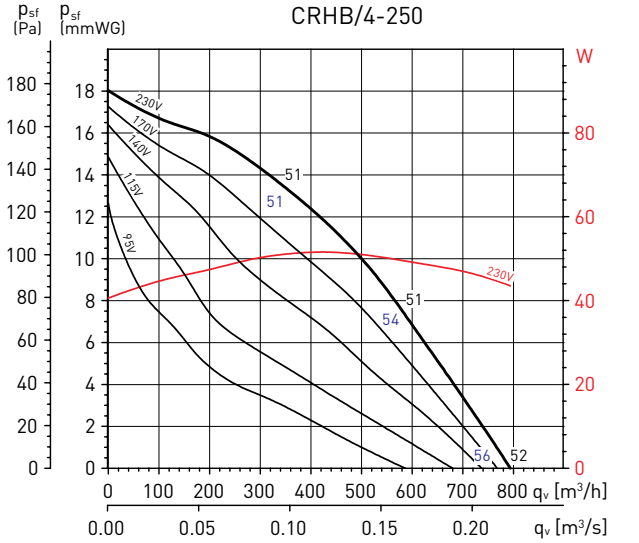

CRHB/4-280

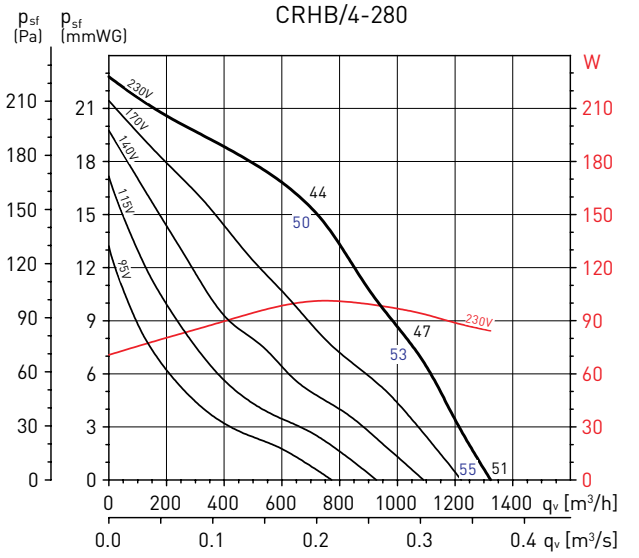

РАБОЧИЕ ХАРАКТЕРИСТИКИ

На графиках приведены значения уровней звукового давления в дБ(A), на расстоянии 1,5 метра от вентилятора, в свободном пространстве, на входе воздуха (черный шрифт) и на выходе воздуха (синий шрифт).

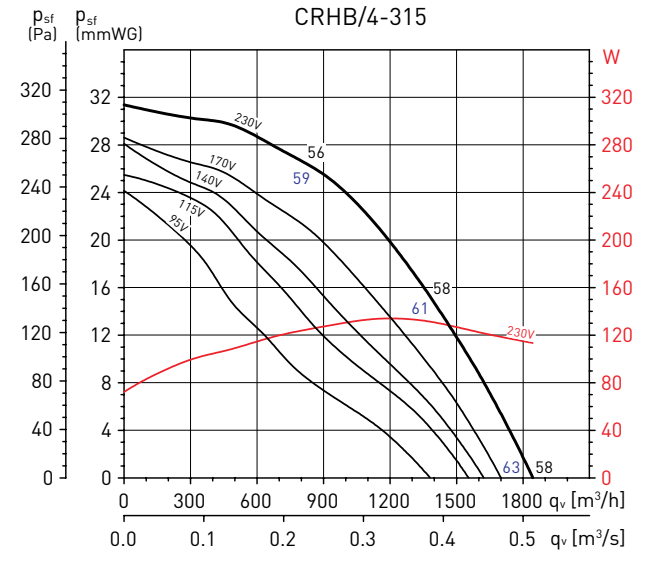

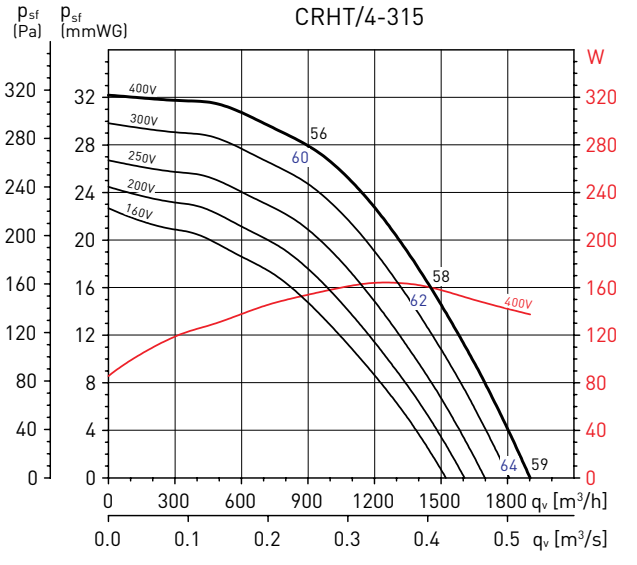

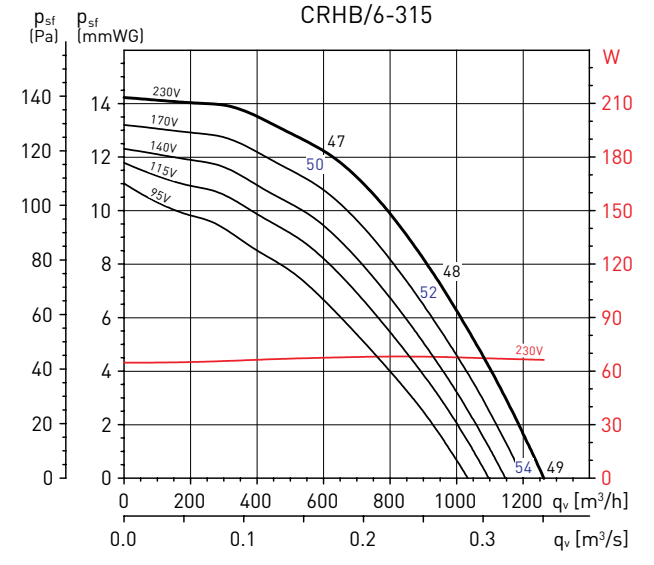

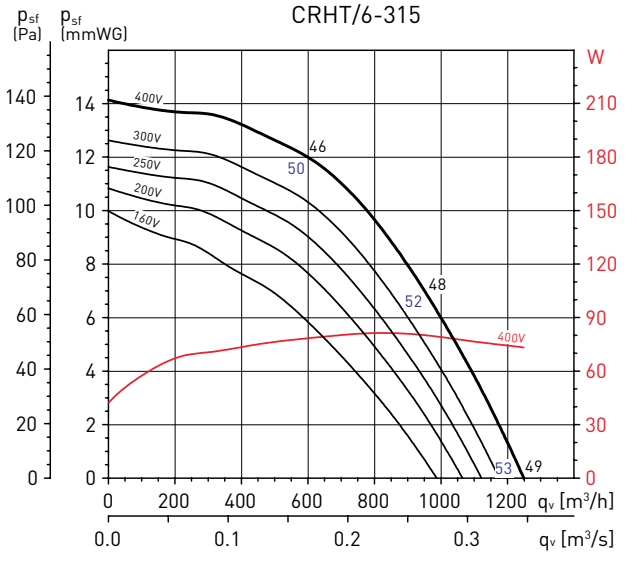

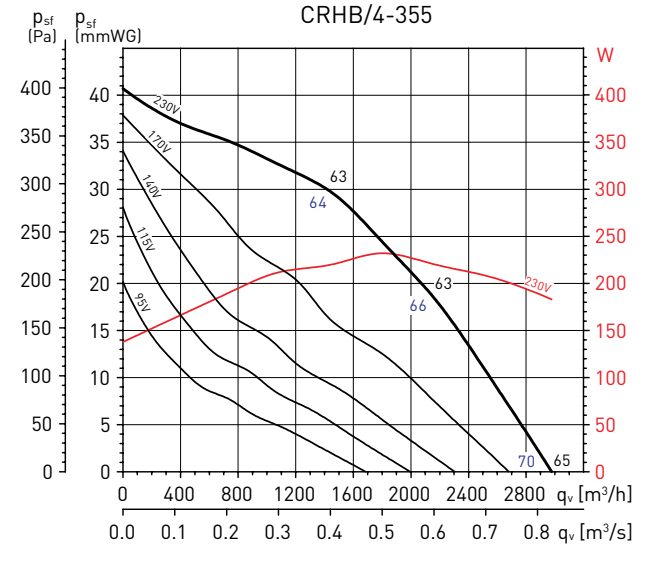

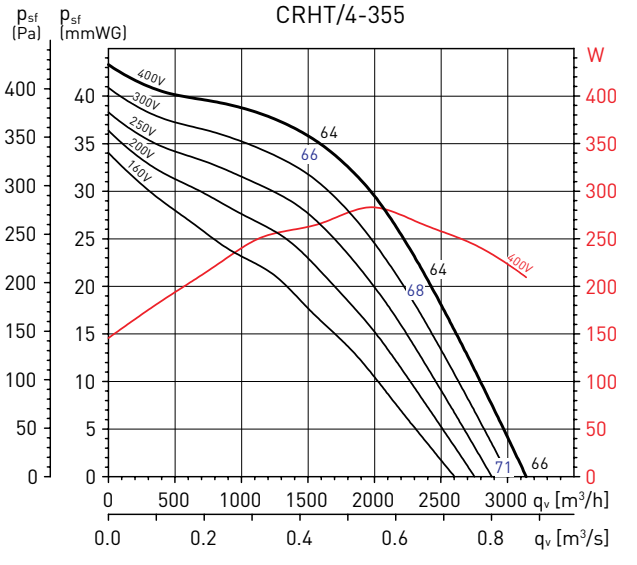

РАБОЧИЕ ХАРАКТЕРИСТИКИ

На графиках приведены значения уровней звукового давления в дБ(A), на расстоянии 1,5 метра от вентилятора, в свободном пространстве, на входе воздуха (черный шрифт) и на выходе воздуха (синий шрифт).

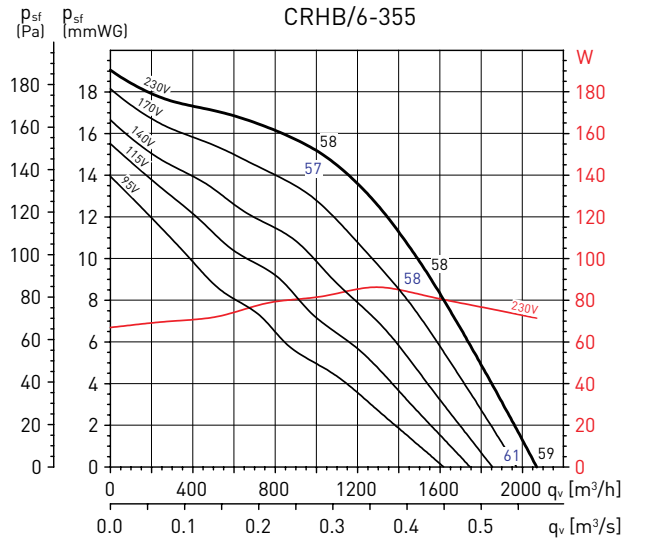

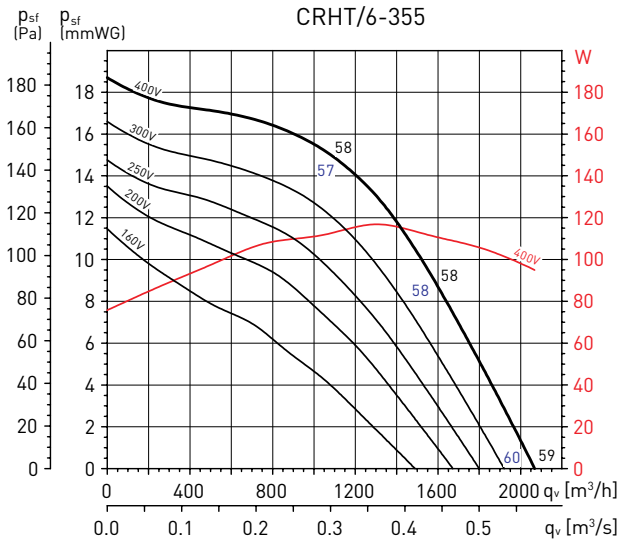

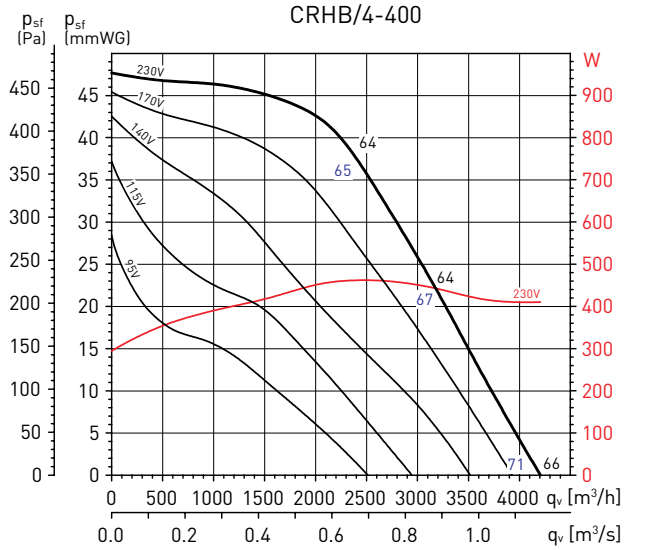

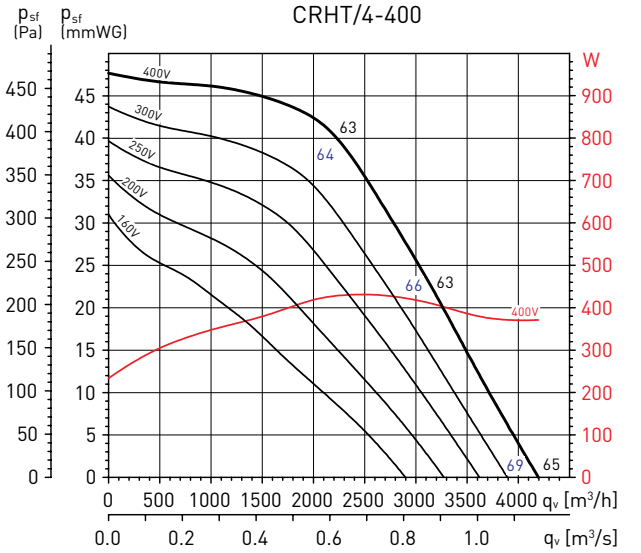

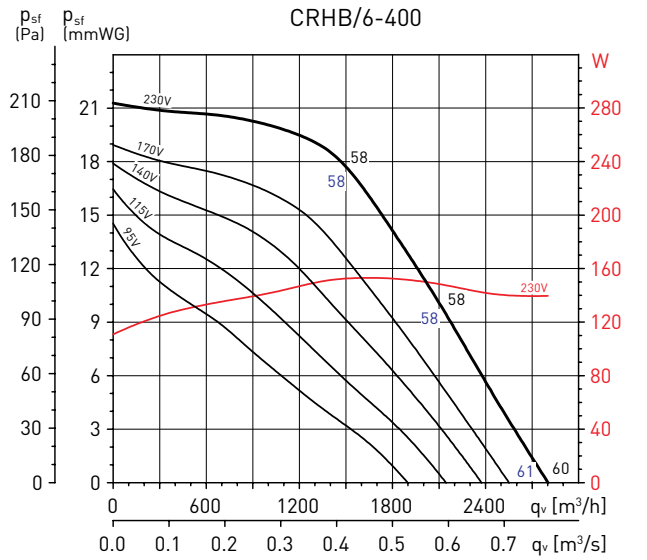

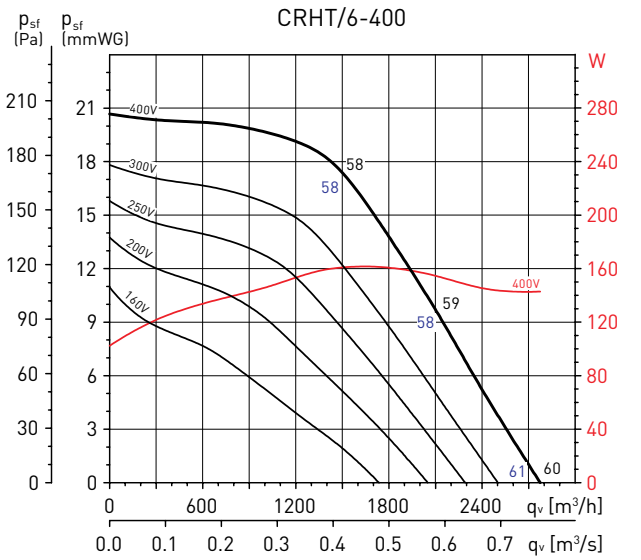

РАБОЧИЕ ХАРАКТЕРИСТИКИ

На графиках приведены значения уровней звукового давления в дБ(A), на расстоянии 1,5 метра от вентилятора, в свободном пространстве, на входе воздуха (черный шрифт) и на выходе воздуха (синий шрифт).

CRHB/4-450

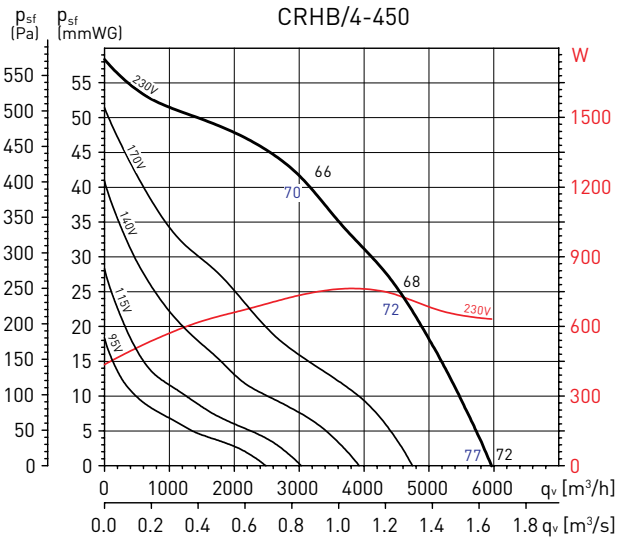

CRHT/4-450

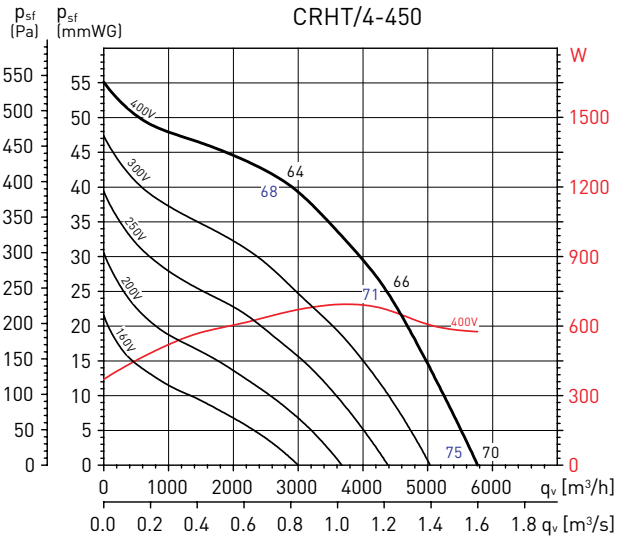

CRHB/6-450

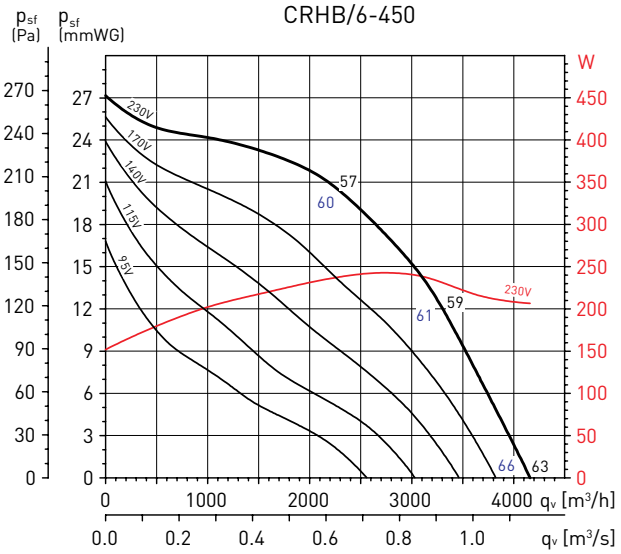

CRHT/6-450

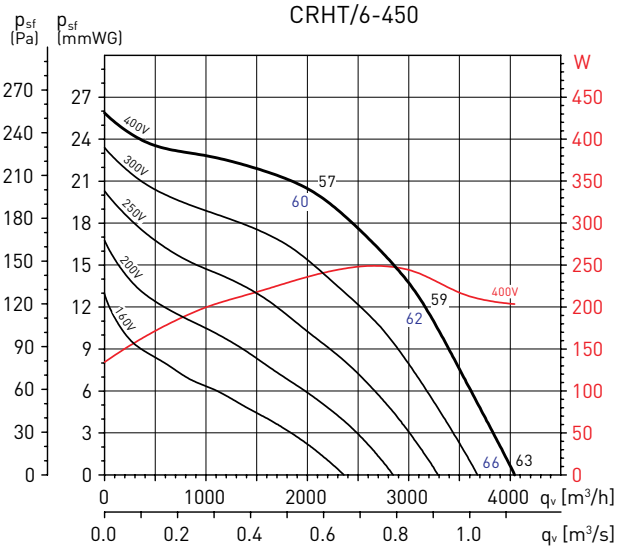

CRHB/4-500

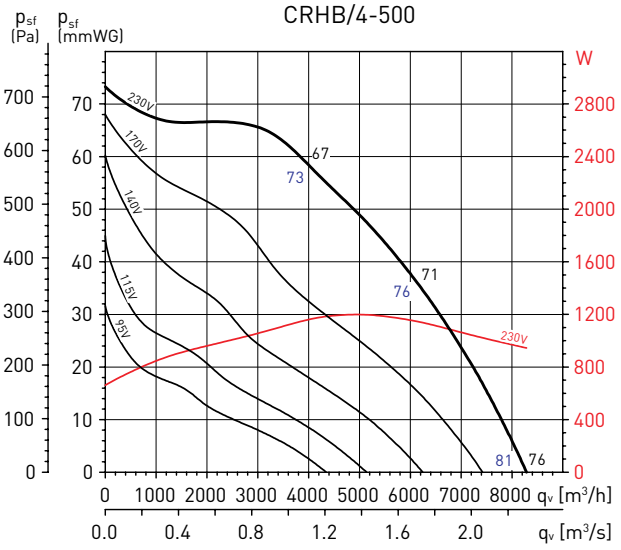

CRHT/4-500

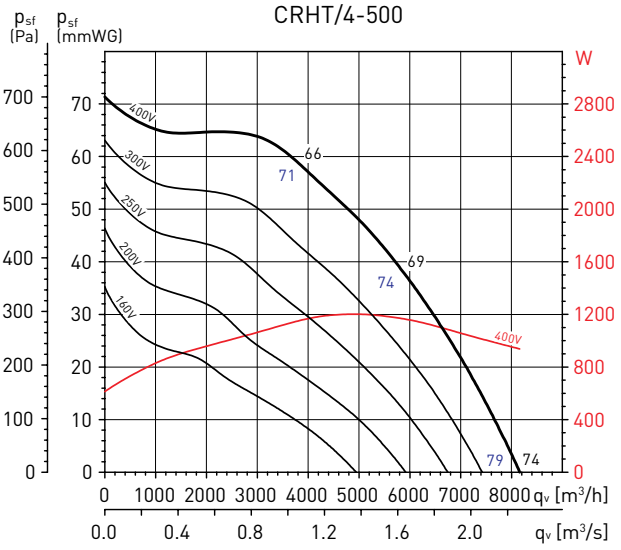

РАБОЧИЕ ХАРАКТЕРИСТИКИ

На графиках приведены значения уровней звукового давления в дБ(A), на расстоянии 1,5 метра от вентилятора, в свободном пространстве, на входе воздуха (черный шрифт) и на выходе воздуха (синий шрифт).

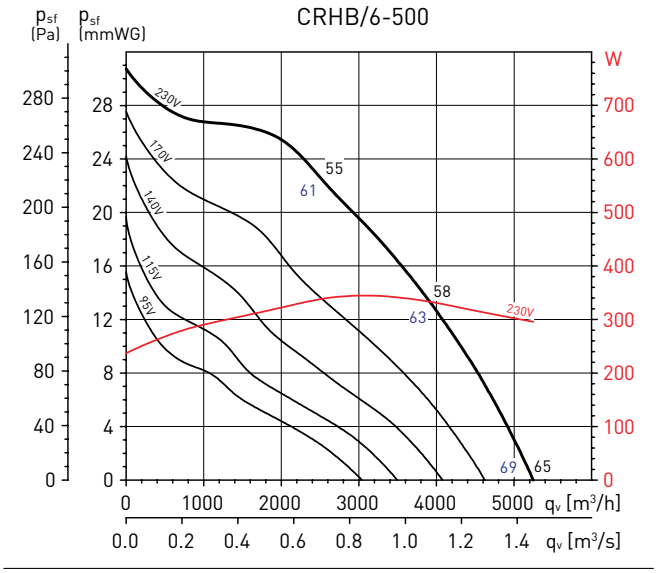

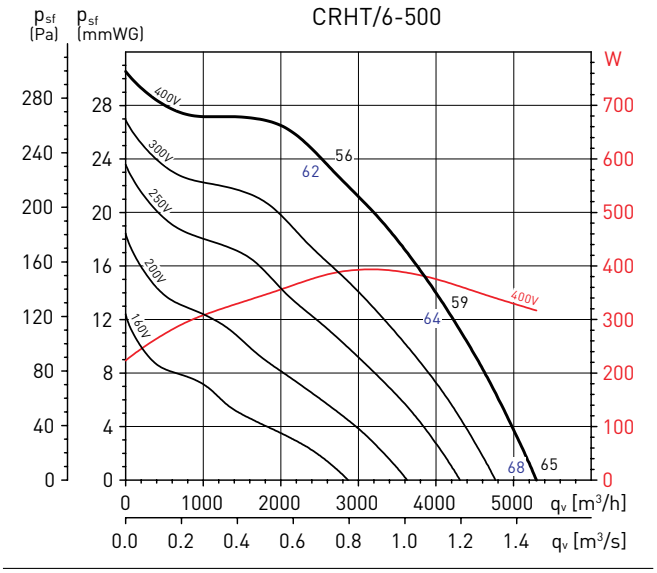

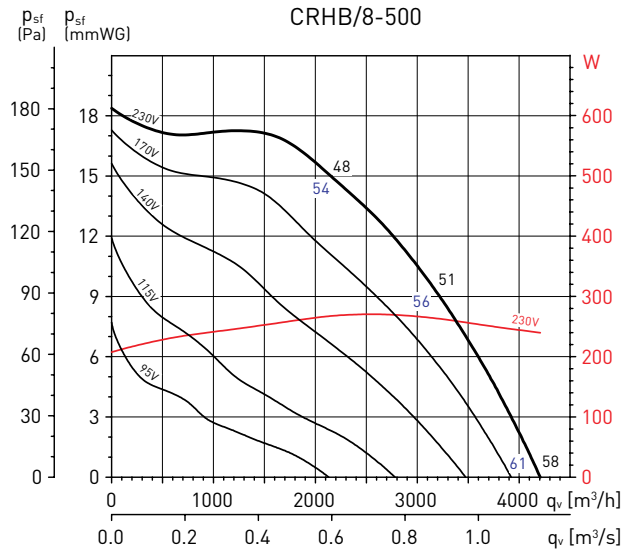

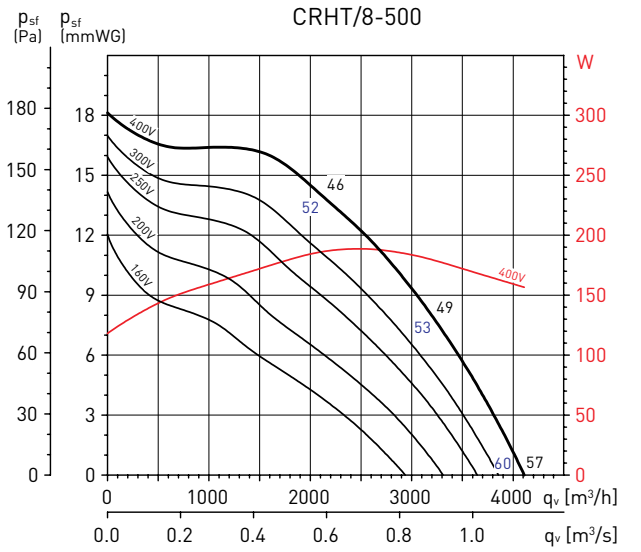

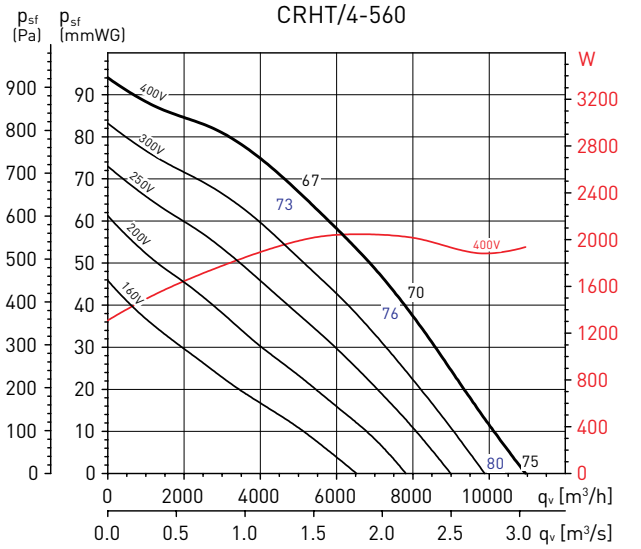

РАБОЧИЕ ХАРАКТЕРИСТИКИ

На графиках приведены значения уровней звукового давления в дБ(A), на расстоянии 1,5 метра от вентилятора, в свободном пространстве, на входе воздуха (черный шрифт) и на выходе воздуха (синий шрифт).

CRHB/6-560

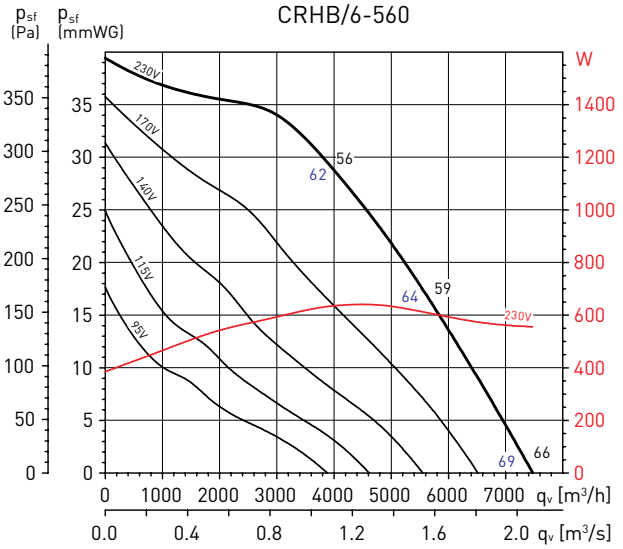

CRHT/6-560

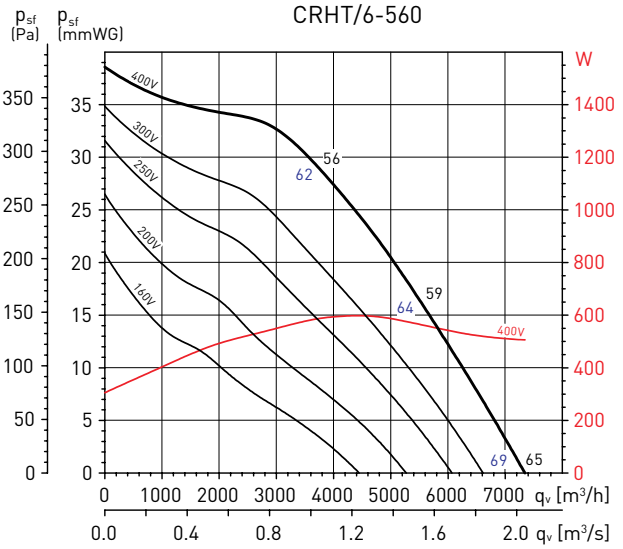

CRHB/8-560

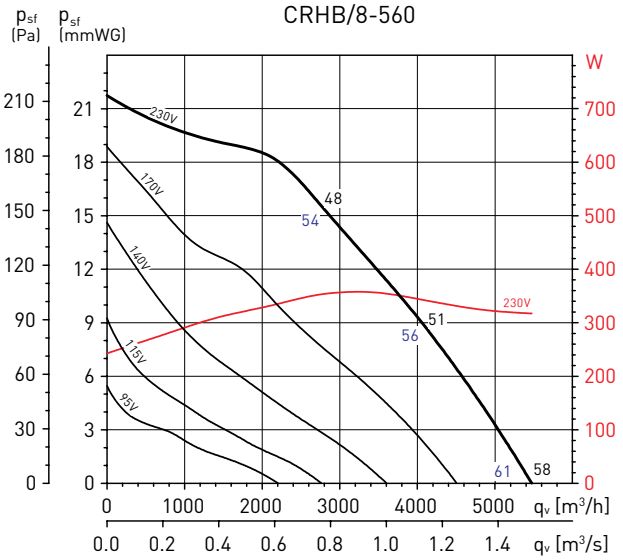

CRHT/8-560

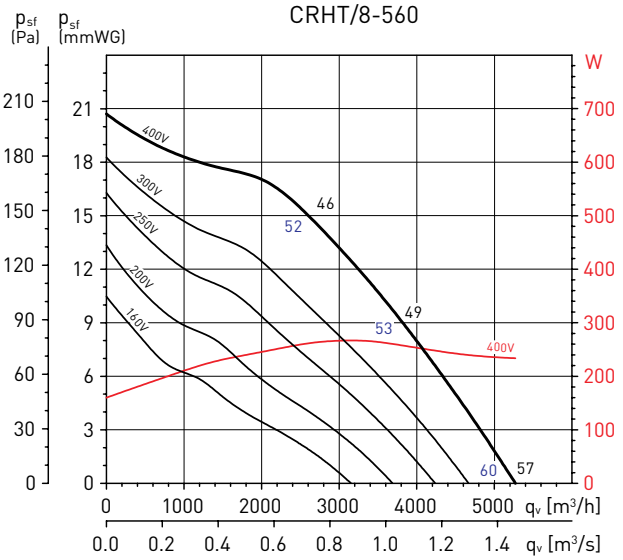

CRHB/6-630

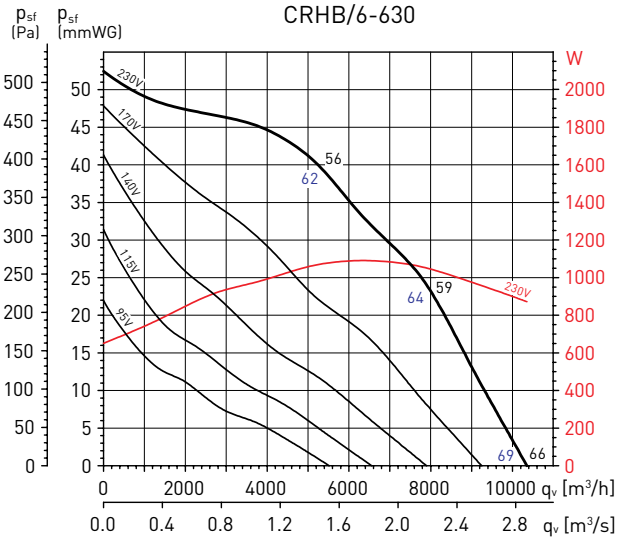

CRHT/6-630

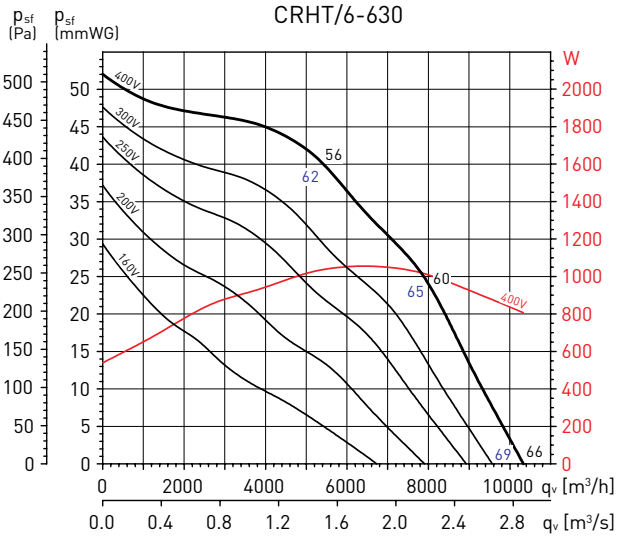

РАБОЧИЕ ХАРАКТЕРИСТИКИ

На графиках приведены значения уровней звукового давления в дБ(А), на расстоянии 1,5 метра от вентилятора, в свободном пространстве, на входе воздуха (черный шрифт) и на выходе воздуха (синий шрифт).

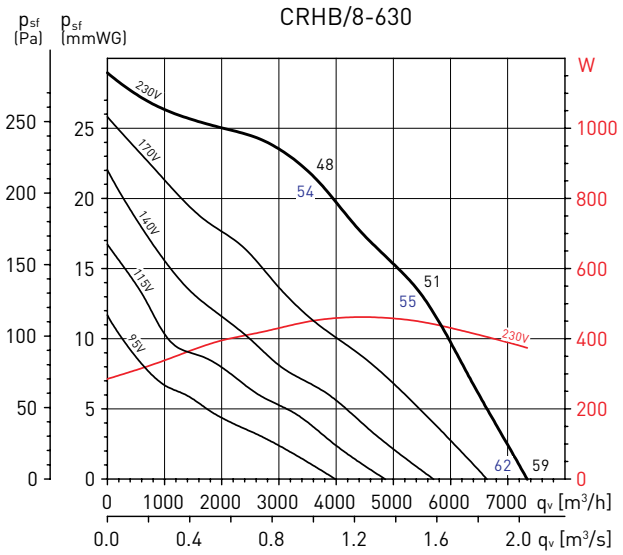

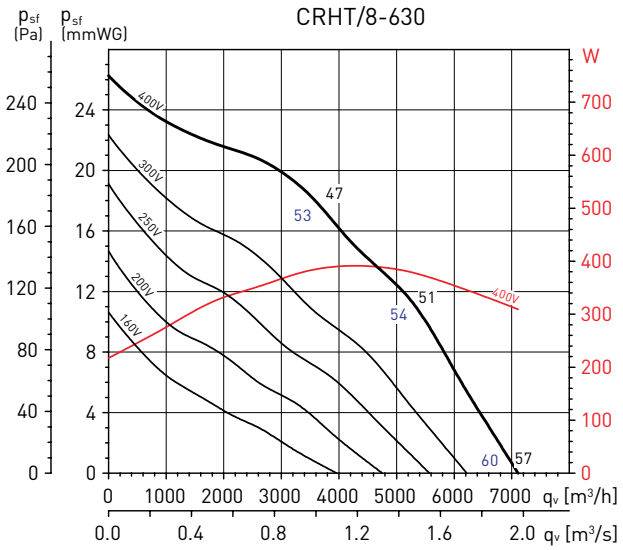

РАБОЧИЕ ХАРАКТЕРИСТИКИ

На графиках приведены значения уровней звукового давления в дБ(A), на расстоянии 1,5 метра от вентилятора, в свободном пространстве, на входе воздуха (черный шрифт) и на выходе воздуха (синий шрифт).

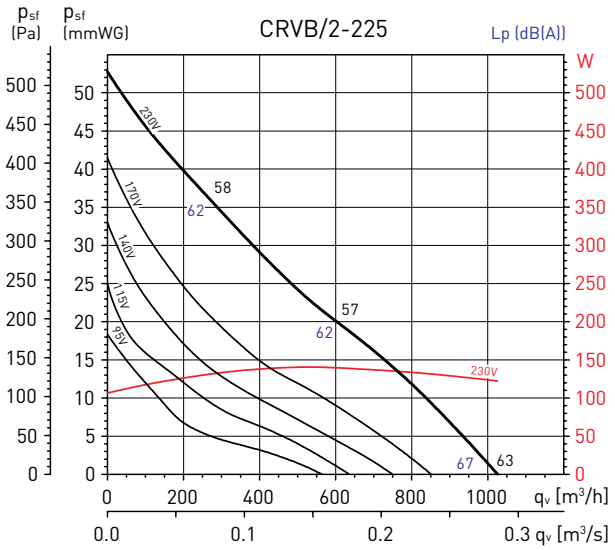

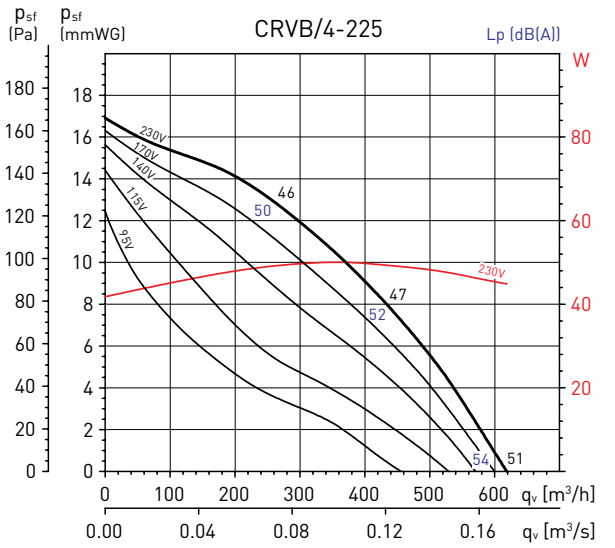

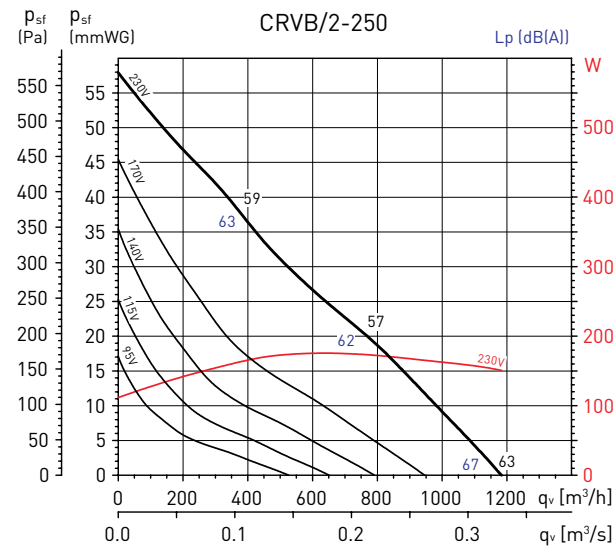

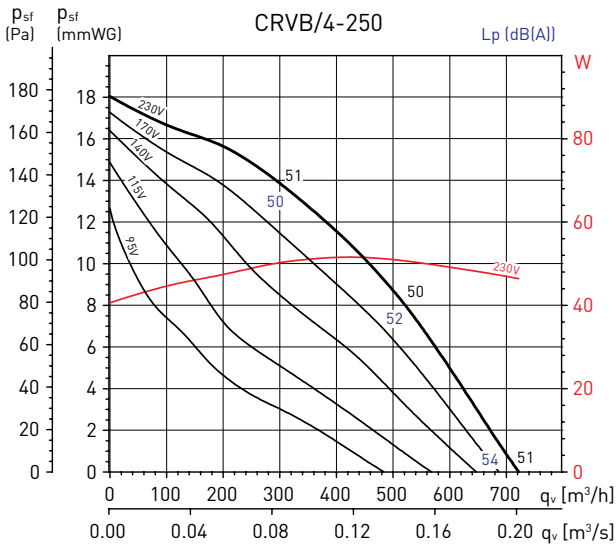

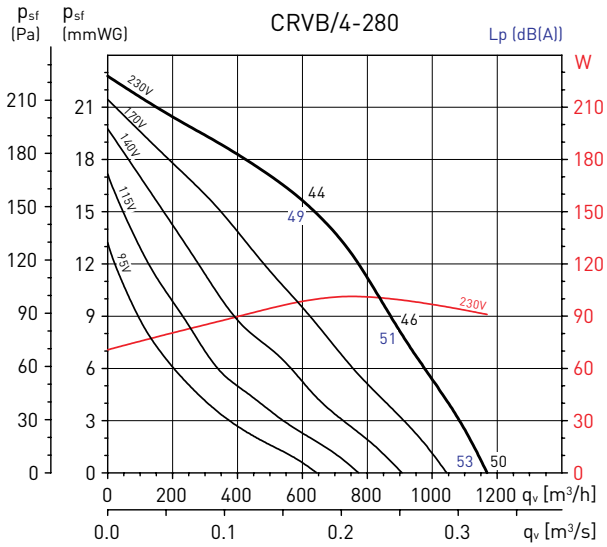

РАБОЧИЕ ХАРАКТЕРИСТИКИ

На графиках приведены значения уровней звукового давления в дБ(А), на расстоянии 1,5 метра от вентилятора, в свободном пространстве, на входе воздуха (черный шрифт) и на выходе воздуха (синий шрифт).

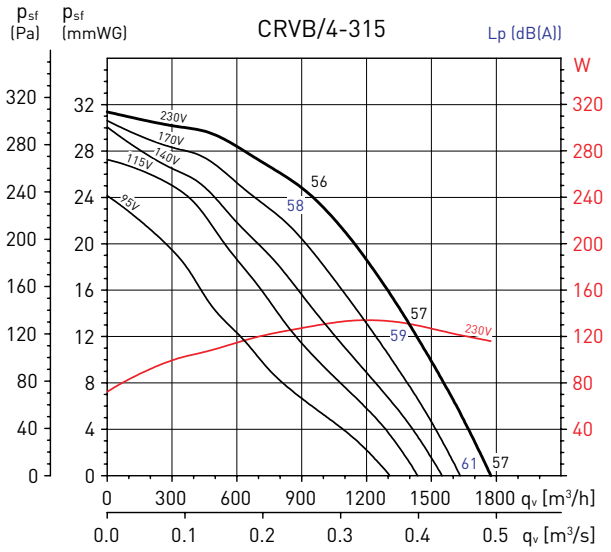

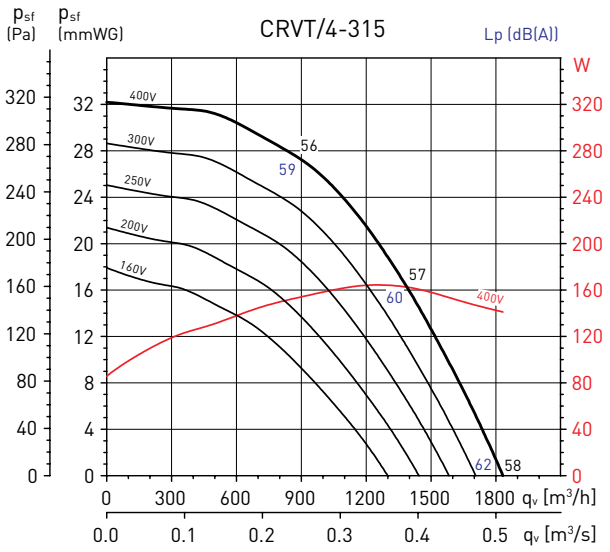

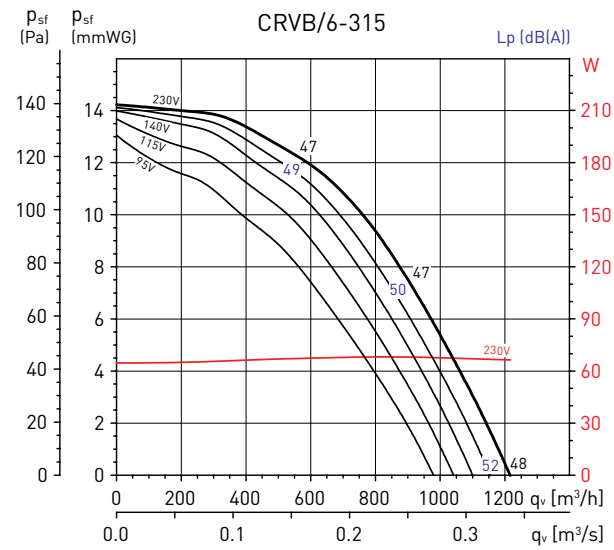

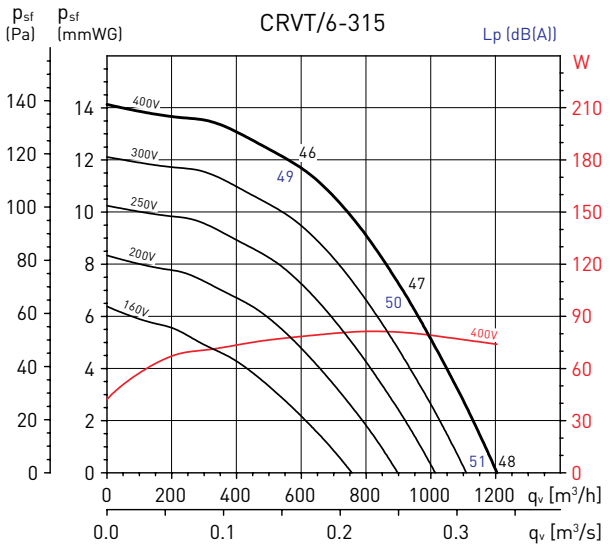

РАБОЧИЕ ХАРАКТЕРИСТИКИ

На графиках приведены значения уровней звукового давления в дБ(A), на расстоянии 1,5 метра от вентилятора, в свободном пространстве, на входе воздуха (черный шрифт) и на выходе воздуха (синий шрифт).

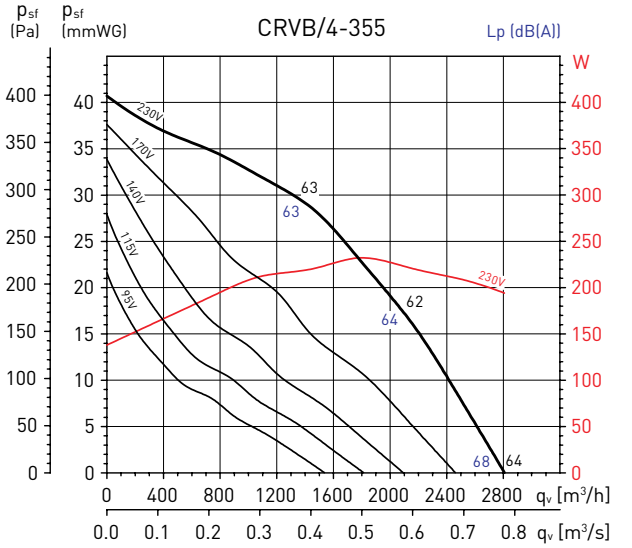

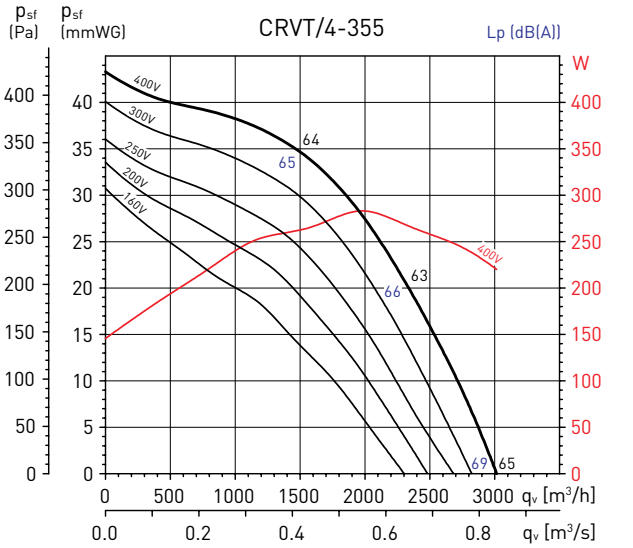

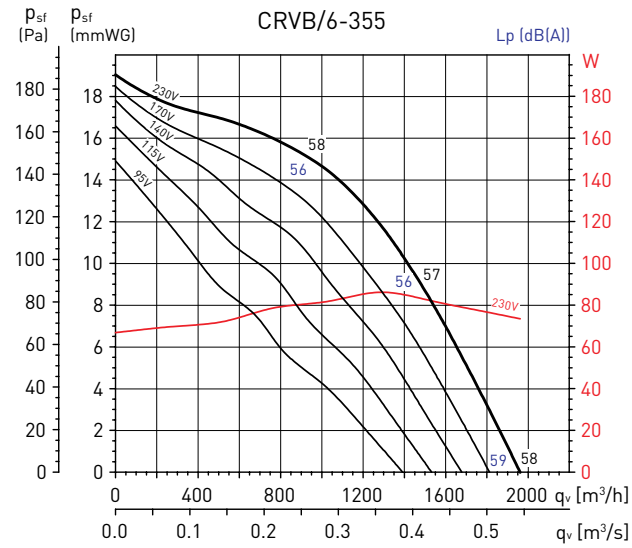

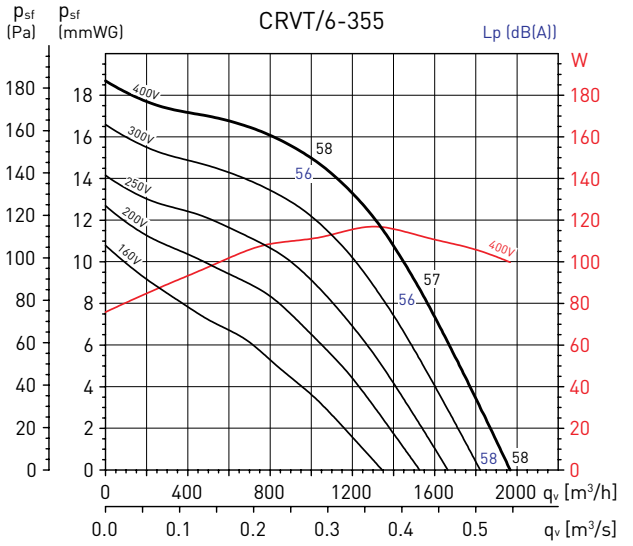

РАБОЧИЕ ХАРАКТЕРИСТИКИ

На графиках приведены значения уровней звукового давления в дБ(A), на расстоянии 1,5 метра от вентилятора, в свободном пространстве, на входе воздуха (черный шрифт) и на выходе воздуха (синий шрифт).

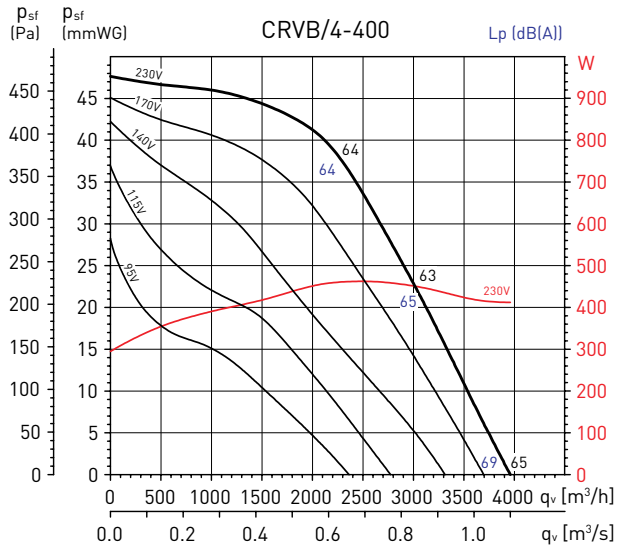

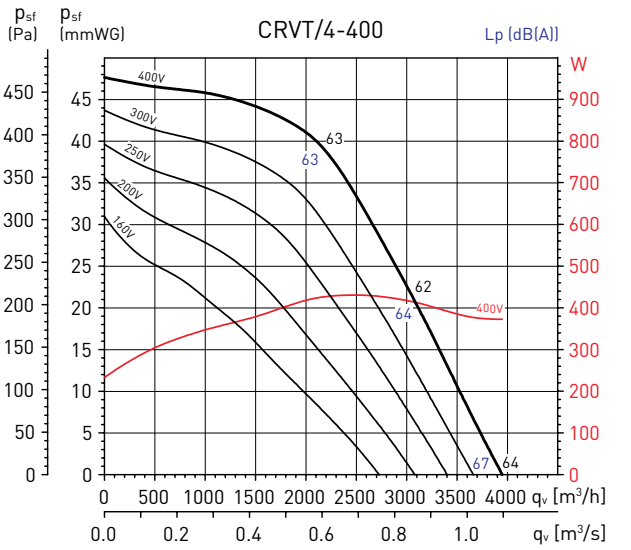

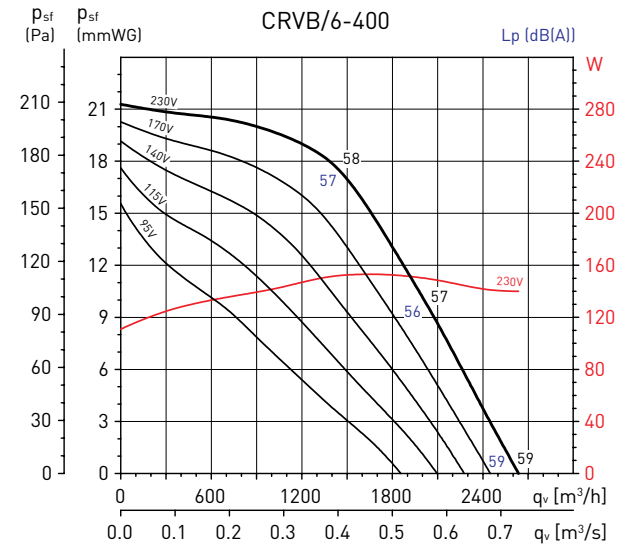

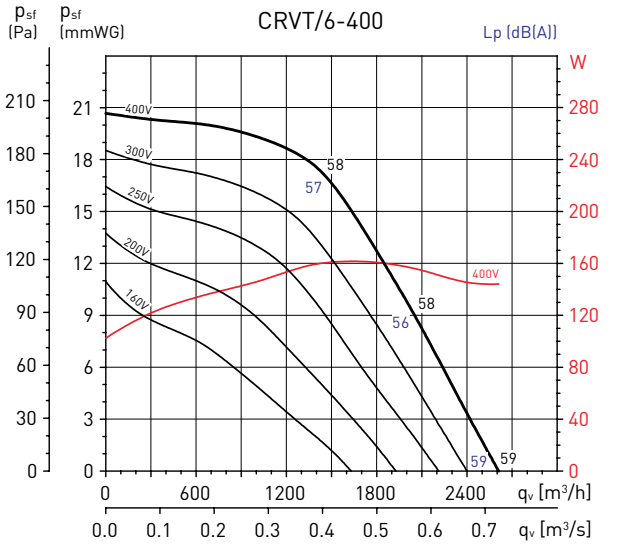

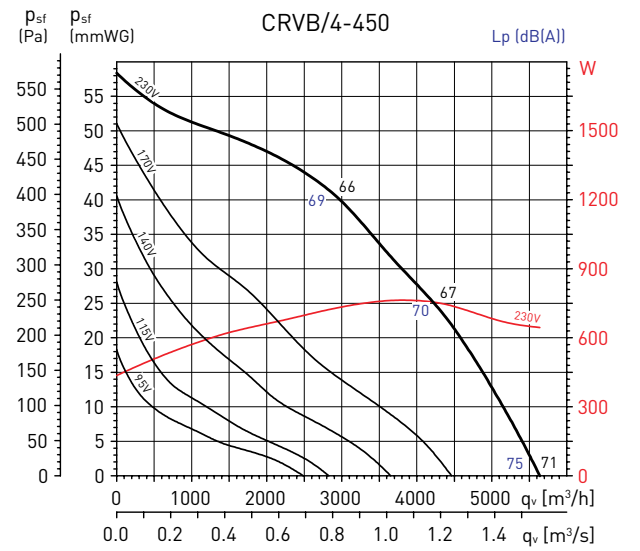

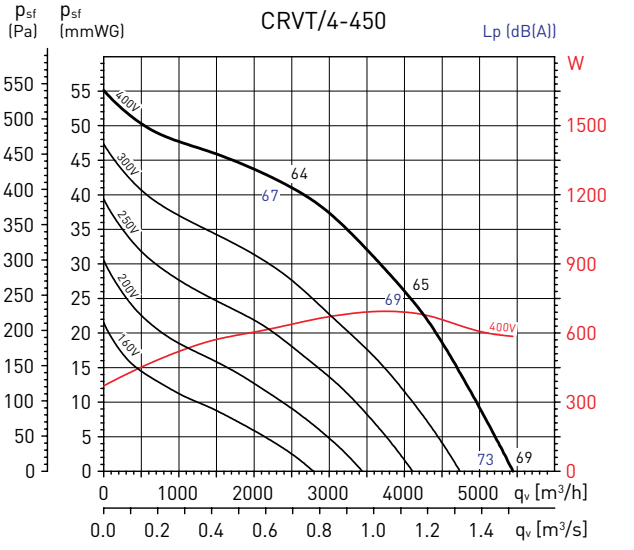

РАБОЧИЕ ХАРАКТЕРИСТИКИ

На графиках приведены значения уровней звукового давления в дБ(А), на расстоянии 1,5 метра от вентилятора, в свободном пространстве, на входе воздуха (черный шрифт) и на выходе воздуха (синий шрифт).

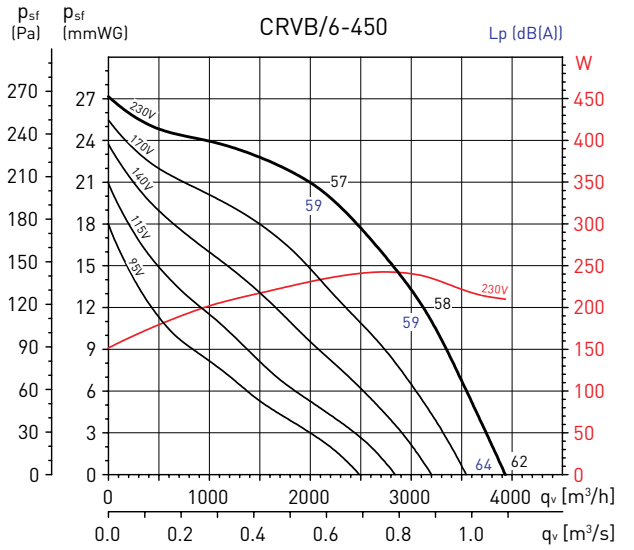

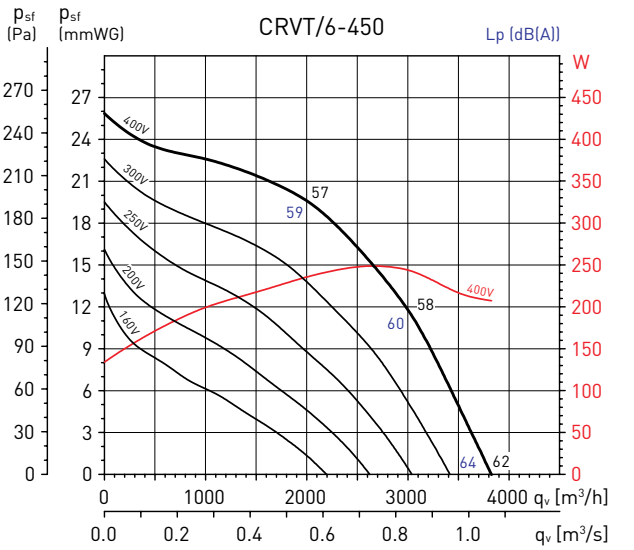

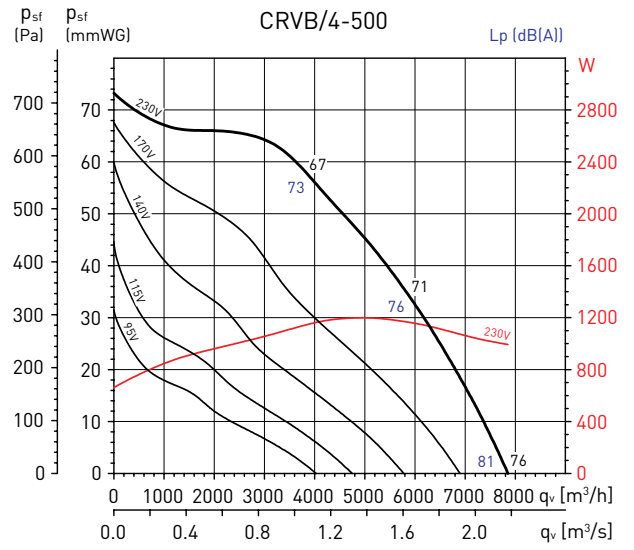

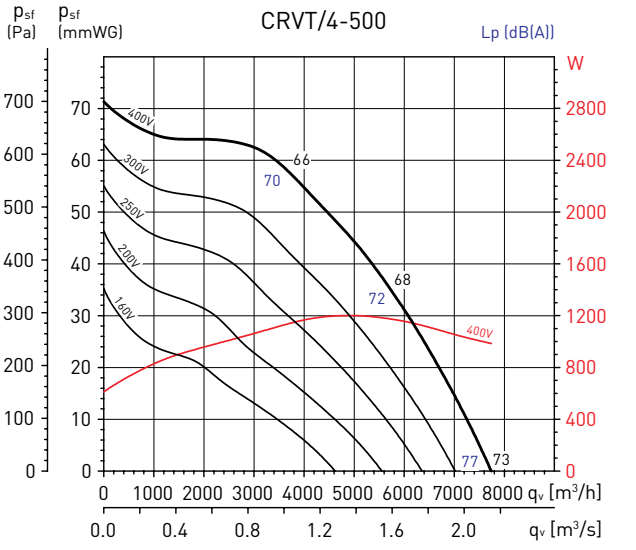

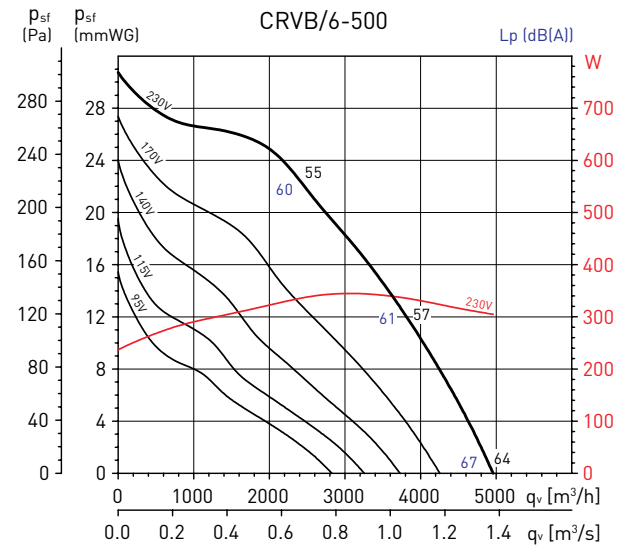

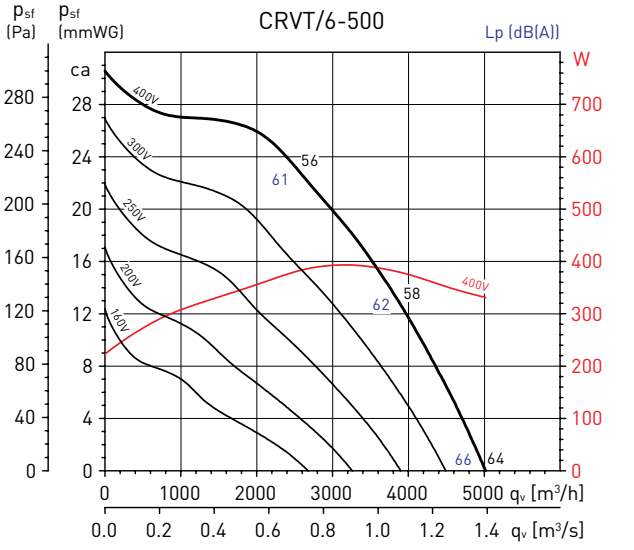

РАБОЧИЕ ХАРАКТЕРИСТИКИ

На графиках приведены значения уровней звукового давления в дБ(А), на расстоянии 1,5 метра от вентилятора, в свободном пространстве, на входе воздуха (черный шрифт) и на выходе воздуха (синий шрифт).

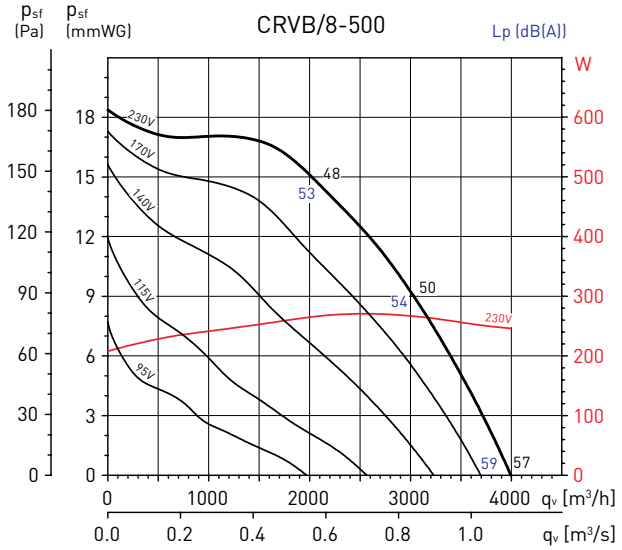

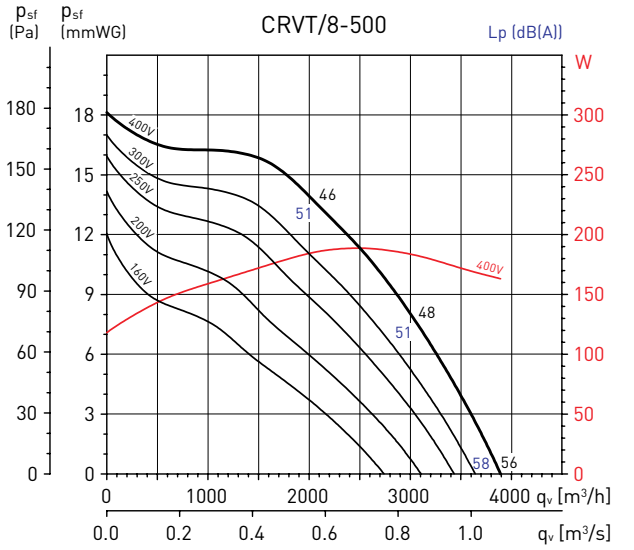

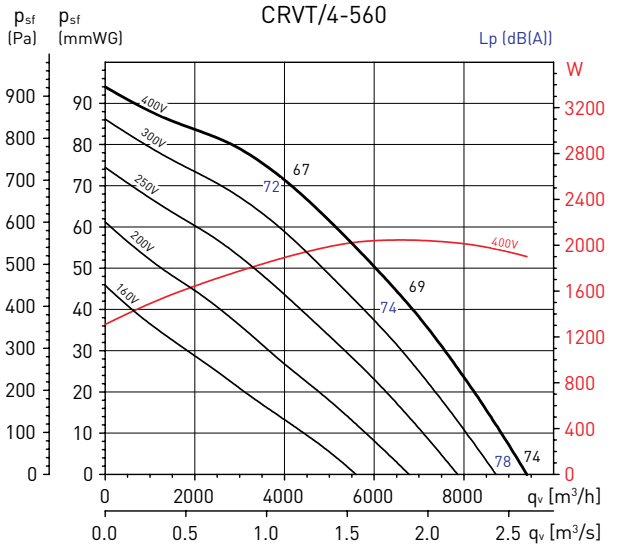

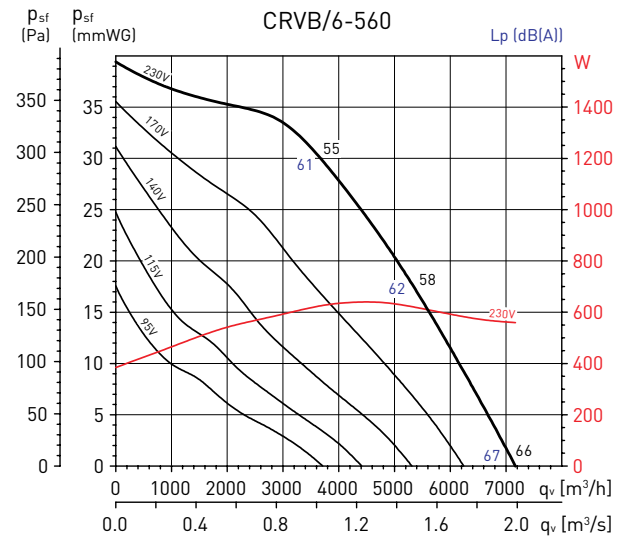

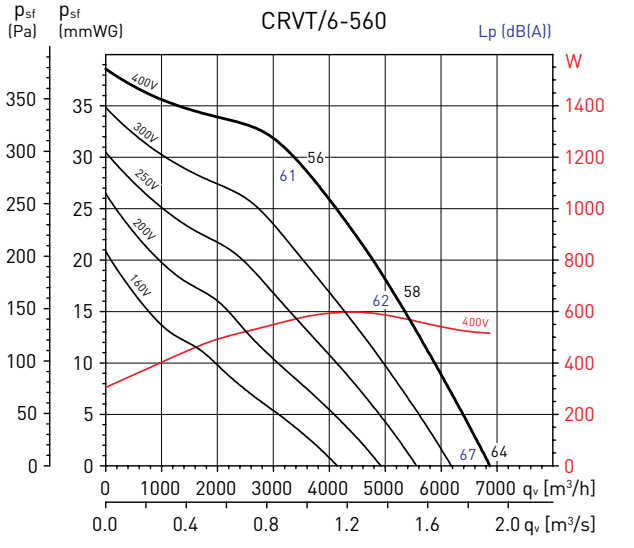

РАБОЧИЕ ХАРАКТЕРИСТИКИ

На графиках приведены значения уровней звукового давления в дБ(A), на расстоянии 1,5 метра от вентилятора, в свободном пространстве, на входе воздуха (черный шрифт) и на выходе воздуха (синий шрифт).

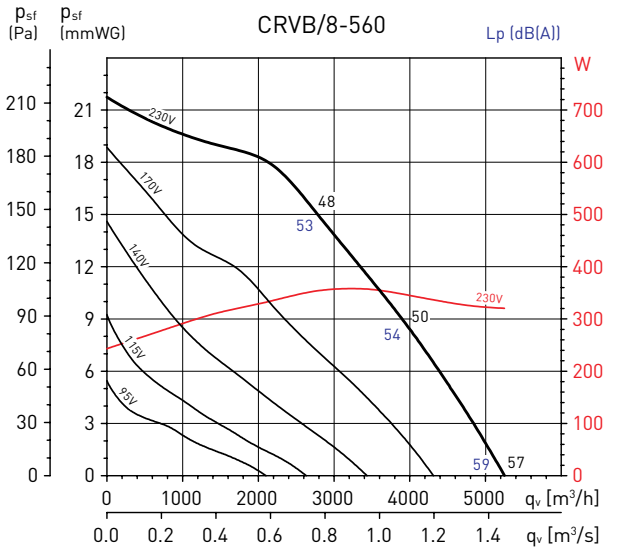

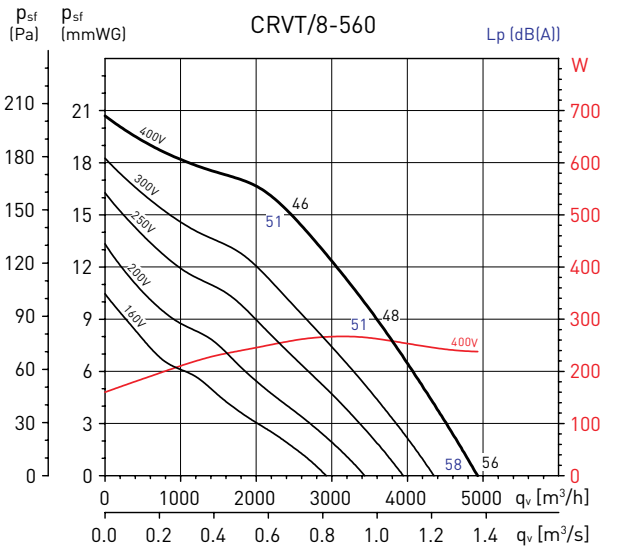

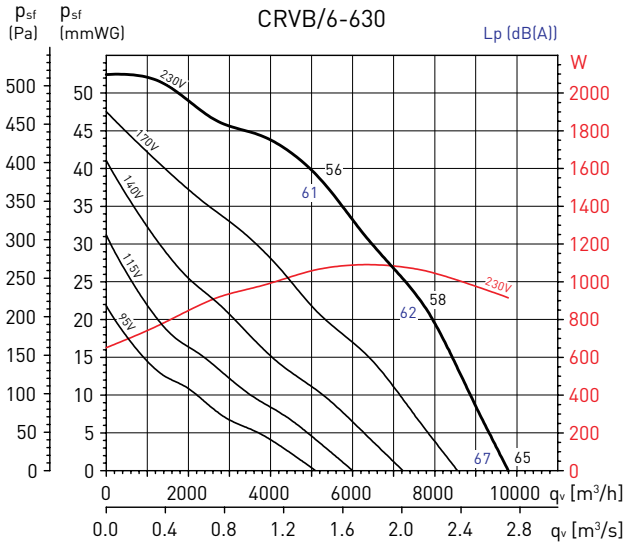

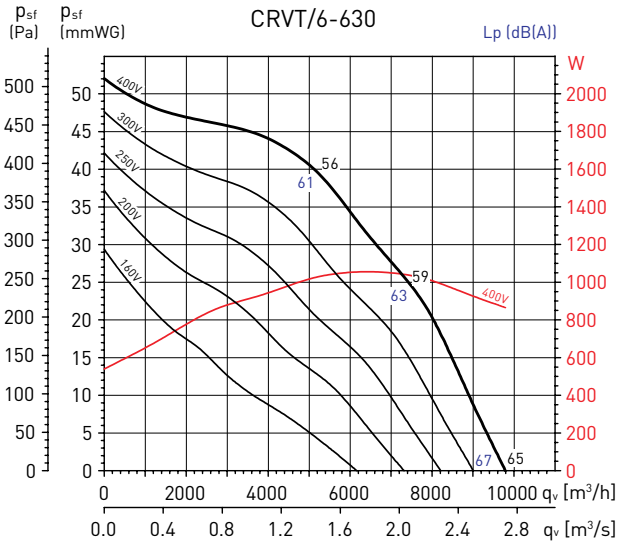

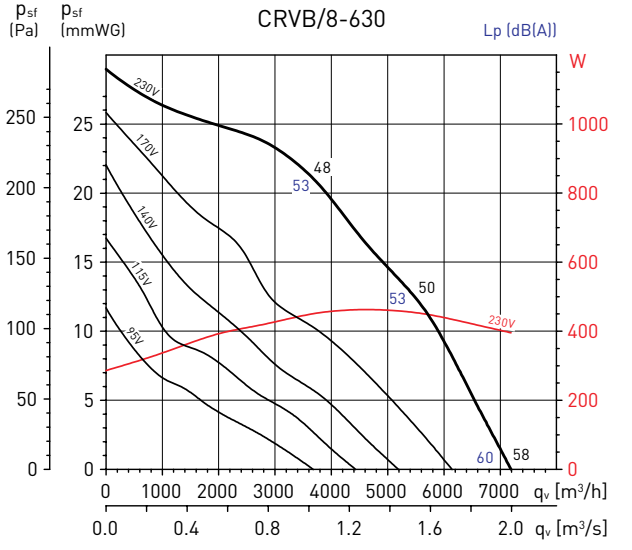

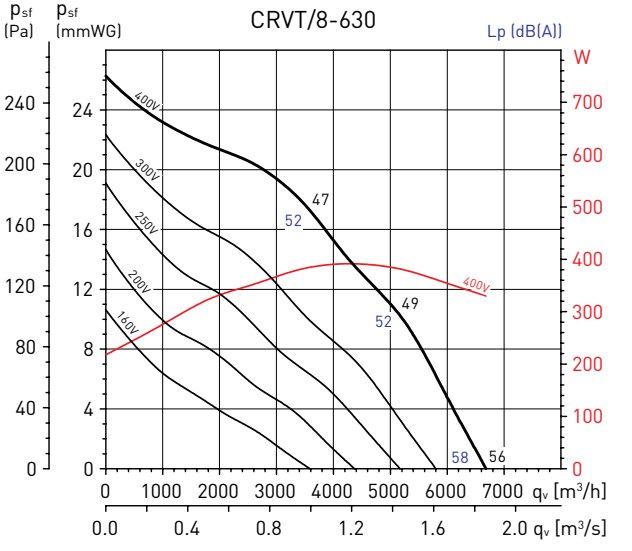

АКУСТИЧЕСКИЕ ХАРАКТЕРИСТИКИ

В таблицах приведены уровни звуковой мощности в дБ(А) на входе и выходе воздуха, в трех рабочих точках вентилятора (A: максимальный расход воздуха).

CRHB/2-225		63	125	250	500	1.000	2.000	4.000	8.000
На входе	A	42	58	65	72	72	71	71	66
	B	39	53	60	66	66	65	66	59
	C	39	53	59	68	67	65	61	56
На выходе	A	45	60	67	74	77	78	78	69
	B	42	55	63	69	72	73	73	62
	C	40	54	62	68	71	72	72	62

CRHB/4-225		63	125	250	500	1.000	2.000	4.000	8.000
На входе	A	39	48	57	60	60	60	60	51
	B	35	44	53	56	56	57	56	46
	C	34	42	51	56	55	52	49	43
На выходе	A	38	48	56	62	65	66	61	50
	B	37	46	55	60	63	64	59	48
	C	34	43	52	57	60	61	56	45

CRHB/2-250		63	125	250	500	1.000	2.000	4.000	8.000
На входе	A	3	59	65	72	73	71	71	67
	B	40	53	61	66	66	65	67	60
	C	40	54	60	69	68	66	62	57
На выходе	A	45	61	68	74	77	78	78	70
	B	42	55	64	69	72	73	73	63
	C	41	55	63	69	72	73	73	63

CRHB/4-250		63	125	250	500	1.000	2.000	4.000	8.000
На входе	A	39	48	57	60	60	60	60	51
	B	38	47	56	59	59	60	59	49
	C	39	47	57	61	60	58	54	49
На выходе	A	38	48	56	62	65	66	61	50
	B	36	46	55	60	63	64	59	48
	C	33	43	52	57	60	61	56	44

CRHB/4-280		63	125	250	500	1.000	2.000	4.000	8.000
На входе	A	40	53	62	63	63	62	60	50
	B	39	52	61	62	62	62	59	49
	C	39	51	60	62	62	60	55	48
На выходе	A	41	54	62	66	69	69	63	52
	B	39	52	61	64	67	67	61	50
	C	37	50	58	62	64	64	58	47

CRHB/4-315		63	125	250	500	1.000	2.000	4.000	8.000
На входе	A	41	59	67	67	67	64	60	50
	B	41	58	66	66	66	64	59	49
	C	39	56	64	64	64	62	57	47
На выходе	A	44	60	69	71	73	72	65	55
	B	42	59	67	69	71	70	63	53
	C	42	57	65	67	69	68	61	51

CRHT/4-315		63	125	250	500	1.000	2.000	4.000	8.000
На входе	A	41	59	68	68	67	65	61	51
	B	41	58	67	67	67	64	60	50
	C	39	56	65	65	65	62	58	48
На выходе	A	44	61	70	72	74	73	65	56
	B	43	59	68	70	72	71	64	54
	C	40	57	66	68	70	69	62	52

CRHB/6-315		63	125	250	500	1.000	2.000	4.000	8.000
На входе	A	38	53	57	58	58	55	48	38
	B	38	53	56	57	57	55	48	38
	C	36	50	54	56	55	53	46	36
На выходе	A	40	54	58	62	65	60	52	43
	B	38	52	56	61	63	58	51	41
	C	37	51	55	59	61	57	49	40

CRHT/6-315		63	125	250	500	1.000	2.000	4.000	8.000
На входе	A	38	53	56	58	57	55	48	38
	B	38	53	56	57	57	55	48	38
	C	36	50	54	55	55	53	46	35
На выходе	A	40	54	58	62	64	60	52	43
	B	38	52	56	61	63	58	51	41
	C	37	51	55	59	61	57	49	40

CRHB/4-355		63	125	250	500	1.000	2.000	4.000	8.000
На входе	A	47	62	67	71	71	73	76	67
	B	45	59	64	68	69	71	74	64
	C	45	59	64	68	69	71	74	64
На выходе	A	52	68	74	78	79	79	77	67
	B	48	64	69	73	75	74	73	62
	C	47	62	66	69	72	73	73	61

CRHT/4-355		63	125	250	500	1.000	2.000	4.000	8.000
На входе	A	47	63	68	71	72	74	77	69
	B	45	61	66	69	70	72	75	67
	C	45	61	66	69	70	72	75	67
На выходе	A	53	70	75	79	80	80	78	69
	B	49	66	71	75	77	76	75	65
	C	48	64	68	71	74	75	75	64

CRHB/6-355		63	125	250	500	1.000	2.000	4.000	8.000
На входе	A	43	55	60	64	65	69	70	52
	B	43	54	59	62	64	68	69	51
	C	42	53	58	62	64	68	68	50
На выходе	A	47	59	65	69	70	69	65	54
	B	44	56	62	66	67	67	62	51
	C	45	55	58	63	66	67	62	49

CRHT/6-355		63	125	250	500	1.000	2.000	4.000	8.000
На входе	A	43	55	60	63	65	69	70	52
	B	43	54	59	62	64	68	69	51
	C	42	53	58	62	64	68	68	50
На выходе	A	47	59	64	68	70	69	64	53
	B	44	56	61	66	67	66	61	50
	C	45	55	58	63	66	67	62	49

АКУСТИЧЕСКИЕ ХАРАКТЕРИСТИКИ

В таблицах приведены уровни звуковой мощности в дБ(А) на входе и выходе воздуха, в трех рабочих точках вентилятора (A: максимальный расход воздуха).

CRHB/4-400		63	125	250	500	1.000	2.000	4.000	8.000
На входе	A	47	63	67	71	72	74	77	68
	B	45	60	65	69	70	72	75	66
	C	45	60	65	69	70	72	75	66
На выходе	A	53	69	75	79	80	80	78	68
	B	49	65	71	75	76	76	74	64
	C	48	64	67	70	73	74	74	63

CRHT/4-400		63	125	250	500	1.000	2.000	4.000	8.000
На входе	A	46	61	66	70	71	73	76	65
	B	45	59	64	68	69	71	74	64
	C	45	59	64	68	69	71	74	63
На выходе	A	52	67	73	77	78	78	76	66
	B	48	64	69	73	75	74	73	62
	C	47	62	66	69	72	73	73	61

CRHB/6-400		63	125	250	500	1.000	2.000	4.000	8.000
На входе	A	43	55	60	64	65	69	71	53
	B	43	54	59	62	64	68	69	51
	C	42	54	59	62	64	68	69	51
На выходе	A	47	59	65	69	70	70	65	54
	B	44	56	62	66	67	67	62	51
	C	45	55	59	64	67	68	63	50

CRHT/6-400		63	125	250	500	1.000	2.000	4.000	8.000
На входе	A	43	55	60	64	65	69	71	53
	B	42	54	59	63	64	68	70	52
	C	42	54	59	62	64	68	69	51
На выходе	A	47	60	65	69	71	70	66	55
	B	44	57	62	66	68	67	63	52
	C	45	55	59	64	67	68	63	50

CRHB/4-450		63	125	250	500	1.000	2.000	4.000	8.000
На входе	A	54	73	77	80	81	79	80	78
	B	54	70	74	76	76	74	72	68
	C	53	67	71	73	73	71	68	63
На выходе	A	58	77	83	85	85	84	85	83
	B	57	74	78	81	82	80	78	74
	C	54	71	75	78	79	77	75	71

CRHT/4-450		63	125	250	500	1.000	2.000	4.000	8.000
На входе	A	53	72	76	79	79	78	79	75
	B	52	68	72	74	74	72	71	65
	C	52	66	69	72	71	69	66	61
На выходе	A	57	77	81	83	82	83	83	81
	B	55	72	76	79	80	78	76	72
	C	53	69	73	77	77	76	73	69

CRHB/6-450		63	125	250	500	1.000	2.000	4.000	8.000
На входе	A	52	62	66	69	69	69	72	60
	B	49	57	61	63	63	61	63	46
	C	47	55	59	61	61	59	55	50
На выходе	A	53	66	70	72	73	74	74	63
	B	2	61	65	68	69	68	65	55
	C	50	59	63	66	67	65	63	53

CRHT/6-450		63	125	250	500	1.000	2.000	4.000	8.000
На входе	A	52	62	66	69	69	69	72	60
	B	50	58	62	64	64	62	64	47
	C	47	56	59	62	61	59	56	51
На выходе	A	53	66	70	72	72	74	74	63
	B	52	61	66	69	70	68	66	56
	C	50	59	64	67	67	66	64	54

CRHB/4-500		63	125	250	500	1.000	2.000	4.000	8.000
На входе	A	57	76	80	83	84	82	83	81
	B	57	73	77	79	79	77	75	71
	C	56	70	74	76	76	74	71	66
На выходе	A	61	80	86	88	88	87	88	86
	B	60	77	81	84	85	83	81	77
	C	57	74	78	81	82	80	78	74

CRHT/4-500		63	125	250	500	1.000	2.000	4.000	8.000
На входе	A	56	75	79	82	82	81	82	78
	B	55	71	75	77	77	75	74	68
	C	55	69	72	75	74	72	69	64
На выходе	A	60	80	84	86	85	86	86	84
	B	58	75	79	82	83	81	79	75
	C	56	72	76	80	80	79	76	72

CRHB/6-500		63	125	250	500	1.000	2.000	4.000	8.000
На входе	A	55	65	69	72	72	72	75	63
	B	52	60	64	66	66	64	66	49
	C	50	58	62	64	64	62	58	53
На выходе	A	56	69	73	75	76	77	77	66
	B	55	64	68	71	72	71	68	58
	C	53	62	66	69	70	68	66	56

CRHT/6-500		63	125	250	500	1.000	2.000	4.000	8.000
На входе	A	55	65	69	72	72	72	75	63
	B	53	61	65	67	67	65	67	50
	C	50	59	62	65	64	62	59	54
На выходе	A	56	69	73	75	75	77	77	66
	B	55	64	69	72	73	71	69	59
	C	53	62	67	70	70	69	67	57

CRHB/8-500		63	125	250	500	1.000	2.000	4.000	8.000
На входе	A	50	58	62	65	66	67	66	53
	B	47	54	57	60	59	59	56	37
	C	44	51	54	57	56	54	51	46
На выходе	A	53	61	64	67	68	70	70	52
	B	49	56	61	64	64	63	61	47
	C	47	54	59	62	63	61	59	45

CRHT/8-500		63	125	250	500	1.000	2.000	4.000	8.000
На входе	A	49	57	61	64	64	67	64	51
	B	44	51	55	57	57	58	52	33
	C	42	49	52	55	55	52	49	44
На выходе	A	53	59	63	65	67	69	68	49
	B	46	54	59	62	62	61	57	43
	C	45	53	57	60	61	60	56	42

АКУСТИЧЕСКИЕ ХАРАКТЕРИСТИКИ

В таблицах приведены уровни звуковой мощности в дБ(А) на входе и выходе воздуха, в трех рабочих точках вентилятора (A: максимальный расход воздуха).

CRHT/4-560		63	125	250	500	1.000	2.000	4.000	8.000
На входе	A	57	76	80	83	83	82	82	80
	B	56	73	76	79	78	76	75	70
	C	56	70	74	76	76	74	71	65
На выходе	A	61	80	85	88	87	87	87	86
	B	59	76	81	84	84	83	81	76
	C	57	73	78	81	82	80	78	73

CRHB/6-560		63	125	250	500	1.000	2.000	4.000	8.000
На входе	A	55	65	70	73	73	72	75	64
	B	53	62	65	68	67	65	67	51
	C	50	59	63	65	65	63	60	54
На выходе	A	57	70	74	76	76	77	78	67
	B	55	65	69	73	73	72	69	60
	C	53	63	67	70	71	69	67	57

CRHT/6-560		63	125	250	500	1.000	2.000	4.000	8.000
На входе	A	55	65	69	72	73	72	75	64
	B	53	61	65	67	67	65	67	50
	C	50	59	62	65	64	62	59	54
На выходе	A	56	70	73	75	76	77	77	67
	B	55	64	69	72	73	71	69	59
	C	53	62	67	70	70	69	67	57

CRHB/8-560		63	125	250	500	1.000	2.000	4.000	8.000
На входе	A	51	59	63	66	66	68	67	54
	B	46	53	57	59	59	59	55	36
	C	44	51	54	57	56	54	51	46
На выходе	A	53	61	65	67	69	70	71	53
	B	48	56	60	64	64	63	60	46
	C	47	54	59	62	63	61	59	45

CRHT/8-560		63	125	250	500	1.000	2.000	4.000	8.000
На входе	A	49	57	61	64	64	67	64	51
	B	44	51	55	57	57	58	52	33
	C	42	49	52	55	55	52	49	44
На выходе	A	53	59	63	65	67	69	68	49
	B	46	54	59	62	62	61	57	43
	C	45	53	57	60	61	60	56	42

CRHB/6-630		63	125	250	500	1.000	2.000	4.000	8.000
На входе	A	55	66	70	73	73	72	76	64
	B	53	62	65	68	67	65	67	51
	C	50	59	63	65	65	63	60	55
На выходе	A	57	70	74	76	76	78	78	68
	B	55	65	69	73	73	72	69	60
	C	53	63	67	71	71	70	67	58

CRHT/6-630		63	125	250	500	1.000	2.000	4.000	8.000
На входе	A	55	66	70	73	73	72	76	64
	B	53	62	66	68	68	66	68	52
	C	50	59	63	65	65	63	60	55
На выходе	A	57	70	74	76	76	78	78	68
	B	55	65	70	73	73	72	70	60
	C	53	63	67	71	71	70	67	58

CRHB/8-630		63	125	250	500	1.000	2.000	4.000	8.000
На входе	A	52	60	64	67	67	69	69	55
	B	49	56	59	62	61	60	59	40
	C	46	53	57	59	59	57	54	49
На выходе	A	54	63	66	69	70	72	72	55
	B	51	58	63	66	67	65	63	50
	C	49	57	61	65	65	64	61	49

CRHT/8-630		63	125	250	500	1.000	2.000	4.000	8.000
На входе	A	52	59	63	66	67	68	68	55
	B	48	55	59	61	61	60	58	39
	C	46	52	56	59	58	56	53	48
На выходе	A	54	62	66	68	70	71	71	55
	B	50	58	62	65	66	65	62	49
	C	49	56	61	64	64	63	61	48

АКУСТИЧЕСКИЕ ХАРАКТЕРИСТИКИ

В таблицах приведены уровни звуковой мощности в дБ(А) на входе и выходе воздуха, в трех рабочих точках вентилятора (A: максимальный расход воздуха).

CRVB/2-225		63	125	250	500	1.000	2.000	4.000	8.000
На входе	A	41	57	64	71	71	70	70	65
	B	38	52	59	65	65	64	65	58
	C	39	53	59	68	67	65	61	56
На выходе	A	43	58	65	72	75	76	76	67
	B	40	53	61	67	70	71	71	60
	C	39	53	61	67	70	71	71	61

CRVB/4-225		63	125	250	500	1.000	2.000	4.000	8.000
На входе	A	38	47	56	59	59	59	59	50
	B	34	43	52	55	55	56	55	45
	C	34	42	51	56	55	52	49	43
На выходе	A	36	46	54	60	63	64	59	48
	B	35	44	53	58	61	62	57	46
	C	33	42	51	56	59	60	55	44

CRVB/2-250		63	125	250	500	1.000	2.000	4.000	8.000
На входе	A	42	58	64	71	72	70	70	66
	B	39	52	60	65	65	64	66	59
	C	40	54	60	69	68	66	62	57
На выходе	A	43	59	66	72	75	76	76	68
	B	40	53	62	67	70	71	71	61
	C	40	54	62	68	71	72	72	62

CRVB/4-250		63	125	250	500	1.000	2.000	4.000	8.000
На входе	A	38	47	56	59	59	59	59	50
	B	37	46	55	58	58	59	58	48
	C	39	47	57	61	60	58	54	49
На выходе	A	36	46	54	60	63	64	59	48
	B	34	44	53	58	61	62	57	46
	C	31	42	51	56	59	60	55	43

CRVB/4-280		63	125	250	500	1.000	2.000	4.000	8.000
На входе	A	39	52	61	62	62	61	59	49
	B	38	51	60	61	61	61	58	48
	C	39	51	60	62	62	60	55	48
На выходе	A	39	52	60	64	67	67	61	50
	B	37	50	59	62	65	65	59	48
	C	35	49	57	61	63	63	57	46

CRVB/4-315		63	125	250	500	1.000	2.000	4.000	8.000
На входе	A	40	58	66	66	66	63	59	49
	B	40	57	65	65	65	63	58	48
	C	39	56	64	64	64	62	57	47
На выходе	A	42	58	67	69	71	70	63	52
	B	40	57	65	67	69	68	61	51
	C	39	56	64	66	68	67	60	50

CRVT/4-315		63	125	250	500	1.000	2.000	4.000	8.000
На входе	A	40	58	67	67	66	64	60	50
	B	40	57	66	66	66	63	59	49
	C	39	56	65	65	65	62	58	48
На выходе	A	42	59	68	70	72	71	63	54
	B	41	57	66	68	70	69	62	52
	C	39	56	65	67	69	68	61	51

CRVB/6-315		63	125	250	500	1.000	2.000	4.000	8.000
На входе	A	52	56	57	57	54	47	37	
	B	37	52	55	56	56	54	47	37
	C	36	50	54	56	55	53	46	36
На выходе	A	38	52	56	60	63	58	50	41
	B	36	50	54	59	61	56	49	39
	C	36	50	54	58	60	56	48	39

CRVT/6-315		63	125	250	500	1.000	2.000	4.000	8.000
На входе	A	37	52	55	57	56	54	47	37
	B	37	52	55	56	56	54	47	37
	C	36	50	54	55	55	53	46	35
На выходе	A	38	52	56	60	62	58	50	41
	B	36	50	54	59	61	56	49	39
	C	36	50	54	58	60	56	48	39

CRVB/4-355		63	125	250	500	1.000	2.000	4.000	8.000
На входе	A	46	61	66	70	70	72	75	66
	B	44	58	63	67	68	70	73	63
	C	45	59	64	68	69	71	74	64
На выходе	A	50	66	72	76	77	77	75	65
	B	46	62	67	71	73	72	71	60
	C	46	61	65	68	71	72	72	60

CRVT/4-355		63	125	250	500	1.000	2.000	4.000	8.000
На входе	A	46	62	67	70	71	73	76	68
	B	44	60	65	68	69	71	74	66
	C	45	61	66	69	70	72	75	67
На выходе	A	51	68	73	77	78	78	76	67
	B	47	64	69	73	75	74	73	63
	C	47	63	67	70	73	74	74	63

CRVB/6-355		63	125	250	500	1.000	2.000	4.000	8.000
На входе	A	42	54	59	63	64	68	69	51
	B	42	53	58	61	63	67	68	50
	C	42	53	58	62	64	68	68	50
На выходе	A	45	57	63	67	68	67	63	52
	B	42	54	60	64	65	65	60	49
	C	44	54	57	62	65	66	61	48

CRVT/6-355		63	125	250	500	1.000	2.000	4.000	8.000
На входе	A	42	54	59	62	64	68	69	51
	B	42	53	58	61	63	67	68	50
	C	42	53	58	62	64	68	68	50
На выходе	A	45	57	62	66	68	67	62	51
	B	42	54	59	64	65	64	59	48
	C	44	54	57	62	65	66	61	48

АКУСТИЧЕСКИЕ ХАРАКТЕРИСТИКИ

В таблицах приведены уровни звуковой мощности в дБ(А) на входе и выходе воздуха, в трех рабочих точках вентилятора (A: максимальный расход воздуха).

CRVB/4-400		63	125	250	500	1.000	2.000	4.000	8.000
На входе	A	46	62	66	70	71	73	76	67
	B	44	59	64	68	69	71	74	65
	C	45	60	65	69	70	72	75	66
На выходе	A	51	67	73	77	78	78	76	66
	B	47	63	69	73	74	74	72	62
	C	47	63	66	69	72	73	73	62

CRVT/4-400		63	125	250	500	1.000	2.000	4.000	8.000
На входе	A	45	60	65	69	70	72	75	64
	B	44	58	63	67	68	70	73	63
	C	45	59	64	68	69	71	74	63
На выходе	A	50	65	71	75	76	76	74	64
	B	46	62	67	71	73	72	71	60
	C	46	61	65	68	71	72	72	60

CRVB/6-400		63	125	250	500	1.000	2.000	4.000	8.000
На входе	A	42	54	59	63	64	68	70	52
	B	42	53	58	61	63	67	68	50
	C	42	54	59	62	64	68	69	51
На выходе	A	45	57	63	67	68	68	63	52
	B	42	54	60	64	65	65	60	49
	C	44	54	58	63	66	67	62	49

CRVT/6-400		63	125	250	500	1.000	2.000	4.000	8.000
На входе	A	42	54	59	63	64	68	70	52
	B	41	53	58	62	63	67	69	51
	C	42	54	59	62	64	68	69	51
На выходе	A	45	58	63	67	69	68	64	53
	B	42	55	60	64	66	65	61	50
	C	44	54	58	63	66	67	62	49

CRVB/4-450		63	125	250	500	1.000	2.000	4.000	8.000
На входе	A	53	72	76	79	80	78	79	77
	B	53	69	73	75	75	73	71	67
	C	53	67	71	73	73	71	68	63
На выходе	A	56	75	81	83	83	82	83	81
	B	55	72	76	79	80	78	76	72
	C	53	70	74	77	78	76	74	70

CRVT/4-450		63	125	250	500	1.000	2.000	4.000	8.000
На входе	A	52	71	75	78	78	77	78	74
	B	51	67	71	73	74	71	70	64
	C	52	66	69	72	71	69	66	61
На выходе	A	55	75	79	81	80	81	81	79
	B	53	70	74	77	78	76	74	70
	C	52	68	72	76	76	75	72	68

CRVB/6-450		63	125	250	500	1.000	2.000	4.000	8.000
На входе	A	51	61	65	68	68	68	71	59
	B	48	56	60	62	62	60	62	45
	C	47	55	59	61	61	59	55	50
На выходе	A	51	64	68	70	71	72	72	61
	B	50	59	63	66	67	66	63	53
	C	49	58	62	65	66	64	62	52

CRVT/6-450		63	125	250	500	1.000	2.000	4.000	8.000
На входе	A	51	61	65	68	68	68	71	59
	B	49	57	61	63	63	61	63	46
	C	47	56	59	62	61	59	56	51
На выходе	A	51	64	68	70	70	72	72	61
	B	50	59	64	67	68	66	64	54
	C	49	58	63	66	66	65	63	53

CRVB/4-500		63	125	250	500	1.000	2.000	4.000	8.000
На входе	A	56	75	79	82	83	81	82	80
	B	56	72	76	78	78	76	74	70
	C	56	70	74	76	76	74	71	66
На выходе	A	59	78	84	86	86	85	86	84
	B	58	75	79	82	83	81	79	75
	C	56	73	77	80	81	79	77	73

CRVT/4-500		63	125	250	500	1.000	2.000	4.000	8.000
На входе	A	55	74	78	81	81	80	81	77
	B	54	70	74	76	77	74	73	67
	C	55	69	72	75	74	72	69	64
На выходе	A	58	78	82	84	83	84	84	82
	B	56	73	77	80	81	79	77	73
	C	55	71	75	79	79	78	75	71

CRVB/6-500		63	125	250	500	1.000	2.000	4.000	8.000
На входе	A	54	64	68	71	71	71	74	62
	B	51	59	63	65	65	63	65	48
	C	50	58	62	64	64	62	58	53
На выходе	A	54	67	71	73	74	75	75	64
	B	53	62	66	69	70	69	66	56
	C	52	61	65	68	69	67	65	55

CRVT/6-500		63	125	250	500	1.000	2.000	4.000	8.000
На входе	A	54	64	68	71	71	71	74	62
	B	52	60	64	66	66	64	66	49
	C	50	59	62	65	64	62	59	54
На выходе	A	54	67	71	73	73	75	75	64
	B	53	62	67	70	71	69	67	57
	C	52	61	66	69	69	68	66	56

CRVB/8-500		63	125	250	500	1.000	2.000	4.000	8.000
На входе	A	49	57	61	64	65	66	65	52
	B	46	53	56	59	58	58	55	36
	C	44	51	54	57	56	54	51	46
На выходе	A	51	59	62	65	66	68	68	50
	B	47	54	59	62	62	61	59	45
	C	46	53	58	61	62	60	58	44

CRVT/8-500		63	125	250	500	1.000	2.000	4.000	8.000
На входе	A	48	56	60	63	63	66	63	50
	B	43	50	54	56	56	57	51	32
	C	42	49	52	55	55	52	49	44
На выходе	A	51	57	61	63	65	67	66	47
	B	44	52	57	60	60	59	55	41
	C	44	52	56	59	60	59	55	41

АКУСТИЧЕСКИЕ ХАРАКТЕРИСТИКИ

В таблицах приведены уровни звуковой мощности в дБ(А) на входе и выходе воздуха, в трех рабочих точках вентилятора (A: максимальный расход воздуха).

CRVT/4-560		63	125	250	500	1.000	2.000	4.000	8.000
На входе	A	56	75	79	82	82	81	81	79
	B	55	72	75	78	77	75	74	69
	C	56	70	74	76	76	74	71	65
На выходе	A	59	78	83	86	85	85	85	84
	B	57	74	79	82	82	81	79	74
	C	56	72	77	80	81	79	77	72

CRVB/6-560		63	125	250	500	1.000	2.000	4.000	8.000
На входе	A	54	64	69	72	72	71	74	63
	B	52	61	64	67	66	64	66	50
	C	49	58	62	64	64	62	59	53
На выходе	A	55	68	72	74	74	75	76	65
	B	53	63	67	71	71	70	67	58
	C	52	62	66	69	70	68	66	56

CRVT/6-560		63	125	250	500	1.000	2.000	4.000	8.000
На входе	A	54	64	68	71	72	71	74	63
	B	52	60	64	66	66	64	66	49
	C	50	59	62	65	64	62	59	54
На выходе	A	54	68	71	73	74	75	75	65
	B	53	62	67	70	71	69	67	57
	C	52	61	66	69	69	68	66	56

CRVB/8-560		63	125	250	500	1.000	2.000	4.000	8.000
На входе	A	50	58	62	65	65	67	66	53
	B	45	52	56	58	58	58	54	35
	C	44	51	54	57	56	54	51	46
На выходе	A	51	59	63	65	67	68	69	51
	B	46	54	58	62	62	61	58	44
	C	46	53	58	61	62	60	58	44

CRVT/8-560		63	125	250	500	1.000	2.000	4.000	8.000
На входе	A	48	56	60	63	63	66	63	50
	B	43	50	54	56	56	57	51	32
	C	42	49	52	55	55	52	49	44
На выходе	A	51	57	61	63	65	67	66	47
	B	44	52	57	60	60	59	55	41
	C	44	52	56	59	60	59	55	41

CRVB/6-630		63	125	250	500	1.000	2.000	4.000	8.000
На входе	A	54	65	69	72	72	71	75	63
	B	52	61	64	67	66	64	66	50
	C	50	59	63	65	65	63	60	55
На выходе	A	55	68	72	74	74	76	76	66
	B	53	63	67	71	71	70	67	58
	C	52	62	66	70	70	69	66	57

CRVT/6-630		63	125	250	500	1.000	2.000	4.000	8.000
На входе	A	54	65	69	72	72	71	75	63
	B	52	61	65	67	67	65	67	51
	C	50	59	63	65	65	63	60	55
На выходе	A	55	68	72	74	74	76	76	66
	B	53	63	68	71	71	70	68	58
	C	52	62	66	70	70	69	66	57

CRVB/8-630		63	125	250	500	1.000	2.000	4.000	8.000
На входе	A	51	59	63	66	66	68	68	54
	B	48	55	58	61	60	59	58	39
	C	46	53	57	59	59	57	54	49
На выходе	A	52	61	64	67	68	70	70	53
	B	59	56	61	64	65	63	61	48
	C	48	56	60	64	64	63	60	48

CRVT/8-630		63	125	250	500	1.000	2.000	4.000	8.000
На входе	A	51	58	62	65	66	67	67	54
	B	47	54	58	60	60	59	57	38
	C	46	52	56	59	58	56	53	48
На выходе	A	52	60	64	66	68	69	69	53
	B	48	56	60	63	64	63	60	47
	C	48	55	60	63	63	62	60	47

РАЗМЕРЫ (мм)

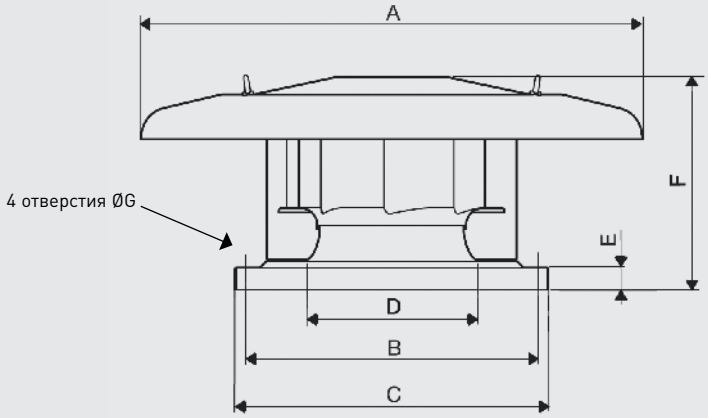

Модель	F
CRHT/4-560	504
CRHT/6-560	491
CRHT/8-560	491

Модель	ØA	⍁B	⍁C	ØD	E	F	ØG
225	570	245	326	180	35	223	10
250	570	245	326	180	35	223	10
280	570	330	435	250	40	250	12
315	760	330	435	250	40	333	12
355	895	450	560	355	40	356,5	12

Модель	ØA	⍁B	⍁C	ØD	E	F	ØG
400	895	450	560	355	40	382	12
450	1150	535	630	400	40	418	12
500	1150	535	630	400	40	474	12
560	1150	590	710	500	40	См. рис.	14
630	1150	750	905	630	50	546	14

ВАРИАНТЫ МОНТАЖА CRHB/CRHT

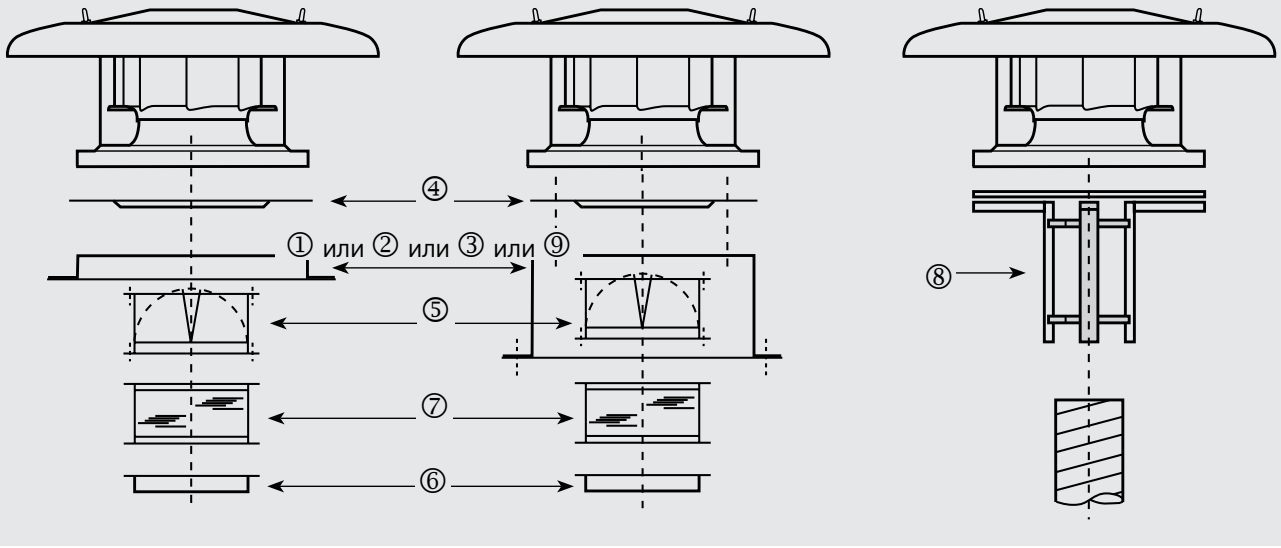

Модель вентилятора	① Опорная рама	② Основание для плоской кровли	③ Крышный шумоглушитель	④ Плоский переход	⑤ Обратный клапан	⑥ Фланец	⑦ Гибкая вставка	⑧ Адаптер для кругл. воздуховода	⑨ Основание для наклонной кровли
225 250	JMS-300	JBS-300	JAA-300	JPA-300	JCA-300	JBR-300 N	JAE-300 N	JCC-300	BI-3
280 315	JMS-435	JBS-435	JAA-435	JPA-435	JCA-435	JBR-435 N	JAE-435 N	JCC-435	BI-4
355 400	JMS-560	JBS-560	JAA-560	JPA-560	JCA-560 N	JBR-560 N	JAE-560 N	JCC-560	BI-5
450 500	JMS-630	JBS-630	JAA-630	JPA-630	JCA-630 N	JBR-630 N	JAE-630 N	JCC-630	BI-6
560	JMS-710	JBS-710	JAA-710	JPA-710	JCA-710 N	JBR-710 N	JAE-710 N	–	BI-7
630	JMS-905	JBS-905	JAA-905	JPA-905	JCA-905 N	JBR-905 N	JAE-905 N	–	BI-9

РАЗМЕРЫ (мм)

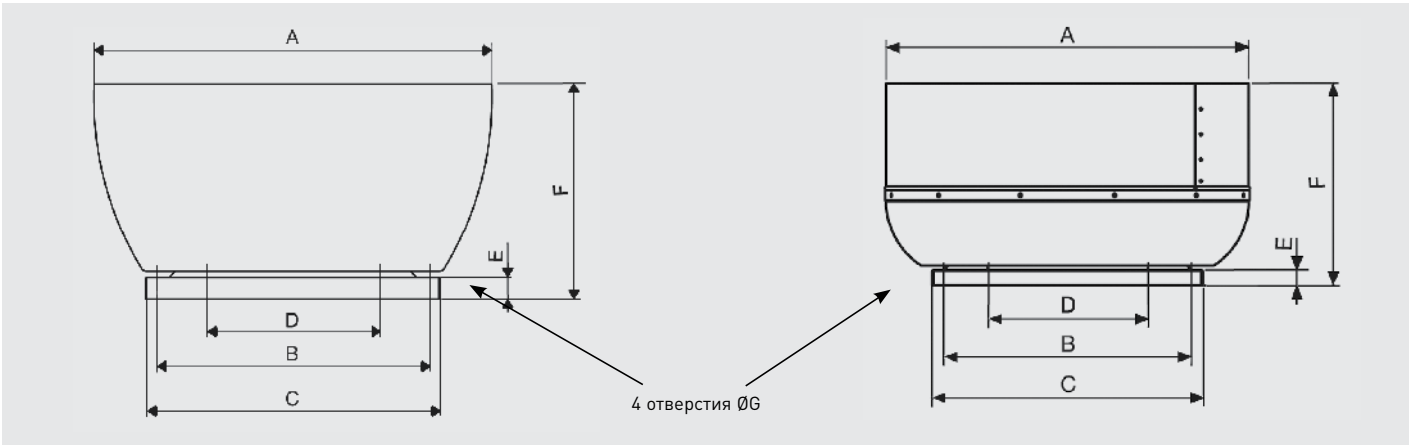

Модель	ØA	⍁B	⍁C	ØD	E	F	ØG
225	434	245	326	180	40	257	10
250	434	245	326	180	40	257	10
280	560	330	435	250	40	317	12
315	560	330	435	250	40	347	12
355	754	450	560	355	40	407	12

Модель	ØA	⍁B	⍁C	ØD	E	F	ØG
400	754	450	560	355	40	407	12
450	857	535	630	400	40	471	12
500	857	535	630	400	40	471	12
560	950	590	710	500	40	481	14
630	1216	750	905	630	50	634	14

ВАРИАНТЫ МОНТАЖА CRVB/CRVT

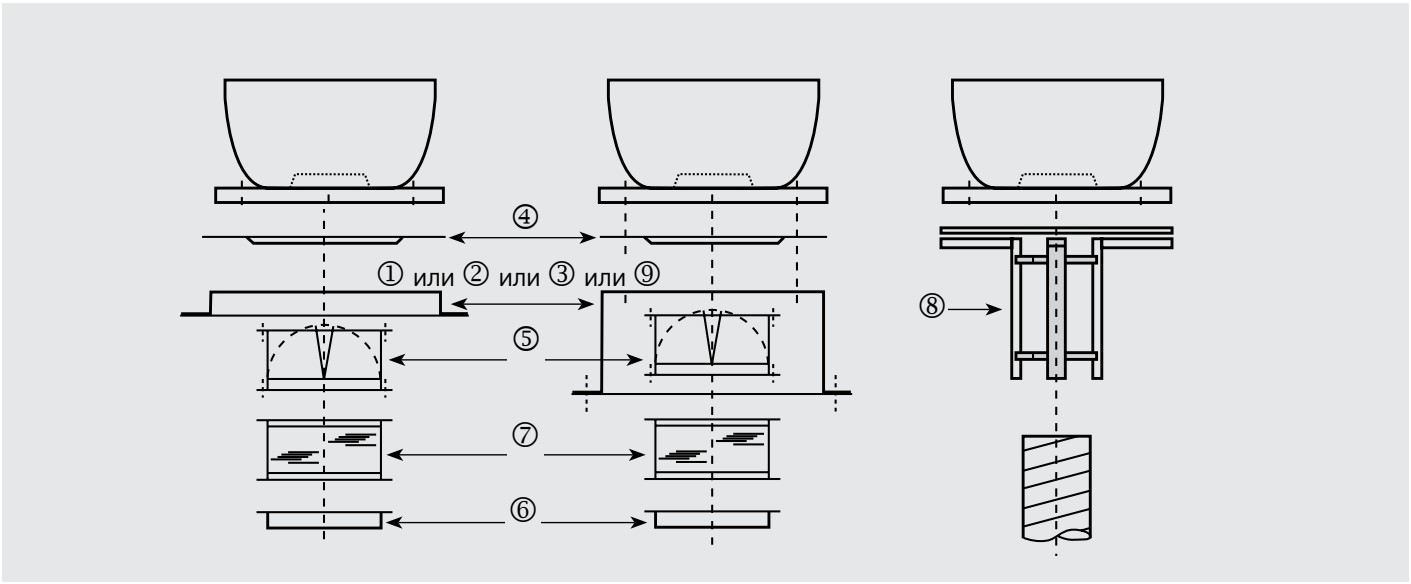

Модель вентилятора	① Опорная рама	② Основание для плоской кровли	③ Крышный шумоглушитель	④ Плоский переход	⑤ Обратный клапан	⑥ Фланец	⑦ Гибкая вставка	⑧ Адаптер для кругл. воздуховода	⑨ Основание для наклонной кровли
225 250	JMS-300	JBS-300	JAA-300	JPA-300	JCA-300	JBR-300 N	JAE-300 N	JCC-300	BI-3
280 315	JMS-435	JBS-435	JAA-435	JPA-435	JCA-435	JBR-435 N	JAE-435 N	JCC-435	BI-4
355 400	JMS-560	JBS-560	JAA-560	JPA-560	JCA-560 N	JBR-560 N	JAE-560 N	JCC-560	BI-5
450 500	JMS-630	JBS-630	JAA-630	JPA-630	JCA-630 N	JBR-630 N	JAE-630 N	JCC-630	BI-6
560	JMS-710	JBS-710	JAA-710	JPA-710	JCA-710 N	JBR-710 N	JAE-710 N	–	BI-7
630	JMS-905	JBS-905	JAA-905	JPA-905	JCA-905 N	JBR-905 N	JAE-905 N	–	BI-9

ДОПОЛНИТЕЛЬНЫЕ ПРИНАДЛЕЖНОСТИ

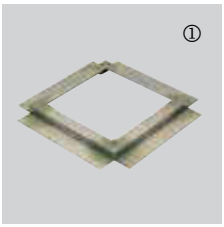

JMS
Опорная рама
- Предназначена для установки крышного вентилятора на дополнительное основание, например, выполненное в строительном исполнении.
- Опорная рама поставляется в комплекте с болтами и уплотнителем.

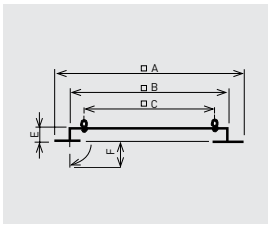

Модель	□A	□B	□C	E	F
JMS-300	470	290	245	50	70
JMS-435	600	420	330	50	70
JMS-560	725	545	450	50	70
JMS-630	795	615	535	50	70
JMS-710	875	695	590	50	70
JMS-905	1065	885	750	60	70



JBS
Основание для плоской кровли
– Используется для установки крышного вентилятора на плоскую горизонтальную кровлю. Для предотвращения конденсации укомплектовано внутренней изоляцией.
- Основание для плоской кровли поставляется в комплекте с болтами и уплотнителем.

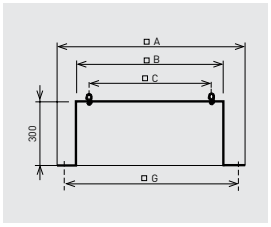

Модель	□A	□B	□C	E	□G
JBS-300	470	289	245	300	380
JBS-435	600	419	330	300	510
JBS-560	725	544	450	300	635
JBS-630	795	614	535	300	705
JBS-710	875	694	590	300	785
JBS-905	1065	884	750	400	975

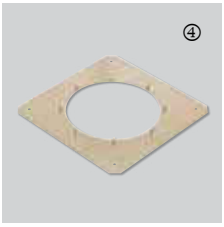

JPA
Плоский переход
– Применяется для монтажа аксессуаров JCA, JBR и JAE.
– Позволяет снять вентилятор с основания без демонтажа аксессуаров.

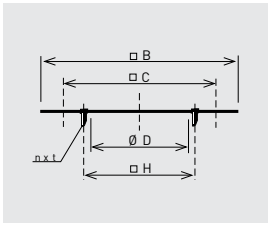

Модель	□B	□C	Ø D	nxt	Ø H
JPA-300	289	245	182	4xM6	205
JPA-435	419	330	252	4xM8	280
JPA-560	544	450	358	8xM8	395
JPA-630	614	535	403	8xM10	450
JPA-710	694	590	503	12xM10	560
JPA-905	884	750	633	12xM10	690



JCA
Обратный клапан
– Предотвращает обратное течение воздуха при выключенном вентиляторе.
– Предназначен для монтажа совместно с плоским переходом JPA.

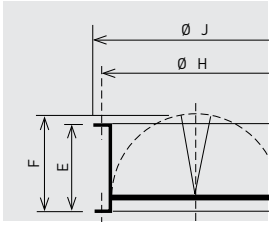

Модель	Ø D	E	F	Ø H	Ø J
JCA-300	182	100	124	205	219
JCA-435	252	145	174	280	300
JCA-560 N	358	210	227	395	415
JCA-630 N	403	240	250	450	474
JCA-710 N	503	285	300	560	581
JCA-905 N	633	345	365	690	714



JBR
Фланец
– Используется для подсоединения круглого воздуховода к вентилятору.
– Предназначен для монтажа совместно с плоским переходом JPA (болты в комплект не входят).

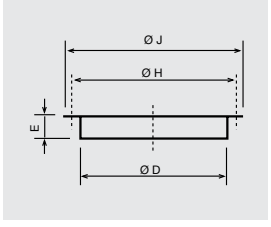

Модель	Ø D	E	Ø H	Ø J
JBR-300 N	182	55	205	219
JBR-435 N	252	55	280	300
JBR-560 N	358	55	395	415
JBR-630 N	403	63	450	474
JBR-710 N	503	69	560	581
JBR-905 N	633	69	690	714



JAE
Гибкая вставка
– Снижает передачу вибраций от вентилятора к воздуховоду.
– Предназначена для монтажа совместно с плоским переходом JPA.

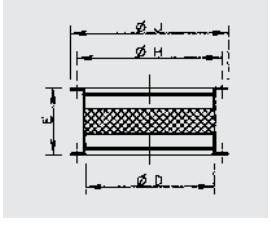

Модель	Ø D	E	Ø H	Ø J
JAE-300 N	182	254	205	219
JAE-435 N	252	254	280	300
JAE-560 N	358	254	395	415
JAE-630 N	403	254	450	474
JAE-710 N	503	254	560	581
JAE-905 N	633	254	690	714



JCC
Адаптер для круглого воздуховода
– Предназначен для непосредственного подсоединения вентиляторов до 400 типоразмера к спиральным воздуховодам.

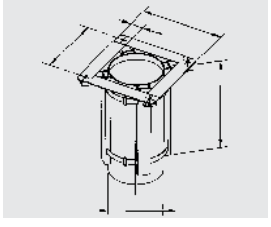

Модель	Ø B	Ø C	Ø D	E	L
JCC-300	290	245	180	45	350
JCC-435	390	330	250	60	350
JCC-560	520	450	355	70	350
JCC-630	605	535	400	70	350

ДОПОЛНИТЕЛЬНЫЕ ПРИНАДЛЕЖНОСТИ



BI
Основание для наклонной кровли
- Предназначено для правильной установки крышных вентиляторов на наклонной кровле. При заказе необходимо указать угол наклона кровли.

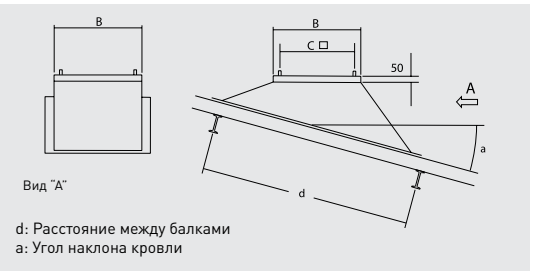

d: Расстояние между балками
a: Угол наклона кровли

Модель	B	C
BI-3	289	245
BI-4	419	330
BI-5	544	450
BI-6	614	535
BI-7	694	590
BI-9	884	750



JAA
Крышный шумоглушитель
- Снижает уровень шума в воздуховоде.
- Предназначен для монтажа вентилятора на плоскую кровлю.
- Поставляется в комплекте с болтами и уплотнителем.

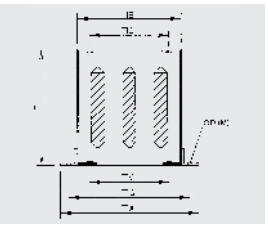

Модель	□A	□B	□C	Ø D (M)	H	□G
JAA-300	470	290	245	13 (MI0)	750	380
JAA-435	600	419	330	15 (MI2)	750	510
JAA-560	725	545	450	15 (MI2)	750	635
JAA-630	795	615	535	15 (MI2)	750	705
JAA-710	875	695	590	18 (MI4)	1000	785
JAA-905	1065	885	750	18 (MI4)	1000	975

Снижение уровня шума (дБ(A)) на шумоглушителе JAA, в соответствии стандартным октавам средних частот (Гц).

Модель	125	250	500	1000	2000	4000	8000
JAA-300	1	5	13	22	23	16	12
JAA-435	1	7	16	23	25	18	13
JAA-560	2	8	16	29	32	26	17
JAA-630	2	8	14	24	27	19	13
JAA-710	2	8	14	24	28	16	11
JAA-905	2	7	14	26	30	19	12
JAA-1100	2	7	16	27	32	20	13

Падение давления на шумоглушителе JAA.

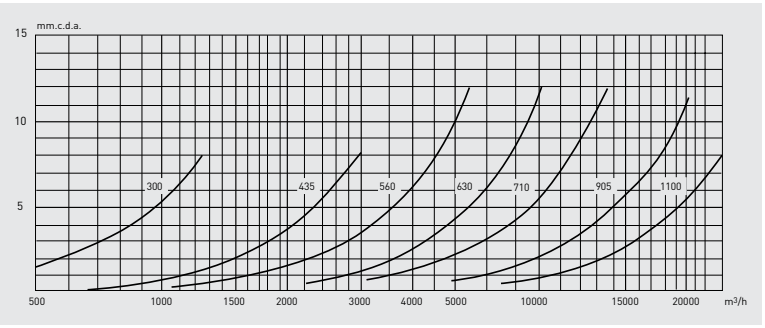

ЭЛЕКТРИЧЕСКИЕ ПРИНАДЛЕЖНОСТИ



REB
Электронные однофазные регуляторы скорости.



RMB / RMT
Трансформаторные регуляторы скорости.



REB-5 / REB-10
Электронные однофазные регуляторы скорости.



COM D/S
Переключатель "звезда / треугольник".

КРЫШНЫЕ ВЕНТИЛЯТОРЫ СО ВСТРОЕННОЙ СИСТЕМОЙ УПРАВЛЕНИЯ
CRHB ECOWATT



ENERGY EFFICIENT VENTILATION SYSTEM



Компактная конструкция
Применение электродвигателей с внешним ротором позволяет уменьшить высоту вентиляторов.



Защитная решетка
Защитная решетка, на нагнетательной стороне, предотвращает попадание в вентилятор посторонних предметов.



Выносной пульт управления PROSYS ECOWATT
Для настройки режимов работы вентилятора (дополнительная принадлежность).

Крышные центробежные вентиляторы с горизонтальным выбросом воздуха серии CRHB ECOWATT комплектуются автоматической системой управления, высокоэффективными электродвигателями постоянного тока и рабочими колесами с загнутыми назад лопатками. Основание вентиляторов изготовлено из оцинкованной стали, крышка - из алюминия. Все вентиляторы оснащены защитной решеткой на нагнетательной стороне.
Для простоты обслуживания и монтажа предусмотрен сервисный выключатель (IP55).

Встроенная система управления
- Для настройки режимов работы используется выносной пульт управления (дополнительная принадлежность).
- Возможно создание сети последовательно подсоединенных вентиляторов (до 32 шт.) с управлением с одного пульта.
- Два аналоговых входа (0-10 В или 4-20 мА).
- Один дискретный вход (Ночной режим).
- Режим «Мин. / Макс.» производительности.
- Параметры электропитания: 1ф - 230 В - 50 Гц.

Режим поддержания постоянного давления
- Минимальная скорость вращения вентилятора в диапазоне от 0 до 50%.
- Максимальная скорость вращения вентилятора в диапазоне от 50 до 100%.
- Ночной режим с установкой скорости вращения вентилятора в диапазоне от 25 до 100% от максимальной.

Режим поддержания постоянного расхода воздуха
- Минимальная скорость вращения вентилятора в диапазоне от 0 до 50%.
- Максимальная скорость вращения вентилятора в диапазоне от 50 до 100%.
- Ночной режим с установкой скорости вращения вентилятора в диапазоне от 50 до 100% от максимальной.

Пропорциональное регулирование производительности
- Два аналоговых входа (0-10 В или 4-20 мА).
- Производительность вентилятора меняется в зависимости от максимально заданного значения.
- Минимальная скорость вращения вентилятора в диапазоне от 0 до 50%.
- Максимальная скорость вращения вентилятора в диапазоне от 50 до 100%.
- Выход сигнализации аварии.

Режим регулирования мин. / макс. производительности
- Переключается по сигналу внешнего устройства подсоединенного к дискретному входу.
- Минимальная скорость вращения вентилятора в диапазоне от 0 до 50%.
- Максимальная скорость вращения вентилятора в диапазоне от 50 до 100%.

ectechnology

КРЫШНЫЕ ВЕНТИЛЯТОРЫ СО ВСТРОЕННОЙ СИСТЕМОЙ УПРАВЛЕНИЯ
CRVB ECOWATT



ENERGY EFFICIENT VENTILATION SYSTEM

Крышные центробежные вентиляторы с вертикальным выбросом воздуха серии CRVB ECOWATT комплектуются автоматической системой управления, высокоэффективными электродвигателями постоянного тока и рабочими колесами с загнутыми назад лопатками. Основание вентиляторов изготовлено из оцинкованной стали, корпус - из алюминия. Все вентиляторы оснащены защитной решеткой на нагнетательной стороне.
Для простоты обслуживания и монтажа предусмотрен сервисный выключатель (IP55).

Встроенная система управления
- Для настройки режимов работы используется выносной пульт управления (дополнительная принадлежность).
- Возможно создание сети последовательно подсоединенных вентиляторов (до 32 шт.) с управлением с одного пульта.
- Два аналоговых входа (0-10 В или 4-20 мА).
- Один дискретный вход (Ночной режим).
- Режим «Мин. / Макс.» производительности.
- Параметры электропитания: 1ф - 230 В - 50 Гц.

Режим поддержания постоянного давления
- Минимальная скорость вращения вентилятора в диапазоне от 0 до 50%.
- Максимальная скорость вращения вентилятора в диапазоне от 50 до 100%.
- Ночной режим с установкой скорости вращения вентилятора в диапазоне от 25 до 100% от максимальной.

Режим поддержания постоянного расхода воздуха
- Минимальная скорость вращения вентилятора в диапазоне от 0 до 50%.
- Максимальная скорость вращения вентилятора в диапазоне от 50 до 100%.
- Ночной режим с установкой скорости вращения вентилятора в диапазоне от 50 до 100% от максимальной.

Пропорциональное регулирование производительности
- Два аналоговых входа (0-10 В или 4-20 мА).
- Производительность вентилятора меняется в зависимости от максимально заданного значения.
- Минимальная скорость вращения вентилятора в диапазоне от 0 до 50%.
- Максимальная скорость вращения вентилятора в диапазоне от 50 до 100%.
- Выход сигнализации аварии.

Режим регулирования мин. / макс. производительности
- Переключается по сигналу внешнего устройства подсоединенного к дискретному входу.
- Минимальная скорость вращения вентилятора в диапазоне от 0 до 50%.
- Максимальная скорость вращения вентилятора в диапазоне от 50 до 100%.



Центробежные рабочие колеса с загнутыми назад лопатками
Менее подвержены отложению пыли.



Защитная решетка
Защитная решетка, на нагнетательной стороне, предотвращает попадание в вентилятор посторонних предметов.



Выносной пульт управления PROSYS ECOWATT
Для настройки режимов работы вентилятора (дополнительная принадлежность).

ectechnology

ТЕХНИЧЕСКИЕ ХАРАКТЕРИСТИКИ CRHB ECOWATT

Модель	Управляющий сигнал (В)	Частота вращения (об/мин)	Макс. потр. мощность (Вт)	Ток (А)	Расход воздуха (м³/ч)	Уровень звукового давления* (дБ(А))		Вес (кг)
						На входе	На выходе	
CRHB-315 ECOWATT	10	1170	93	0,41	1700	49	52	18
	8	1050	74	0,34	1550	47	50	
	6	870	46	0,24	1270	45	47	
	4	690	29	0,18	1010	41	45	
	2	530	19	0,15	755	36	43	
CRHB-355 ECOWATT	10	1490	316	1,32	3260	52	57	22
	8	1325	238	1,00	2910	49	54	
	6	1075	131	0,57	2360	44	48	
	4	830	66	0,31	1810	39	43	
	2	585	31	0,18	1280	34	36	
CRHB-400 ECOWATT	10	1450	467	1,96	4255	54	60	23
	8	1245	344	1,45	3550	51	57	
	6	1070	218	0,93	3060	47	52	
	4	855	115	0,51	2530	41	47	
	2	655	59	0,29	1870	36	40	

* Уровень звукового давления измерен на расстоянии 4 м от вентилятора, при средней производительности в 3, 7, 11, 15 и 19 точках рабочей характеристики.

ТЕХНИЧЕСКИЕ ХАРАКТЕРИСТИКИ CRVB ECOWATT

Модель	Управляющий сигнал (В)	Частота вращения (об/мин)	Макс. потр. мощность (Вт)	Ток (А)	Расход воздуха (м³/ч)	Уровень звукового давления* (дБ(А))		Вес (кг)
						На входе	На выходе	
CRVB-315 ECOWATT	10	1160	94	0,42	1560	42	46	20
	8	1080	79	0,37	1450	41	45	
	6	920	54	0,28	1240	39	43	
	4	780	38	0,23	1060	38	43	
CRVB-355 ECOWATT	10	1500	272	1,15	2670	51	58	25
	8	1300	185	0,80	2320	47	55	
	6	1100	116	0,52	1970	43	50	
	4	870	64	0,32	1510	39	44	
CRVB-400 ECOWATT	10	1450	424	1,76	3710	55	61	26
	8	1300	333	1,40	3330	52	58	
	6	1090	199	0,86	2780	47	54	
	4	865	106	0,47	2240	41	48	

* Уровень звукового давления измерен на расстоянии 4 м от вентилятора, при средней производительности в 3, 7, 11, 15 и 19 точках рабочей характеристики.

РАБОЧИЕ ХАРАКТЕРИСТИКИ - АКУСТИЧЕСКИЕ ХАРАКТЕРИСТИКИ CRHB ECOWATT

– q_v: расход воздуха в м³/ч.
– p_{sf}: статическое давление в Па.
– P: Потребляемая мощность в Вт.
– SFP: Удельная мощность вентилятора Вт/м³/с (синие кривые).
– Данные приведены в соответствии со стандартами: ISO 5801 и AMCA 210-99.

CRHB-315 ECOWATT

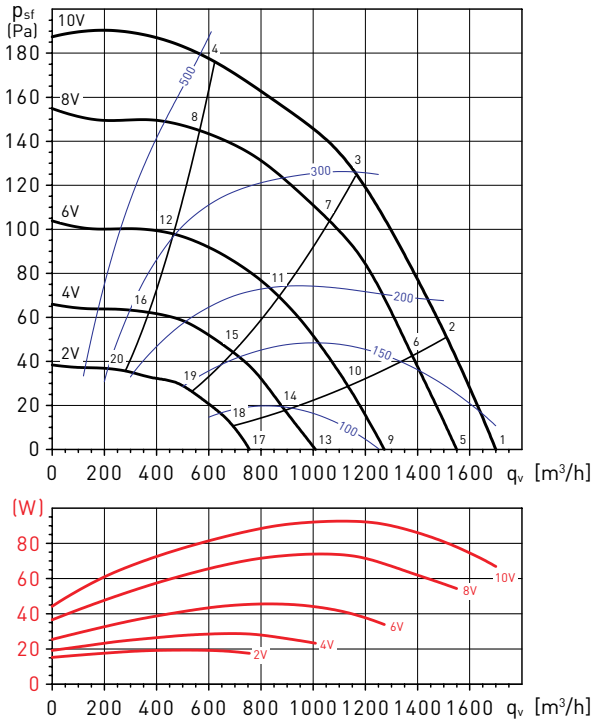

Рабочая точка		63	125	250	500	1.000	2.000	4.000	8.000	LwA
1	На входе	38	53	59	61	60	65	69	51	72
	На выходе	39	54	60	65	69	68	69	54	74
2	На входе	35	53	58	60	59	64	68	50	71
	На выходе	36	54	59	64	68	68	68	53	74
3	На входе	35	50	56	58	58	65	63	47	69
	На выходе	37	54	58	62	67	68	63	51	72
4	На входе	36	53	53	57	58	66	57	45	68
	На выходе	39	54	56	61	66	68	59	50	71
5	На входе	36	50	56	60	58	64	68	47	70
	На выходе	38	51	58	65	66	67	68	50	73
6	На входе	35	50	55	59	57	64	65	45	69
	На выходе	36	51	57	64	66	67	66	49	72
7	На входе	36	47	52	58	57	65	56	42	67
	На выходе	37	52	55	61	65	67	57	46	70
8	На входе	39	47	50	55	57	64	51	39	66
	На выходе	41	49	52	60	64	65	53	43	69
9	На входе	33	44	52	54	56	66	60	39	68
	На выходе	35	46	53	59	64	67	58	43	70
10	На входе	34	44	51	53	56	66	53	38	67
	На выходе	36	46	52	57	63	66	53	41	69
11	На входе	36	41	48	52	57	64	47	36	65
	На выходе	37	47	52	57	63	64	49	39	67
12	На входе	39	38	45	51	59	59	42	31	62
	На выходе	39	41	47	55	64	58	45	34	66
13	На входе	29	39	46	52	53	63	42	30	64
	На выходе	31	41	47	55	61	65	45	34	67
14	На входе	30	39	45	51	53	62	41	29	63
	На выходе	32	42	47	55	61	63	44	32	66
15	На входе	34	36	43	51	57	58	38	27	61
	На выходе	46	50	57	60	64	61	55	48	68
16	На входе	47	51	56	56	55	55	49	422	62
	На выходе	47	51	58	62	66	63	57	51	69
17	На входе	33	33	41	49	55	59	32	24	61
	На выходе	29	35	44	50	60	60	34	25	63
18	На входе	34	32	40	51	55	56	30	24	59
	На выходе	33	35	44	50	60	55	33	25	62
19	На входе	35	30	39	48	54	46	28	23	56
	На выходе	32	34	42	50	62	46	31	24	63
20	На входе	33	29	39	47	53	41	27	23	54
	На выходе	31	33	42	51	62	43	30	24	62

РАБОЧИЕ ХАРАКТЕРИСТИКИ - АКУСТИЧЕСКИЕ ХАРАКТЕРИСТИКИ CRHB ECOWATT

– q_v: расход воздуха в м³/ч.
– p_{sf}: статическое давление в Па.
– P: Потребляемая мощность в Вт.
– SFP: Удельная мощность вентилятора Вт/м³/с (синие кривые).
– Данные приведены в соответствии со стандартами: ISO 5801 и AMCA 210-99.

CRHB-355 ECOWATT

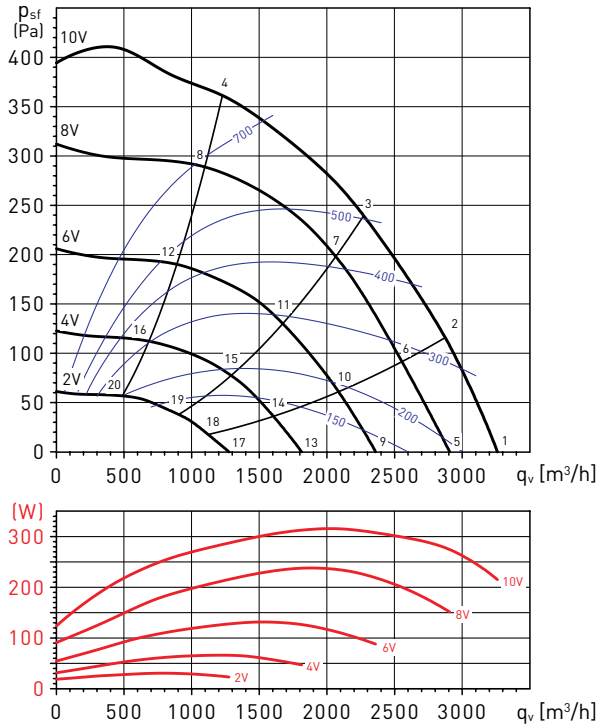

Рабочая точка		63	125	250	500	1.000	2.000	4.000	8.000	LwA
1	На входе	38	53	59	61	60	65	69	51	72
	На выходе	39	54	60	65	69	68	69	54	74
2	На входе	35	53	58	60	59	64	68	50	71
	На выходе	36	54	59	64	68	68	68	53	74
3	На входе	35	50	56	58	58	65	63	47	69
	На выходе	37	54	58	62	67	68	63	51	72
4	На входе	36	53	53	57	58	66	57	45	68
	На выходе	39	54	56	61	66	68	59	50	71
5	На входе	36	50	56	60	58	64	68	47	70
	На выходе	38	51	58	65	66	67	68	50	73
6	На входе	35	50	55	59	57	64	65	45	69
	На выходе	36	51	57	64	66	67	66	49	72
7	На входе	36	47	52	58	57	65	56	42	67
	На выходе	37	52	55	61	65	67	57	46	70
8	На входе	39	47	50	55	57	64	51	39	66
	На выходе	41	49	52	60	64	65	53	43	69
9	На входе	33	44	52	54	56	66	60	39	68
	На выходе	35	46	53	59	64	67	58	43	70
10	На входе	34	44	51	53	56	66	53	38	67
	На выходе	36	46	52	57	63	66	53	41	69
11	На входе	36	41	48	52	57	64	47	36	65
	На выходе	37	47	52	57	63	64	49	39	67
12	На входе	39	38	45	51	59	59	42	31	62
	На выходе	39	41	47	55	64	58	45	34	66
13	На входе	29	39	46	52	53	63	42	30	64
	На выходе	31	41	47	55	61	65	45	34	67
14	На входе	30	39	45	51	53	62	41	29	63
	На выходе	32	42	47	55	61	63	44	32	66
15	На входе	34	36	43	51	57	58	38	27	61
	На выходе	46	50	57	60	64	61	55	48	68
16	На входе	47	51	56	56	55	55	49	422	62
	На выходе	47	51	58	62	66	63	57	51	69
17	На входе	33	33	41	49	55	59	32	24	61
	На выходе	29	35	44	50	60	60	34	25	63
18	На входе	34	32	40	51	55	56	30	24	59
	На выходе	33	35	44	50	60	55	33	25	62
19	На входе	35	30	39	48	54	46	28	23	56
	На выходе	32	34	42	50	62	46	31	24	63
20	На входе	33	29	39	47	53	41	27	23	54
	На выходе	31	33	42	51	62	43	30	24	62

РАБОЧИЕ ХАРАКТЕРИСТИКИ - АКУСТИЧЕСКИЕ ХАРАКТЕРИСТИКИ CRHB ECOWATT

– q_v: расход воздуха в м³/ч.
– p_{sf}: статическое давление в Па.
– P: Потребляемая мощность в Вт.
– SFP: Удельная мощность вентилятора Вт/м³/с (синие кривые).
– Данные приведены в соответствии со стандартами: ISO 5801 и AMCA 210-99.

CRHB-400 ECOWATT

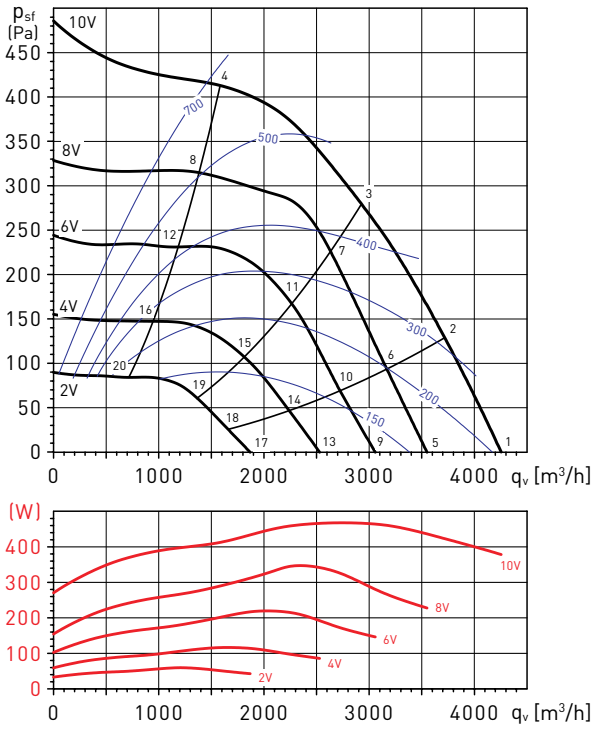

Рабочая точка		63	125	250	500	1.000	2.000	4.000	8.000	LwA
1	На входе	47	70	73	72	69	70	70	73	80
	На выходе	49	73	75	77	78	79	78	77	86
2	На входе	49	68	70	70	68	68	63	65	76
	На выходе	49	70	73	75	76	77	72	71	82
3	На входе	46	65	67	68	67	66	60	58	74
	На выходе	45	67	69	72	74	74	68	64	80
4	На входе	47	67	67	68	67	67	61	55	74
	На выходе	42	64	66	70	74	76	70	64	80
5	На входе	45	66	68	68	65	67	67	69	76
	На выходе	47	68	71	73	74	76	74	73	82
6	На входе	45	64	66	67	64	64	59	64	73
	На выходе	46	66	69	71	73	73	67	68	79
7	На входе	43	60	63	65	65	62	57	57	71
	На выходе	43	63	66	69	72	71	66	63	77
8	На входе	46	61	63	64	64	62	56	51	70
	На выходе	41	59	62	66	71	71	65	58	76
9	На входе	43	61	63	63	63	63	69	59	73
	На выходе	45	63	66	68	71	73	72	65	78
10	На входе	43	58	62	62	62	60	61	58	69
	На выходе	44	61	65	67	69	69	66	62	75
11	На входе	42	56	59	60	62	58	54	52	67
	На выходе	42	57	62	65	69	66	60	58	72
12	На входе	44	53	57	58	60	56	51	44	64
	На выходе	42	53	57	62	67	65	58	51	70
13	На входе	48	53	56	58	57	58	66	45	68
	На выходе	53	55	60	63	66	67	69	53	73
14	На входе	46	50	55	56	56	52	60	40	64
	На выходе	49	53	58	61	64	61	63	47	69
15	На входе	47	48	53	56	55	51	54	38	61
	На выходе	47	50	55	60	62	59	57	44	67
16	На входе	45	46	51	54	54	50	46	36	59
	На выходе	45	47	52	58	62	58	53	42	65
17	На входе	42	44	48	51	51	59	59	34	63
	На выходе	45	47	52	57	60	62	62	42	67
18	На входе	40	43	47	50	49	52	57	32	60
	На выходе	44	45	51	56	58	55	60	36	64
19	На входе	41	42	47	50	48	44	50	31	56
	На выходе	40	42	49	55	55	50	54	34	60
20	На входе	39	41	46	49	48	43	42	30	54
	На выходе	38	41	47	54	56	51	48	33	60

РАБОЧИЕ ХАРАКТЕРИСТИКИ - АКУСТИЧЕСКИЕ ХАРАКТЕРИСТИКИ CRVB ECOWATT

– q_v: расход воздуха в м³/ч.
– p_{sf}: статическое давление в Па.
– P: Потребляемая мощность в Вт.
– SFP: Удельная мощность вентилятора Вт/м³/с (синие кривые).
– Данные приведены в соответствии со стандартами: ISO 5801 и AMCA 210-99.

CRVB-315 ECOWATT

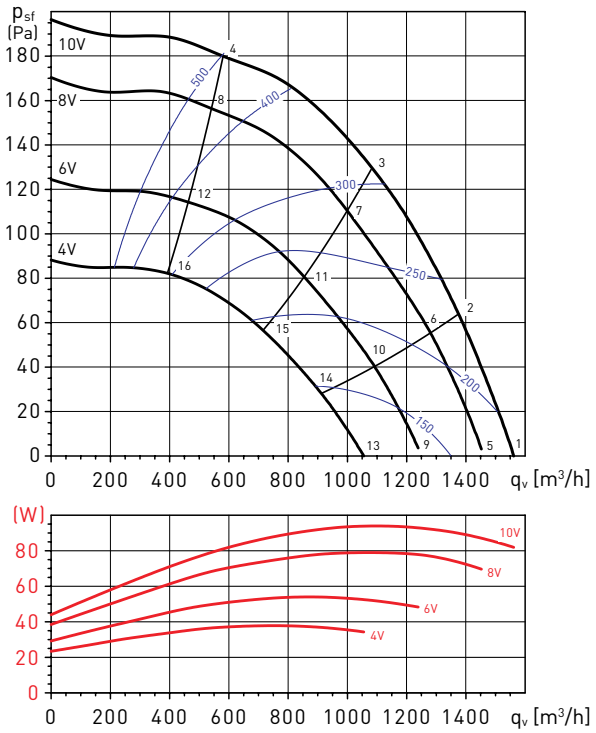

Рабочая точка		63	125	250	500	1.000	2.000	4.000	8.000	LwA
1	На входе	33	50	53	57	56	58	62	46	65
	На выходе	41	56	54	61	64	63	63	47	69
2	На входе	34	50	52	56	54	56	60	44	64
	На выходе	36	54	53	59	63	62	60	46	67
3	На входе	36	49	50	54	53	55	59	42	62
	На выходе	35	52	50	58	62	62	58	45	66
4	На входе	38	51	49	53	53	55	54	42	66
	На выходе	38	51	49	56	62	62	55	45	66
5	На входе	33	49	51	56	54	56	62	43	64
	На выходе	38	54	53	60	62	62	61	45	68
6	На входе	34	48	49	54	52	55	61	41	63
	На выходе	35	52	51	59	61	60	58	43	66
7	На входе	35	46	49	53	52	54	57	40	61
	На выходе	37	50	49	57	60	61	55	43	65
8	На входе	40	47	48	53	52	54	51	40	59
	На выходе	39	47	48	56	61	61	53	44	65
9	На входе	33	44	47	53	51	55	58	37	61
	На выходе	35	49	49	55	59	59	58	39	64
10	На входе	35	41	46	52	49	57	54	35	60
	На выходе	35	46	47	54	57	59	52	37	63
11	На входе	38	41	45	51	49	56	49	35	59
	На выходе	38	43	45	53	57	61	47	37	63
12	На входе	41	39	45	50	48	52	44	34	56
	На выходе	42	41	44	52	58	60	46	37	62
13	На входе	30	38	43	52	48	58	43	31	60
	На выходе	31	42	46	52	55	59	43	32	61
14	На входе	31	37	41	51	46	58	37	30	59
	На выходе	31	41	45	51	54	59	40	31	61
15	На входе	34	36	41	51	45	57	39	30	58
	На выходе	34	38	43	50	53	62	40	31	63
16	На входе	36	35	39	50	44	52	37	29	55
	На выходе	35	36	41	49	53	58	40	31	60

РАБОЧИЕ ХАРАКТЕРИСТИКИ - АКУСТИЧЕСКИЕ ХАРАКТЕРИСТИКИ CRVB ECOWATT

– q_v: расход воздуха в м³/ч.
– p_{sf}: статическое давление в Па.
– P: Потребляемая мощность в Вт.
– SFP: Удельная мощность вентилятора Вт/м³/с (синие кривые).
– Данные приведены в соответствии со стандартами: ISO 5801 и AMCA 210-99.

CRVB-355 ECOWATT

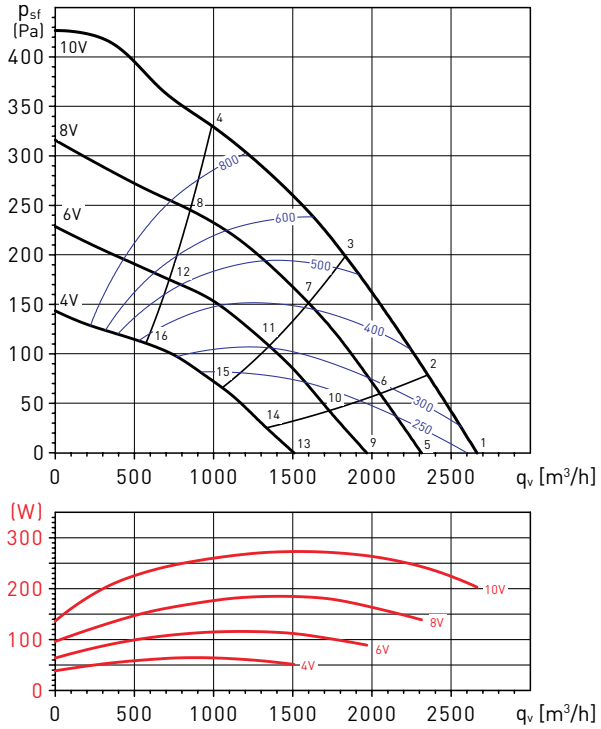

Рабочая точка		63	125	250	500	1000	2000	4000	8000	LwA
1	На входе	45	59	65	68	68	68	62	55	74
	На выходе	47	61	70	74	76	74	67	60	80
2	На входе	45	60	66	67	66	66	61	54	73
	На выходе	46	61	70	73	75	73	66	59	80
3	На входе	46	62	65	65	63	64	59	53	71
	На выходе	47	62	69	72	73	72	65	59	78
4	На входе	48	62	64	65	63	64	60	53	71
	На выходе	47	63	68	71	73	72	67	60	78
5	На входе	44	57	61	64	64	64	57	50	70
	На выходе	44	59	67	71	72	71	62	55	77
6	На входе	45	57	61	63	62	62	56	49	69
	На выходе	45	59	67	70	71	69	62	55	76
7	На входе	46	58	61	61	60	60	55	49	67
	На выходе	46	59	66	69	70	68	61	54	75
8	На входе	48	58	62	62	61	61	56	50	68
	На выходе	48	59	65	69	71	70	64	57	76
9	На входе	42	53	57	60	59	59	52	44	65
	На выходе	43	55	63	66	68	66	56	49	72
10	На входе	43	53	57	59	57	57	50	43	64
	На выходе	43	55	62	65	67	64	56	48	71
11	На входе	45	53	56	57	55	56	50	42	63
	На выходе	46	55	61	63	65	63	56	48	70
12	На входе	47	54	58	59	57	57	52	45	65
	На выходе	47	55	62	65	67	65	59	52	72
13	На входе	40	47	51	57	52	52	44	35	60
	На выходе	41	49	57	61	62	60	48	39	66
14	На входе	40	47	50	55	50	50	43	33	59
	На выходе	41	50	57	60	60	58	48	38	65
15	На входе	42	47	50	54	49	49	42	33	58
	На выходе	42	50	55	60	60	56	48	38	64
16	На входе	42	45	49	54	49	48	42	33	58
	На выходе	43	48	54	59	60	56	49	39	64

РАБОЧИЕ ХАРАКТЕРИСТИКИ - АКУСТИЧЕСКИЕ ХАРАКТЕРИСТИКИ CRVB ECOWATT

– q_v: расход воздуха в м³/ч.
– p_{sf}: статическое давление в Па.
– P: Потребляемая мощность в Вт.
– SFP: Удельная мощность вентилятора Вт/м³/с (синие кривые).
– Данные приведены в соответствии со стандартами: ISO 5801 и AMCA 210-99.

CRVB-400 ECOWATT

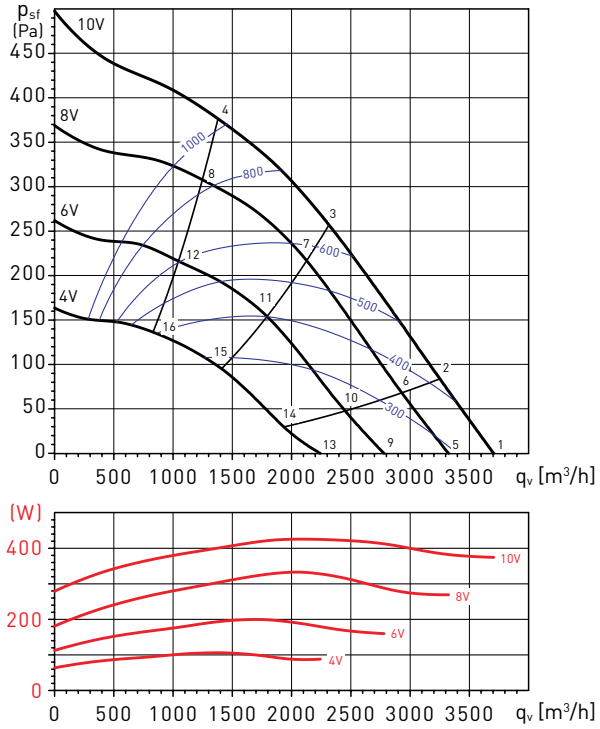

Рабочая точка		63	125	250	500	1000	2000	4000	8000	LwA
1	На входе	50	68	71	70	68	71	69	62	78
	На выходе	51	70	74	77	78	78	76	70	84
2	На входе	51	67	70	69	67	69	65	58	76
	На выходе	51	67	73	76	77	76	72	66	82
3	На входе	54	64	69	68	66	67	63	57	75
	На выходе	53	63	70	73	76	75	70	66	81
4	На входе	57	65	71	70	68	69	65	59	76
	На выходе	57	65	72	75	77	77	73	68	83
5	На входе	48	65	68	68	65	69	64	58	75
	На выходе	49	66	71	73	75	76	72	66	81
6	На входе	50	63	67	66	64	66	61	55	73
	На выходе	50	63	69	72	74	73	68	62	79
7	На входе	53	61	66	65	63	64	60	54	72
	На выходе	53	60	68	71	74	72	67	63	78
8	На входе	57	63	68	68	65	67	62	57	74
	На выходе	57	61	69	73	75	74	70	65	80
9	На входе	48	60	64	63	61	64	58	53	70
	На выходе	48	62	67	69	71	72	67	61	77
10	На входе	48	58	63	62	60	62	55	48	68
	На выходе	49	59	65	68	70	69	63	57	75
11	На входе	50	56	61	60	59	59	55	48	67
	На выходе	50	56	64	66	70	68	62	57	74
12	На входе	54	57	63	62	61	61	56	50	69
	На выходе	53	56	65	67	71	69	64	59	75
13	На входе	47	52	57	57	55	58	50	44	64
	На выходе	54	54	61	63	66	67	60	54	71
14	На входе	46	51	56	55	54	54	47	40	62
	На выходе	49	52	59	62	64	62	55	48	69
15	На входе	46	50	55	54	54	53	48	41	61
	На выходе	46	50	57	60	64	61	55	48	68
16	На входе	47	51	56	56	55	55	49	422	62
	На выходе	47	51	58	62	66	63	57	51	69

РАЗМЕРЫ (мм) CRHB ECOWATT

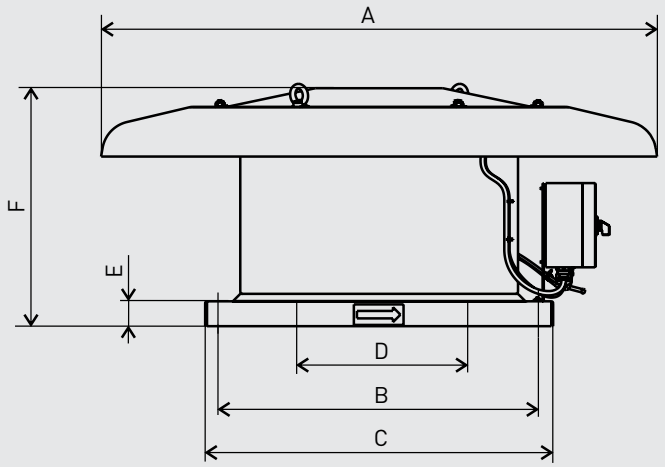

Модель	ØA	⍁B	⍁C	ØD	E	F
135	760	330	435	250	40	333
355	895	450	560	355	40	357
400	895	450	560	355	40	382

ДОПОЛНИТЕЛЬНЫЕ ПРИНАДЛЕЖНОСТИ

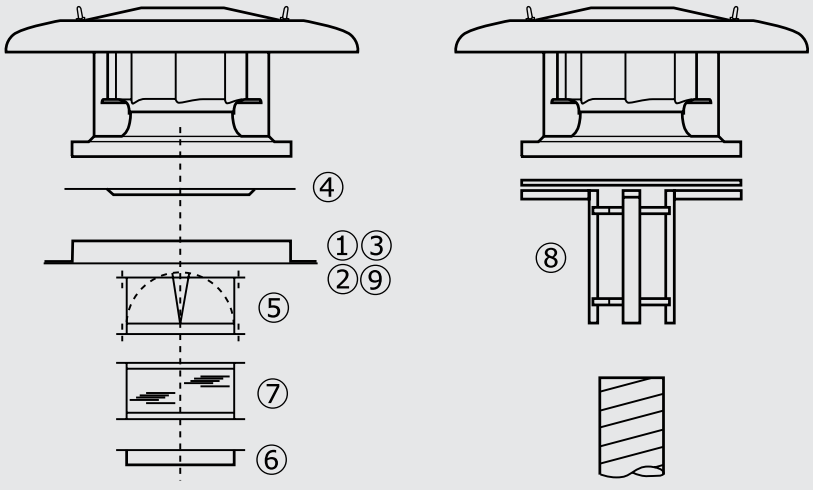

Модель вентилятора	① Опорная рама	② Основание для плоской кровли	③ Крышный шумоглушитель	④ Плоский переход	⑤ Обратный клапан	⑥ Фланец	⑦ Гибкая вставка	⑧ Адаптер для кругл. воздуховода	⑨ Основание для наклонной кровли
315	JMS-435	JBS-435	JAA-435	JPA-435	JCA-435	JBR-435 N	JAE-435 N	JCC-435	BI-4
355	JBS-560	JBS-560	JAA-560	JPA-560	JCA-560 N	JBR-560 N	JAE-560 N	JCC-560	BI-5
400	JBS-560	JBS-560	JAA-560	JPA-560	JCA-560 N	JBR-560 N	JAE-560 N	JCC-560	BI-5

РАЗМЕРЫ (мм) CRVB ECOWATT

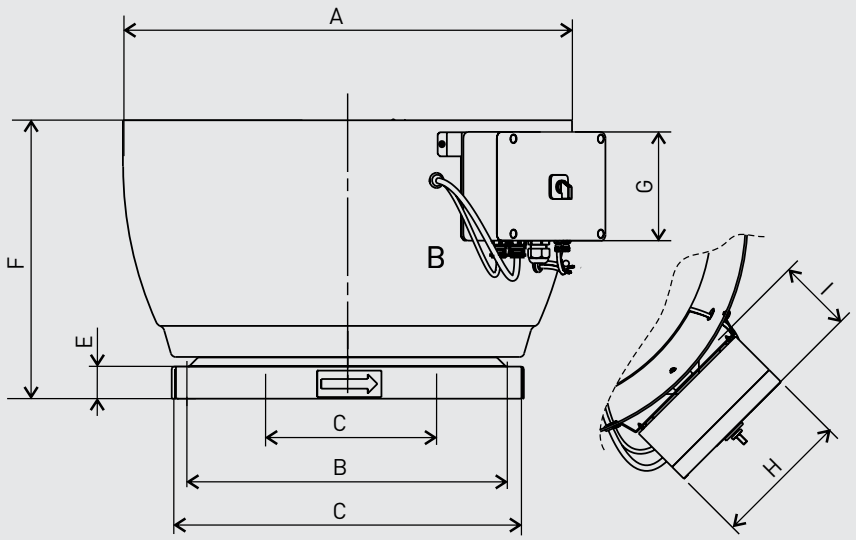

Модель	ØA	⍁B	⍁C	ØD	E	F	G	H	I
315	560	330	435	250	40	347	136	171	92
355	754	330	560	355	40	407	136	171	92
400	754	450	560	355	40	407	136	171	92

ДОПОЛНИТЕЛЬНЫЕ ПРИНАДЛЕЖНОСТИ

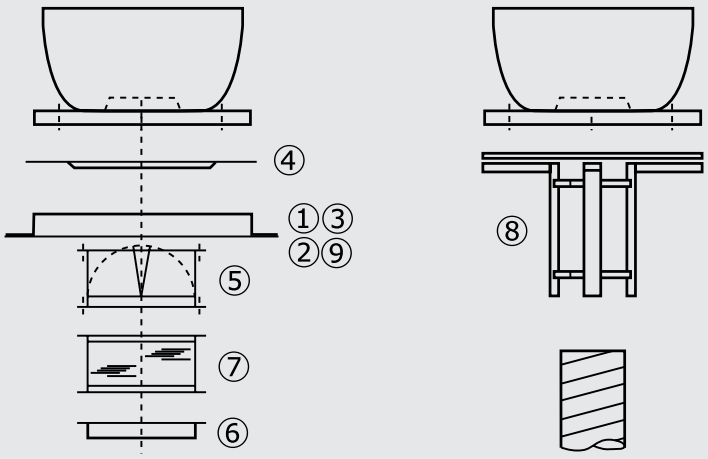

Модель вентилятора	① Опорная рама	② Основание для плоской кровли	③ Крышный шумоглушитель	④ Плоский переход	⑤ Обратный клапан	⑥ Фланец	⑦ Гибкая вставка	⑧ Адаптер для кругл. воздуховода	⑨ Основание для наклонной кровли
315	JMS-435	JBS-435	JAA-435	JPA-435	JCA-435	JBR-435 N	JAE-435 N	JCC-435	BI-4
355	JMS-560	JBS-560	JAA-560	JPA-560	JCA-560 N	JBR-560 N	JAE-560 N	JCC-560	BI-5
400	JMS-560	JBS-560	JAA-560	JPA-560	JCA-560 N	JBR-560 N	JAE-560 N	JCC-560	BI-5

ДОПОЛНИТЕЛЬНЫЕ ПРИНАДЛЕЖНОСТИ

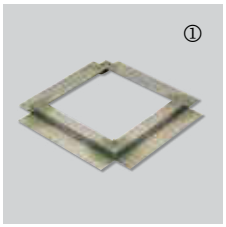

JMS
Опорная рама
- Предназначена для установки крышного вентилятора на дополнительное основание, например, выполненное в строительном исполнении.
- Опорная рама поставляется в комплекте с болтами и уплотнителем.

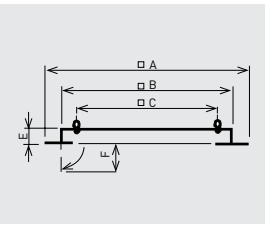

Модель	□A	□B	□C	E	F
JMS-300	600	420	330	50	70
JMS-435	725	545	450	50	70



JBS
Основание для плоской кровли
– Используется для установки крышного вентилятора на плоскую горизонтальную кровлю. Для предотвращения конденсации укомплектовано внутренней изоляцией.
- Основание для плоской кровли поставляется в комплекте с болтами и уплотнителем.

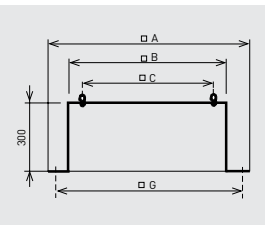

Модель	□A	□B	□C	Ø D (M)	E	□G
JBS-435	600	419	330	11 (M10)	300	510
JBS-560	725	544	450	11 (M10)	300	635

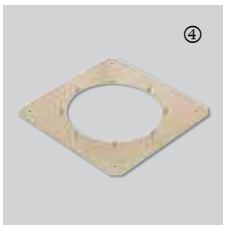

JPA
Плоский переход
– Применяется для монтажа аксессуаров JCA, JBR и JAE.
– Позволяет снять вентилятор с основания без демонтажа аксессуаров.

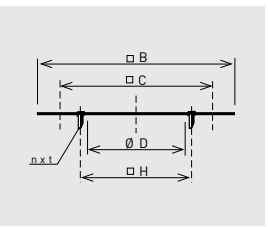

Модель	□B	□C	Ø D	nxt	Ø H
JPA-435	419	330	252	4xM8	280
JPA-560	544	450	358	8xM8	395



JCA
Обратный клапан
– Предотвращает обратное течение воздуха при выключенном вентиляторе.
– Предназначен для монтажа совместно с плоским переходом JPA.

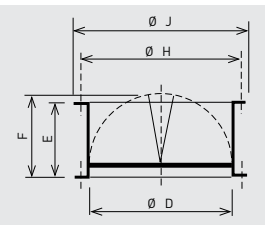

Модель	Ø D	E	F	Ø H	Ø J
JCA-435	252	145	174	280	300
JCA-560 N	358	210	227	395	415



JBR
Фланец
– Используется для подсоединения круглого воздуховода к вентилятору.
– Предназначен для монтажа совместно с плоским переходом JPA (болты в комплект не входят).

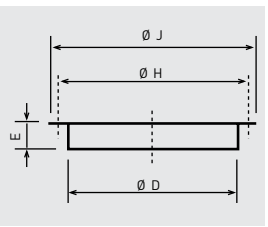

Модель	Ø D	E	Ø H	Ø J
JBR-435 N	252	55	280	300
JBR-560 N	358	55	395	415



JAE
Гибкая вставка
– Снижает передачу вибраций от вентилятора к воздуховоду.
– Предназначена для монтажа совместно с плоским переходом JPA.

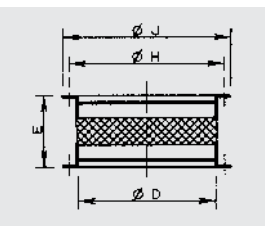

Модель	Ø D	E	Ø H	Ø J
JAE-435 N	252	254	280	300
JAE-560 N	358	254	395	415



JCC
Адаптер для круглого воздуховода
– Предназначен для непосредственного подсоединения вентиляторов до 400 типоразмера к спиральным воздуховодам.

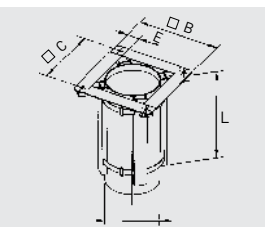

Модель	Ø B	Ø C	Ø D	E	L
JCC-435	390	330	250	60	350
JCC-560	520	450	355	70	350

ДОПОЛНИТЕЛЬНЫЕ ПРИНАДЛЕЖНОСТИ



BI
Основание для наклонной кровли
- Предназначено для правильной установки крышных вентиляторов на наклонной кровле. При заказе необходимо указать угол наклона кровли.

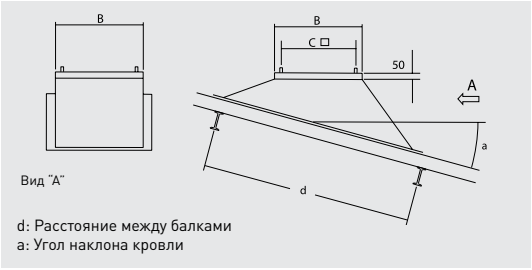

d: Расстояние между балками
a: Угол наклона кровли

Модель	B	C
BI-4	419	330
BI-5	544	450



JAA
Крышный шумоглушитель
– Снижает уровень шума в воздуховоде.
– Предназначен для монтажа вентилятора на плоскую кровлю.
– Поставляется в комплекте с болтами и уплотнителем.

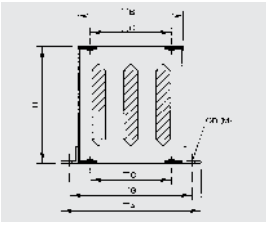

Модель	□A	□B	□C	Ø D (M)	H	□G
JAA-435	600	419	330	15 (MI2)	750	510
JAA-560	725	545	450	15 (MI2)	750	635

Снижение уровня шума (дБ(A)) на шумоглушителе JAA, в соответствии стандартным октавам средних частот (Гц).

Модель	125	250	500	1000	2000	4000	8000
JAA-435	1	7	16	23	25	18	13
JAA-560	2	8	16	29	32	26	17

Падение давления на шумоглушителе JAA.

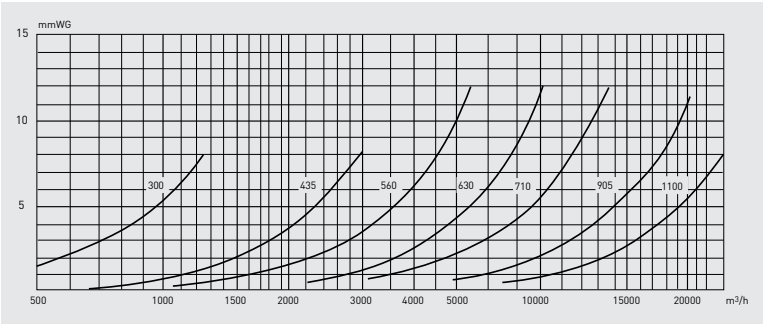

ВЫСОКОЭФФЕКТИВНЫЕ КРЫШНЫЕ ВЕНТИЛЯТОРЫ
CRHB ECOWATT BASIC



ENERGY EFFICIENT VENTILATION SYSTEM

Крышные центробежные вентиляторы с горизонтальным выбросом воздуха серии CRHB ECOWATT BASIC комплектуются высокоэффективными электродвигателями постоянного тока и рабочими колесами с загнутыми назад лопатками. Основание вентиляторов изготовлено из оцинкованной стали, крышка изготовлена из алюминия. Все вентиляторы оснащены защитной решеткой на нагнетательной стороне. Для простоты обслуживания и монтажа предусмотрен сервисный выключатель.

Скорость вентилятора регулируется при помощи потенциометра, расположенного в клеммной коробке, или при помощи внешнего потенциометра REB-ECOWATT (дополнительная принадлежность).

Кроме того, вентиляторы имеют контакты для подсоединения внешнего управляющего сигнала 0-10В.

Электродвигатели

Класс защиты IP44, со встроенной термозащитой.

Параметры электропитания:

1ф - 230 В - 50 Гц.

ectechnology



Мотор-колеса
Центробежные рабочие колеса с загнутыми назад лопатками и электродвигателями постоянного тока.



Сервисный выключатель
Вентиляторы поставляются укомплектованными сервисными выключателями.

ВЫСОКОЭФФЕКТИВНЫЕ КРЫШНЫЕ ВЕНТИЛЯТОРЫ
CRVB ECOWATT BASIC



Крышные центробежные вентиляторы с вертикальным выбросом воздуха серии CRVB ECOWATT BASIC комплектуются высокоэффективными электродвигателями постоянного тока и рабочими колесами с загнутыми назад лопатками. Основание вентиляторов изготовлено из оцинкованной стали, корпус изготовлен из алюминия. Все вентиляторы оснащены защитной решеткой на нагнетательной стороне. Для простоты обслуживания и монтажа предусмотрен сервисный выключатель.
Скорость вентилятора регулируется при помощи потенциометра, расположенного в клеммной коробке, или при помощи внешнего потенциометра REB-ECOWATT (дополнительная принадлежность).
Кроме того, вентиляторы имеют контакты для подсоединения внешнего управляющего сигнала 0-10В.

ENERGY EFFICIENT VENTILATION SYSTEM

Электродвигатели
Класс защиты IP44, со встроенной термозащитой.
Параметры электропитания:
1ф - 230 В - 50 Гц.

ectechnology



Мотор-колеса
Центробежные рабочие колеса с загнутыми назад лопатками и электродвигателями постоянного тока.



Сервисный выключатель
Вентиляторы поставляются укомплектованными сервисными выключателями.

ТЕХНИЧЕСКИЕ ХАРАКТЕРИСТИКИ

Модель	Управляющий сигнал	Частота вращения	Макс. потр. мощность	Ток	Макс. расход воздуха	Уровень звукового давления* (дБ(А))		Вес
	(В)	(об/мин)	(Вт)	(А)	(м³/ч)	На входе	На выходе	(кг)
CRHB/4-315 ECOWATT BASIC	10	1170	93	0,41	1700	49	52	18
	8	1050	74	0,34	1550	47	50	
	6	870	46	0,24	1270	45	47	
	4	690	29	0,18	1010	41	45	
	2	530	19	0,15	755	36	43	
CRHB/4-355 ECOWATT BASIC	10	1490	316	1,32	3260	49	52	22
	8	1325	238	1,00	2910	47	50	
	6	1075	131	0,57	2360	44	48	
	4	830	66	0,31	1810	39	43	
	2	585	31	0,18	1280	34	36	
CRHB/4-400 ECOWATT BASIC	10	1450	467	1,96	4255	54	60	23
	8	1245	344	1,45	3550	51	57	
	6	1070	218	0,93	3060	47	52	
	4	855	115	0,51	2530	41	47	
	2	655	59	0,29	1870	36	40	
CRVB/4-315 ECOWATT BASIC	10	1160	94	0,42	1560	42	46	20
	8	1080	79	0,37	1450	41	45	
	6	920	54	0,28	1240	39	43	
	4	780	38	0,23	1060	38	43	
CRVB/4-355 ECOWATT BASIC	10	1500	272	1,15	2670	51	58	25
	8	1300	185	0,80	2320	47	55	
	6	1100	116	0,52	1970	43	50	
	4	870	64	0,32	1510	38	44	
CRVB/4-400 ECOWATT BASIC	10	1450	424	1,76	3710	55	61	26
	8	1300	333	1,40	3330	52	58	
	6	1090	199	0,86	2780	47	54	
	4	865	106	0,47	2240	41	48	

* Уровень звукового давления измерен на расстоянии 4 м от вентилятора, при средней производительности в 3, 7, 11 и 19 точках рабочей характеристики.

РАБОЧИЕ ХАРАКТЕРИСТИКИ - АКУСТИЧЕСКИЕ ХАРАКТЕРИСТИКИ CRHB ECOWATT BASIC

– q_v: расход воздуха в м³/ч.
– p_{sf}: статическое давление в Па.
– P: Потребляемая мощность в Вт.
– SFP: Удельная мощность вентилятора Вт/м³/с (синие кривые).
– Данные приведены в соответствии со стандартами: ISO 5801 и AMCA 210-99.

CRHB/4-315 ECOWATT

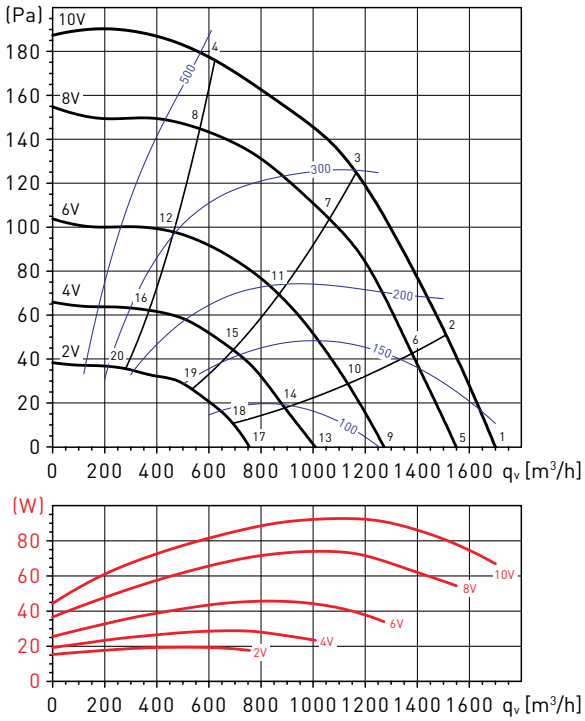

Рабочая точка		63	125	250	500	1000	2000	4000	8000	LwA
1	На входе	38	53	59	61	60	65	69	51	72
	На вых.	39	54	60	65	69	68	69	54	74
2	На входе	35	53	58	60	59	64	68	50	71
	На вых.	36	54	59	64	68	68	68	53	74
3	На входе	35	50	56	58	58	65	63	47	69
	На вых.	37	54	58	62	67	68	63	51	72
4	На входе	36	53	53	57	58	66	57	45	68
	На вых.	39	54	56	61	66	68	59	50	71
5	На входе	36	50	56	60	58	64	68	47	70
	На вых.	38	51	58	65	66	67	68	50	73
6	На входе	35	50	55	59	57	64	65	45	69
	На вых.	36	51	57	64	66	67	66	49	72
7	На входе	36	47	52	58	57	65	56	42	67
	На вых.	37	52	55	61	65	67	57	46	70
8	На входе	39	47	50	55	57	64	51	39	66
	На вых.	41	49	52	60	64	65	53	43	69
9	На входе	33	44	52	54	56	66	60	39	68
	На вых.	35	46	53	59	64	67	58	43	70
10	На входе	34	44	51	53	56	66	53	38	67
	На вых.	36	46	52	57	63	66	53	41	69
11	На входе	36	41	48	52	57	64	47	36	65
	На вых.	37	47	52	57	63	64	49	39	67
12	На входе	39	38	45	51	59	59	42	31	62
	На вых.	39	41	47	55	64	58	45	34	66
13	На входе	29	39	46	52	53	63	42	30	64
	На вых.	31	41	47	55	61	65	45	34	67
14	На входе	30	39	45	51	53	62	41	29	63
	На вых.	32	42	47	55	61	63	44	32	66
15	На входе	34	36	43	51	57	58	38	27	61
	На вых.	33	41	45	53	64	56	41	30	65
16	На входе	33	33	41	50	56	48	33	25	57
	На вых.	33	36	43	52	63	48	36	27	63
17	На входе	33	33	41	47	55	59	32	24	61
	На вых.	29	35	44	50	60	60	34	25	63
18	На входе	34	32	40	51	55	56	30	24	59
	На вых.	33	35	44	50	60	55	33	25	62
19	На входе	35	30	39	48	54	46	28	23	56
	На вых.	32	34	42	50	62	46	31	24	63
20	На входе	33	29	39	47	53	41	27	23	54
	На вых.	31	33	42	51	62	43	30	24	62

РАБОЧИЕ ХАРАКТЕРИСТИКИ - АКУСТИЧЕСКИЕ ХАРАКТЕРИСТИКИ CRHB ECOWATT BASIC

– q_v: расход воздуха в м³/ч.
– p_{sf}: статическое давление в Па.
– P: Потребляемая мощность в Вт.
– SFP: Удельная мощность вентилятора Вт/м³/с (синие кривые).
– Данные приведены в соответствии со стандартами: ISO 5801 и AMCA 210-99.

CRHB/4-355 ECOWATT

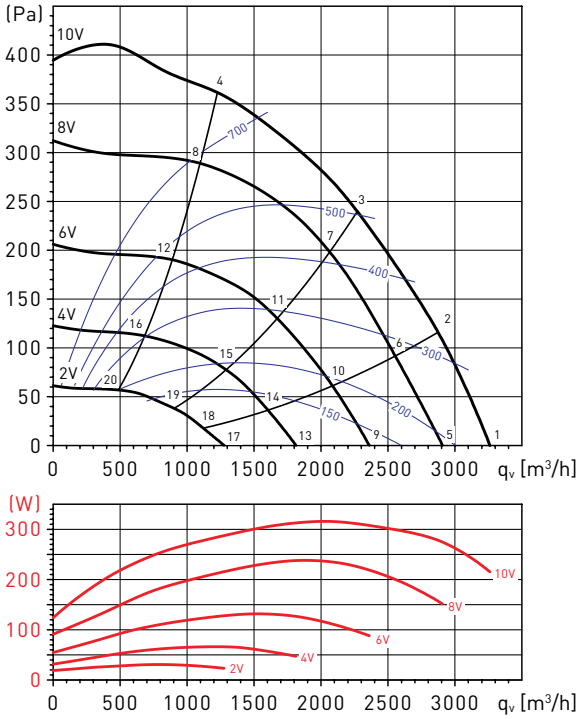

Рабочая точка		63	125	250	500	1.000	2.000	4.000	8.000	LwA
1	На входе	42	56	66	68	69	69	65	71	76
	На вых.	44	59	70	73	76	75	70	75	82
2	На входе	41	56	64	66	67	68	64	66	74
	На вых.	42	59	68	72	75	73	68	70	79
3	На входе	39	54	62	64	66	66	62	59	72
	На вых.	41	57	66	70	72	71	65	62	77
4	На входе	39	61	63	62	64	64	60	54	70
	На вых.	44	65	66	68	70	71	66	60	76
5	На входе	40	57	63	64	65	66	65	68	73
	На вых.	42	60	66	70	73	72	70	70	78
6	На входе	39	56	61	62	65	65	61	64	71
	На вых.	41	59	65	69	72	70	65	66	76
7	На входе	38	54	59	60	63	63	59	57	69
	На вых.	40	57	63	66	69	68	62	59	74
8	На входе	37	58	59	58	61	61	57	52	67
	На вых.	42	61	62	64	67	68	62	56	73
9	На входе	38	54	57	59	60	61	67	51	69
	На вых.	40	56	61	64	68	67	69	54	74
10	На входе	37	52	55	57	59	59	63	48	67
	На вых.	39	56	60	63	66	64	65	51	71
11	На входе	36	50	54	56	57	57	58	46	64
	На вых.	38	53	58	62	64	61	59	48	68
12	На входе	37	53	54	53	56	55	53	44	62
	На вых.	44	55	56	59	63	62	56	48	67
13	На входе	34	46	50	58	53	53	64	39	65
	На вых.	36	49	54	61	61	59	66	43	69
14	На входе	37	44	49	57	52	51	60	38	63
	На вых.	37	47	54	62	60	57	62	42	67
15	На входе	34	41	47	55	49	50	52	35	59
	На вых.	36	44	51	60	56	54	54	38	63
16	На входе	44	43	47	57	49	48	49	35	59
	На вых.	46	45	51	61	57	54	51	38	64
17	На входе	33	37	42	45	45	61	40	28	61
	На вых.	38	41	46	52	54	61	42	30	63
18	На входе	32	35	41	43	43	58	37	27	58
	На вых.	35	39	45	50	51	59	40	30	60
19	На входе	30	35	40	42	41	53	34	26	54
	На вых.	32	38	44	49	48	54	36	28	56
20	На входе	33	32	37	42	37	43	29	24	47
	На вых.	31	33	41	48	45	43	31	25	51

РАБОЧИЕ ХАРАКТЕРИСТИКИ - АКУСТИЧЕСКИЕ ХАРАКТЕРИСТИКИ CRHB ECOWATT BASIC

– q_v: расход воздуха в м³/ч.
– p_{sf}: статическое давление в Па.
– P: Потребляемая мощность в Вт.
– SFP: Удельная мощность вентилятора Вт/м³/с (синие кривые).
– Данные приведены в соответствии со стандартами: ISO 5801 и AMCA 210-99.

CRHB/4-400 ECOWATT

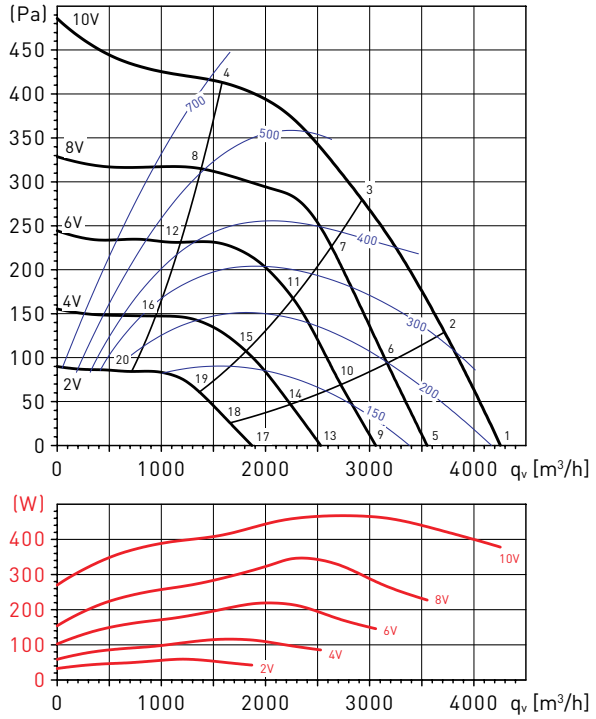

Рабочая точка		63	125	250	500	1.000	2.000	4.000	8.000	LwA
1	На входе	47	70	73	72	69	70	70	73	80
	На вых.	49	73	75	77	78	79	78	77	86
2	На входе	49	68	70	70	68	68	63	65	76
	На вых.	49	70	73	75	76	77	72	71	82
3	На входе	46	65	67	68	67	66	60	58	74
	На вых.	45	67	69	72	74	74	68	64	80
4	На входе	47	67	67	68	67	67	61	55	74
	На вых.	42	64	66	70	74	76	70	64	80
5	На входе	45	66	68	68	65	67	67	69	76
	На вых.	47	68	71	73	74	76	74	73	82
6	На входе	45	64	66	67	64	64	59	64	73
	На вых.	46	66	69	71	73	73	67	68	79
7	На входе	43	60	63	65	65	62	57	57	71
	На вых.	43	63	66	69	72	71	66	63	77
8	На входе	46	61	63	64	64	62	56	51	70
	На вых.	41	59	62	66	71	71	65	58	76
9	На входе	43	61	63	63	63	63	69	59	73
	На вых.	45	63	66	68	71	73	72	65	78
10	На входе	43	58	62	62	62	60	61	58	69
	На вых.	44	61	65	67	69	69	66	62	75
11	На входе	42	56	59	60	62	58	54	52	67
	На вых.	42	57	62	65	69	66	60	58	72
12	На входе	44	53	57	58	60	56	51	44	64
	На вых.	42	53	57	62	67	65	58	51	70
13	На входе	48	53	56	58	57	58	66	45	68
	На вых.	53	55	60	63	66	67	69	53	73
14	На входе	46	50	55	56	56	52	60	40	64
	На вых.	49	53	58	61	64	61	63	47	69
15	На входе	47	48	53	56	55	51	54	38	61
	На вых.	47	50	55	60	62	59	57	44	67
16	На входе	45	46	51	54	54	50	46	36	59
	На вых.	45	47	52	58	62	58	53	42	65
17	На входе	42	44	48	51	51	59	59	34	63
	На вых.	45	47	52	57	60	62	62	42	67
18	На входе	40	43	47	50	49	52	57	32	60
	На вых.	44	45	51	56	58	55	60	36	64
19	На входе	41	42	47	50	48	44	50	31	56
	На вых.	40	42	49	55	55	50	54	34	60
20	На входе	39	41	46	49	48	43	42	30	54
	На вых.	38	41	47	54	56	51	48	33	60

РАБОЧИЕ ХАРАКТЕРИСТИКИ - АКУСТИЧЕСКИЕ ХАРАКТЕРИСТИКИ CRVB ECOWATT BASIC

– q_v: расход воздуха в м³/ч.
– p_{sf}: статическое давление в Па.
– P: Потребляемая мощность в Вт.
– SFP: Удельная мощность вентилятора Вт/м³/с (синие кривые).
– Данные приведены в соответствии со стандартами: ISO 5801 и AMCA 210-99.

CRVB/4-315 ECOWATT

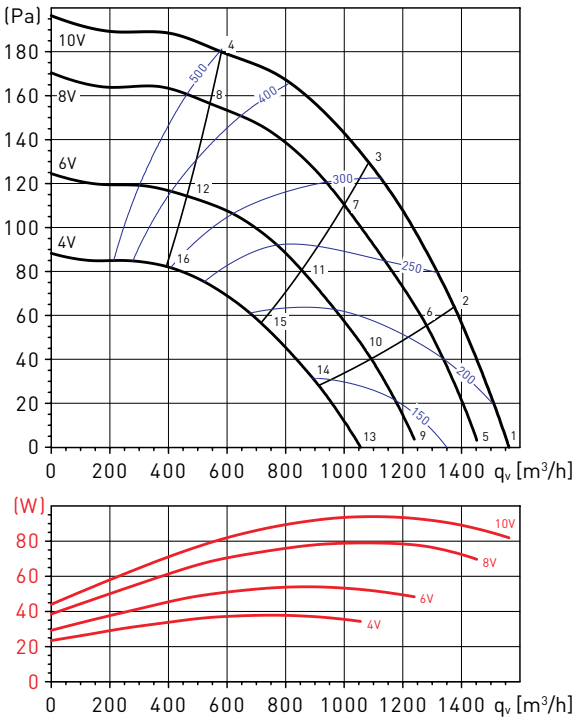

Рабочая точка		63	125	250	500	1.000	2.000	4.000	8.000	LwA
1	На входе	33	50	53	57	56	58	62	46	65
	На вых.	41	56	54	61	64	63	63	47	69
2	На входе	34	50	52	56	54	56	60	44	64
	На вых.	36	54	53	59	63	62	60	46	67
3	На входе	36	49	50	54	53	55	59	42	62
	На вых.	35	52	50	58	62	62	58	45	66
4	На входе	38	51	49	53	53	55	54	42	61
	На вых.	38	51	49	56	62	62	55	45	66
5	На входе	33	49	51	56	54	56	62	43	64
	На вых.	38	54	53	60	62	62	61	45	68
6	На входе	34	48	49	54	52	55	61	41	63
	На вых.	35	52	51	59	61	60	58	43	66
7	На входе	35	46	49	53	52	54	57	40	61
	На вых.	37	50	49	57	60	61	55	43	65
8	На входе	40	47	48	53	52	54	51	40	59
	На вых.	39	47	48	56	61	61	53	44	65
9	На входе	33	44	47	53	51	55	58	37	61
	На вых.	35	49	49	55	59	59	58	39	64
10	На входе	35	41	46	52	49	57	54	35	60
	На вых.	35	46	47	54	57	59	52	37	63
11	На входе	38	41	45	51	49	56	49	35	59
	На вых.	38	43	45	53	57	61	47	37	63
12	На входе	41	39	45	50	48	52	44	34	56
	На вых.	42	41	44	52	58	60	46	37	62
13	На входе	30	38	43	52	48	58	43	31	60
	На вых.	31	42	46	52	55	59	43	32	61
14	На входе	31	37	41	51	46	58	39	30	59
	На вых.	31	41	45	51	54	59	40	31	61
15	На входе	34	36	41	51	45	57	39	30	58
	На вых.	34	38	43	50	53	62	40	31	63
16	На входе	36	35	39	50	44	52	37	29	55
	На вых.	35	36	41	49	53	58	40	31	60

РАБОЧИЕ ХАРАКТЕРИСТИКИ - АКУСТИЧЕСКИЕ ХАРАКТЕРИСТИКИ CRVB ECOWATT BASIC

– q_v: расход воздуха в м³/ч.
– p_{sf}: статическое давление в Па.
– P: Потребляемая мощность в Вт.
– SFP: Удельная мощность вентилятора Вт/м³/с (синие кривые).
– Данные приведены в соответствии со стандартами: ISO 5801 и AMCA 210-99.

CRVB/4-355 ECOWATT

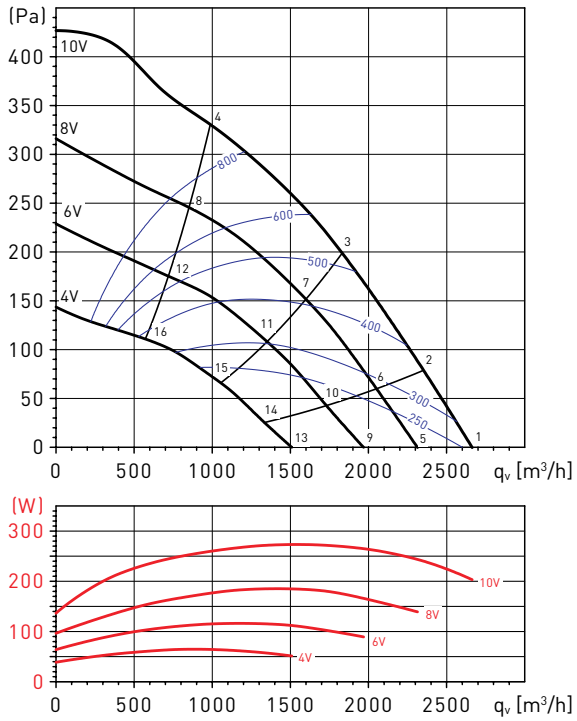

Рабочая точка		63	125	250	500	1000	2000	4000	8000	LwA
1	На входе	45	59	65	68	68	68	62	55	74
	На вых.	47	61	70	74	76	74	67	60	80
2	На входе	45	60	66	67	66	66	61	54	73
	На вых.	46	61	70	73	75	73	66	59	80
3	На входе	46	62	65	65	63	64	59	53	71
	На вых.	47	62	69	72	73	72	65	59	78
4	На входе	48	62	64	65	63	64	60	53	71
	На вых.	47	63	68	71	73	72	67	60	78
5	На входе	44	57	61	64	64	64	57	50	70
	На вых.	44	59	67	71	72	71	62	55	77
6	На входе	45	57	61	63	62	62	56	49	69
	На вых.	45	59	67	70	71	69	62	55	76
7	На входе	46	58	61	61	60	60	55	49	67
	На вых.	46	59	66	69	70	68	61	54	75
8	На входе	48	58	62	62	61	61	56	50	68
	На вых.	48	59	65	69	71	70	64	57	76
9	На входе	42	53	57	60	59	59	52	44	65
	На вых.	43	55	63	66	68	66	56	49	72
10	На входе	43	53	57	59	57	57	50	43	64
	На вых.	43	55	62	65	67	64	56	48	71
11	На входе	45	53	56	57	55	56	50	42	63
	На вых.	46	55	61	63	65	63	56	48	70
12	На входе	47	54	58	59	57	57	52	45	65
	На вых.	47	55	62	65	67	65	59	52	72
13	На входе	40	47	51	57	52	52	44	35	60
	На вых.	41	49	57	61	62	60	48	39	66
14	На входе	40	47	50	55	50	50	43	33	59
	На вых.	41	50	57	60	60	58	48	38	65
15	На входе	42	47	50	54	49	49	42	33	58
	На вых.	42	50	55	60	60	56	48	38	64
16	На входе	42	45	49	54	49	48	42	33	58
	На вых.	43	48	54	59	60	56	49	39	64

РАБОЧИЕ ХАРАКТЕРИСТИКИ - АКУСТИЧЕСКИЕ ХАРАКТЕРИСТИКИ CRVB ECOWATT BASIC

– q_v: расход воздуха в м³/ч.
– p_{sf}: статическое давление в Па.
– P: Потребляемая мощность в Вт.
– SFP: Удельная мощность вентилятора Вт/м³/с (синие кривые).
– Данные приведены в соответствии со стандартами: ISO 5801 и AMCA 210-99.

CRVB/4-400 ECOWATT

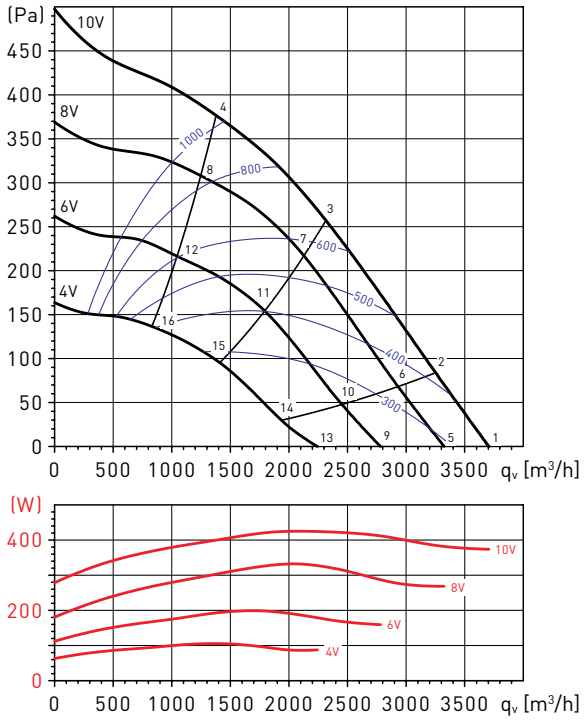

Рабочая точка		63	125	250	500	1000	2000	4000	8000	LwA
1	На входе	50	68	71	70	68	71	69	62	78
	На вых.	51	70	74	77	78	78	76	70	84
2	На входе	51	67	70	69	67	69	65	58	76
	На вых.	51	67	73	76	77	76	72	66	82
3	На входе	54	64	69	68	66	67	63	57	75
	На вых.	53	63	70	73	76	75	70	66	81
4	На входе	57	65	71	70	68	69	65	59	76
	На вых.	57	64	72	75	77	77	73	68	83
5	На входе	48	65	68	68	65	69	64	58	75
	На вых.	49	66	71	73	75	76	72	66	81
6	На входе	50	63	67	66	64	66	61	55	73
	На вых.	50	63	69	72	74	73	68	62	79
7	На входе	53	61	66	65	63	64	60	54	72
	На вых.	53	60	68	71	74	72	67	63	78
8	На входе	57	63	68	68	65	67	62	57	74
	На вых.	57	61	69	73	75	74	70	65	80
9	На входе	48	60	64	63	61	64	58	53	70
	На вых.	48	62	67	69	71	72	67	61	77
10	На входе	48	58	63	62	60	62	55	48	68
	На вых.	49	59	65	68	70	69	63	57	75
11	На входе	50	56	61	60	59	59	55	48	67
	На вых.	50	56	64	66	70	68	62	57	74
12	На входе	54	57	63	62	61	61	56	50	69
	На вых.	53	56	65	67	71	69	64	59	75
13	На входе	47	52	57	57	55	58	50	44	64
	На вых.	54	54	61	63	66	67	60	54	71
14	На входе	46	51	56	55	54	54	47	40	62
	На вых.	49	52	59	62	64	62	55	48	69
15	На входе	46	50	55	54	54	53	48	41	61
	На вых.	46	50	57	60	64	61	55	48	68
16	На входе	47	51	56	56	55	55	49	42	62
	На вых.	47	51	58	62	66	63	57	51	69

РАЗМЕРЫ (мм)

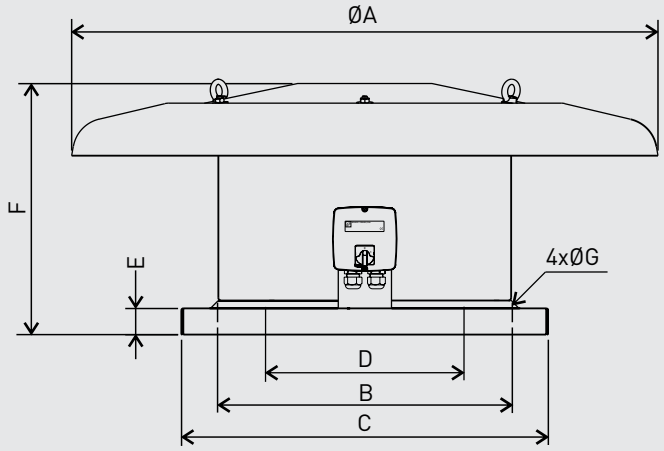

Модель	ØA	⍁B	⍁C	ØD	E	F
315	760	330	435	250	40	333
355	895	450	560	355	40	357
400	895	450	560	355	40	382

ДОПОЛНИТЕЛЬНЫЕ ПРИНАДЛЕЖНОСТИ

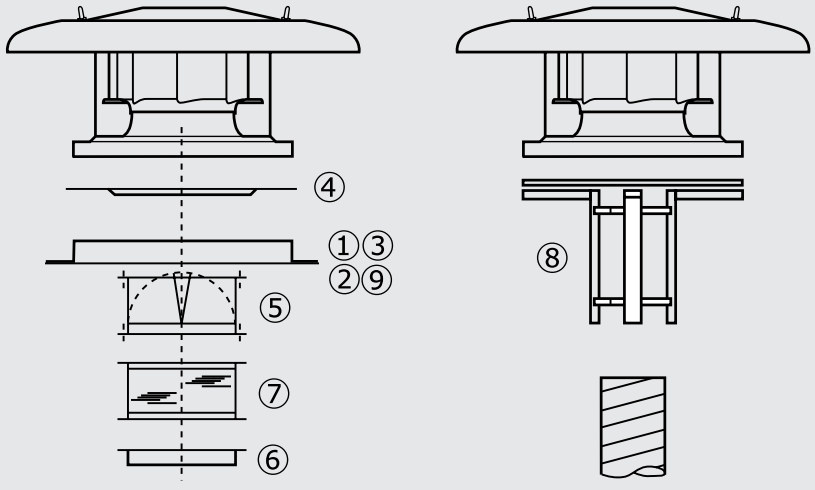

Модель вентилятора	① Опорная рама	② Основание для плоской кровли	③ Крышный шумоглушитель	④ Плоский переход	⑤ Обратный клапан	⑥ Фланец	⑦ Гибкая вставка	⑧ Адаптер для кругл. воздуховода	⑨ Основание для наклонной кровли
315	JMS-435	JBS-435	JAA-435	JPA-435	JCA-435	JBR-43	JAE-435	JCC-435	BI-4
355	JBS-560	JBS-560	JAA-560	JPA-560	JCA-560	JBR-560	JAE-560	JCC-560	BI-5
400	JBS-560	JBS-560	JAA-560	JPA-560	JCA-560	JBR-560	JAE-560	JCC-560	BI-5

ДОПОЛНИТЕЛЬНЫЕ ПРИНАДЛЕЖНОСТИ

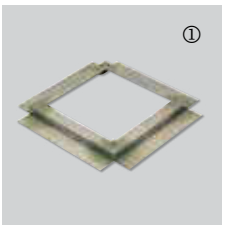

JMS
Опорная рама
- Предназначена для установки крышного вентилятора на дополнительное основание, например, выполненное в строительном исполнении.
- Опорная рама поставляется в комплекте с болтами и уплотнителем.

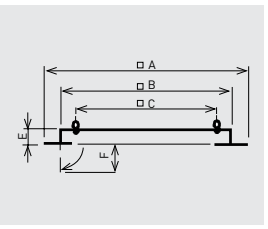

Модель	□A	□B	□C	E	F
JMS-300	600	420	330	50	70
JMS-435	725	545	450	50	70



JBS
Основание для плоской кровли
– Используется для установки крышного вентилятора на плоскую горизонтальную кровлю. Для предотвращения конденсации укомплектовано внутренней изоляцией.
- Основание для плоской кровли поставляется в комплекте с болтами и уплотнителем.

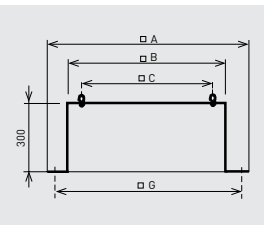

Модель	□A	□B	□C	Ø D (M)	E	□G
JBS-435	600	419	330	11 (M10)	300	510
JBS-560	725	544	450	11 (M10)	300	635

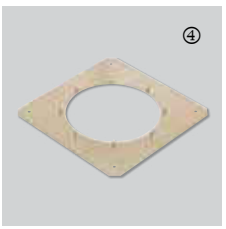

JPA
Плоский переход
– Применяется для монтажа аксессуаров JCA, JBR и JAE.
– Позволяет снять вентилятор с основания без демонтажа аксессуаров.

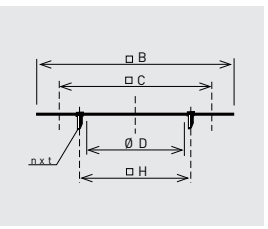

Модель	□B	□C	Ø D	nxt	Ø H
JPA-435	419	330	252	4xM8	280
JPA-560	544	450	358	8xM8	395



JCA
Обратный клапан
– Предотвращает обратное течение воздуха при выключенном вентиляторе.
– Предназначен для монтажа совместно с плоским переходом JPA.

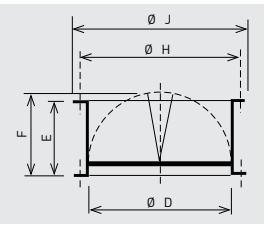

Модель	Ø D	E	F	Ø H	Ø J
JCA-435	252	145	174	280	300
JCA-560 N	358	210	227	395	415



JBR
Фланец
– Используется для подсоединения круглого воздуховода к вентилятору.
– Предназначен для монтажа совместно с плоским переходом JPA (болты в комплект не входят).

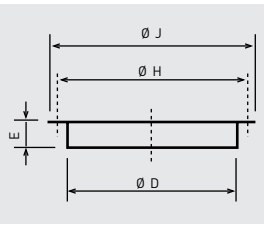

Модель	Ø D	E	Ø H	Ø J
JBR-435 N	252	55	280	300
JBR-560 N	358	55	395	415



JAE
Гибкая вставка
– Снижает передачу вибраций от вентилятора к воздуховоду.
– Предназначена для монтажа совместно с плоским переходом JPA.

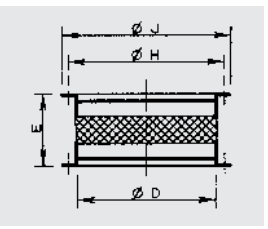

Модель	Ø D	E	Ø H	Ø J
JAE-435 N	252	254	280	300
JAE-560 N	358	254	395	415



JCC
Адаптер для круглого воздуховода
– Предназначен для непосредственного подсоединения вентиляторов до 400 типоразмера к спиральным воздуховодам.

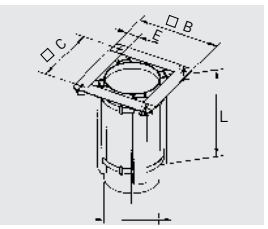

Модель	Ø B	Ø C	Ø D	E	L
JCC-435	390	330	250	60	350
JCC-560	520	450	355	70	350

ДОПОЛНИТЕЛЬНЫЕ ПРИНАДЛЕЖНОСТИ



BI
Основание для наклонной кровли
- Предназначено для правильной установки крышных вентиляторов на наклонной кровле. При заказе необходимо указать угол наклона кровли.

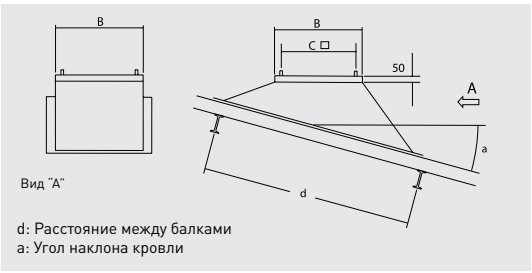

d: Расстояние между балками
a: Угол наклона кровли

Модель	B	C
BI-4	419	330
BI-5	544	450



JAA
Крышный шумоглушитель
– Снижает уровень шума в воздуховоде.
– Предназначен для монтажа вентилятора на плоскую кровлю.
– Поставляется в комплекте с болтами и уплотнителем.

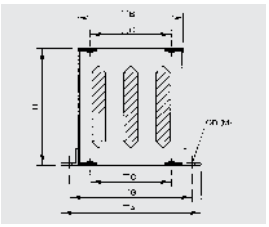

Модель	□A	□B	□C	Ø D (M)	H	□G
JAA-435	600	419	330	15 (MI2)	750	510
JAA-560	725	545	450	15 (MI2)	750	635

Снижение уровня шума (дБ(A)) на шумоглушителе JAA, в соответствии стандартным октавам средних частот (Гц).

Модель	125	250	500	1000	2000	4000	8000
JAA-435	1	7	16	23	25	18	13
JAA-560	2	8	16	29	32	26	17

Падение давления на шумоглушителе JAA.

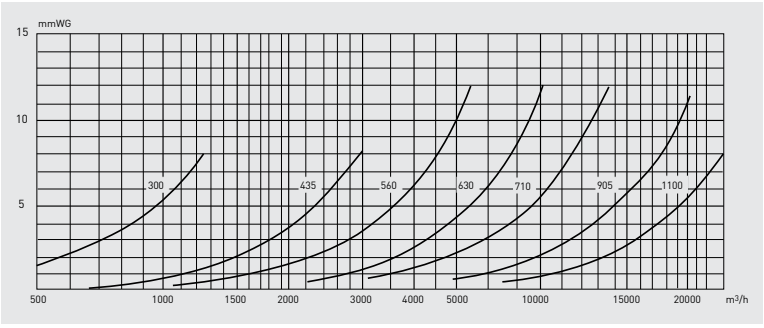

ЭЛЕКТРИЧЕСКИЕ ПРИНАДЛЕЖНОСТИ



REB-ECOWATT
Внешний регулятор скорости.



CONTROL ECOWATT AC/DC
CONTROL ECOWATT DC/DC
Блоки управления для автоматического регулирования производительности в зависимости от показаний внешних датчиков (температуры, относительной влажности или CO2).



SCO2-A
Датчик температуры и CO2.
SCO2-AD
Датчик температуры и CO2 с дисплеем.
SCHT-AD
Датчик температуры, относительной влажности и CO2 с дисплеем.



CPFL-S / CPFL-E
Инфракрасный датчик движения для потолочной установки, угол обзора 360°.
Параметры электропитания:
1ф - 230 В - 50 Гц



TDP-S / TDP-D
Датчик давления
Используется в системе автоматического поддержания постоянного расхода воздуха или давления в системе.



BEAS
Управляющий модуль для вентиляторов ECOWATT.

КРЫШНЫЕ ВЕНТИЛЯТОРЫ ДЫМОУДАЛЕНИЯ
CTHB / CTHT





Предел огнестойкости 400°C / 2 часа



Продолжительная работа


Промышленные кухни

Серия крышных центробежных вентиляторов с горизонтальным выбросом воздуха CTHB / CTHT разработана специально для систем дымоудаления[1]. Также, все вентиляторы могут работать в продолжительном режиме при температуре перемещаемого воздуха до 120°C*, а модели 140, 180, 200 и 225 до 200°C*.
Основание вентиляторов изготовлено из оцинкованной стали, крышка - из алюминия. Все вентиляторы оснащены защитной решеткой на нагнетательной стороне.
Рабочие температуры до 400 типоразмера: -40°C...+40°C, от 450 до 750: -20°C...+40°C (низкотемпературное исполнение по запросу).
(1) За исключением типоразмеров 140, 180 и 200.

Электродвигатели
В зависимости от модели, вентиляторы комплектуются 4, 6, 8, 4/8 или 6/12 полюсными однофазными или трехфазными электродвигателями.
Класс защиты IP55, класс изоляции F, с шариковыми подшипниками, не требующими обслуживания. Электродвигатели укомплектованы встроенными термоконтактами, с выводами для подключения к внешнему устройству защиты (поставляется отдельно).
Параметры электропитания:
1ф - 230 В - 50 Гц
3ф - 400 В - 50 Гц
Электродвигатели до 400 типоразмера имеют возможность регулирования скорости при помощи напряжения. Регулирование скорости трехфазных электродвигателей типоразмеров от 450 до 710 осуществляется при помощи преобразователя частоты.
* При заявленных температурах и в режиме дымоудаления вентиляторы должны работать на номинальной скорости вращения, без использования регуляторов.


Простота транспортировки
Для облегчения транспортировки и монтажа, вентиляторы оборудованы рым-болтами.

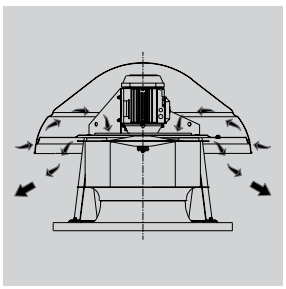
Охлаждение электродвигателя
Электродвигатель вентилятора охлаждается наружным воздухом.

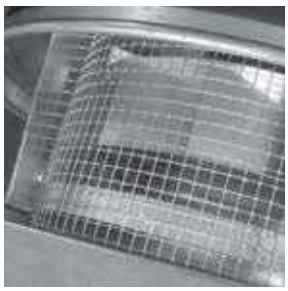
Защитная решетка
Предотвращает попадание в вентилятор посторонних предметов.


Центробежные рабочие колеса загнутыми назад лопатками
Менее подвержены отложению пыли.

Модели 140,180, 200 и 225
Вентиляторы типоразмеров 140, 180, 200 и 225 рекомендованы для вытяжки дыма от каминов с температурой до +200°C*.
* При заявленных температурах и в режиме дымоудаления вентиляторы должны работать на номинальной скорости вращения, без использования регуляторов.



Продолжительная работа


Для усиления каминной тяги



Модели от 140 до 400



Модели от 450 до 710



Предел огнестойкости 400°C / 2 часа



Продолжительная работа



Промышленные кухни

Серия крышных центробежных вентиляторов с вертикальным выбросом воздуха CTVB / CTVT разработана специально для систем дымоудаления[1]. Также, все вентиляторы могут работать в продолжительном режиме при температуре перемещаемого воздуха до 120°C*, а модели 140, 180, 200 и 225 до 200°C*.
Основание вентиляторов изготовлено из оцинкованной стали, корпус - из алюминия. Все вентиляторы оснащены защитной решеткой на нагнетательной стороне.
Рабочие температуры до 400 типоразмера: -40°C...+40°C, от 450 до 750: -20°C...+40°C (низкотемпературное исполнение по запросу).
(1) За исключением типоразмеров 140, 180 и 200.

Электродвигатели
В зависимости от модели, вентиляторы комплектуются 4, 6, 8, 4/8 или 6/12 полюсными однофазными или трехфазными электродвигателями.
Класс защиты IP55, класс изоляции F, с шариковыми подшипниками, не требующими обслуживания. Электродвигатели укомплектованы встроенными термоконтактами, с выводами для подключения к внешнему устройству защиты (поставляется отдельно).
Параметры электропитания:
1ф - 230 В - 50 Гц
3ф - 400 В - 50 Гц
Электродвигатели до 400 типоразмера имеют возможность регулирования скорости при помощи напряжения. Регулирование скорости трехфазных электродвигателей типоразмеров от 450 до 710 осуществляется при помощи преобразователя частоты.
* При заявленных температурах и в режиме дымоудаления вентиляторы должны работать на номинальной скорости вращения, без использования регуляторов.



Охлаждение электродвигателя
Электродвигатель вентилятора охлаждается наружным воздухом.



Простота транспортировки
Для облегчения транспортировки и монтажа, вентиляторы оборудованы рым-болтами.

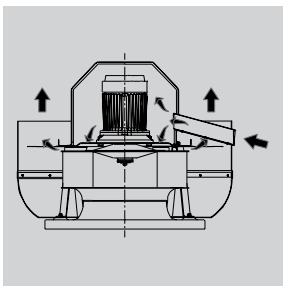

Охлаждение электродвигателя
Электродвигатель вентилятора охлаждается наружным воздухом.



Центробежные рабочие колеса загнутыми назад лопатками
Менее подвержены отложению пыли.



Защитная решетка
Предотвращает попадание в вентилятор посторонних предметов.

Модели 140,180, 200 и 225
Вентиляторы типоразмеров 140, 180, 200 и 225 рекомендованы для вытяжки дыма от каминов с температурой до +200°C*.
* При заявленных температурах и в режиме дымоудаления вентиляторы должны работать на номинальной скорости вращения, без использования регуляторов.



Продолжительная работа



Для усиления каминной тяги

ТЕХНИЧЕСКИЕ ХАРАКТЕРИСТИКИ

	Модель	Частота вращения (об/мин)	Макс. потр. мощность (Вт)	Ток (А)	Макс. расход воздуха (м³/ч)	Уровень звукового давления * (дБ(А))		Вес (кг)	Регулятор скорости
						На входе	На выходе		
4-х полюсные (1ф - 230 В - 50 Гц)	CTHB/4-140	1370	60	0,32	800	46	52	7,5	REB-1N
	CTHB/4-180	1330	70	0,33	990	46	52	8	REB-1N
	CTHB/4-200	1320	120	0,60	1450	49	55	14,2	REB-1N
	CTHB/4-225	1350	170	0,90	2100	53	59	17	REB-2,5N
	CTHB/4-250	1320	280	1,40	3100	57	62	28	REB-2,5N
	CTHB/4-315	1375	590	2,70	4900	60	66	32	REB-5
	CTHB/4-400	1380	1100	5,30	7000	67	73	42,5	REB-10
6-ти полюсные (1ф - 230 В - 50 Гц)	CTHB/6-200	940	80	0,40	970	38	45	14,2	REB-1N
	CTHB/6-225	890	90	0,40	1400	42	48	17	REB-1N
	CTHB/6-250	940	100	0,57	2000	45	52	28	REB-1N
	CTHB/6-315	840	170	0,81	3200	49	55	32	REB-1N
	CTHB/6-400	950	350	1,60	4500	56	62	42,5	REB-2,5N
4-х полюсные (3ф - 400 В - 50 Гц)	CTHT/4-140	1375	60	0,17	800	46	52	7,5	RMT-1,5
	CTHT/4-180	1350	70	0,17	990	46	52	8	RMT-1,5
	CTHT/4-200	1340	130	0,35	1450	49	55	14,2	RMT-1,5
	CTHT/4-225	1360	170	0,50	2100	53	59	17	RMT-1,5
	CTHT/4-250	1400	300	0,80	3100	57	62	28	RMT-1,5
	CTHT/4-315	1410	620	1,50	4900	60	66	32	RMT-2,5
	CTHT/4-400	1350	920	1,80	7000	67	73	42,5	RMT-2,5
	CTHT/4-450	1440	2300	4,60	10200	71	76	67	VFKB-48
6-ти полюсные (3ф - 400 В - 50 Гц)	CTHT/6-200	950	80	0,24	970	38	45	14,2	RMT-1,5
	CTHT/6-225	900	90	0,23	1400	42	48	17	RMT-1,5
	CTHT/6-250	950	100	0,41	2000	45	52	28	RMT-1,5
	CTHT/6-315	900	180	0,50	3200	49	55	32	RMT-1,5
	CTHT/6-400	925	350	1,00	4500	56	62	42,5	RMT-1,5
	CTHT/6-450	940	850	3,50	6900	59	66	67	VFKB-45
	CTHT/6-500	965	1400	4,30	10500	63	69	104	VFKB-45
	CTHT/6-560	950	2400	5,30	16000	66	73	118	VFKB-48
	CTHT/6-630	950	3700	8,30	21000	70	76	156	VFTM-TRI 4
	CTHT/6-710	980	6800	13,80	28900	77	83	217	VFTM-TRI 7,5
4/8-ми полюсные (3ф - 400 В - 50 Гц)	CTHT/8-450	700	700	2,10	5000	55	61	67	VFKB-45
	CTHT/8-500	725	770	2,40	7500	55	62	104	VFKB-45
	CTHT/8-560	730	1100	3,60	11500	58	65	118	VFKB-45
	CTHT/8-630	735	1650	4,90	15000	62	69	156	VFKB-48
	CTHT/8-710	730	2900	7,20	21700	70	76	226	VFKB-48
	CTHT/4/8-225	1300/700	180/70	0,3/0,2	2100/1050	53/38	59/44	17	–
	CTHT/4/8-315	1400/700	370/230	1,1/0,9	4900/2400	60/45	66/51	33	–
	CTHT/4/8-400	1400/700	1000/260	1,8/1,0	7000/3500	67/52	73/58	44	–
	CTHT/4/8-450	1400/700	2400/600	6,1/2,5	10200/5100	71/55	76/61	69	–
6/12-ти полюсные (3ф - 400 В - 50 Гц)	CTHT/6/12-450	960/490	500/190	2/1	6900/3400	59/44	66/51	72	–
	CTHT/6/12-500	980/490	1520/430	4,5/2,2	10500/5300	63/48	69/54	109	–
	CTHT/6/12-560	950/480	2400/640	5,6/2,2	16000/7000	66/51	73/58	124	–
	CTHT/6/12-630	960/480	4100/730	8,1/2,6	21000/10500	70/55	76/61	161	–
	CTHT/6/12-710	950/450	6700/850	14,1/5,4	28900/15000	77/62	83/68	226	–

* Уровень звукового давления измерен на расстоянии 1,5 м от вентилятора, при 2/3 от максимального расхода воздуха.

ТЕХНИЧЕСКИЕ ХАРАКТЕРИСТИКИ

	Модель	Частота вращения (об/мин)	Макс. потр. мощность (Вт)	Ток (А)	Макс. расход воздуха ($м^3$/ч)	Уровень звукового давления * (дБ(А))		Вес (кг)	Регулятор скорости
						На входе	На выходе		
4-х полюсные (1ф - 230 В - 50 Гц)	CTVB/4-140	1375	60	0,3	725	46	49	10	REB-1N
	CTVB/4-180	1330	60	0,3	830	46	49	10,5	REB-1N
	CTVB/4-200	1330	100	0,60	1320	49	53	17	REB-1N
	CTVB/4-225	1350	130	0,71	1900	53	56	19,8	REB-1N
	CTVB/4-250	1325	325	1,6	2800	56	60	35	REB-2,5N
	CTVB/4-315	1390	570	2,70	4200	60	64	39	REB-5
	CTVB/4-400	1390	1100	5,30	6250	67	70	50	REB-10
6-ти полюсные (1ф - 230 В - 50 Гц)	CTVB/6-200	940	80	0,40	900	38	42	17	REB-1N
	CTVB/6-225	890	90	0,40	1300	41	45	19,8	REB-1N
	CTVB/6-250	940	100	0,57	1850	45	49	35	REB-1N
	CTVB/6-315	870	160	0,80	2800	48	53	39	REB-1N
	CTVB/6-400	960	340	1,60	4300	55	59	50	REB-2,5N
4-х полюсные (3ф - 400 В - 50 Гц)	CTVT/4-140	1400	60	0,18	725	46	49	10	RMT-1,5
	CTVT/4-180	1350	60	0,18	830	46	49	10,5	RMT-1,5
	CTVT/4-200	1340	130	0,44	1200	49	53	17	RMT-1,5
	CTVT/4-225	1360	180	0,47	1900	53	56	19,8	RMT-1,5
	CTVT/4-250	1400	300	0,8	2800	56	60	35	RMT-1,5
	CTVT/4-315	1410	400	1,4	4200	60	64	39	RMT-2,5
	CTVT/4-400	1330	1000	1,80	6250	67	70	50	RMT-2,5
	CTVT/4-450	1440	2100	4,3	8850	70	74	75	VFKB-45
6-ти полюсные (3ф - 400 В - 50 Гц)	CTVT/6-200	950	80	0,24	900	38	42	17	RMT-1,5
	CTVT/6-225	900	90	0,23	1300	41	45	19,8	RMT-1,5
	CTVT/6-250	950	100	0,41	1850	45	49	35	RMT-1,5
	CTVT/6-315	910	160	0,44	2800	48	53	39	RMT-1,5
	CTVT/6-400	930	350	1,00	4300	55	59	50	RMT-1,5
	CTVT/6-450	950	800	3,5	5900	59	63	75	VFKB-45
	CTVT/6-500	975	1500	3,7	9500	62	66	115	VFKB-45
	CTVT/6-560	950	2400	5,50	13000	66	70	129	VFKB-48
	CTVT/6-630	950	3900	8,3	19500	70	74	168	VFTM-TRI 4
	CTVT/6-710	980	7250	13,6	25200	77	82	229	VFTM-TRI 7,5
4/8-ми полюсные (3ф - 400 В - 50 Гц)	CTVT/8-450	690	700	1,5	4400	55	59	75	VFKB-45
	CTVT/8-500	700	770	2,4	7100	54	58	115	VFKB-45
	CTVT/8-560	730	1100	3,3	10000	58	62	129	VFKB-45
	CTVT/8-630	735	1650	4,90	14500	61	66	168	VFKB-45
	CTVT/8-710	730	3160	7,10	19100	71	76	238	VFKB-48
	CTVT/4/8-225	1300/700	180/70	0,3/0,2	2100/1050	53/38	59/44	17	–
	CTVT/4/8-315	1400/700	370/230	1,1/0,9	4200/2100	60/45	64/49	40	–
	CTVT/4/8-400	1400/700	560/260	1,3/1,0	6250/3200	67/52	70/55	52	–
	CTVT/4/8-450	1400/700	2400/600	6,1/2,5	9850/4500	70/55	74/59	77	–
6/12-ти полюсные (3ф - 400 В - 50 Гц)	CTVT/6/12-450	960/490	500/190	2/1	5900/2800	59/44	63/48	80	–
	CTVT/6/12-500	980/490	1520/430	4,5/2,2	9500/4800	62/47	66/51	134	–
	CTVT/6/12-560	960/480	2400/640	5,6/2,2	13000/6400	66/51	70/55	134	–
	CTVT/6/12-630	960/480	4100/730	8,1/2,6	19500/9500	70/54	74/59	173	–
	CTVT/6/12-710	950/450	7300/435	14/5,4	25200/12700	77/63	82/67	238	–

* Уровень звукового давления измерен на расстоянии 1,5 м от вентилятора, при 2/3 от максимального расхода воздуха.

РАБОЧИЕ ХАРАКТЕРИСТИКИ ВЕНТИЛЯТОРОВ С ГОРИЗОНТАЛЬНЫМ ВЫБРОСОМ ВОЗДУХА

– q_v: расход воздуха в м³/ч и м³/с.
– p_{sf}: статическое давление в Па и мм вод. ст.
– Данные приведены: в соответствии со стандартами ISO 5801 и AMCA 210-99.
при температуре сухого воздуха 20°C и атмосферном давлении 760 мм рт. ст.

CTHT/CTHB - 4 полюса

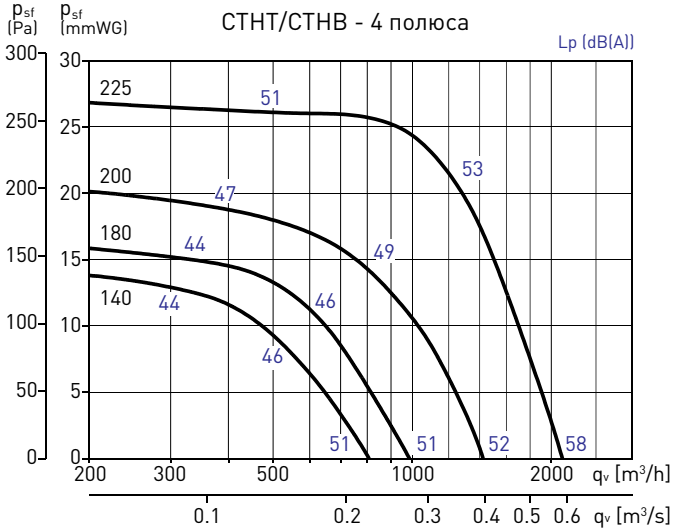

CTHT/CTHB - 4 полюса

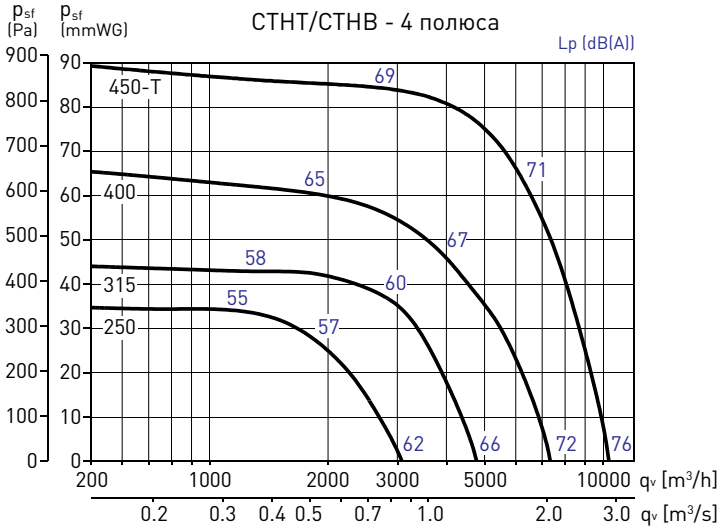

CTHT/CTHB - 6 полюсов

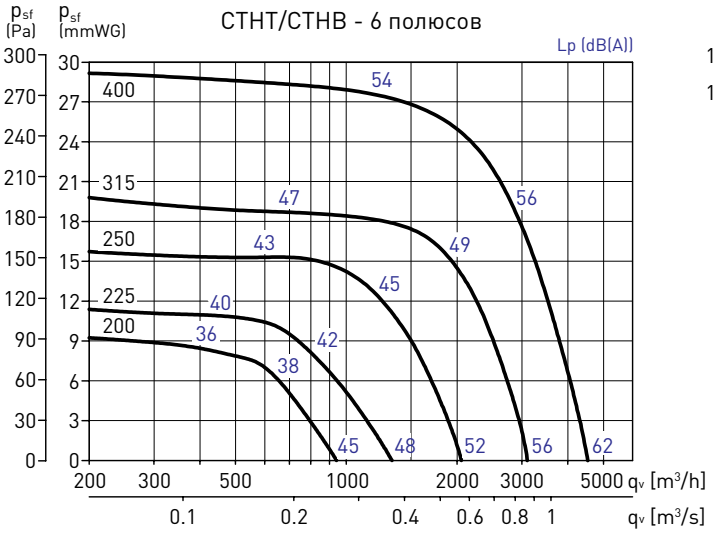

CTHT - 6 полюсов

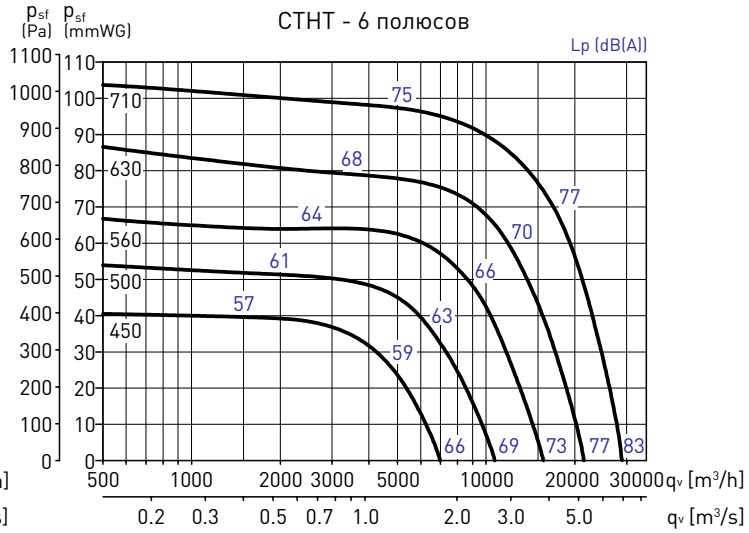

CTHT/CTHB - 8 полюсов

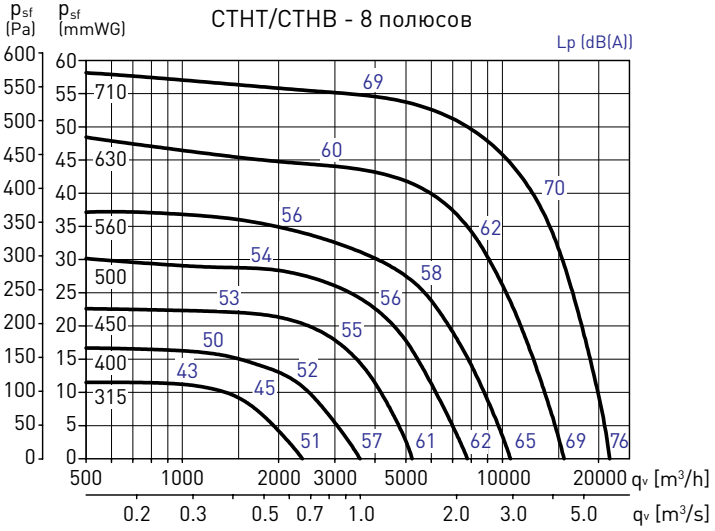

CTHT - 12 полюсов (2-х скоростные 6/12)

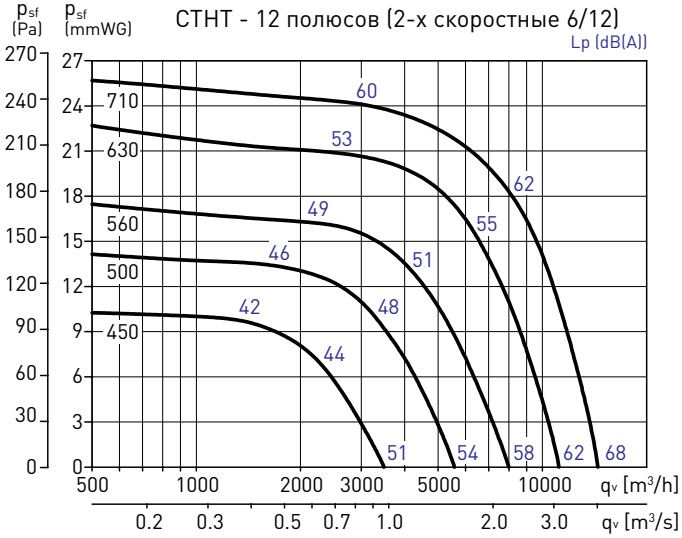

РАБОЧИЕ ХАРАКТЕРИСТИКИ ВЕНТИЛЯТОРОВ С ВЕРТИКАЛЬНЫМ ВЫБРОСОМ ВОЗДУХА

– q_v: расход воздуха в м³/ч и м³/с.
– p_{sf}: статическое давление в Па и мм вод. ст.
– Данные приведены: в соответствии со стандартами ISO 5801 и AMCA 210-99.
при температуре сухого воздуха 20°C и атмосферном давлении 760 мм рт. ст.

CTVT/CTVB - 4 полюса

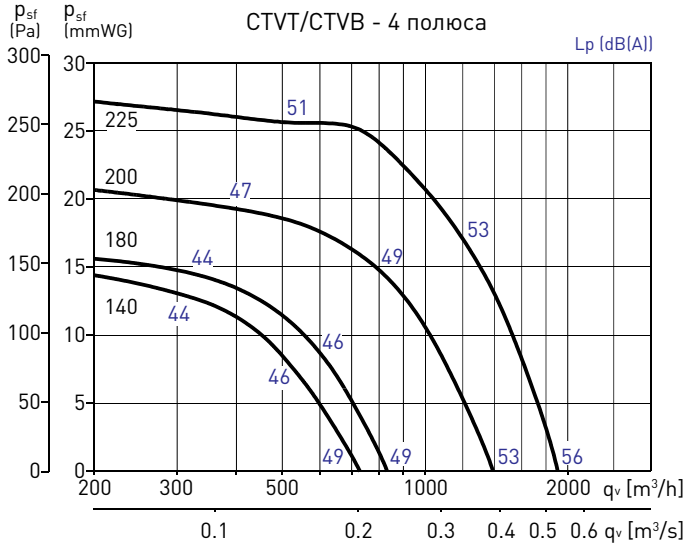

CTVT/CTVB - 4 полюса

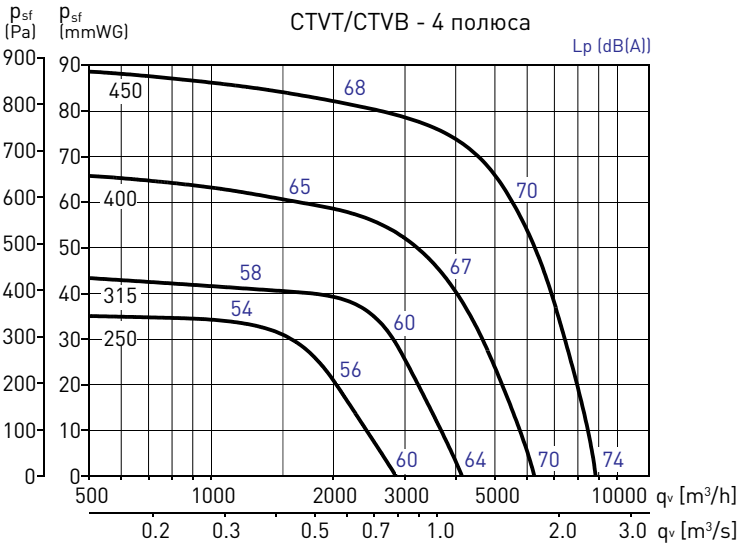

CTVT/CTVB - 6 полюсов

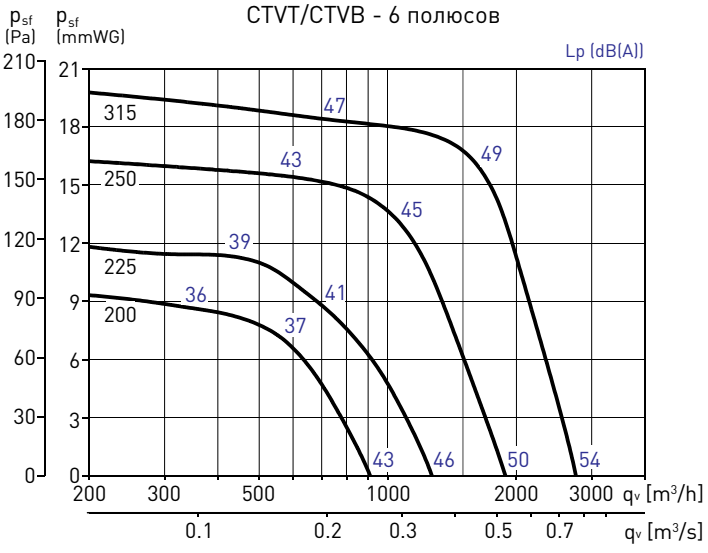

CTVT/CTVB - 6 полюсов

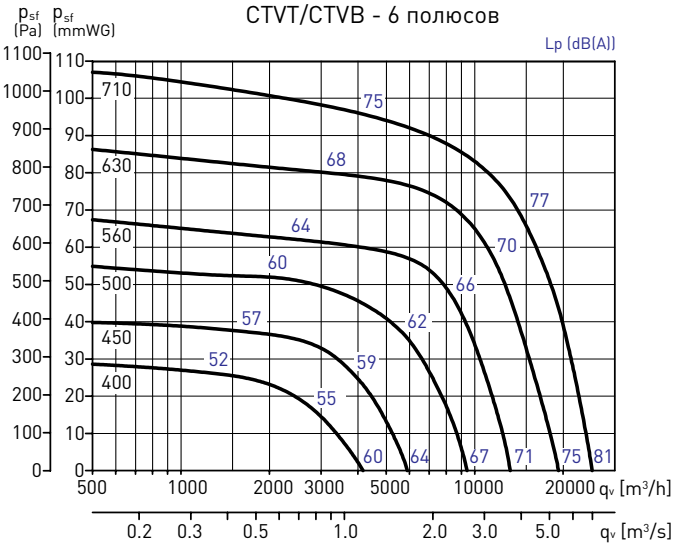

CTVT/CTVB - 8 полюсов

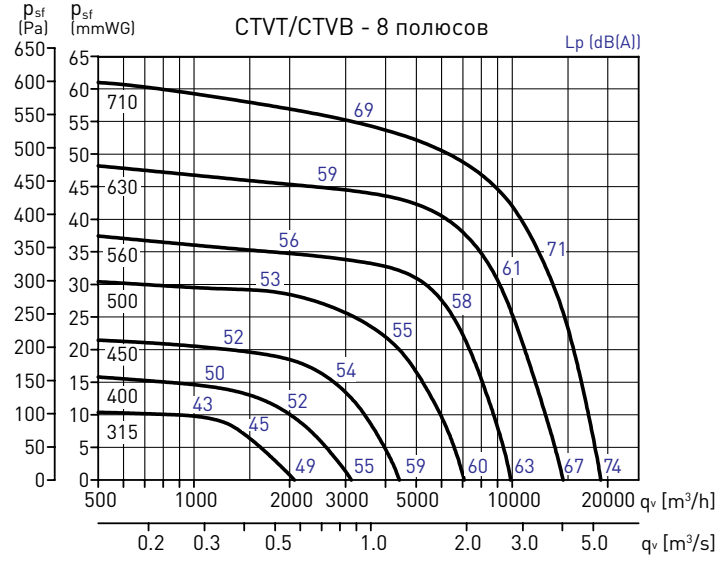

CTVT - 12 полюсов (2-х скоростные 6/12)

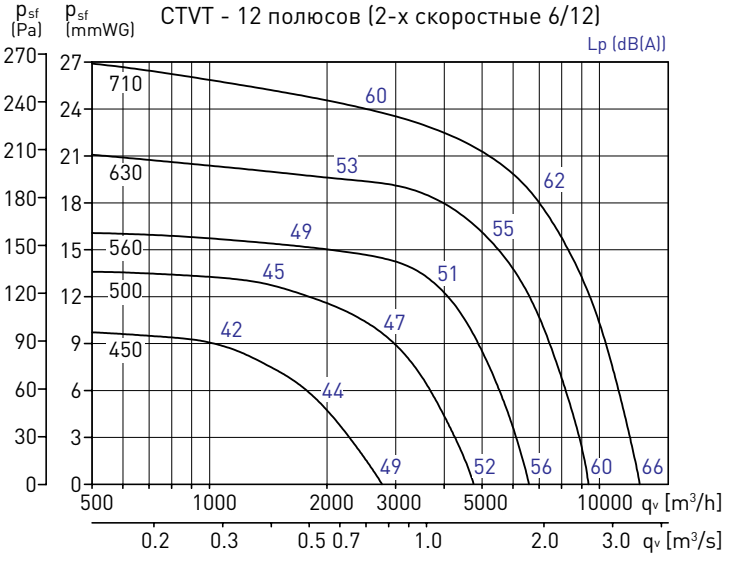

АКУСТИЧЕСКИЕ ХАРАКТЕРИСТИКИ

Уровень звуковой мощности
Для определения уровней звуковой мощности, необходимо, к уровням звукового давления, указанным в таблице с техническими характеристиками, прибавить поправочные коэффициенты, приведенные в следующей таблице:

Горизонтальный выброс воздуха

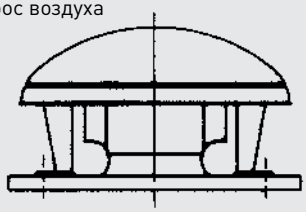

Модель		Частота (Гц)						
		125	250	500	1000	2000	4000	8000
На выходе	Qmax	2,0	7,5	11,0	11,0	9,0	6,0	0,5
	2/3 Qmax	-0,5	3,5	5,5	5,5	3,5	0,5	-4,5
	1/3 Qmax	-2,5	1,5	3,5	3,5	1,5	-1,5	-6,5
На входе	Qmax	5,5	9,0	11,5	11,0	10,0	7,5	3,5
	2/3 Qmax	2,5	5,0	6,0	4,5	1,5	-2,5	-8,6
	1/3 Qmax	0,5	3,0	4,0	2,5	-0,5	-4,5	-10,5

Вертикальный выброс воздуха

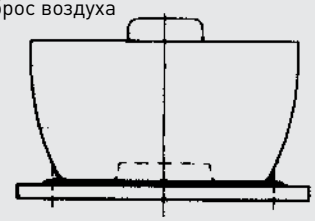

Модель		Frequency bands in Hz						
		125	250	500	1000	2000	4000	8000
На выходе	Qmax	3,0	8,0	11,5	11,5	8,0	1,5	-8,0
	2/3 Qmax	0,5	4,5	6,5	5,0	1,5	-3,0	-10,0
	1/3 Qmax	-1,5	2,5	4,5	3,0	-0,5	-5,0	-12,0
На входе	Qmax	4,5	9,0	10,5	8,5	6,5	5,5	3,0
	2/3 Qmax	3,0	5,0	6,0	4,5	1,0	-3,0	-9,5
	1/3 Qmax	1,0	3,0	4,0	2,5	-1,0	-5,0	-11,5

Уровень звукового давления
Для получения уровней звукового давления на расстоянии (d), необходимо, из значения уровня звуковой мощности, для каждой частоты, вычесть поправочный коэффициент, приведенный в следующей таблице:

Расстояние (d)	1м	1,5м	4м	6м	10м	15м	20мм	30м
Поправочный коэффициент (дБ)	11,00	14,50	23,00	26,00	31,00	34,00	37,00	40,00

РАЗМЕРЫ (мм)

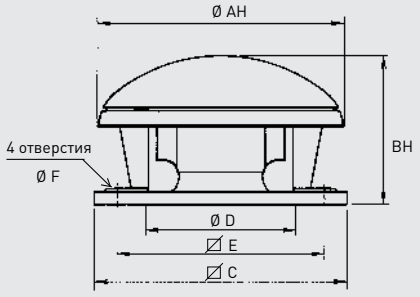

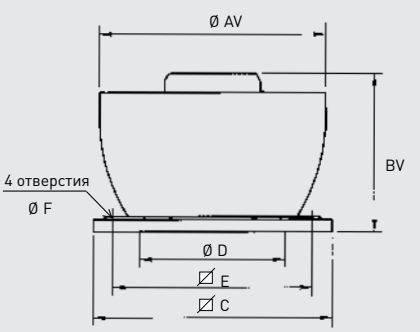

Модель вентилятора	Ø AH	Ø AV	BH	BV	□C	Ø D*	□E	Ø F
140	415	421	277	359	300	180	245	10
180	415	421	292	374	300	180	245	10
200	561	556	340	404	435	250	330	12
225	561	570	383	452	435	250	330	12
250	762	750	425	522	560	355	450	12
315	762	750	469	564	560	355	450	12
400	850	850	532	608	630	400	535	12
450	962	950	713	741	710	500	590	14
500	1214	1216	824	832	905	630	750	14
560	1214	1216	874	832	905	630	750	14
630	1336	1327	1029	1053	1100	710	840	14
710	1336	1485	1127	1161	1100	710	840	14

* Номинальный диаметр.

ДОПОЛНИТЕЛЬНЫЕ ПРИНАДЛЕЖНОСТИ

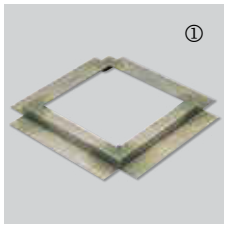

JMS
Опорная рама
- Предназначена для установки крышного вентилятора на дополнительное основание, например, выполненное в строительном исполнении.
- Опорная рама поставляется в комплекте с болтами и уплотнителем.

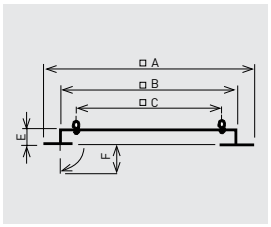

Модель	□A	□B	□C	E	F
JMS-300	470	290	245	50	70
JMS-435	600	420	330	50	70
JMS-560	725	545	450	50	70
JMS-630	795	615	535	50	70
JMS-710	875	695	590	50	70
JMS-905	1065	885	750	60	70
JMS-1100	1260	1080	840	60	70



JBS
Основание для плоской кровли
– Используется для установки крышного вентилятора на плоскую горизонтальную кровлю. Для предотвращения конденсации укомплектовано внутренней изоляцией.
- Основание для плоской кровли поставляется в комплекте с болтами и уплотнителем.

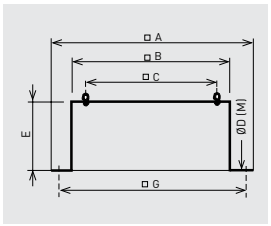

Модель	□A	□B	□C	Ø D (M)	E	□G
JBS-300	470	289	245	10,5 (M8)	300	380
JBS-435	600	419	330	11 (M10)	300	510
JBS-560	725	544	450	11 (M10)	300	635
JBS-630	795	614	535	11 (M10)	300	705
JBS-710	875	694	590	16 (M14)	300	785
JBS-905	1065	884	750	16 (M14)	400	975
JBS-1100	1260	1079	840	16 (M14)	400	1170

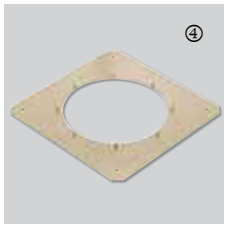

JPA
Плоский переход
– Применяется для монтажа аксессуаров JCA, JBR и JAE.
– Позволяет снять вентилятор с основания без демонтажа аксессуаров.

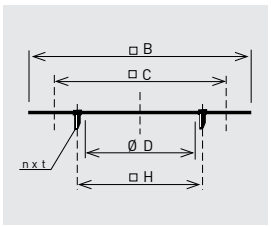

Модель	□B	□C	Ø D	nxt	Ø H
JPA-300	289	245	182	4xM6	205
JPA-435	419	330	252	4xM8	280
JPA-560	544	450	358	8xM8	395
JPA-630	614	535	403	8xM10	450
JPA-710	694	590	503	12xM10	560
JPA-905	884	750	633	12xM10	690
JPA-1100	1079	840	713	16xM10	770



JCA
Обратный клапан
– Предотвращает обратное течение воздуха при выключенном вентиляторе.
– Предназначен для монтажа совместно с плоским переходом JPA.

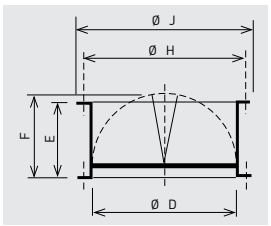

Модель	Ø D	E	F	Ø H	Ø J
JCA-300	182	100	124	205	219
JCA-435	252	145	174	280	300
JCA-560-N	358	210	227	395	415
JCA-630-N	403	240	250	450	474
JCA-710-N	503	285	300	560	581
JCA-905-N	633	345	365	690	714
JCA-1100-N	713	390	410	770	806



JBR
Фланец
– Используется для подсоединения круглого воздуховода к вентилятору.
– Предназначен для монтажа совместно с плоским переходом JPA (болты в комплект не входят).

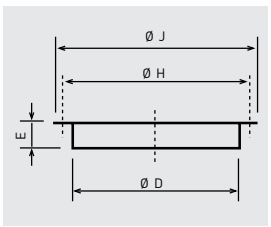

Модель	Ø D	E	Ø H	Ø J
JBR-300 N	182	55	205	219
JBR-435 N	252	55	280	300
JBR-560 N	358	55	395	415
JBR-630 N	403	63	450	474
JBR-710 N	503	69	560	581
JBR-905 N	633	69	690	714
JBR-1100 N	713	69	770	797



JAE
Гибкая вставка
– Снижает передачу вибраций от вентилятора к воздуховоду.
– Предназначена для монтажа совместно с плоским переходом JPA.

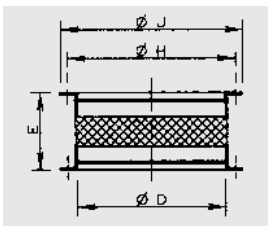

Модель	Ø D	E	Ø H	Ø J
JAE-300 N	182	254	205	219
JAE-435 N	252	254	280	300
JAE-560 N	358	254	395	415
JAE-630 N	403	254	450	474
JAE-710 N	503	254	560	581
JAE-905 N	633	254	690	714
JAE-1100 N	713	254	770	797

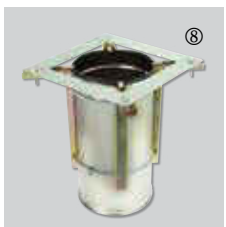

JCC
Адаптер для круглого воздуховода
– Предназначен для непосредственного подсоединения вентиляторов до 400 типоразмера к спиральным воздуховодам.

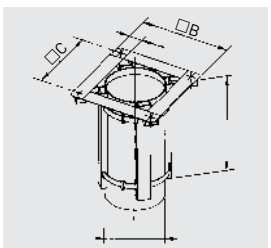

Модель	Ø B	Ø C	Ø D	E	L
JCC-300	290	245	180	45	350
JCC-435	390	330	250	60	350
JCC-560	520	450	355	70	350
JCC-630	605	535	400	70	350

ДОПОЛНИТЕЛЬНЫЕ ПРИНАДЛЕЖНОСТИ



BI
Основание для наклонной кровли
- Предназначено для правильной установки крышных вентиляторов на наклонной кровле. При заказе необходимо указать угол наклона кровли.

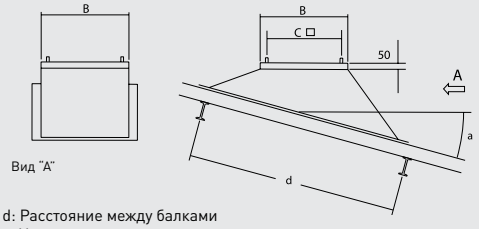

d: Расстояние между балками
a: Угол наклона кровли

Модель	B	C
BI-3	289	245
BI-4	419	330
BI-5	544	450
BI-6	614	535
BI-7	694	590
BI-9	884	750
BI-11	1079	840



JAA
Крышный шумоглушитель
- Снижает уровень шума в воздуховоде.
- Предназначен для монтажа вентилятора на плоскую кровлю.
- Поставляется в комплекте с болтами и уплотнителем.

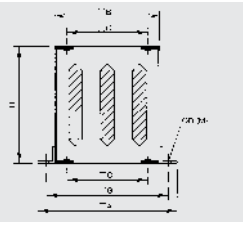

Модель	□A	□B	□C	Ø D (M)	H	□G
JAA-300	470	290	245	13 (MI0)	750	380
JAA-435	600	419	330	15 (MI2)	750	510
JAA-560	725	545	450	15 (MI2)	750	635
JAA-630	795	615	535	15 (MI2)	750	705
JAA-710	875	695	590	18 (MI4)	1000	785
JAA-905	1065	885	750	18 (MI4)	1000	975
JAA-1100	1260	1080	840	18 (MI4)	1000	1170

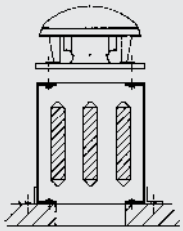

СТАНДАРТНАЯ УСТАНОВКА

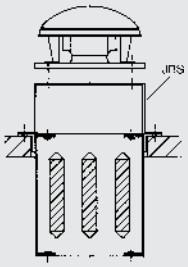

ОБРАТНАЯ УСТАНОВКА

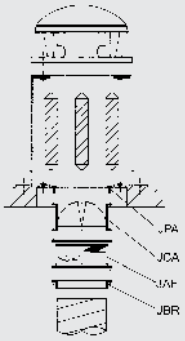

СТАНДАРТНАЯ УСТАНОВКА С ДОПОЛНИТЕЛЬНЫМИ ЭЛЕМЕНТАМИ

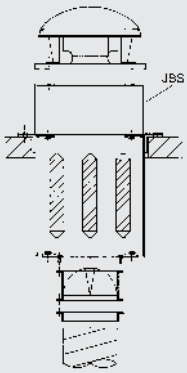

ОБРАТНАЯ УСТАНОВКА С ДОПОЛНИТЕЛЬНЫМИ ЭЛЕМЕНТАМИ

Снижение уровня шума (дБ(A)) на шумоглушителе JAA, в соответствии стандартным октавам средних частот (Гц).

Модель	125	250	500	1000	2000	4000	8000
JAA-300	1	5	13	22	23	16	12
JAA-435	1	7	16	23	25	18	13
JAA-560	2	8	16	29	32	26	17
JAA-630	2	8	14	24	27	19	13
JAA-710	2	8	14	24	28	16	11
JAA-905	2	7	14	26	30	19	12
JAA-1100	2	7	16	27	32	20	13

Падение давления на шумоглушителе JAA.

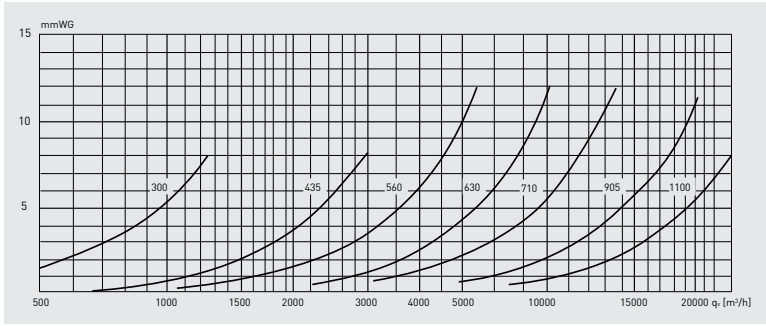

УСТАНОВКА

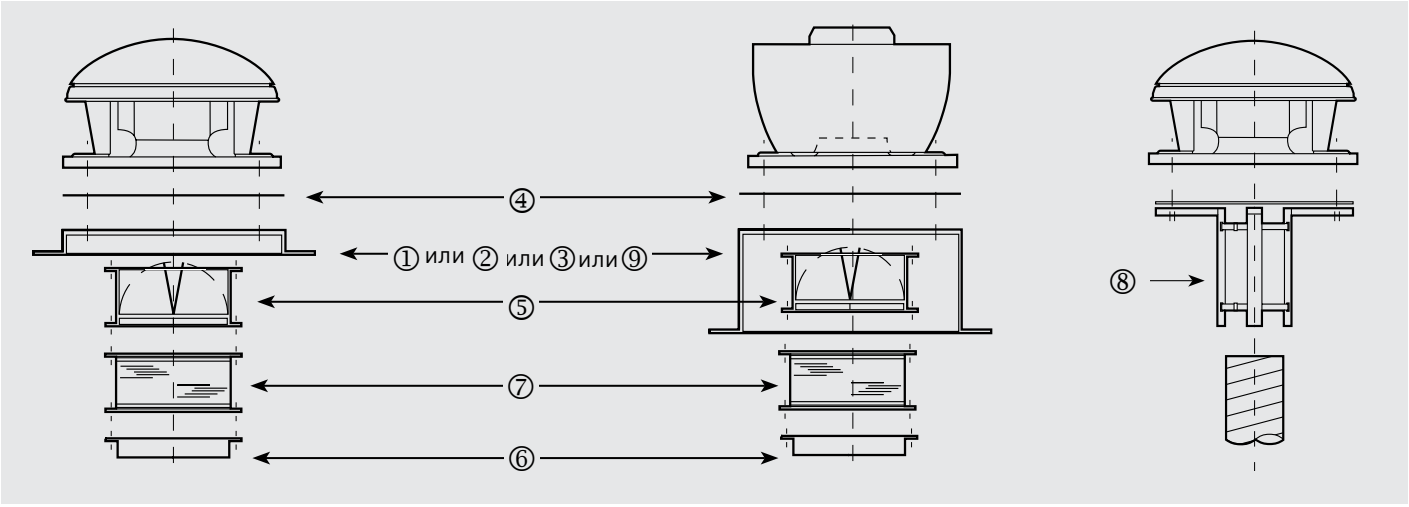

Модель вентилятора	① Опорная рама	② Основание для плоской кровли	③ Крышный шумоглушитель	④ Плоский переход	⑤ Обратный клапан	⑥ Фланец	⑦ Гибкая вставка	⑧ Адаптер для кругл. воздуховода	⑨ Основание для наклонной кровли
140 180	JMS-300	JBS-300	JAA-300	JPA-300	JCA-300	JBR-300 N	JAE-300 N	JCC-300	BI-3
200 225	JMS-435	JBS-435	JAA-435	JPA-435	JCA-435	JBR-435 N	JAE-435 N	JCC-435	BI-4
250 315	JMS-560	JBS-560	JAA-560	JPA-560	JCA-560-N	JBR-560 N	JAE-560 N	JCC-560	BI-5
400	JMS-630	JBS-630	JAA-630	JPA-630	JCA-630-N	JBR-630 N	JAE-630 N	JCC-630	BI-6
450	JMS-710	JBS-710	JAA-710	JPA-710	JCA-710-N	JBR-710 N	JAE-710 N	–	BI-7
500 560	JMS-905	JBS-905	JAA-905	JPA-905	JCA-905-N	JBR-905 N	JAE-905 N	–	BI-9
630 710	JMS-1100	JBS-1100	JAA-1100	JPA-1100	JCA-1100-N	JBR-1100 N	JAE-1100 N	–	BI-11

ЭЛЕКТРИЧЕСКИЕ ПРИНАДЛЕЖНОСТИ



REB
Электронные однофазные регуляторы скорости.



REB-5 / REB-10
Электронные однофазные регуляторы скорости.



RMB / RMT
Трансформаторные регуляторы скорости.



On/ Off
Сервисные выключатели.



COM D/S Switch
Переключатель "звезда / треугольник".



VFTM IP54
Преобразователи частоты (IP54).



VFKB IP65
Преобразователи частоты (IP65).

НОВИНКА



CTVT
(стандартная версия)



CTVT INS
(в шумоизолированном корпусе)



Предел огнестойкости 400°C / 2 часа



Предел огнестойкости 600°C / 2 часа



Продолжительная работа

Серия крышных центробежных вентиляторов с вертикальным выбросом воздуха CTVT HP разработана специально для систем дымоудаления с пределом огнестойкости 400°C или 600°C в течении 2-х часов. Также, все вентиляторы могут работать в продолжительном режиме при температуре перемещаемого воздуха до 120°C.
Основание вентиляторов изготовлено из оцинкованной стали, корпус из алюминия. Крыльчатка с загнутыми назад лопатками изготовлена из листовой стали и защищена от коррозии катафоретическим покрытием и полиэфирной краской. Все вентиляторы оснащены защитной решеткой на нагнетательной стороне. Для простоты обслуживания и монтажа предусмотрен сервисный выключатель.
Кроме стандартной версии вентиляторы изготавливаются в шумоизолированном корпусе (модели INS).

Электродвигатели
Вентиляторы комплектуются трехфазными 4-х полюсными электродвигателями, класс защиты IP55, класс изоляции F, со встроенными терморезисторами (PTC) для подключения к внешнему устройству тепловой защиты (поставляется отдельно).
Параметры электропитания:
3ф - 400 В - 50 Гц
Вентиляторы имеют возможность регулирования скорости при помощи преобразователя частоты.
Для работы в режиме дымоудаления необходимо предусмотреть прямое подключение вентилятора к сети электропитания, минуя регуляторы скорости и тепловую защиту.

По запросу
4/8-ми или 4/6-ти полюсные двухскоростные электродвигатели.

ТЕХНИЧЕСКИЕ ХАРАКТЕРИСТИКИ

Модель	Частота вращения (об/мин)	Максимальная потребляемая мощность (Вт)	Ток (А)	Расход воздуха ($м^3$/ч)	Уровень звукового давления* (дБ(А))	Вес (кг)
Стандартная версия						
CTVT/4-632 5,5КВт	1465	6,10	10,9	18000	83	177
CTVT/4-631 7,5КВт	1480	6,67	12,4	20700	85	180
CTVT/4-712 11КВт	1470	12,25	21,3	26000	90	267
CTVT/4-711 15КВт	1480	16,39	29,5	32500	90	303
CTVT/4-802 18,5КВт	1480	19,85	34,5	35400	91	361
CTVT/4-801 22КВт	1485	26,00	43,6	44500	94	376
Версия в шумоизолированном корпусе (INS)						
CTVT/4-632 5,5КВт INS	1465	6,10	10,9	18000	70	221
CTVT/4-631 7,5КВт INS	1480	6,67	12,4	20700	77	224
CTVT/4-712 11КВт INS	1470	12,25	21,3	26000	82	357
CTVT/4-711 15КВт INS	1480	16,39	29,5	32500	83	393
CTVT/4-802 18,5КВт INS	1480	19,85	34,5	35400	83	492
CTVT/4-801 22КВт INS	1485	26,00	43,6	44500	87	507

* Максимальный уровень звукового давления измерен на расстоянии 3 метра от вентилятора, со стороны выхода воздуха, в полусферическом пространстве.

РАБОЧИЕ ХАРАКТЕРИСТИКИ - АКУСТИЧЕСКИЕ ХАРАКТЕРИСТИКИ

– q_v: расход воздуха в м³/ч.
– p_{sf}: статическое давление в Па.
– P: Потребляемая мощность в Вт.
– Уровень звукового давления в дБ(A), на расстоянии 3 м от вентилятора, в полусферическом пространстве.
– Данные приведены в соответствии со стандартами ISO 5801.

CTVT/4-632 5,5 кВт

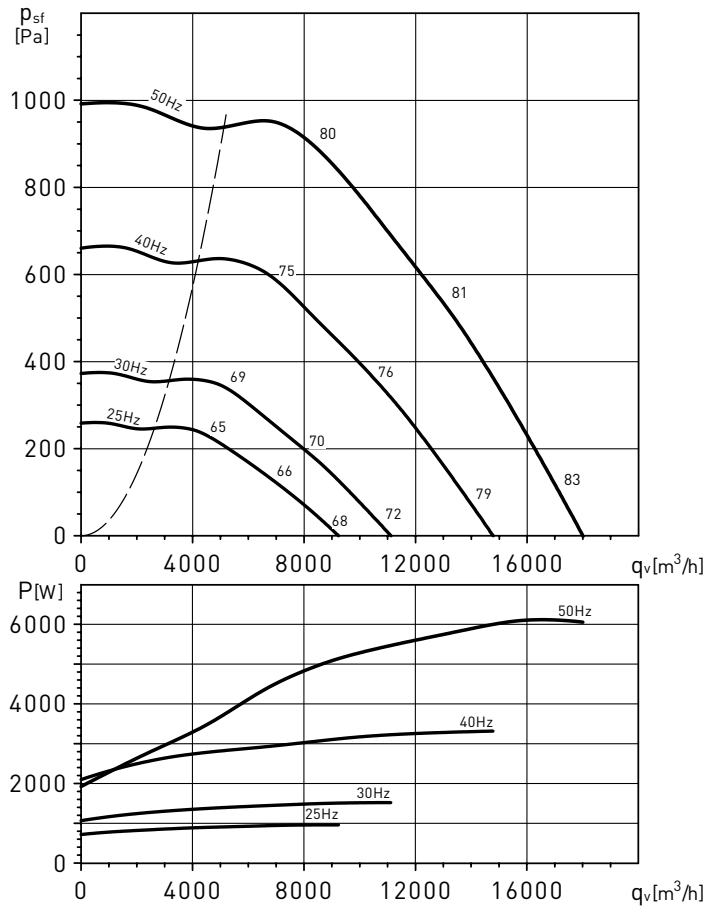

CTVT/4-631 7,5 кВт

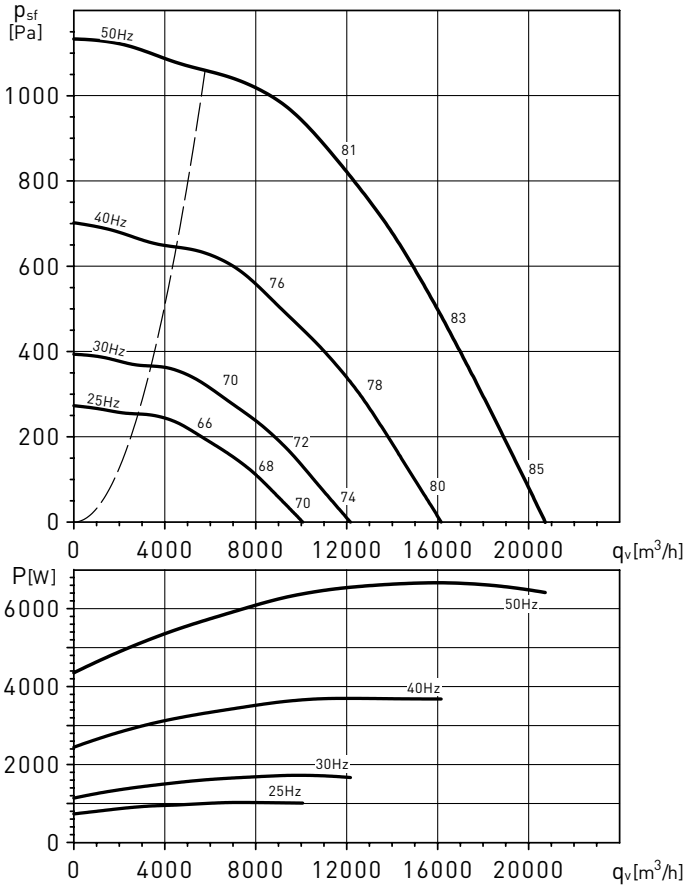

Приведены уровни звуковой мощности в дБ(A), на выходе воздуха из вентилятора.

На выходе		63	125	250	500	1000	2000	4000	8000	STD*	INS*
50Гц	LP	78	85	96	93	93	95	87	77	101	87
	MP	74	84	95	90	90	90	82	73	98	88
	HP	75	83	94	90	90	89	81	75	98	87
40Гц	LP	73	80	91	88	88	90	83	72	96	83
	MP	69	79	90	86	85	85	77	68	93	83
	HP	70	78	89	85	85	84	76	70	93	83
30Гц	LP	67	74	85	82	82	84	76	66	90	76
	MP	63	73	84	79	79	78	71	62	87	76
	HP	64	72	83	79	79	78	70	63	87	76
25Гц	LP	63	70	81	78	78	80	72	62	86	72
	MP	59	69	80	75	75	74	67	58	83	73
	HP	60	68	79	75	75	74	66	59	83	72

* STD: стандартная версия.
INS: в шумоизолированном корпусе.

Приведены уровни звуковой мощности в дБ(A), на выходе воздуха из вентилятора.

На выходе		63	125	250	500	1000	2000	4000	8000	STD*	INS*
50Гц	LP	71	79	95	93	94	99	93	83	103	94
	MP	69	79	95	92	94	94	86	81	100	96
	HP	68	78	95	90	92	89	82	79	98	98
40Гц	LP	66	74	90	88	89	94	88	78	98	90
	MP	64	74	90	87	89	89	81	76	95	91
	HP	63	73	90	85	87	84	77	74	93	93
30Гц	LP	60	68	84	82	83	88	82	72	92	83
	MP	58	68	84	81	83	83	75	70	89	85
	HP	57	67	84	79	81	78	71	68	87	87
25Гц	LP	56	64	80	78	79	84	78	68	88	79
	MP	54	64	80	77	79	79	71	66	85	81
	HP	53	63	80	75	77	74	67	64	83	83

* STD: стандартная версия.
INS: в шумоизолированном корпусе.

РАБОЧИЕ ХАРАКТЕРИСТИКИ - АКУСТИЧЕСКИЕ ХАРАКТЕРИСТИКИ

– q_v: расход воздуха в м³/ч.
– p_{sf}: статическое давление в Па.
– P: Потребляемая мощность в Вт.
– Уровень звукового давления в дБ(A), на расстоянии 3 м от вентилятора, в полусферическом пространстве.
– Данные приведены в соответствии со стандартами ISO 5801.

CTVT/4-712 11кВт

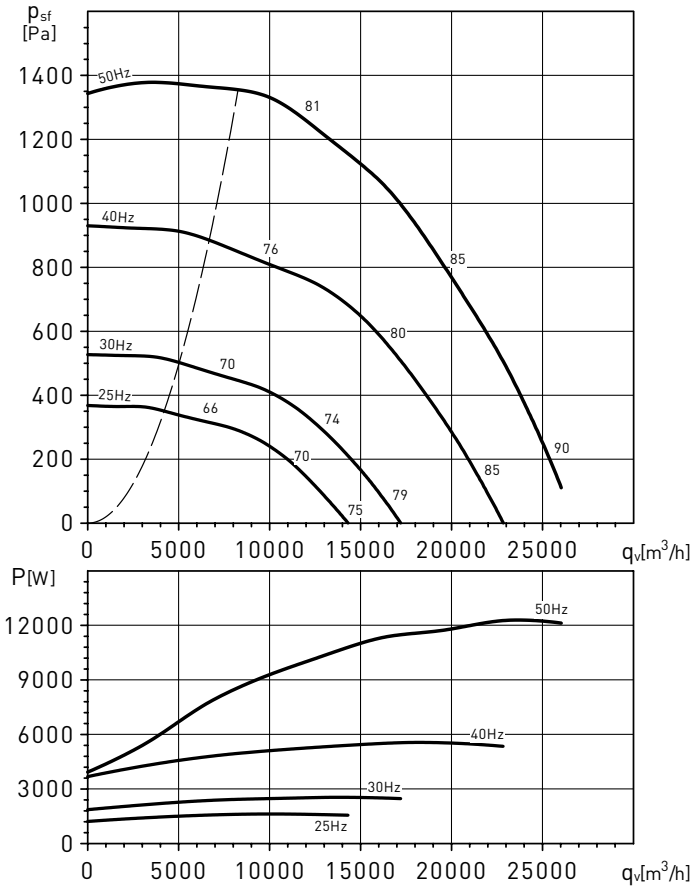

CTVT/4-711 15кВт

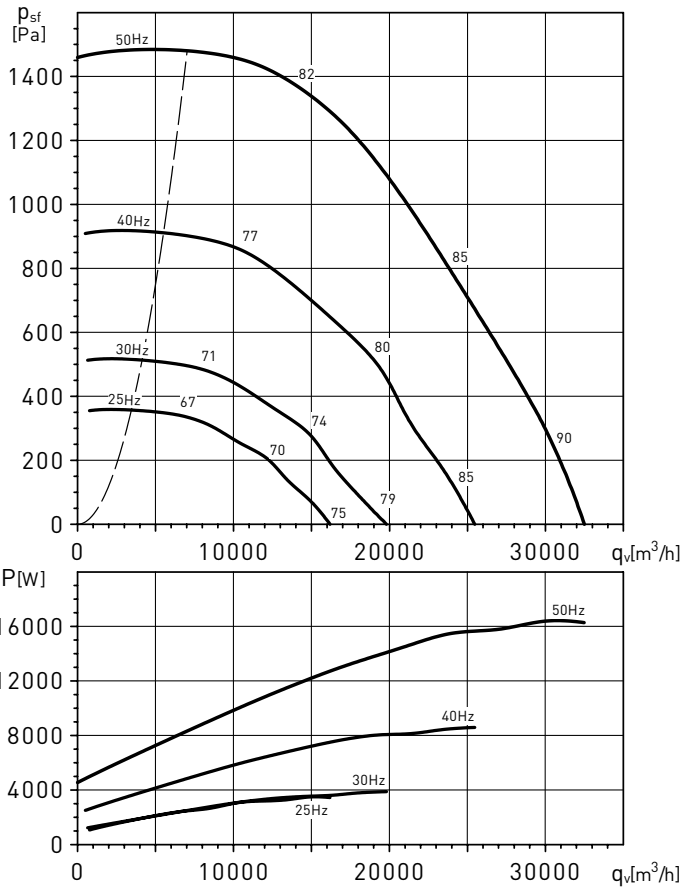

Приведены уровни звуковой мощности в дБ(A), на выходе воздуха из вентилятора.

На выходе		63	125	250	500	1000	2000	4000	8000	STD*	INS*
50Гц	LP	78	90	97	100	102	102	97	88	107	100
	MP	74	86	93	96	98	94	88	80	102	94
	HP	73	87	90	93	94	89	83	75	98	89
40Гц	LP	73	85	92	95	97	97	93	83	102	95
	MP	69	81	88	91	94	89	84	75	97	89
	HP	68	83	85	88	89	84	79	71	94	85
30Гц	LP	67	79	86	88	91	91	86	77	96	89
	MP	63	74	81	85	87	83	77	69	91	83
	HP	62	76	79	82	83	78	72	64	87	78
25Гц	LP	63	75	82	85	87	87	82	73	92	85
	MP	59	70	77	81	83	79	73	65	87	79
	HP	58	72	75	78	79	74	68	60	83	74

* STD: стандартная версия.
INS: в шумоизолированном корпусе.

Приведены уровни звуковой мощности в дБ(A), на выходе воздуха из вентилятора.

На выходе		63	125	250	500	1000	2000	4000	8000	STD*	INS*
50Гц	LP	78	88	100	101	101	101	98	89	107	100
	MP	73	88	97	96	96	91	93	81	102	94
	HP	69	86	95	93	93	88	89	77	100	91
40Гц	LP	74	84	95	96	96	96	94	84	102	95
	MP	69	83	92	91	92	87	88	76	98	89
	HP	65	81	90	88	89	84	84	72	95	86
30Гц	LP	67	77	89	90	90	90	87	78	96	89
	MP	62	77	86	85	85	80	82	70	91	83
	HP	58	75	84	82	82	77	78	66	89	80
25Гц	LP	63	73	85	86	86	86	83	74	92	85
	MP	58	73	82	81	81	76	78	66	87	79
	HP	54	71	80	78	78	73	74	62	85	76

* STD: стандартная версия.
INS: в шумоизолированном корпусе.

РАБОЧИЕ ХАРАКТЕРИСТИКИ - АКУСТИЧЕСКИЕ ХАРАКТЕРИСТИКИ

– q_v: расход воздуха в $м^3/ч$.
– p_{sf}: статическое давление в Па.
– P: Потребляемая мощность в Вт.
– Уровень звукового давления в дБ(А), на расстоянии 3 м от вентилятора, в полусферическом пространстве.
– Данные приведены в соответствии со стандартами ISO 5801.

CTVT/4-802 18,5кВт

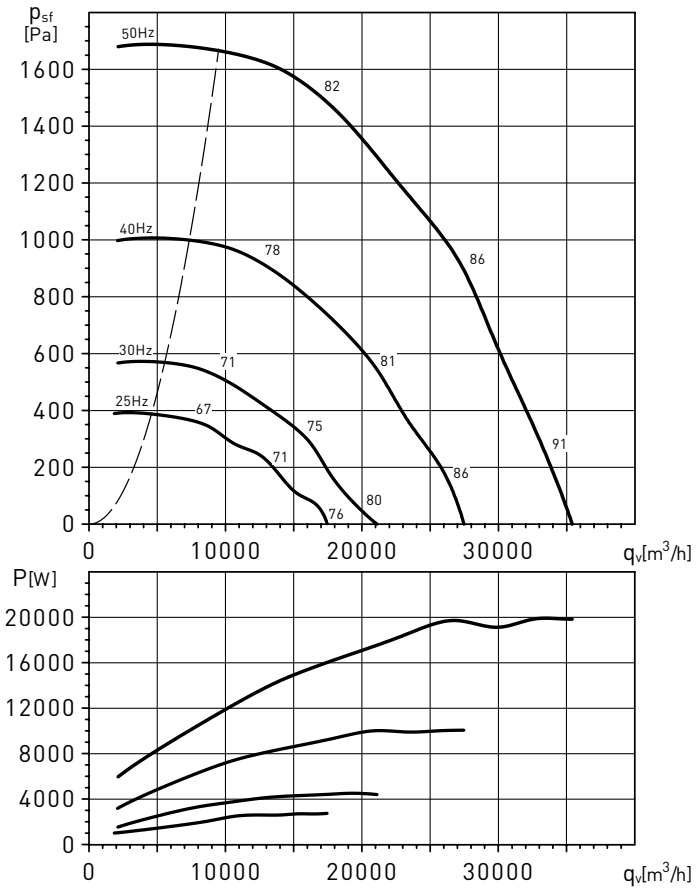

CTVT/4-801 22кВт

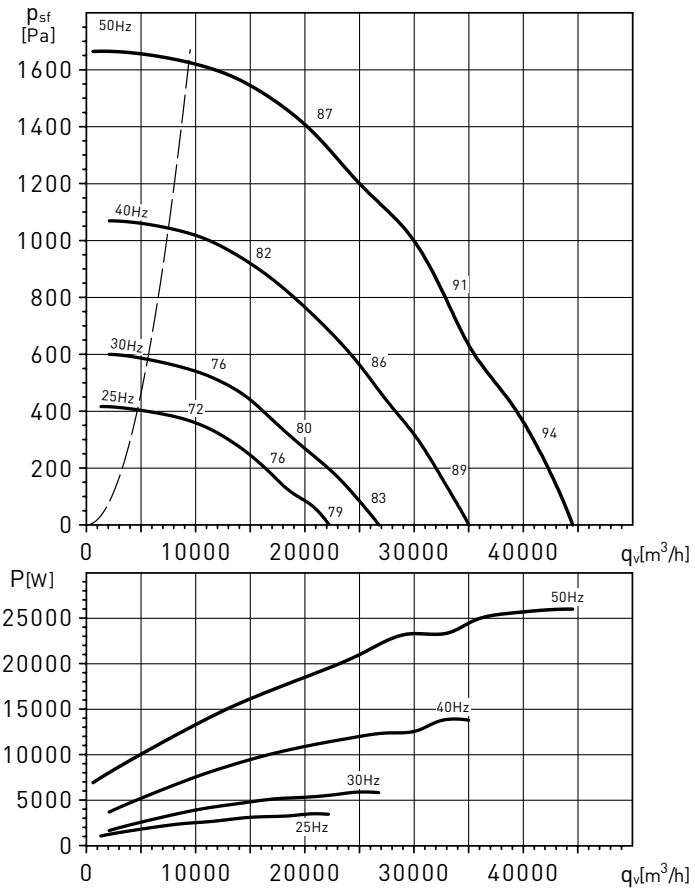

Приведены уровни звуковой мощности в дБ(А), на выходе воздуха из вентилятора.

На выходе		63	125	250	500	1000	2000	4000	8000	STD*	INS*
50Гц	LP	79	90	97	101	102	103	99	90	108	101
	MP	75	86	93	99	98	96	91	82	103	97
	HP	74	87	90	96	94	91	86	79	100	94
40Гц	LP	74	86	92	97	97	99	95	85	103	96
	MP	70	82	89	94	93	91	86	77	99	92
	HP	69	82	86	91	89	87	82	74	95	90
30Гц	LP	68	79	85	90	91	92	88	79	97	90
	MP	64	75	82	88	87	85	80	71	92	86
	HP	63	76	79	85	83	80	75	68	89	89
25Гц	LP	64	75	82	86	87	88	84	75	93	86
	MP	60	71	78	84	83	81	76	67	88	82
	HP	59	72	75	81	79	76	71	64	85	79

* STD: стандартная версия.
INS: в шумоизолированном корпусе.

Приведены уровни звуковой мощности в дБ(А), на выходе воздуха из вентилятора.

На выходе		63	125	250	500	1000	2000	4000	8000	STD*	INS*
50Гц	LP	80	93	101	104	108	103	101	89	112	104
	MP	79	90	98	101	106	100	94	85	108	102
	HP	76	89	93	98	102	94	86	81	104	98
40Гц	LP	76	88	96	99	104	98	96	84	107	99
	MP	74	85	93	96	101	95	89	80	104	97
	HP	71	84	88	93	97	90	82	76	99	93
30Гц	LP	69	82	90	92	97	92	90	78	100	93
	MP	68	79	87	90	95	89	83	74	97	91
	HP	65	78	82	87	90	83	75	70	93	87
25Гц	LP	65	78	86	88	93	88	86	74	96	89
	MP	64	75	83	86	91	85	79	70	93	87
	HP	61	74	78	83	87	79	71	66	89	83

* STD: стандартная версия.
INS: в шумоизолированном корпусе.

РАЗМЕРЫ (мм)

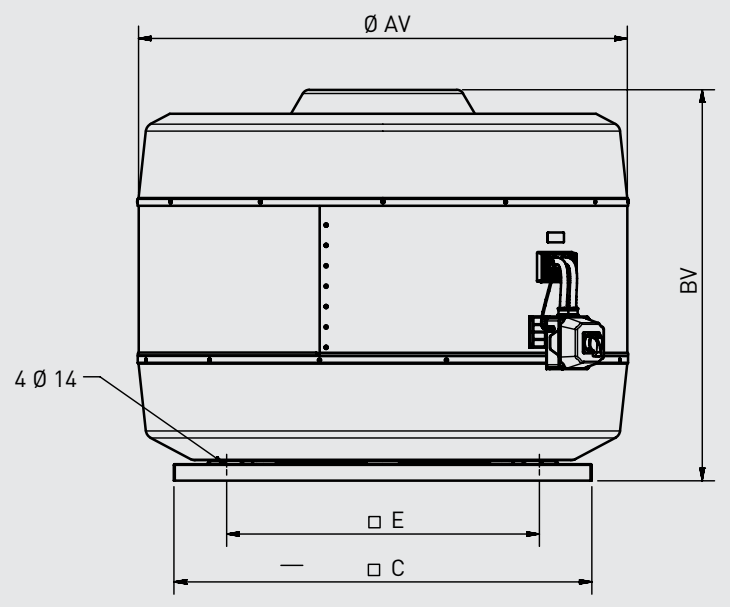

CTVT стандартная версия

Модель	AV	BV	C	E
CTVT/4-632 5,5 кВт	1216	930	905	750
CTVT/4-631 7,5 кВт	1216	930	905	750
CTVT/4-712 11 кВт	1485	1146	1270	950
CTVT/4-711 15 кВт	1485	1188	1270	950
CTVT/4-802 18,5 кВт	1485	1207	1270	950
CTVT/4-801 22 кВт	1485	1225	1270	950

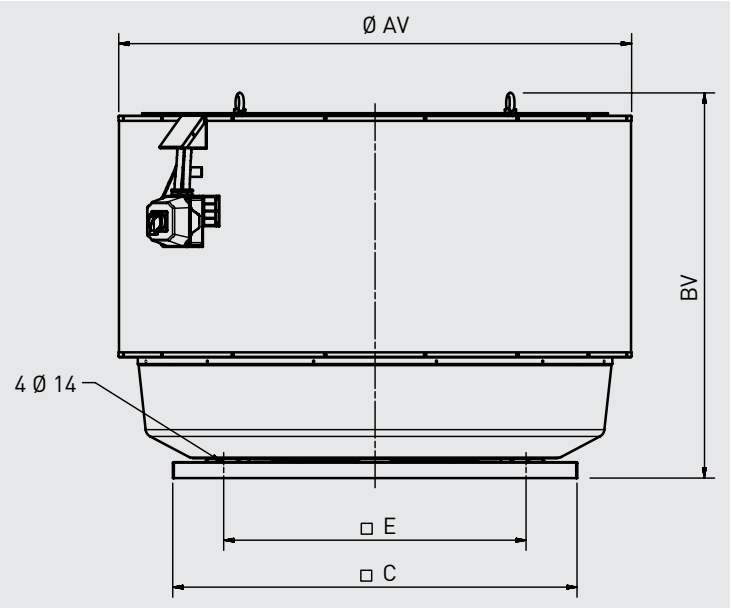

CTVT INS версия в шумоизолированном корпусе

Модель	AV	BV	C	E
CTVT/4-632 5,5 кВт INS	1342	978	905	750
CTVT/4-631 7,5 кВт INS	1342	978	905	750
CTVT/4-712 11 кВт INS	1611	1163	1270	950
CTVT/4-711 15 кВт INS	1611	1250	1270	950
CTVT/4-802 18,5 кВт INS	1611	1274	1270	950
CTVT/4-801 22 кВт INS	1611	1292	1270	950

ДОПОЛНИТЕЛЬНЫЕ ПРИНАДЛЕЖНОСТИ

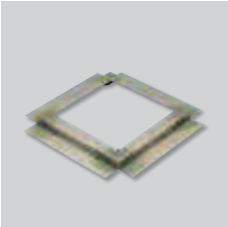

JMS
Опорная рама
Предназначена для установки крышного вентилятора на дополнительное основание, например, выполненное в строительном исполнении. Опорная рама поставляется в комплекте с болтами и уплотнителем.

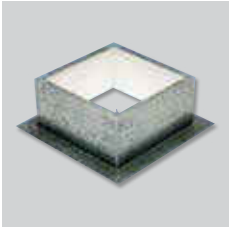

JBR
Фланец
Используется для подсоединения круглого воздуховода к вентилятору. Предназначен для монтажа совместно с плоским переходом JPA (болты в комплект не входят).

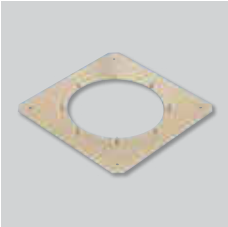

JPA
Плоский переход
Применяется для монтажа аксессуаров JCA, JBR и JAE. Позволяет снять вентилятор с основания без демонтажа аксессуаров.



JCA
Обратный клапан
Предотвращает обратное течение воздуха при выключенном вентиляторе.
Предназначен для монтажа совместно с плоским переходом JPA.



JBR
Фланец
Используется для подсоединения круглого воздуховода к вентилятору. Предназначен для монтажа совместно с плоским переходом JPA (болты в комплект не входят).



JAE
Гибкая вставка
Снижает передачу вибраций от вентилятора к воздуховоду. Предназначена для монтажа совместно с плоским переходом JPA.

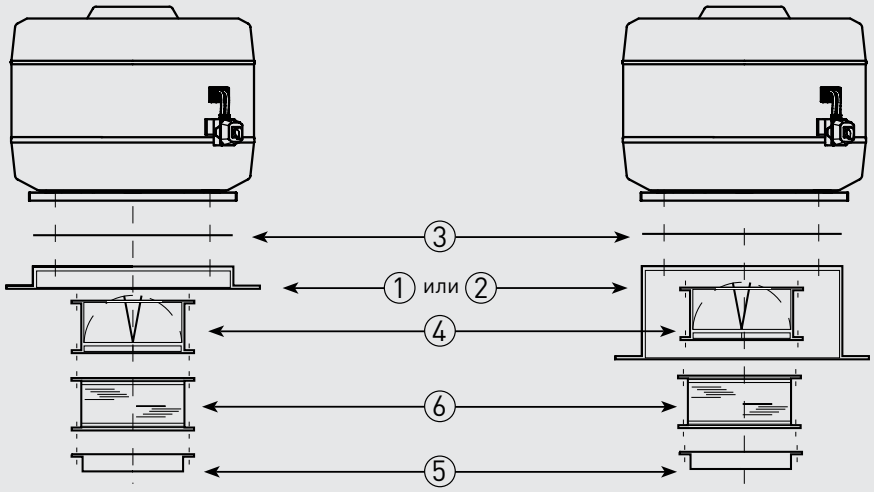

Модель вентилятора	①	②	③	④		⑤	⑥	
	Опорная рама	Основание для плоской кровли	Плоский переход	Обратный клапан		Фланец	Гибкая вставка	
				F400-120	F600-120		F400-120	F600-120
CTVT/4-632	JMS-905	JBS-905	JPA-905	JCA-905	JCA-905 F600	JBR-905	JAE-905	JAE-905 F600
CTVT/4-631								
CTVT/4-712	JMS-1250	JBS-V-1000	JPA-1250	JCA-1250	JCA-1250 F600	JBR-1250	JAE-1250	JAE-1250 F600
CTVT/4-711								
CTVT/4-802								
CTVT/4-801								



ВЫТЯЖНАЯ КОНФИГУРАЦИЯ (тип В)



ПРИТОЧНАЯ КОНФИГУРАЦИЯ (тип А)



Простота транспортировки
Для облегчения транспортировки и монтажа вентиляторы оборудованы рым-болтами.



Высококачественная стальная втулка
Существенно увеличивает срок службы вентилятора.



Динамически сбалансированная крыльчатка
Крыльчатка динамически сбалансирована в соответствии с требованиями ISO 1940.



Защитная решетка
Предотвращает попадание в вентилятор посторонних предметов.

Крышные осевые вентиляторы серии НСТВ/НСТТ с горизонтальным выбросом воздуха производятся в двух вариантах:
"В" - вытяжная конфигурация.
"А" - приточная конфигурация.
Опорная рама изготовлена из оцинкованной листовой стали, крышка - из алюминия. Крыльчатки типоразмеров от 315 до 400 изготавливаются из литой пластмассы, усиленной стекловолокном. Вентиляторы от 450 до 1000 типоразмера комплектуются крыльчатками с алюминиевой ступицей и пластмассовыми лопатками.

Электродвигатели
В зависимости от модели, вентиляторы комплектуются 4-х, 6-ти, 8-ми или 4/8-ми полюсными однофазными или трехфазными электродвигателями.
Класс защиты IP65(1) класс изоляции F(2), со встроенными термоконтактами(3), с выводами для подключения к внешнему устройству защиты (поставляется отдельно). Электродвигатели оснащаются шариковыми подшипниками не требующими обслуживания.
Параметры электропитания:
1ф - 230 В - 50 Гц (с конденсатором)
3ф - 400 В - 50 Гц
Все однофазные электродвигатели имеют возможность регулирования скорости при помощи напряжения (за исключением моделей НСТВ/4-560, НСТВ/4-630).
Все трехфазные электродвигатели имеют возможность регулирования скорости при помощи автотрансформаторов (за исключением моделей НСТТ/4-560, НСТТ/4-630 и типоразмеров от 710 до 1000). Скорость у трехфазных односкоростных электродвигателей можно регулировать при помощи преобразователя частоты.
(1) Для типоразмеров от 800 до 1000 класс защиты IP55.
(2) Рабочая температура от -40°C до +70°C (для типоразмеров от 800 до 1000 рабочая температура от -30°C до 40°C).
(3) Типоразмеры от 800 до 1000 термоконтактами не оснащаются.

Возможно изготовление вентиляторов во взрывозащищенном исполнении:
- Повышенная безопасность:
  Ex II2G EExeIIT3
- Взрывонепроницаемая оболочка:
(только для моделей от 800 до 1000)
  Ex II2G EExdIIBT5
  Ex II2G EExdIICT4
- Для взрывоопасной пыли:
(только для моделей от 800 до 1000)
  Ex II3D tD 125°C
  Ex II3D tD 135°C
Мощность двигателя и ток у вентиляторов во взрывозащищенном исполнении могут отличаться от данных, приведенных для стандартной общепромышленной версии.

ТЕХНИЧЕСКИЕ ХАРАКТЕРИСТИКИ – ВЫТЯЖНАЯ КОНФИГУРАЦИЯ

Модель	Частота вращения	Макс. потр. мощность	Ток	Макс. расход воздуха (м³/ч)		Уровень звукового давления (дБ(А)*		Вес	Регулятор скорости		Преобразователь частоты		2-х скоростной переключатель
	(об/мин)	(Вт)	(А)	Выс. скор.	Низк. скор.***	На входе	На выходе	(кг)	REB	RMB/T	VFTM	VFKB	
Однофазные 4-х полюсные электродвигатели (1ф - 230 В - 50 Гц)													
НСТВ/4-315-В	1300	100	0,59	1930	–	59	58	14,4	REB-1	RMB-1,5	–	–	–
НСТВ/4-355-В	1225	200	0,96	2680	–	56	55	15,8	REB-1	RMB-1,5	–	–	–
НСТВ/4-400-В	1290	340	1,64	3700	–	59	58	16,5	REB-2,5	RMB-3,5	–	–	–
НСТВ/4-450-В	1290	480	2,30	5600	–	62	61	23,5	REB-2,5	RMB-3,5	–	–	–
НСТВ/4-500-В	1290	650	3,00	7100	–	69	67	25,4	REB-5	RMB-3,5	–	–	–
НСТВ/4-560-В	1200	980	4,90	9820	–	73	69	40,0	–	–	–	–	–
НСТВ/4-630-В	1290	1700	7,60	13000	–	74	70	42,6	–	–	–	–	–
Однофазные 6-ти полюсные электродвигатели (1ф - 230 В - 50 Гц)													
НСТВ/6-450-В	835	220	1,15	3900	–	53	52	23,5	REB-1	RMB-1,5	–	–	–
НСТВ/6-500-В	840	290	1,60	4600	–	56	54	25,4	REB-2,5	RMB-3,5	–	–	–
НСТВ/6-560-В	900	420	2,40	6850	–	60	58	40,0	REB-5	RMB-3,5	–	–	–
НСТВ/6-630-В	800	510	2,56	8400	–	64	61	42,6	REB-5	RMB-3,5	–	–	–
Трехфазные 4-х полюсные электродвигатели (3ф - 400 В - 50 Гц)													
НСТТ/4-315-В	1300	150	0,34	1930	1500	59	58	14,4	–	RMT-1,5	VFTMTRI-0,37	VFKB-45	–
НСТТ/4-355-В	1260	200	0,46	2680	2000	56	55	15,8	–	RMT-1,5	VFTMTRI-0,37	VFKB-45	–
НСТТ/4-400-В	1350	300	0,80	3700	2900	59	58	16,5	–	RMT-1,5	VFTMTRI-0,37	VFKB-45	–
НСТТ/4-450-В	1230	500	1,00	5600	4500	63	61	23,5	–	RMT-1,5	VFTMTRI-0,37	VFKB-45	–
НСТТ/4-500-В	1350	660	1,60	7100	5850	69	67	25,4	–	RMT-2,5	VFTMTRI-0,55	VFKB-45	–
НСТТ/4-560-В	1320	1210	2,30	9820	7600	73	69	40,0	–	–	VFTMTRI-1,1	VFKB-45	–
НСТТ/4-630-В	1290	1600	3,20	13000	–	74	70	42,6	–	–	VFTMTRI-1,5	VFKB-45	–
НСТТ/4-710-В	1300	2200	4,00	18400	–	82	80	60,0	–	–	VFTMTRI-1,5	VFKB-45	–
НСТТ/4-800-В	1400	3кВт**	7,30	23800	–	89	86	67,0	–	–	VFTMTRI-4	VFKB-48	–
НСТТ/4-900-В	1400	4кВт**	9,50	30000	–	92	89	77,0	–	–	VFTMTRI-5,5	–	–
НСТТ/4-1000-В	1450	5,5кВт**	12,00	38500	–	93	90	123,0	–	–	VFTMTRI-5,5	–	–
Трехфазные 4/8-ми полюсные электродвигатели (3ф - 400 В - 50 Гц)													
НСТТ/4/8-400-В	1300/700	250/150	0,55/0,35	3700	1850	59	58	18,6	–	–	–	–	–
НСТТ/4/8-450-В	1360/700	400/170	0,80/0,50	5600	2800	63	61	26	–	–	–	–	DEMA0,55/1DH
НСТТ/4/8-500-В	1370/700	550/230	1,2/0,8	7100	3550	69	67	28	–	–	–	–	DEMA1/1,3DH
НСТТ/4/8-560-В	1300/700	1100/300	2/1	9820	4910	73	69	60	–	–	–	–	DEMA1/2,3DH
НСТТ/4/8-630-В	1400/720	1300/400	2,5/1,7	13000	6500	74	70	65	–	–	–	–	–
НСТТ/4/8-710-В	1300/670	2200/500	4,00/1,5	18400	9200	82	80	80	–	–	–	–	–
НСТТ/4/8-800-В	1430/720	3/0,65кВт**	6,8/2,5	23800	11900	89	86	85	–	–	–	–	DEMA3,1/7,6DH
НСТТ/4/8-900-В	1455/730	4/0,75кВт**	8,9/3,2	30000	15000	92	89	90	–	–	–	–	DEMA4,2/10DH
НСТТ/4/8-1000-В	1425/715	5,5/1,1кВт**	11/3,7	38500	19250	93	90	125	–	–	–	–	DEMA4,2/13DH
Трехфазные 6-ти полюсные электродвигатели (3ф - 400 В - 50 Гц)													
НСТТ/6-450-В	835	190	0,48	3900	3000	53	52	23,5	–	RMT-1,5	VFTMTRI-0,37	VFKB-45	–
НСТТ/6-500-В	830	250	0,57	4600	3500	56	54	25,4	–	RMT-1,5	VFTMTRI-0,37	VFKB-45	–
НСТТ/6-560-В	850	410	0,93	6850	5400	60	58	40,0	–	RMT-1,5	VFTMTRI-0,37	VFKB-45	–
НСТТ/6-630-В	810	600	1,18	8400	6400	64	61	42,6	–	RMT-1,5	VFTMTRI-0,37	VFKB-45	–
НСТТ/6-710-В	900	1100	3,30	12700	–	72	70	54,0	–	RMT-5	VFTMTRI-1,5	VFKB-45	–
НСТТ/6-800-В	930	0,75кВт**	2,50	15800	–	79	76	57,0	–	–	VFTMTRI-1,1	VFKB-45	–
НСТТ/6-900-В	930	1,1кВт**	3,50	20000	–	82	79	67,0	–	–	VFTMTRI-1,5	VFKB-45	–
НСТТ/6-1000-В	930	1,5кВт**	4,50	24700	–	83	80	108,0	–	–	VFTMTRI-2,2	VFKB-48	–
Трехфазные 8-ми полюсные электродвигатели (3ф - 400 В - 50 Гц)													
НСТТ/8-710-В	670	370	1,20	9500	–	64	62	52,0	–	–	VFTMTRI-0,37	VFKB-45	–
НСТТ/8-800-В	700	370	1,90	11900	–	71	68	57,0	–	–	VFTMTRI-0,75	VFKB-45	–
НСТТ/8-900-В	700	550	2,30	15000	–	74	71	67,0	–	–	VFTMTRI-1,1	VFKB-45	–
НСТТ/8-1000-В	700	750	2,80	18600	–	75	72	108,0	–	–	VFTMTRI-1,1	VFKB-45	–

* Уровень звукового давления измерен на расстоянии 1,5 м от вентилятора, в свободном пространстве.
** Номинальная мощность.
*** Низкая скорость при переключении схемы подключения "звезда/треугольник".

ТЕХНИЧЕСКИЕ ХАРАКТЕРИСТИКИ – ПРИТОЧНАЯ КОНФИГУРАЦИЯ

Модель	Частота вращения (об/мин)	Макс. потр. мощность (Вт)	Ток (А)	Макс. расход воздуха ($м^3$/ч)		Уровень звукового давления (дБ(А)*		Вес (кг)	Регулятор скорости		Преобразователь частоты		2-х скоростной переключатель
				Выс. скор.	Низк. скор.***	На входе	На выходе		REB	RMB/T	VFTM	VFKB	
Однофазные 4-х полюсные электродвигатели (1ф - 230 В - 50 Гц)													
НСТВ/4-315-А	1300	100	0,54	2150	–	58	64	14,4	REB-1	RMB-1,5	–	–	–
НСТВ/4-355-А	1225	200	0,96	3250	–	59	61	15,8	REB-1	RMB-1,5	–	–	–
НСТВ/4-400-А	1200	340	1,64	4720	–	64	68	16,5	REB-2,5	RMB-3,5	–	–	–
НСТВ/4-450-А	1290	480	2,30	6670	–	68	73	23,5	REB-2,5	RMB-3,5	–	–	–
НСТВ/4-500-А	1290	650	3,10	8440	–	72	76	25,4	REB-5	RMB-3,5	–	–	–
НСТВ/4-560-А	1250	980	4,90	11400	–	75	80	40,0	–	–	–	–	–
НСТВ/4-630-А	1200	1700	7,60	15300	–	79	84	42,6	–	–	–	–	–
Однофазные 4-ти полюсные электродвигатели (1ф - 230 В - 50 Гц)													
НСТВ/6-450-А	835	220	1,10	4400	–	56	60	23,5	REB-1	RMB-1,5	–	–	–
НСТВ/6-500-А	840	290	1,50	5500	–	60	63	25,4	REB-2,5	RMB-1,5	–	–	–
НСТВ/6-560-А	900	420	2,30	7900	–	64	68	40,0	REB-2,5	RMB-3,5	–	–	–
НСТВ/6-630-А	900	510	2,50	9900	–	66	70	42,6	REB-5	RMB-3,5	–	–	–
Трехфазные 4-х полюсные электродвигатели (3ф - 400 В - 50 Гц)													
НСТТ/4-315-А	1360	150	0,34	2150	1820	58	64	14,4	–	RMT-1,5	VFTMTRI-0,37	VFKB-45	–
НСТТ/4-355-А	1350	200	0,46	3250	2520	59	61	15,8	–	RMT-1,5	VFTMTRI-0,37	VFKB-45	–
НСТТ/4-400-А	1380	300	0,80	4720	3900	64	68	16,5	–	RMT-1,5	VFTMTRI-0,37	VFKB-45	–
НСТТ/4-450-А	1350	500	0,95	6670	5250	68	71	23,5	–	RMT-1,5	VFTMTRI-0,37	VFKB-45	–
НСТТ/4-500-А	1380	660	1,60	8440	7000	72	76	25,4	–	RMT-2,5	VFTMTRI-0,55	VFKB-45	–
НСТТ/4-560-А	1380	1210	2,30	11400	9800	75	80	40,0	–	–	VFTMTRI-1,1	VFKB-45	–
НСТТ/4-630-А	1360	1600	3,00	15300	–	79	84	42,6	–	–	VFTMTRI-1,5	VFKB-45	–
НСТТ/4-710-А	1300	2200	4,00	20500	–	80	85	60,0	–	–	VFTMTRI-1,5	VFKB-45	–
НСТТ/4-800-А	1400	3кВт**	7,30	26600	–	85	90	67,0	–	–	VFTMTRI-4	VFKB-48	–
НСТТ/4-900-А	1400	4кВт**	9,50	35900	–	88	94	77,0	–	–	VFTMTRI-5,5	–	–
НСТТ/4-1000-А	1400	5,5кВт**	12,00	44900	–	89	95	123,0	–	–	VFTMTRI-5,5	–	–
Трехфазные 4/8-ми полюсные электродвигатели (3ф - 400 В - 50 Гц)													
НСТТ/4/8-400-А	1300/700	250/150	0,55/0,35	4720	2360	59	58	18,6	–	–	–	–	–
НСТТ/4/8-450-А	1360/700	400/170	0,80/0,50	6670	3335	63	61	26	–	–	–	–	DEMA0,55/1DH
НСТТ/4/8-500-А	1370/700	550/230	1,2/0,8	8440	4220	69	67	28	–	–	–	–	DEMA1/1,3DH
НСТТ/4/8-560-А	1300/700	1100/300	2/1	11400	5700	73	69	60	–	–	–	–	DEMA1/2,3DH
НСТТ/4/8-630-А	1400/720	1300/400	2,5/1,7	15300	7650	74	70	65	–	–	–	–	–
НСТТ/4/8-710-А	1300/670	2200/500	4,00/1,5	20500	10250	82	80	80	–	–	–	–	–
НСТТ/4/8-800-А	1430/720	3/0,65кВт**	6,8/2,5	26600	13300	89	86	85	–	–	–	–	DEMA3,1/7,6DH
НСТТ/4/8-900-А	1455/730	4/0,75кВт**	8,9/3,2	35900	17950	92	89	90	–	–	–	–	DEMA4,2/10DH
НСТТ/4/8-1000-А	1425/715	5,5/1,1кВт**	11/3,7	44900	22450	93	90	125	–	–	–	–	DEMA4,2/13DH
Трехфазные 4-ти полюсные электродвигатели (3ф - 400 В - 50 Гц)													
НСТТ/6-450-А	835	190	0,48	4400	3600	56	60	23,5	–	RMT-1,5	VFTMTRI-0,37	VFKB-45	–
НСТТ/6-500-А	830	250	0,57	5500	4500	60	63	25,4	–	RMT-1,5	VFTMTRI-0,37	VFKB-45	–
НСТТ/6-560-А	850	410	0,93	7900	6700	64	68	40,0	–	RMT-1,5	VFTMTRI-0,37	VFKB-45	–
НСТТ/6-630-А	810	600	1,18	9900	7800	66	70	42,6	–	RMT-1,5	VFTMTRI-0,37	VFKB-45	–
НСТТ/6-710-А	900	1100	3,30	14200	–	69	75	54,0	–	–	VFTMTRI-1,5	VFKB-45	–
НСТТ/6-800-А	930	0,75кВт**	2,50	17700	–	75	80	57,0	–	–	VFTMTRI-1,1	VFKB-45	–
НСТТ/6-900-А	930	1,1кВт**	3,50	23800	–	78	84	67,0	–	–	VFTMTRI-1,5	VFKB-45	–
НСТТ/6-1000-А	930	1,5кВт**	4,50	28800	–	79	85	108,0	–	–	VFTMTRI-2,2	VFKB-48	–
Трехфазные 8-ми полюсные электродвигатели (3ф - 400 В - 50 Гц)													
НСТТ/8-710-А	670	370	1,20	10600	–	61	67	52,0	–	–	VFTMTRI-0,37	VFKB-45	–
НСТТ/8-800-А	700	0,37кВт**	1,90	13300	–	67	72	57,0	–	–	VFTMTRI-0,75	VFKB-45	–
НСТТ/8-900-А	700	0,55кВт**	2,30	18000	–	70	76	67,0	–	–	VFTMTRI-1,1	VFKB-45	–
НСТТ/8-1000-А	700	0,75кВт**	2,80	21700	–	71	77	105,0	–	–	VFTMTRI-1,1	VFKB-45	–

* Уровень звукового давления измерен на расстоянии 1,5 м от вентилятора, в свободном пространстве.
** Номинальная мощность.
*** Низкая скорость при переключении схемы подключения "звезда/треугольник".

РАБОЧИЕ ХАРАКТЕРИСТИКИ – ВЫТЯЖНАЯ КОНФИГУРАЦИЯ (ТИП B)

– q_v = расход воздуха в м³/ч и м³/с.
- p_{sf} = статическое давление в Па и мм вод. ст.
– Данные приведены: в соответствии со стандартами: ISO 5801 и AMCA 210-99.
при температуре сухого воздуха 20°C и атмосферном давлении 760 мм рт. ст.

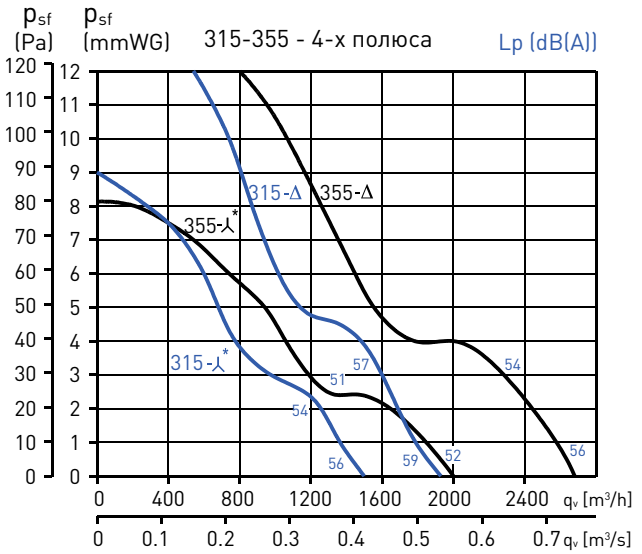

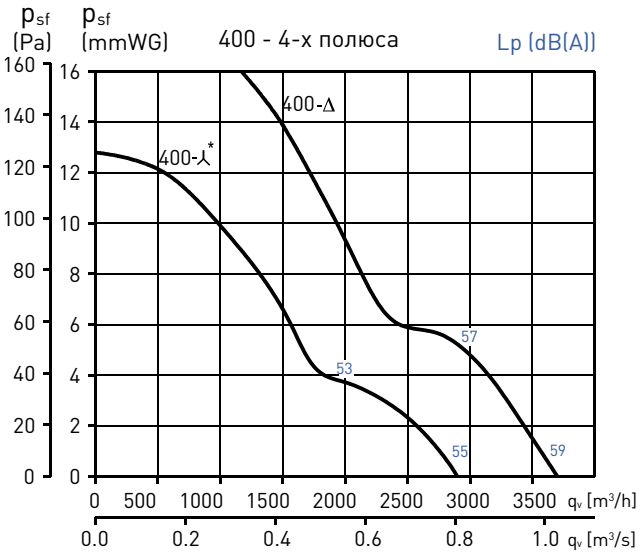

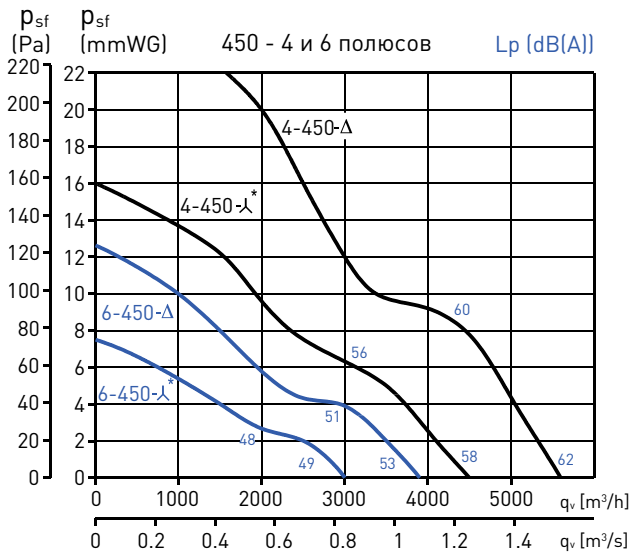

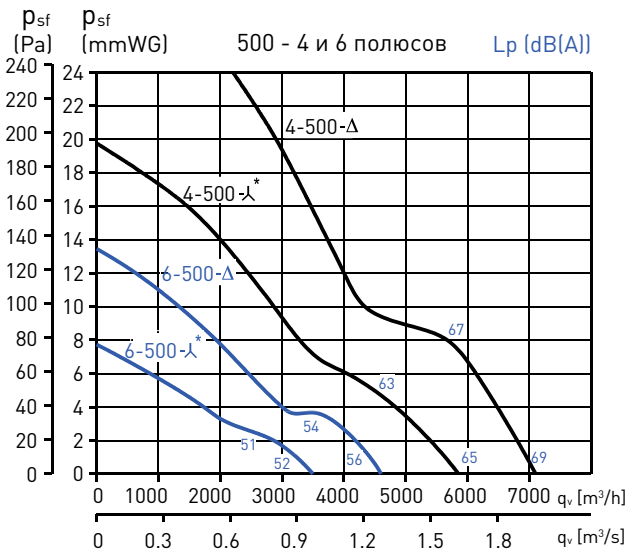

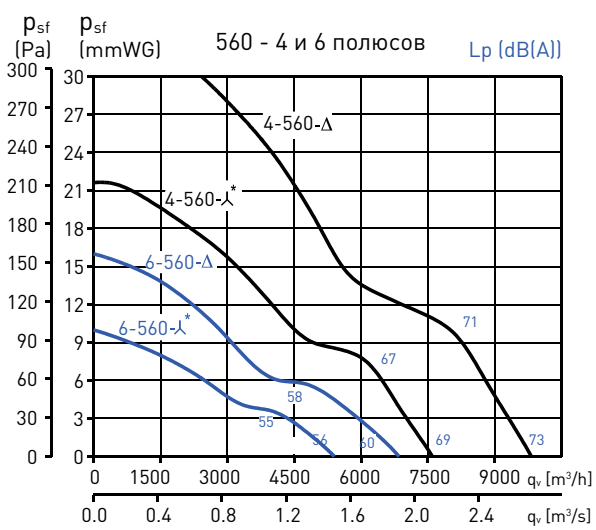

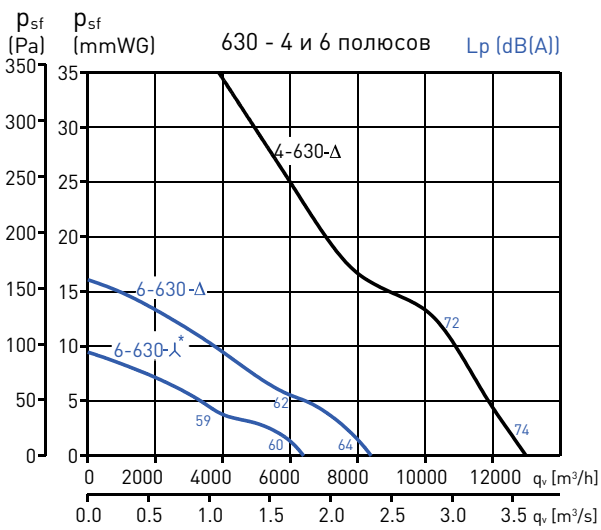

*Низкая скорость при переключении схемы подключения "звезда/треугольник".
Уровень звукового давления измерен на расстоянии 1,5 м от вентилятора, со стороны входа воздуха, в свободном пространстве.

РАБОЧИЕ ХАРАКТЕРИСТИКИ – ВЫТЯЖНАЯ КОНФИГУРАЦИЯ (ТИП B)

– q_v = расход воздуха в м³/ч и м³/с.
- p_{sf} = статическое давление в Па и мм вод. ст.
– Данные приведены: в соответствии со стандартами: ISO 5801 и AMCA 210-99.
при температуре сухого воздуха 20°C и атмосферном давлении 760 мм рт. ст.

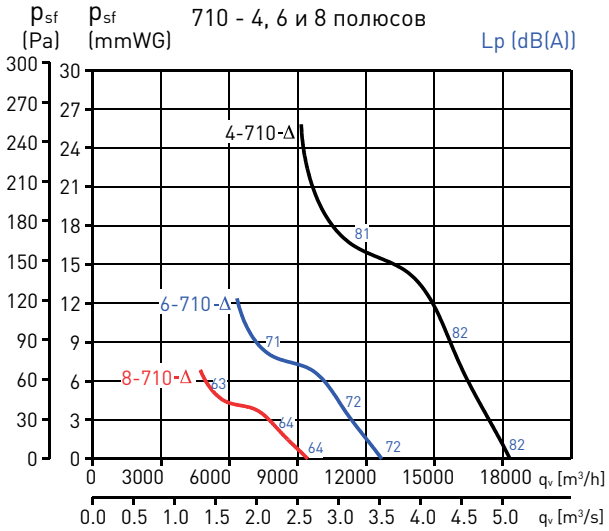

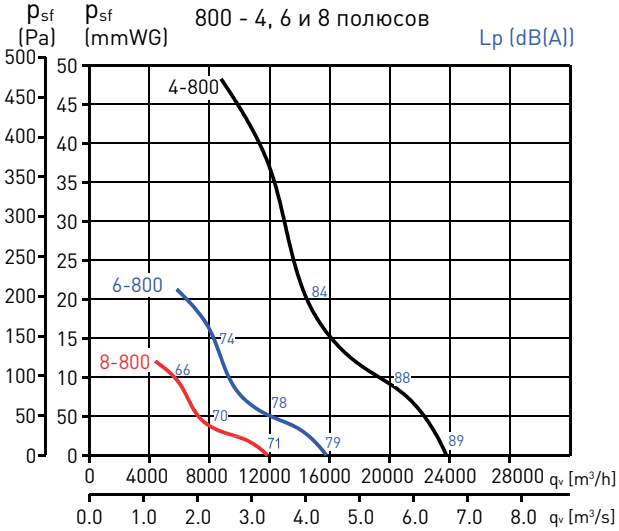

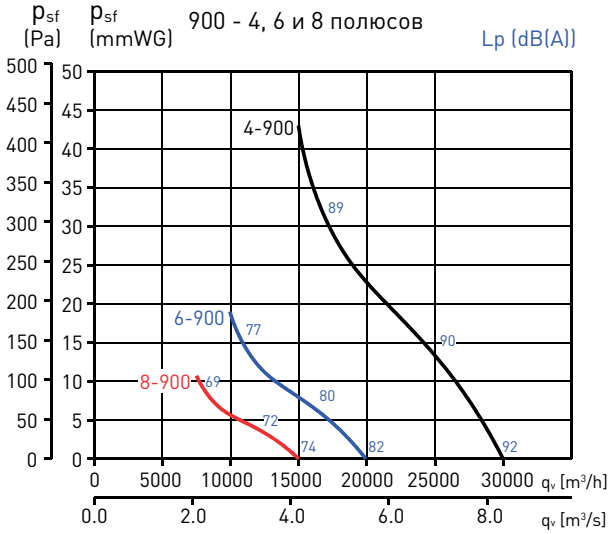

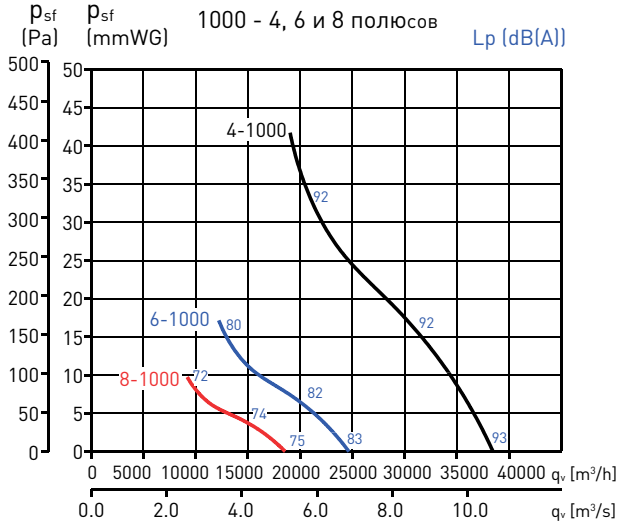

*Низкая скорость при переключении схемы подключения "звезда/треугольник".
Уровень звукового давления измерен на расстоянии 1,5 м от вентилятора, со стороны входа воздуха, в свободном пространстве.

РАБОЧИЕ ХАРАКТЕРИСТИКИ – ПРИТОЧНАЯ КОНФИГУРАЦИЯ (ТИП A)

– q_v = расход воздуха в м³/ч и м³/с.
- p_{sf} = статическое давление в Па и мм вод. ст.
– Данные приведены: в соответствии со стандартами: ISO 5801 и AMCA 210-99.
при температуре сухого воздуха 20°C и атмосферном давлении 760 мм рт. ст.

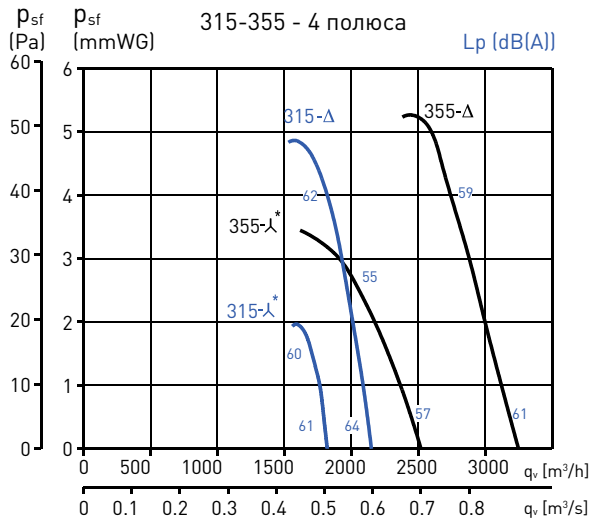

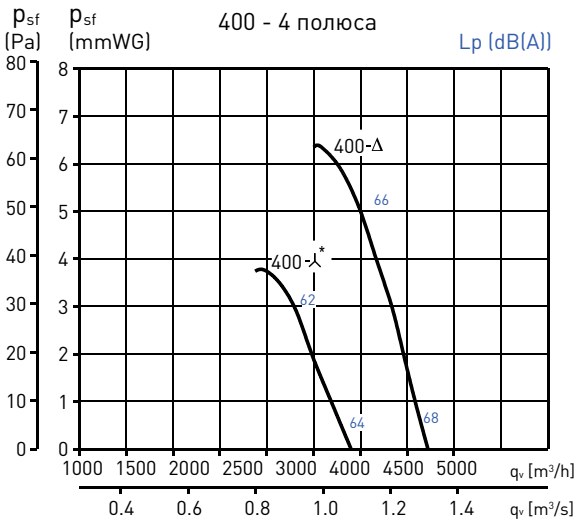

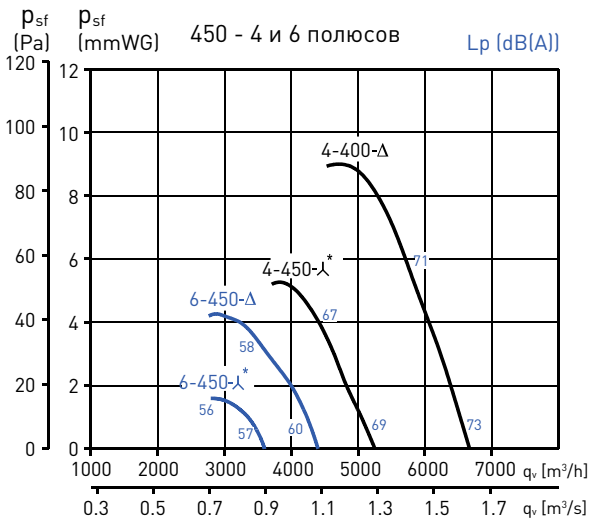

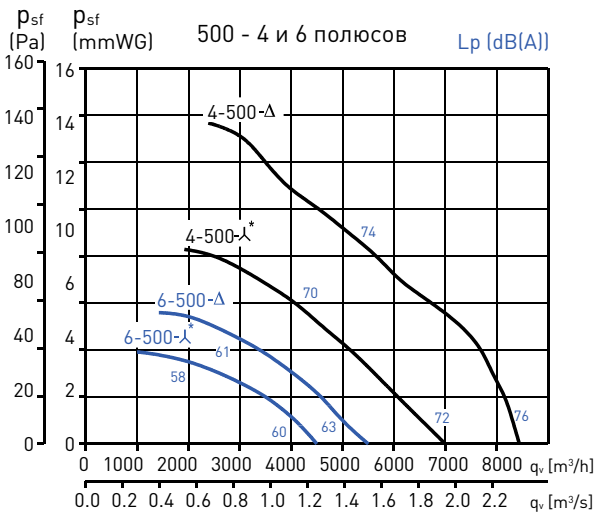

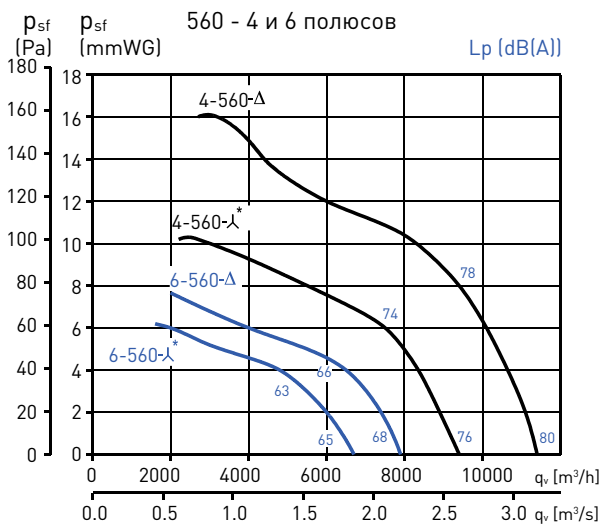

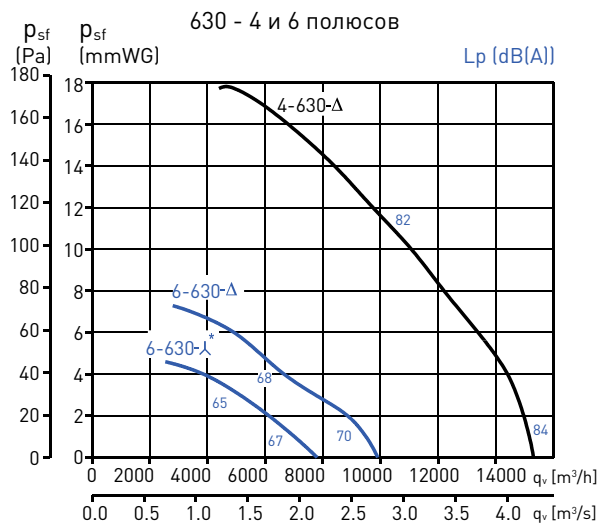

*Низкая скорость при переключении схемы подключения "звезда/треугольник".
Уровень звукового давления измерен на расстоянии 1,5 м от вентилятора, со стороны входа воздуха, в свободном пространстве.

РАБОЧИЕ ХАРАКТЕРИСТИКИ – ПРИТОЧНАЯ КОНФИГУРАЦИЯ (ТИП A)

– q_v = расход воздуха в м³/ч и м³/с.
- p_{sf} = статическое давление в Па и мм вод. ст.
– Данные приведены: в соответствии со стандартами: ISO 5801 и AMCA 210-99.
при температуре сухого воздуха 20°C и атмосферном давлении 760 мм рт. ст.

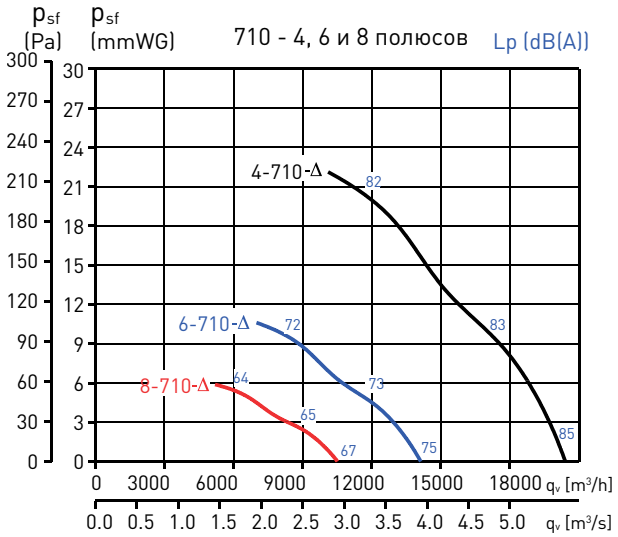

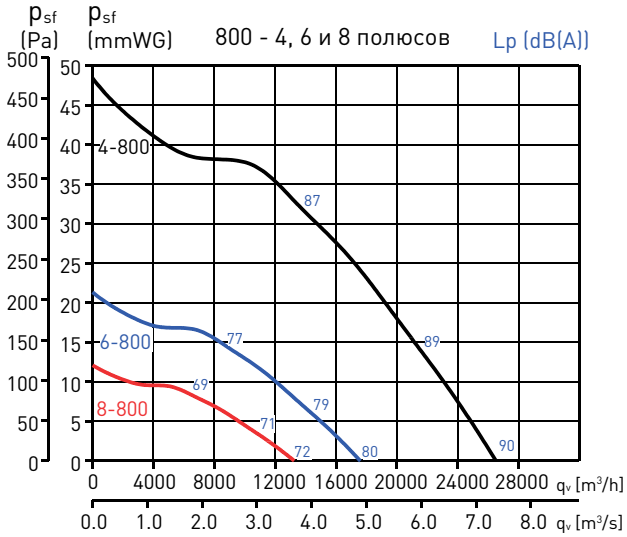

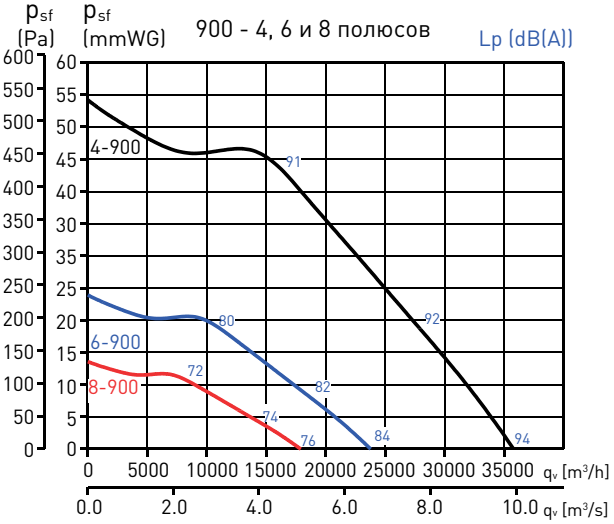

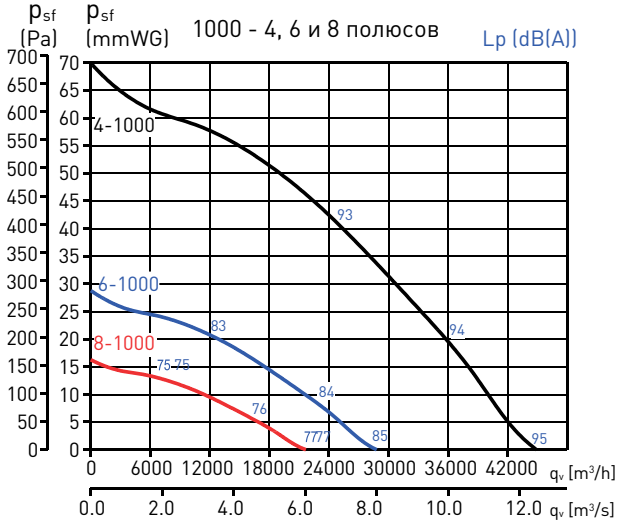

*Низкая скорость при переключении схемы подключения "звезда/треугольник".
Уровень звукового давления измерен на расстоянии 1,5 м от вентилятора, со стороны входа воздуха, в свободном пространстве.

АКУСТИЧЕСКИЕ ХАРАКТЕРИСТИКИ

Уровень звуковой мощности в дБ(А) в соответствии стандартным октавам средних частот.

		НА ВЫХОДЕ	63	125	250	500	1000	2000	4000	8000
4-х полюсные электродвигатели	315	На входе	41	57	51	73	64	63	58	51
		На выходе	41	53	54	72	62	60	56	50
	355	На входе	45	56	56	60	65	66	63	56
		На выходе	46	56	63	61	63	64	61	54
	400	На входе	50	59	58	65	66	69	68	59
		На выходе	51	60	63	65	65	66	66	57
	450	На входе	52	60	60	67	72	71	69	61
		На выходе	52	63	64	68	70	70	68	61
	500	На входе	55	64	71	74	80	79	74	66
		На выходе	55	65	72	74	76	75	71	64
	560	На входе	57	65	75	81	82	81	76	69
		На выходе	57	69	73	76	78	78	75	67
	630	На входе	63	70	72	79	83	83	81	73
		На выходе	62	73	75	77	80	78	76	71
	710	На входе	71	82	90	89	93	89	82	73
		На выходе	72	86	89	87	89	86	80	72
	800	На входе	76	91	96	99	99	95	87	79
		На выходе	77	93	95	94	94	92	86	77
	900	На входе	77	94	98	102	102	98	91	83
		На выходе	77	96	98	97	97	95	89	80
	1000	На входе	76	93	97	103	103	101	94	86
		На выходе	78	94	96	97	100	99	93	85

		НА ВХОДЕ	63	125	250	500	1000	2000	4000	8000
4-х полюсные электродвигатели	315	На выходе	39	61	62	77	68	66	58	52
		На входе	38	59	65	69	65	60	55	50
	355	На выходе	41	61	64	69	72	71	64	56
		На входе	40	62	66	67	69	66	61	52
	400	На выходе	47	67	71	75	78	76	69	59
		На входе	46	66	68	72	74	71	65	54
	450	На выходе	50	71	75	79	82	79	72	64
		На входе	47	72	72	77	78	73	67	59
	500	На выходе	57	75	80	84	86	83	76	68
		На входе	56	74	79	81	82	78	71	65
	560	На выходе	58	85	84	87	90	87	79	71
		На входе	58	80	84	82	85	82	75	66
	630	На выходе	63	86	90	91	94	91	83	73
		На входе	64	83	89	87	88	85	77	68
	710	На выходе	73	89	92	93	96	92	84	76
		На входе	71	88	89	87	88	85	78	70
	800	На выходе	73	89	95	100	100	97	91	84
		На входе	70	91	94	94	93	90	83	75
	900	На выходе	85	93	99	104	104	101	95	88
		На входе	73	95	97	97	96	94	88	80
	1000	На выходе	78	92	99	104	105	104	98	90
		На входе	72	94	95	97	99	97	91	83

4-ти полюсные электродвигатели	450	На входе	42	48	54	58	62	64	58	50
		На выходе	44	50	56	58	60	61	57	49
	500	На входе	45	52	57	60	65	66	62	53
		На выходе	46	53	59	61	63	63	59	52
	560	На входе	48	56	62	64	70	70	65	57
		На выходе	49	59	63	64	66	67	63	55
	630	На входе	51	57	65	68	73	74	70	60
		На выходе	53	61	66	67	69	70	68	59
	710	На входе	61	72	80	79	83	79	72	63
		На выходе	62	76	79	77	79	76	70	62
	800	На входе	66	81	86	89	89	85	77	69
		На выходе	67	83	85	84	84	82	76	67
	900	На входе	67	84	88	92	92	88	81	73
		На выходе	67	86	88	87	87	85	79	70
	1000	На входе	66	83	87	93	93	91	84	76
		На выходе	68	84	86	87	90	89	83	75

4-ти полюсные электродвигатели	450	На выходе	49	60	65	67	70	67	60	52
		На входе	44	58	66	65	65	62	55	47
	500	На выходе	54	65	69	71	74	71	62	54
		На входе	52	63	68	69	69	66	59	50
	560	На выходе	56	70	74	75	78	75	67	59
		На входе	54	70	72	71	73	70	63	54
	630	На выходе	59	73	78	77	80	77	68	59
		На входе	57	72	76	73	75	72	64	54
	710	На выходе	63	79	82	83	86	82	74	66
		На входе	60	77	78	76	77	74	67	59
	800	На выходе	63	79	85	90	90	87	81	74
		На входе	60	81	84	84	83	80	73	65
	900	На выходе	75	83	89	94	94	91	85	78
		На входе	63	85	87	87	86	84	78	70
	1000	На выходе	68	82	89	94	95	94	88	80
		На входе	62	84	85	87	89	87	81	73

8-ми пол. электродвиг.	710	На входе	53	64	72	71	75	71	64	55
		На выходе	54	68	71	69	71	68	62	54
	800	На входе	58	73	78	81	81	77	69	61
		На выходе	59	75	77	76	76	74	68	59
	900	На входе	59	76	80	84	84	80	73	65
		На выходе	59	78	80	79	79	77	71	62
	1000	На входе	58	75	79	85	85	83	76	68
		На выходе	60	76	78	79	82	81	75	67

8-ми пол. электродвиг.	710	На выходе	55	71	74	75	78	74	66	58
		На входе	52	69	70	68	69	66	59	51
	800	На выходе	55	71	77	82	82	79	73	66
		На входе	52	73	76	76	75	72	65	57
	900	На выходе	67	75	81	86	86	83	77	70
		На входе	55	77	79	79	78	76	70	62
	1000	На выходе	60	74	81	86	87	86	80	72
		На входе	54	76	77	79	81	79	73	65

РАЗМЕРЫ (мм)

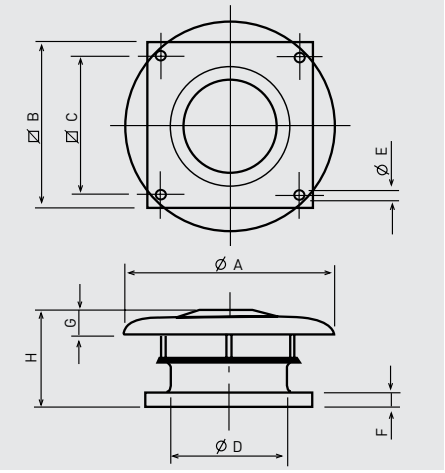

Модель	Ø A	□B	□C	Ø D	Ø E	F	G	H
315	640	560	450	315	12	40	70	341
355	760	630	535	355	12	40	80	361
400	760	630	535	400	12	40	80	361
450	895	710	590	450	14	40	110	410
500	895	710	590	500	14	40	110	410
560	1150	905	750	560	14	50	165	488
630	1150	905	750	630	14	50	165	488
710	1350	1100	840	710	14	50	200	551
800	1350	1100	840	800	14	50	200	732
900	1580	1250	950	900	14	50	200	756
1000	1580	1250	950	1000	14	50	200	756

ДОПОЛНИТЕЛЬНЫЕ ПРИНАДЛЕЖНОСТИ

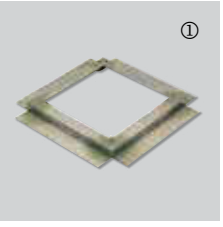

JMS
Опорная рама
- Предназначена для установки крышного вентилятора на дополнительное основание, например, выполненное в строительном исполнении.
- Опорная рама поставляется в комплекте с болтами и уплотнителем.

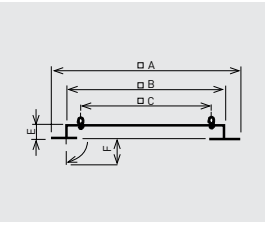

Модель	□A	□B	□C	E	F
JMS-560	725	545	450	50	70
JMS-630	795	615	535	50	70
JMS-710	875	695	590	50	70
JMS-905	1065	885	750	60	70
JMS-1100	1260	1080	840	60	70
JMS-1250	1410	1230	950	60	70



JBS
Основание для плоской кровли
– Используется для установки крышного вентилятора на плоскую горизонтальную кровлю. Для предотвращения конденсации укомплектовано внутренней изоляцией.
- Основание для плоской кровли поставляется в комплекте с болтами и уплотнителем.

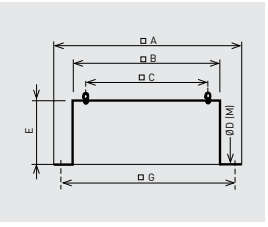

Модель	□A	□B	□C	Ø D (M)	E	□G
JBS-560	725	544	450	11 (M10)	300	635
JBS-630	795	614	535	11 (M10)	300	705
JBS-710	875	694	590	16 (M10)	300	785
JBS-905	1065	884	750	16 (M10)	400	975
JBS-1100	1260	1079	840	16 (M10)	400	1170
JBS-1250	1410	1230	950	16 (M10)	300	1320

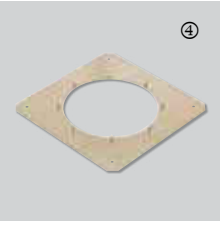

JPA
Плоский переход
– Применяется для монтажа аксессуаров JCA, JBR и JAE.
– Позволяет снять вентилятор с основания без демонтажа аксессуаров.

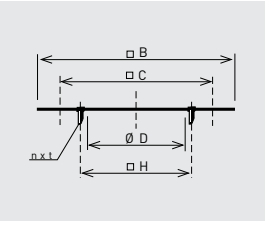

Модель	□B	□C	Ø D	nxt	Ø H
JPA-560	544	450	358	8xM8	395
JPA-630	614	535	403	8xM10	450
JPA-710	694	590	503	12xM10	560
JPA-905	884	750	633	12xM10	690
JPA-1100	1079	840	713	16xM10	770
JPA-1250	1230	950	1000	8xM12	1070



JCA
Обратный клапан
– Предотвращает обратное течение воздуха при выключенном вентиляторе.
– Предназначен для монтажа совместно с плоским переходом JPA.

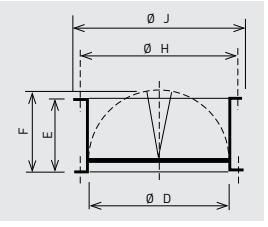

Модель	Ø D	E	F	Ø H	Ø J
JCA-560 N	358	210	227	395	415
JCA-630 N	403	240	250	450	474
JCA-710 N	503	285	300	560	581
JCA-905 N	633	345	365	690	714
JCA-1100 N	713	390	410	770	806
JCA-1250 N	1004	560	560	1070	1110



JBR
Фланец
– Используется для подсоединения круглого воздуховода к вентилятору.
– Предназначен для монтажа совместно с плоским переходом JPA (болты в комплект не входят).

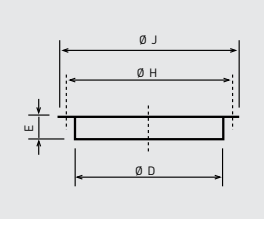

Модель	Ø D	E	Ø H	Ø J
JBR-560 N	358	55	395	415
JBR-630 N	403	63	450	474
JBR-710 N	503	69	560	581
JBR-905 N	633	69	690	714
JBR-1100 N	713	69	770	797
JBR-1250 N	1004	105	1070	1110

ДОПОЛНИТЕЛЬНЫЕ ПРИНАДЛЕЖНОСТИ



JAE
Гибкая вставка
– Снижает передачу вибраций от вентилятора к воздуховоду.
– Предназначена для монтажа совместно с плоским переходом JPA.

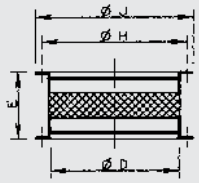

Модель	Ø D	E	Ø H	Ø J
JAE-560 N	358	254	395	415
JAE-630 N	403	254	450	474
JAE-710 N	503	254	560	581
JAE-905 N	633	254	690	714
JAE-1100 N	713	254	770	797



JCC
Адаптер для круглого воздуховода
– Предназначен для непосредственного подсоединения вентиляторов до 400 типоразмера к спиральным воздуховодам.

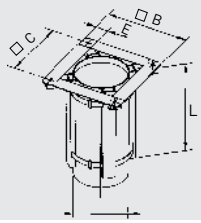

Модель	Ø B	Ø C	Ø D	E	L
JCC-560	520	450	355	70	350
JCC-630	605	535	400	70	350



BI
Основание для наклонной кровли
- Предназначено для правильной установки крышных вентиляторов на наклонной кровле. При заказе необходимо указать угол наклона кровли.

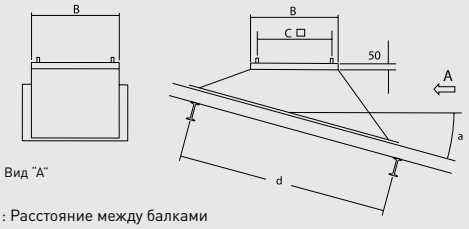

d: Расстояние между балками
a: Угол наклона кровли

Модель	B	C
BI-5	544	450
BI-6	614	535
BI-7	694	590
BI-9	884	750
BI-11	1079	840
BI-12	1230	950



JAA
Крышный шумоглушитель
– Снижает уровень шума в воздуховоде.
– Предназначен для монтажа вентилятора на плоскую кровлю.
– Поставляется в комплекте с болтами и уплотнителем.

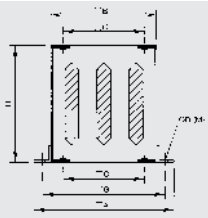

Модель	□A	□B	□C	Ø D (M)	H	□G
JAA-560	725	545	450	15 (MI2)	750	635
JAA-630	795	615	535	15 (MI2)	750	705
JAA-710	875	695	590	18 (MI4)	1000	785
JAA-905	1065	885	750	18 (MI4)	1000	975
JAA-1100	1260	1080	840	18 (MI4)	1000	1170
JAA-1250	1410	1230	950	18 (MI4)	1000	1320

Снижение уровня шума (дБ(A)) на шумоглушителе JAA, в соответствии стандартным октавам средних частот (Гц).

Модель	125	250	500	1000	2000	4000	8000
JAA-560	2	8	16	29	32	26	17
JAA-630	2	8	14	24	27	19	13
JAA-710	2	8	14	24	28	16	11
JAA-905	2	7	14	26	30	19	12
JAA-1100	2	7	16	27	32	20	13
JAA-1250	2	7	16	24	21	11	6

Падение давления на шумоглушителе JAA.

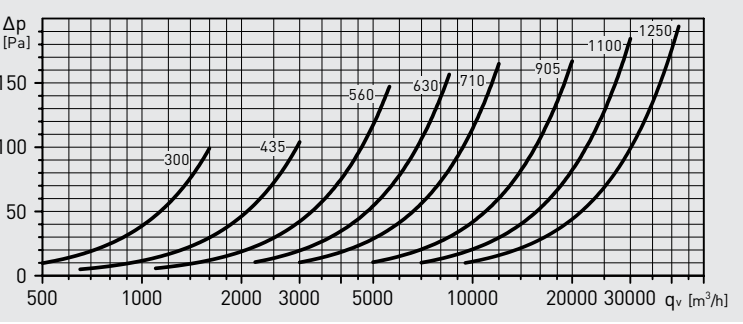

УСТАНОВКА

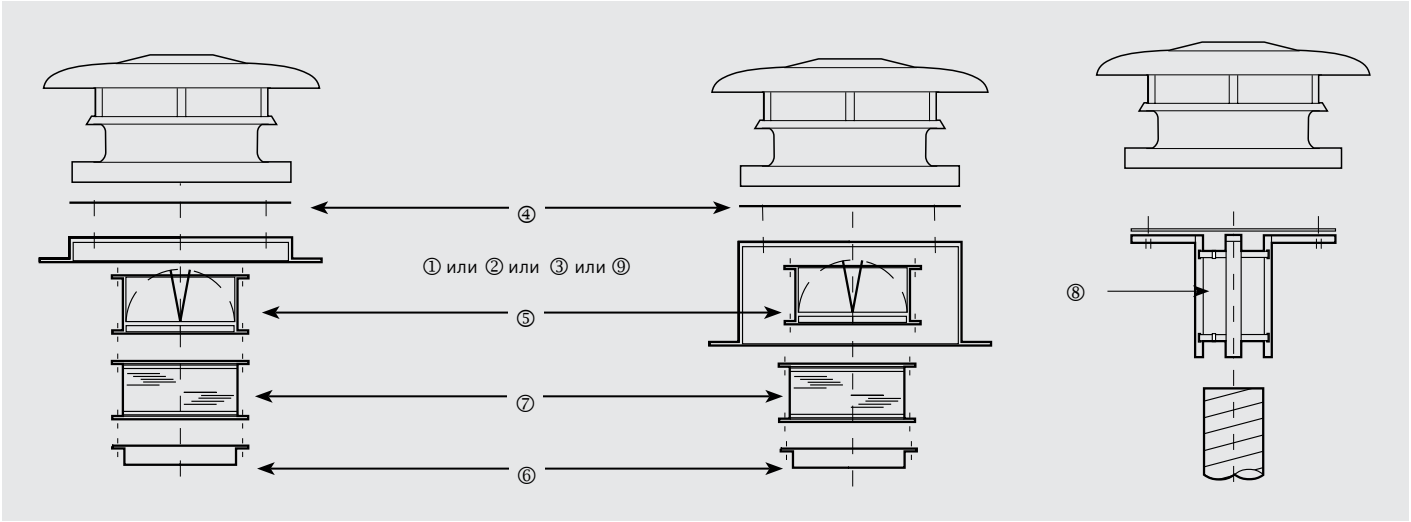

Модель вентилятора	① Опорная рама	② Основание для плоской кровли	③ Крышный шумогл.	④ Плоский переход	⑤ Обратный клапан	⑥ Фланец	⑦ Гибкая вставка	⑧ Адаптер для круглого воздуховода	⑨ Основание для накл. кровли
315	JMS-560	JBS-560	JAA-560	JPA-560	JCA-560 N	JBR-560 N	JAE-560 N	JCC-560	BI-5
355 400	JMS-630	JBS-630	JAA-630	JPA-630	JCA-630 N	JBR-630 N	JAE-630 N	JCC-630	BI-6
450 500	JMS-710	JBS-710	JAA-710	JPA-710	JCA-710 N	JBR-710 N	JAE-710 N	–	BI-7
560 630	JMS-905	JBS-905	JAA-905	JPA-905	JCA-905 N	JBR-905 N	JAE-905 N	–	BI-9
710 800	JMS-1100	JBS-1100	JAA-1100	JPA-1100	JCA-1100 N	JBR-1100 N	JAE-1100 N	–	BI-11
900 1000	JMS-1250	JBS-1250	JAA-1250	JPA-1250	JCA-1250 N	JBR-1250 N	–	–	BI-12

ЭЛЕКТРИЧЕСКИЕ ПРИНАДЛЕЖНОСТИ



REB
Однофазные электронные регуляторы скорости.



RMB / RMT
Автотрансформаторные регуляторы скорости.



On/ Off
Сервисный выключатель.



VFTM IP21/IP54
Преобразователь частоты.



VFKB IP65
Преобразователь частоты.



COM D/S
Переключатель "звезда/треугольник" для трехфазных вентиляторов.

КРЫШНЫЕ ОСЕВЫЕ ВЕНТИЛЯТОРЫ
HGTT-V



Крышные осевые вентиляторы с вертикальным выбросом воздуха серии HGTT предназначены для использования в системах вытяжной вентиляции.
Корпуса вентиляторов выполнены из прокатной листовой стали и оцинкованы методом горячего погружения. Крыльчатки вентиляторов сборные, с регулируемым углом наклона лопаток. Лопатки отливаются из алюминия, под давлением, и крепятся в прессованной металлической ступице.
Вентиляторы комплектуются автоматическими обратными клапанами и защитными решетками со стороны выхода воздуха. Корпус обратного клапана изготавливается из листовой стали и защищен от коррозии серой полиэфирной краской. Обратный клапан располагается над вентилятором и защищает канал от попадания атмосферных осадков при выключенном вентиляторе.

Электродвигатели
Вентиляторы комплектуются трехфазными 4-х полюсными электродвигателями.
Класс защиты IP55, класс изоляции H.
Параметры электропитания:
3ф - 400 В - 50 Гц

Дополнительная информация
Стандартное направление движения воздуха (A): электродвигатель - крыльчатка

По запросу
- 6-ти полюсные электродвигатели.
- 2-х скоростные электродвигатели 4/6 или 4/8 полюсные.



Сервисный выключатель



Защитная решетка
Со стороны выхода воздуха.

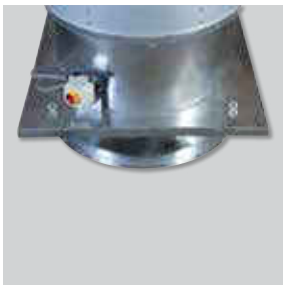

Опорная рама
Для установки на крышное основание.

РАБОЧИЕ ХАРАКТЕРИСТИКИ

Рабочие характеристики вентиляторов HGTT-V приведены в разделе HGHT-V.



Круглый фланец
Со стороны входа воздуха.

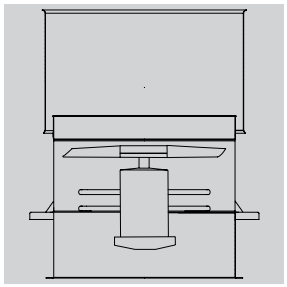

Направление движения воздуха (A)
Стандартное направление движения воздуха (A): электродвигатель-крыльчатка.



Усиленное основание
Для модели 1250.



Обратный клапан
При выключенном вентиляторе препятствует обратному потоку воздуха и защищает от дождя.

ТЕХНИЧЕСКИЕ ХАРАКТЕРИСТИКИ

Модель	Макс. потр. мощность (кВт)	Ток (А)	Вес (кг)
HGTT-V/4-800-3/-1,1	1,1	2,4	165
HGTT-V/4-800-3/-1,5	1,5	3,2	168
HGTT-V/4-800-3/-2,2	2,2	4,8	173
HGTT-V/4-800-3/-3	3	6,5	176
HGTT-V/4-800-3/-4	4	8,6	179
HGTT-V/4-800-3/-5,5	5,5	11,1	192
HGTT-V/4-800-6/-1,5	1,5	3,2	171
HGTT-V/4-800-6/-2,2	2,2	4,8	176
HGTT-V/4-800-6/-3	3	6,5	179
HGTT-V/4-800-6/-4	4	8,6	182
HGTT-V/4-800-6/-5,5	5,5	11,1	195
HGTT-V/4-800-6/-7,5	7,5	14,8	203
HGTT-V/4-800-9/-2,2	2,2	4,8	180
HGTT-V/4-800-9/-3	3	6,5	183
HGTT-V/4-800-9/-4	4	8,6	186
HGTT-V/4-800-9/-5,5	5,5	11,1	199
HGTT-V/4-800-9/-7,5	7,5	14,8	207
HGTT-V/4-900-6/-3	3	6,5	210
HGTT-V/4-900-6/-4	4	8,6	213
HGTT-V/4-900-6/-5,5	5,5	11,1	226
HGTT-V/4-900-6/-7,5	7,5	14,8	234
HGTT-V/4-900-6/-11	11	22,6	258
HGTT-V/4-900-6/-15	15	28,5	273
HGTT-V/4-900-9/-4	4	8,6	217
HGTT-V/4-900-9/-5,5	5,5	11,1	230
HGTT-V/4-900-9/-7,5	7,5	14,8	238
HGTT-V/4-900-9/-11	11	22,6	262
HGTT-V/4-900-9/-15	15	28,5	277
HGTT-V/4-900-9/-18,5	18,5	35,0	324

Приведенные данные могут колебаться в зависимости от производителя электродвигателя.

Модель	Макс. потр. мощность (кВт)	Ток (А)	Вес (кг)
HGTT-V/4-1000-6/-4	4	8,6	228
HGTT-V/4-1000-6/-5,5	5,5	11,1	241
HGTT-V/4-1000-6/-7,5	7,5	14,8	249
HGTT-V/4-1000-6/-11	11	22,6	273
HGTT-V/4-1000-6/-15	15	28,5	288
HGTT-V/4-1000-6/-18,5	18,5	35	335
HGTT-V/4-1000-6/-22	22	41	350
HGTT-V/4-1000-9/-5,5	5,5	11,1	246
HGTT-V/4-1000-9/-7,5	7,5	14,8	254
HGTT-V/4-1000-9/-11	11	22,6	278
HGTT-V/4-1000-9/-15	15	28,5	293
HGTT-V/4-1000-9/-18,5	18,5	35	340
HGTT-V/4-1000-9/-22	22	41	355
HGTT-V/4-1000-9/-30	30	55	398
HGTT-V/4-1250-6/-15	15	28,5	409
HGTT-V/4-1250-6/-18,5	18,5	35	456
HGTT-V/4-1250-6/-22	22	41	471
HGTT-V/4-1250-6/-30	30	55	514
HGTT-V/4-1250-6/-37	37	68	547
HGTT-V/4-1250-9/-15	15	28,5	415
HGTT-V/4-1250-9/-18,5	18,5	35	462
HGTT-V/4-1250-9/-22	22	41	477
HGTT-V/4-1250-9/-30	30	55	520
HGTT-V/4-1250-9/-37	37	68	553

Приведенные данные могут колебаться в зависимости от производителя электродвигателя.

РАЗМЕРЫ (мм)

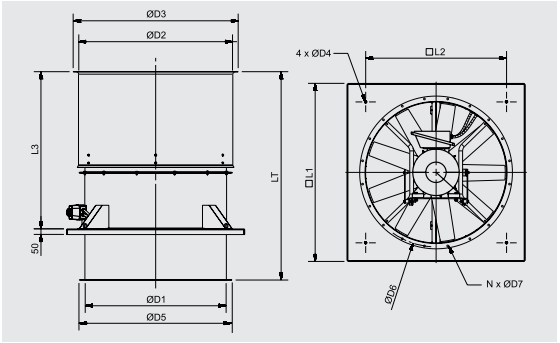

HGTT-V	D1	D2	D3	D4	D5	D6	D7	N	L1	L2	L3	LT
800	800	912	1012	14	890	860	12	16	1100	840	1015	1198
900	900	1013	1113	14	1005	970	15	16	1250	950	1135	1463
1000	1000	1113	1213	14	1105	1070	15	16	1270	950	1215	1543
1250	1250	1364	1464	16	1355	1320	15	20	1580	1250	1394	1848

ДОПОЛНИТЕЛЬНЫЕ ПРИНАДЛЕЖНОСТИ

Модель	Круглый фланец	Входной диффузор с защитной решеткой	Круглая гибкая вставка	Защитная решетка на стороне входа воздуха	Круглый шумоглушитель	Круглый шумоглушитель с сердечником
800	ARO BRIDA TGT/ THGT- 800 N	EMB- 800T	ACOPEL F400-800/300 N	DEF.ASP.TGT/THGT- 800	SIL CZ 800	SIL CZO 800
900	ARO BRIDA TGT/ THGT- 900 N	EMB- 900T	ACOPEL F400-900/300 N	DEF.ASP.TGT/THGT- 900	SIL CZ 900	SIL CZO 900
1000	ARO BRIDA TGT/ THGT- 1000 N	EMB- 1000T	ACOPEL F400-1000/300 N	DEF.ASP.TGT/THGT- 1000	SIL CZ 1000	SIL CZO 1000
1250	ARO BRIDA TGT/ THGT- 1250 N	EMB- 1250T	ACOPEL F400-1250/300 N	DEF.ASP.TGT/THGT- 1250	SIL CZ 1250	SIL CZO 1250

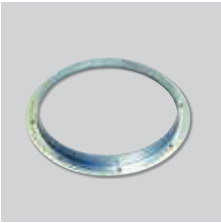

ARO BRIDA TGT/THGT
Круглый фланец.



DEF.ASP.THGT
Защитная решетка на стороне входа воздуха.



SIL CZ
Круглый шумоглушитель.



ACOPEL F400
Круглая гибкая вставка.

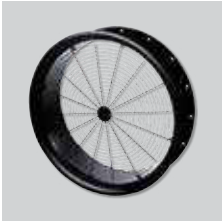

EMB-T
Входной диффузор с защитной решеткой.



SIL CZO
Круглый шумоглушитель с сердечником.

КРЫШНЫЕ ВЕНТИЛЯТОРЫ ДЫМОУДАЛЕНИЯ
HGHT-V



F400-120

Предел огнестойкости 400°C / 2 часа

F300-120

Предел огнестойкости 300°C / 2 часа

Крышные осевые вентиляторы с вертикальным выбросом воздуха серии HGHT предназначены для использования в системах дымоудаления, с размещением вне пожароопасной зоны. В зависимости от модели, вентиляторы имеют предел огнестойкости 400°C / 2 часа или 300°C / 2 часа.

Корпуса вентиляторов выполнены из прокатной листовой стали и оцинкованы методом горячего погружения. Крыльчатки вентиляторов сборные, с регулируемым углом наклона лопаток. Лопатки отливаются из алюминия, под давлением, и крепятся в прессованной металлической ступице.

Вентиляторы комплектуются автоматическими обратными клапанами и защитными решетками со стороны выхода воздуха. Корпус обратного клапана изготавливается из листовой стали и защищен от коррозии серой полиэфирной краской. Обратный клапан располагается над вентилятором и защищает канал от попадания атмосферных осадков при выключенном вентиляторе.

Электродвигатели

Класс защиты IP55, класс изоляции H.
Параметры электропитания:
3ф - 400 В - 50 Гц

Дополнительная информация

Стандартное направление движения воздуха (A): электродвигатель - крыльчатка

По запросу

- 6-ти полюсные электродвигатели
- 2-х скоростные электродвигатели 4/6 или 4/8 полюсные.



Сервисный выключатель



Защитная решетка
Со стороны выхода воздуха.

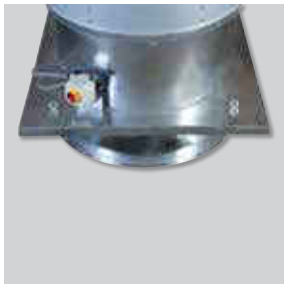

Опорная рама
Для установки на крышное основание.



Круглый фланец
Со стороны входа воздуха.

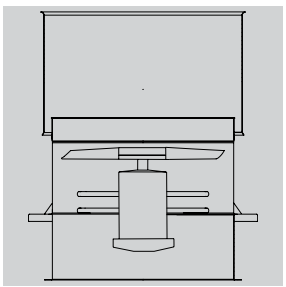

Направление движения воздуха (A)
Стандартное направление движения воздуха (A): электродвигатель-крыльчатка.



Усиленное основание
Для модели 1250.



Обратный клапан
При выключенном вентиляторе препятствует обратному потоку воздуха и защищает от дождя.

ТЕХНИЧЕСКИЕ ХАРАКТЕРИСТИКИ

Модель	Макс. потр. мощность (кВт)	Ток (A)	Вес (кг)
HGHT-V/4-800-3/-1,1	1,1	2,61	198
HGHT-V/4-800-3/-1,5	1,5	3,29	200
HGHT-V/4-800-3/-2,2	2,2	4,75	208
HGHT-V/4-800-3/-3	3	6,47	210
HGHT-V/4-800-3/-4	4	8,18	223
HGHT-V/4-800-3/-5,5	5,5	11	239
HGHT-V/4-800-6/-1,5	1,5	3,29	200
HGHT-V/4-800-6/-2,2	2,2	4,75	208
HGHT-V/4-800-6/-3	3	6,47	210
HGHT-V/4-800-6/-4	4	8,18	223
HGHT-V/4-800-6/-5,5	5,5	11	239
HGHT-V/4-800-6/-7,5	7,5	14,2	246
HGHT-V/4-800-9/-2,2	2,2	4,75	208
HGHT-V/4-800-9/-3	3	6,47	210
HGHT-V/4-800-9/-4	4	8,18	223
HGHT-V/4-800-9/-5,5	5,5	11	239
HGHT-V/4-800-9/-7,5	7,5	14,2	246
HGHT-V/4-900-6/-3	3	6,47	262
HGHT-V/4-900-6/-4	4	8,18	275
HGHT-V/4-900-6/-5,5	5,5	11	291
HGHT-V/4-900-6/-7,5	7,5	14,2	298
HGHT-V/4-900-6/-11	11	22,1	343
HGHT-V/4-900-6/-15	15	35,1	350
HGHT-V/4-900-9/-4	4	8,18	275
HGHT-V/4-900-9/-5,5	5,5	11	291
HGHT-V/4-900-9/-7,5	7,5	14,2	298
HGHT-V/4-900-9/-11	11	22,1	343
HGHT-V/4-900-9/-15	15	29,1	350
HGHT-V/4-900-9/-18,5	18,5	35,1	408

Приведенные данные могут колебаться в зависимости от производителя электродвигателя.

Модель	Макс. потр. мощность (кВт)	Ток (A)	Вес (кг)
HGHT-V/4-1000-6/-4	4	8,18	287
HGHT-V/4-1000-6/-5,5	5,5	11	303
HGHT-V/4-1000-6/-7,5	7,5	14,2	310
HGHT-V/4-1000-6/-11	11	22,1	355
HGHT-V/4-1000-6/-15	15	29,1	362
HGHT-V/4-1000-6/-18,5	18,5	35,1	420
HGHT-V/4-1000-6/-22	22	41	425
HGHT-V/4-1000-9/-5,5	5,5	11	303
HGHT-V/4-1000-9/-7,5	7,5	14,2	310
HGHT-V/4-1000-9/-11	11	22,1	355
HGHT-V/4-1000-9/-15	15	29,1	362
HGHT-V/4-1000-9/-18,5	18,5	35,1	420
HGHT-V/4-1000-9/-22	22	41	425
HGHT-V/4-1250-6/-15	15	29,1	497
HGHT-V/4-1250-6/-18,5	18,5	35,1	555
HGHT-V/4-1250-6/-22	22	41	560
HGHT-V/4-1250-6/-30	30	56	623
HGHT-V/4-1250-6/-37	37	67,4	656
HGHT-V/4-1250-9/-15	15	29,1	497
HGHT-V/4-1250-9/-18,5	18,5	35,1	555
HGHT-V/4-1250-9/-22	22	41	560
HGHT-V/4-1250-9/-30	30	56	623
HGHT-V/4-1250-9/-37	37	67,4	731

Приведенные данные могут колебаться в зависимости от производителя электродвигателя.

РАЗМЕРЫ (мм)

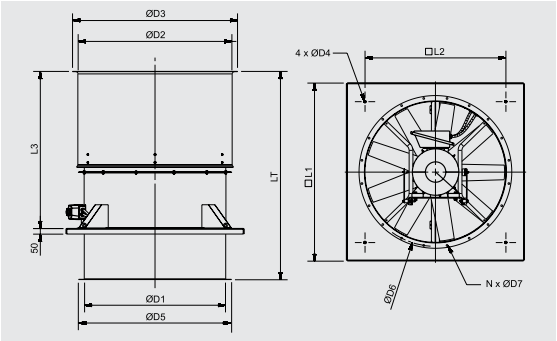

HGHT-V	D1	D2	D3	D4	D5	D6	D7	N	L1	L2	L3	LT
800	800	912	1012	14	890	860	12	16	1100	840	1015	1198
900	900	1013	1113	14	1005	970	15	16	1250	950	1135	1463
1000	1000	1113	1213	14	1105	1070	15	16	1270	950	1215	1543
1250	1250	1364	1464	16	1355	1320	15	20	1580	1250	1394	1848

ДОПОЛНИТЕЛЬНЫЕ ПРИНАДЛЕЖНОСТИ

Модель	Круглый фланец	Входной диффузор с защитн. решеткой	Круглая гибкая вставка	Защитная решетка на стороне входа воздуха	Круглый шумоглушитель	Круглый шумогл. с сердечником
800	ARO BRIDA TGT/ THGT- 800 N	EMB- 800T	ACOPEL F400-800/300 N	DEF.ASP.TGT/THGT- 800	SIL CZ 800	SIL CZO 800
900	ARO BRIDA TGT/ THGT- 900 N	EMB- 900T	ACOPEL F400-900/300 N	DEF.ASP.TGT/THGT- 900	SIL CZ 900	SIL CZO 900
1000	ARO BRIDA TGT/ THGT- 1000 N	EMB- 1000T	ACOPEL F400-1000/300 N	DEF.ASP.TGT/THGT- 1000	SIL CZ 1000	SIL CZO 1000
1250	ARO BRIDA TGT/ THGT- 1250 N	EMB- 1250T	ACOPEL F400-1250/300 N	DEF.ASP.TGT/THGT- 1250	SIL CZ 1250	SIL CZO 1250

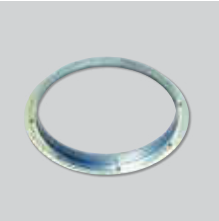

ARO BRIDA TGT/THGT
Круглый фланец.



DEF.ASP.THGT
Защитная решетка на стороне входа воздуха.



SIL CZ
Круглый шумоглушитель.



ACOPEL F400
Круглая гибкая вставка.



EMB-T
Входной диффузор с защитной решеткой.



SIL CZO
Круглый шумоглушитель с сердечником.

РАБОЧИЕ ХАРАКТЕРИСТИКИ

– q_v = расход воздуха в м³/ч.
– p_{sf} = статическое давление в Па.
– Данные приведены: в соответствии с стандартами: ISO 5801 и AMCA 210-99.
при темп. сухого воздуха 20°C и атм. давлении 760 мм рт. ст.

HGTT-V / HGHT-V	
Количество полюсов	4
Номин. диаметр (мм)	800
Количество лопаток	3

Гц	K
63	20
125	19
250	11
500	5
1000	5
2000	7
4000	13
8000	20

Поправочные коэффициенты для получения уровней звуковой мощности.

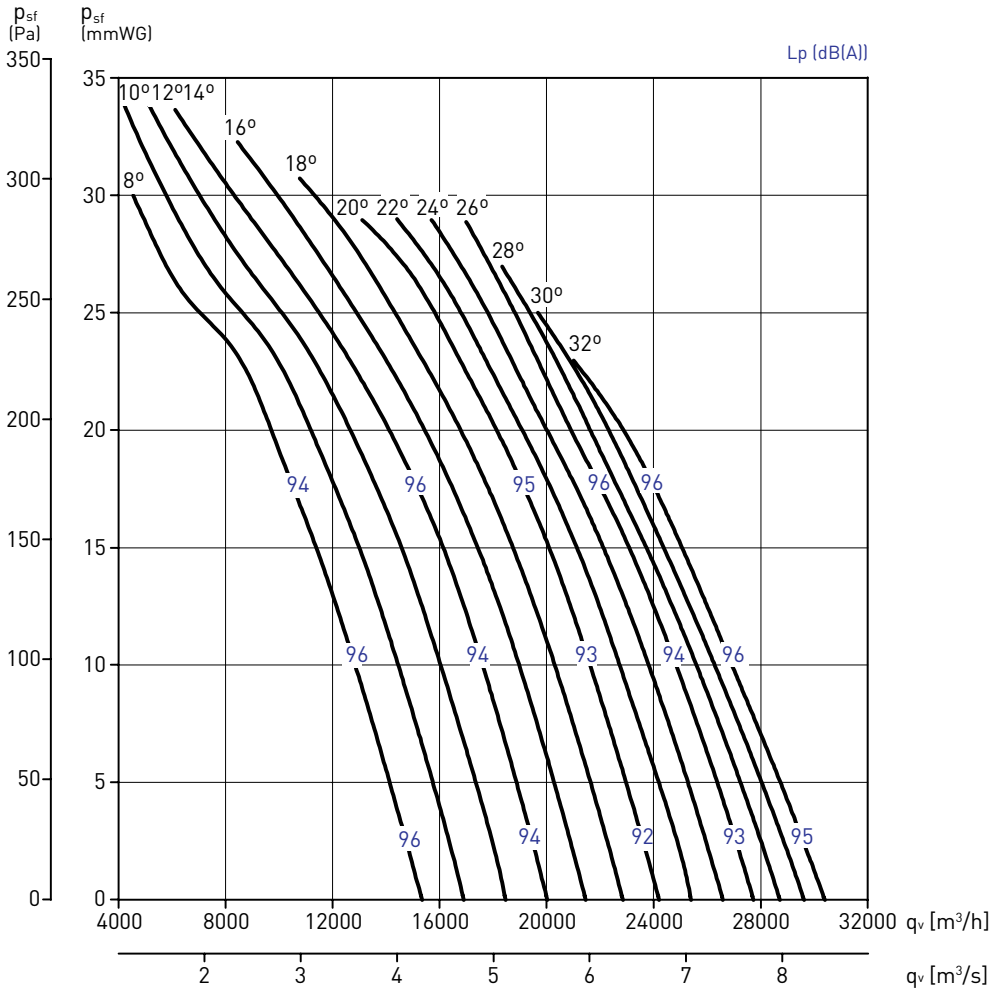

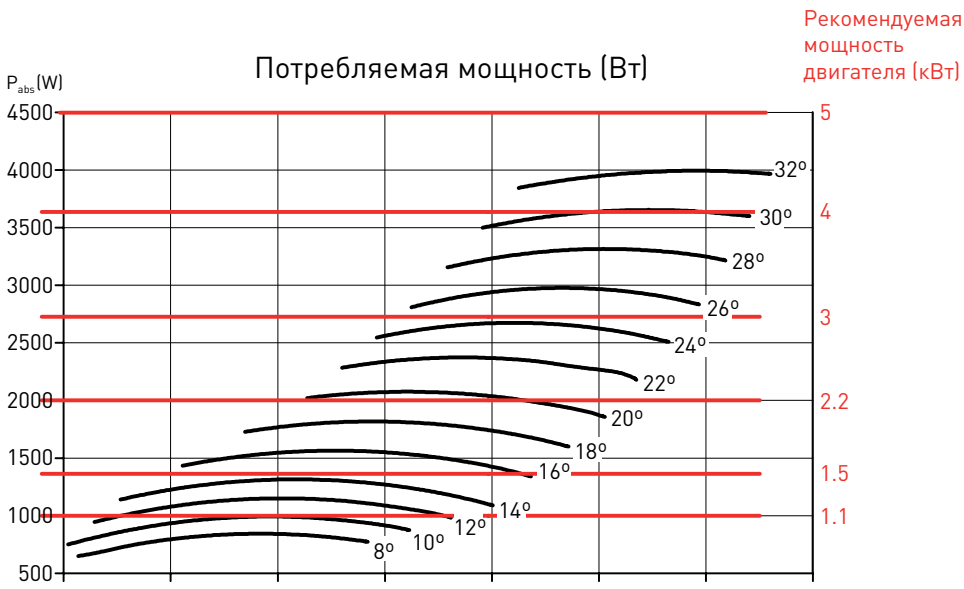

РАБОЧИЕ ХАРАКТЕРИСТИКИ

– q_v = расход воздуха в м³/ч.
– p_{sf} = статическое давление в Па.
– Данные приведены: в соответствии с стандартами: ISO 5801 и AMCA 210-99.
при темп. сухого воздуха 20°C и атм. давлении 760 мм рт. ст.

HGTT-V / HGHT-V	
Количество полюсов	4
Номин. диаметр (мм)	800
Количество лопаток	6

Гц	K
63	38
125	21
250	9
500	5
1000	5
2000	8
4000	14
8000	23

Поправочные коэффициенты для получения уровней звуковой мощности.

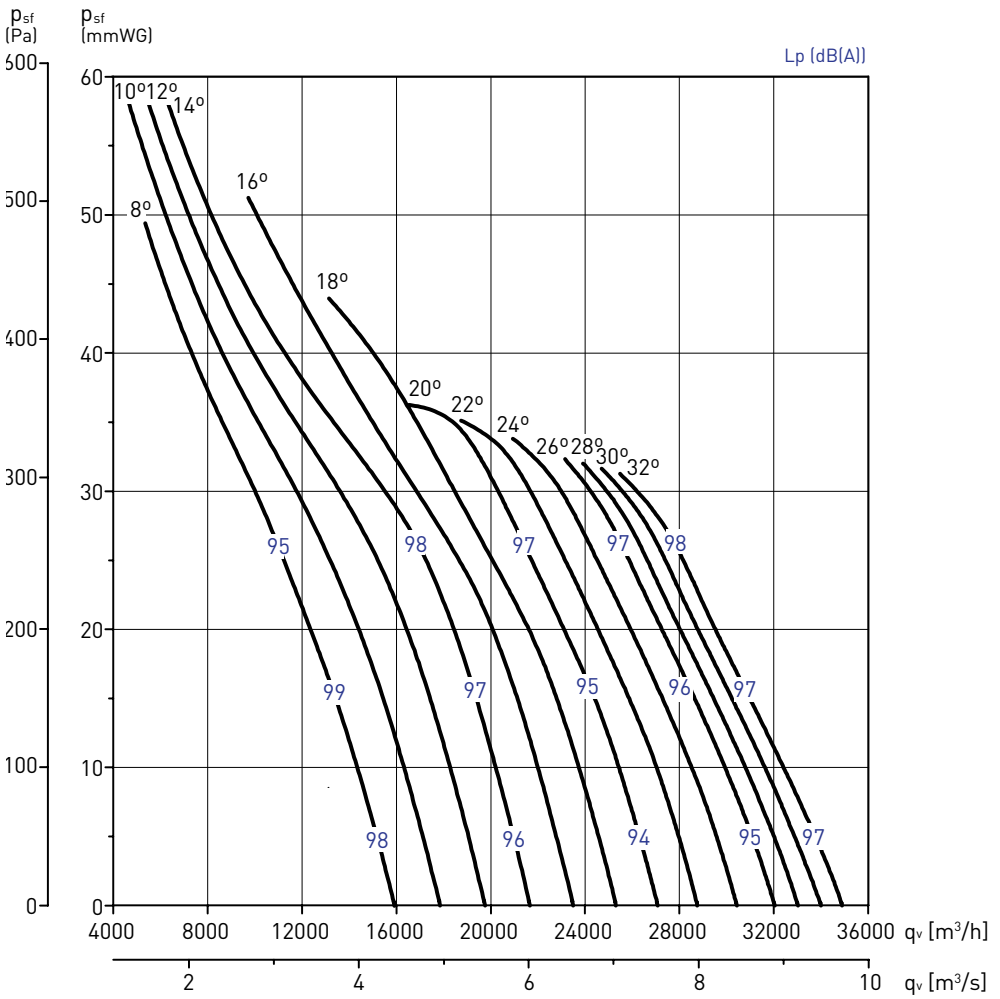

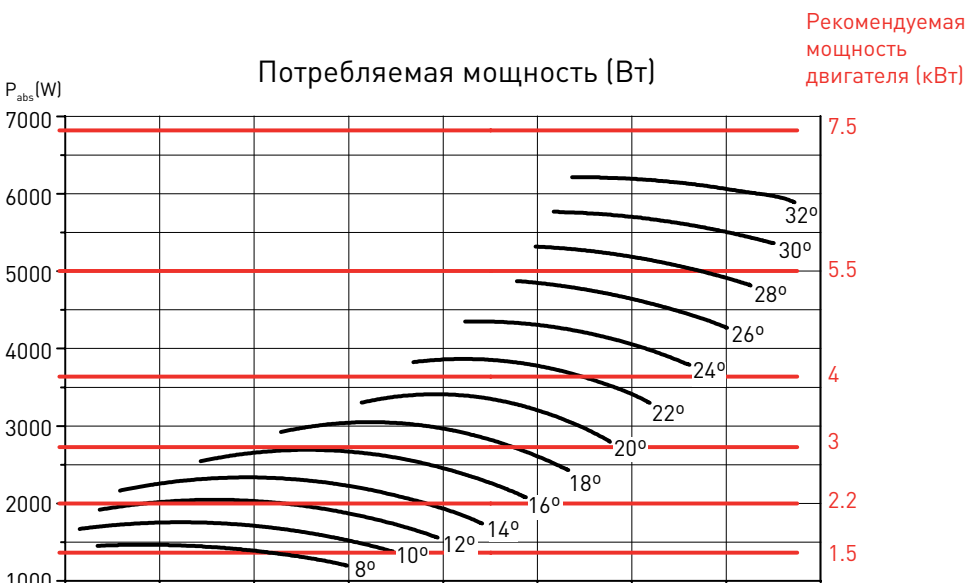

РАБОЧИЕ ХАРАКТЕРИСТИКИ

– q_v = расход воздуха в м³/ч.
– p_{sf} = статическое давление в Па.
– Данные приведены: в соответствии с стандартами: ISO 5801 и AMCA 210-99.
при темп. сухого воздуха 20°C и атм. давлении 760 мм рт. ст.

HGTT-V / HGHT-V	
Количество полюсов	4
Номин. диаметр (мм)	800
Количество лопаток	9

Гц	K
63	38
125	19
250	9
500	5
1000	5
2000	7
4000	13
8000	21

Поправочные коэффициенты для получения уровней звуковой мощности.

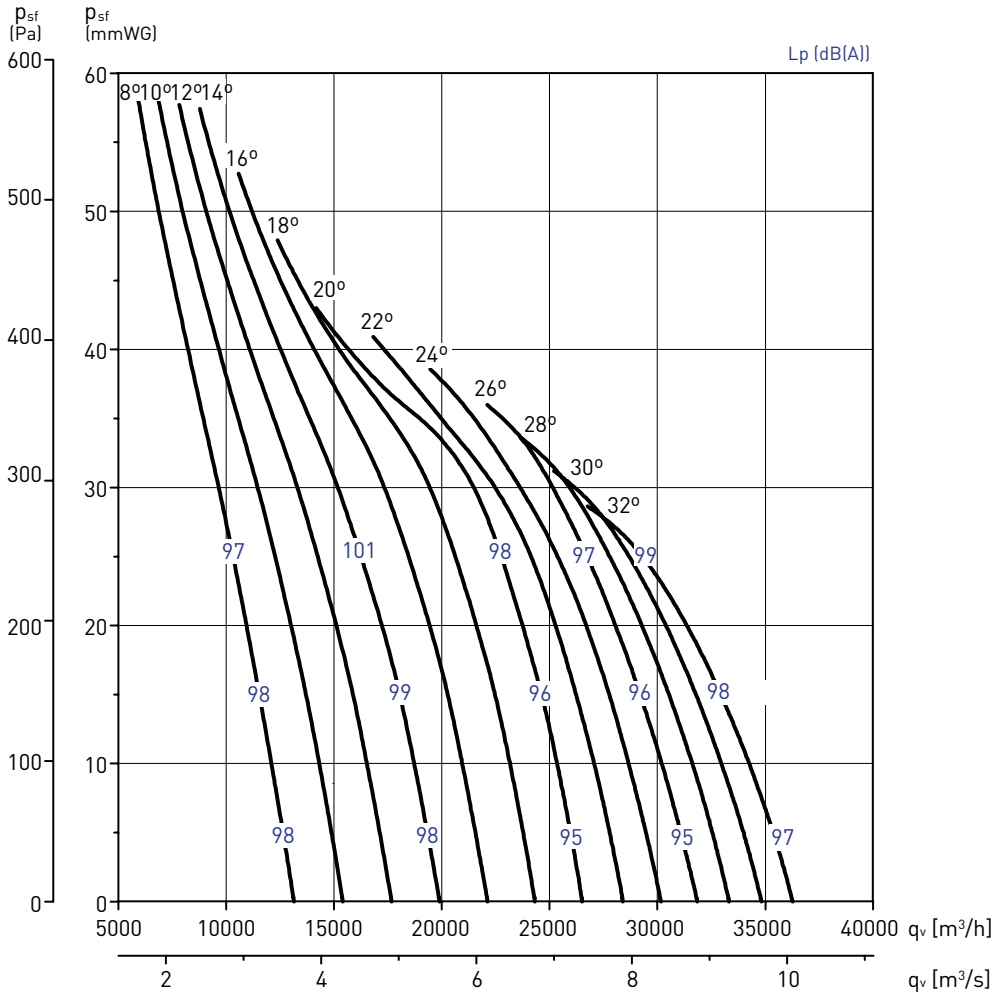

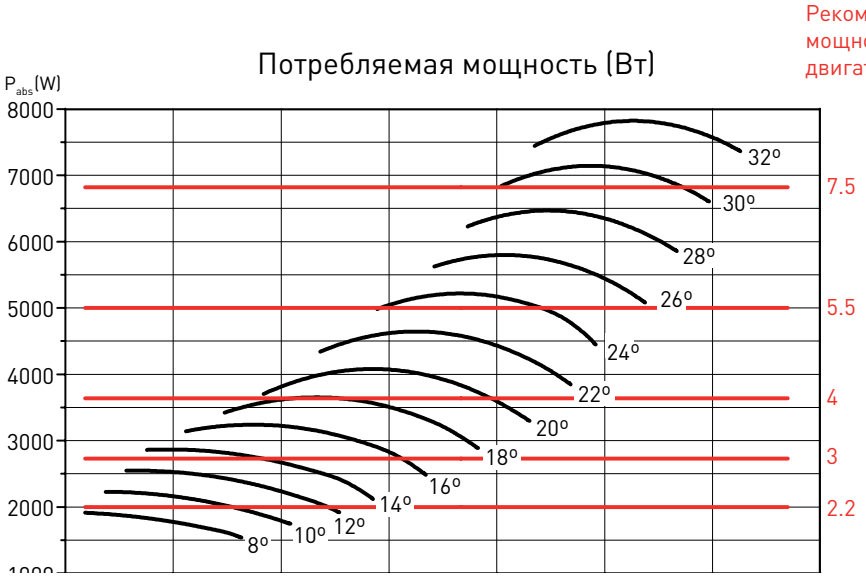

РАБОЧИЕ ХАРАКТЕРИСТИКИ

– q_v = расход воздуха в м³/ч.
– p_{sf} = статическое давление в Па.
– Данные приведены: в соответствии с стандартами: ISO 5801 и AMCA 210-99.
при темп. сухого воздуха 20°C и атм. давлении 760 мм рт. ст.

HGTT-V / HGHT-V	
Количество полюсов	4
Номин. диаметр (мм)	900
Количество лопаток	6

Гц	K
63	38
125	21
250	9
500	5
1000	5
2000	8
4000	14
8000	23

Поправочные коэффициенты для получения уровней звуковой мощности.

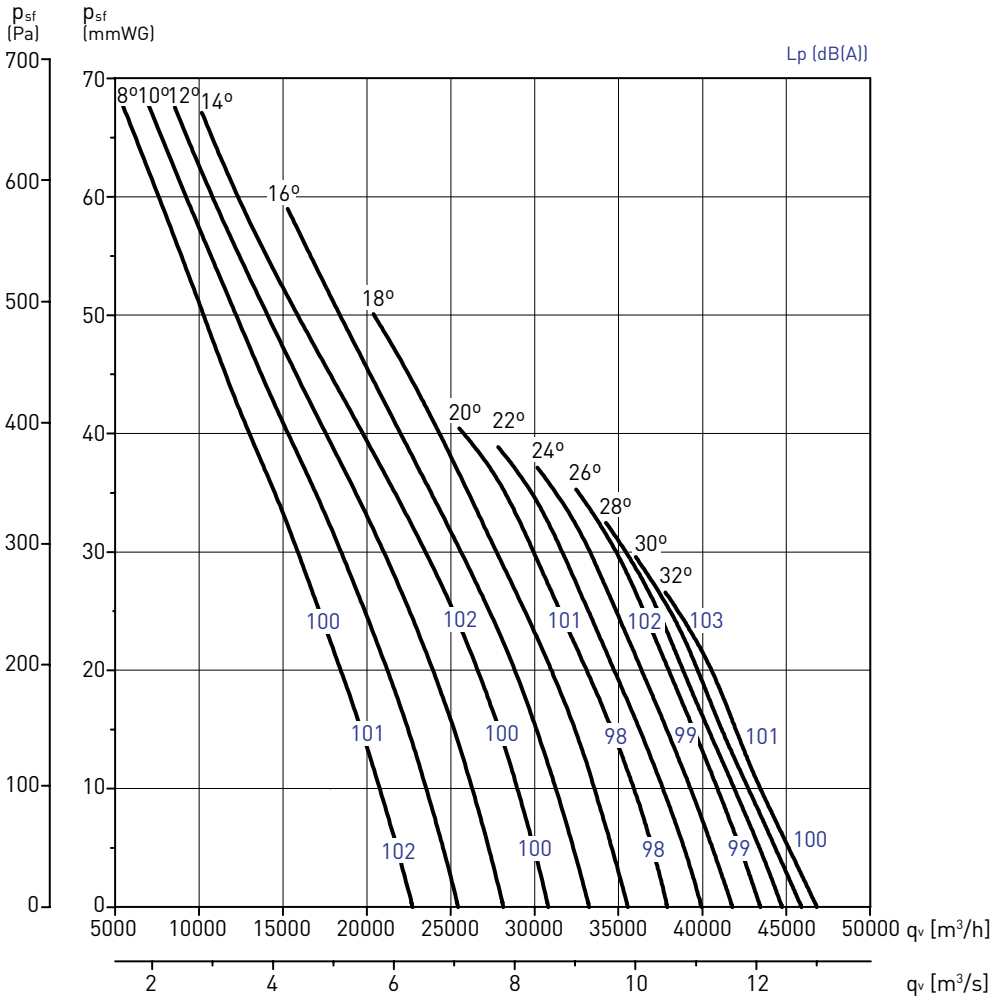

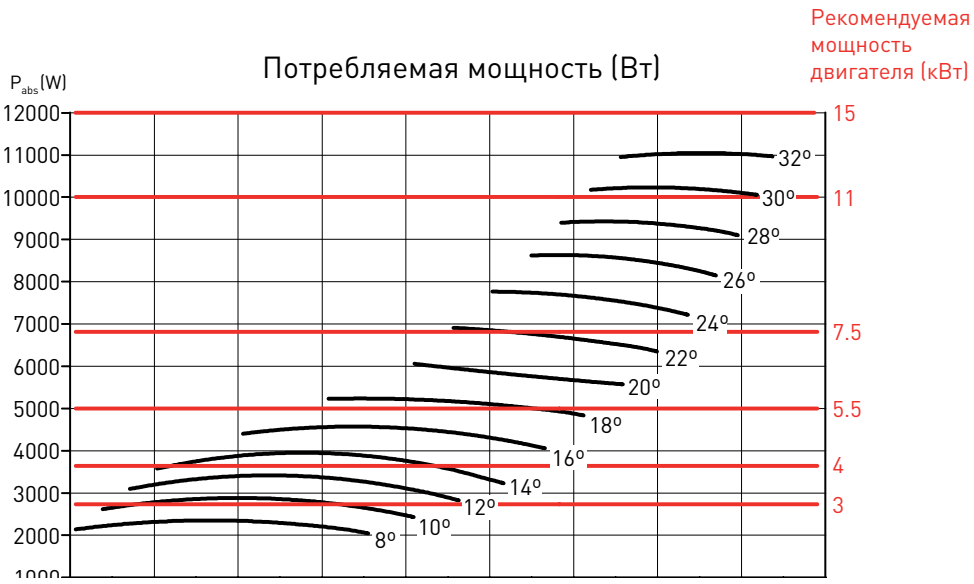

РАБОЧИЕ ХАРАКТЕРИСТИКИ

– q_v = расход воздуха в м³/ч.
– p_{sf} = статическое давление в Па.
– Данные приведены: в соответствии с стандартами: ISO 5801 и AMCA 210-99.
при темп. сухого воздуха 20°C и атм. давлении 760 мм рт. ст.

HGTT-V / HGHT-V	
Количество полюсов	4
Номин. диаметр (мм)	900
Количество лопаток	9

Гц	K
63	38
125	21
250	9
500	5
1000	5
2000	8
4000	14
8000	23

Поправочные коэффициенты для получения уровней звуковой мощности.

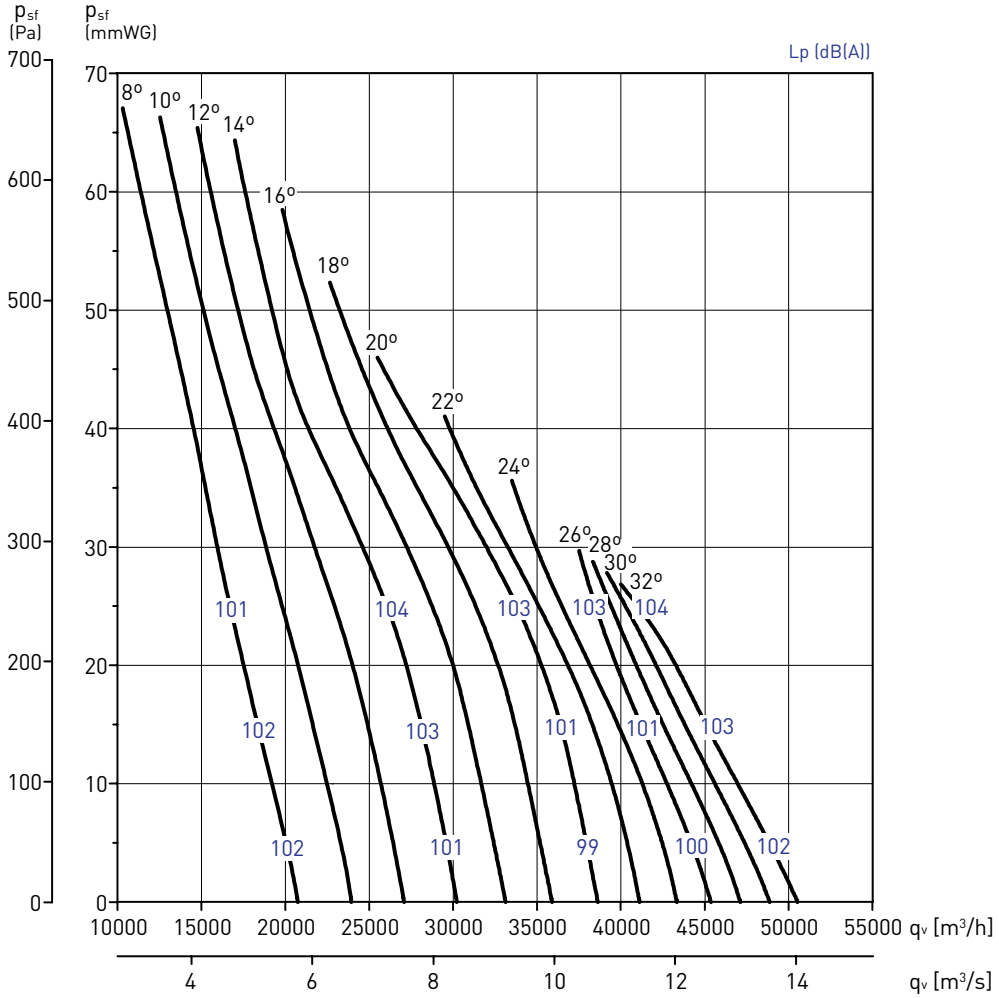

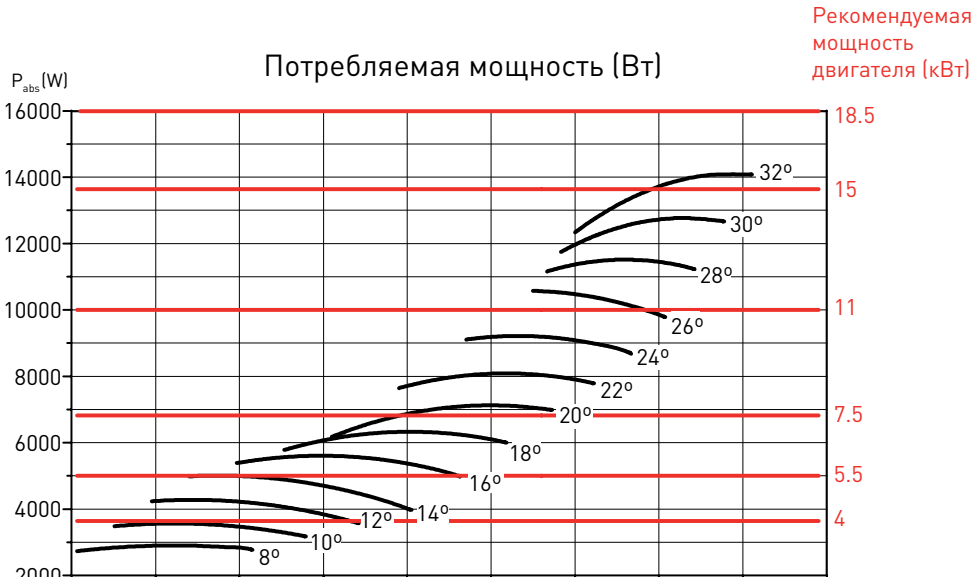

РАБОЧИЕ ХАРАКТЕРИСТИКИ

– q_v = расход воздуха в м³/ч.
– p_{sf} = статическое давление в Па.
– Данные приведены: в соответствии с стандартами: ISO 5801 и AMCA 210-99.
при темп. сухого воздуха 20°C и атм. давлении 760 мм рт. ст.

HGTT-V / HGHT-V	
Количество полюсов	4
Номин. диаметр (мм)	1000
Количество лопаток	6

Гц	K
63	38
125	21
250	9
500	5
1000	5
2000	8
4000	14
8000	23

Поправочные коэффициенты для получения уровней звуковой мощности.

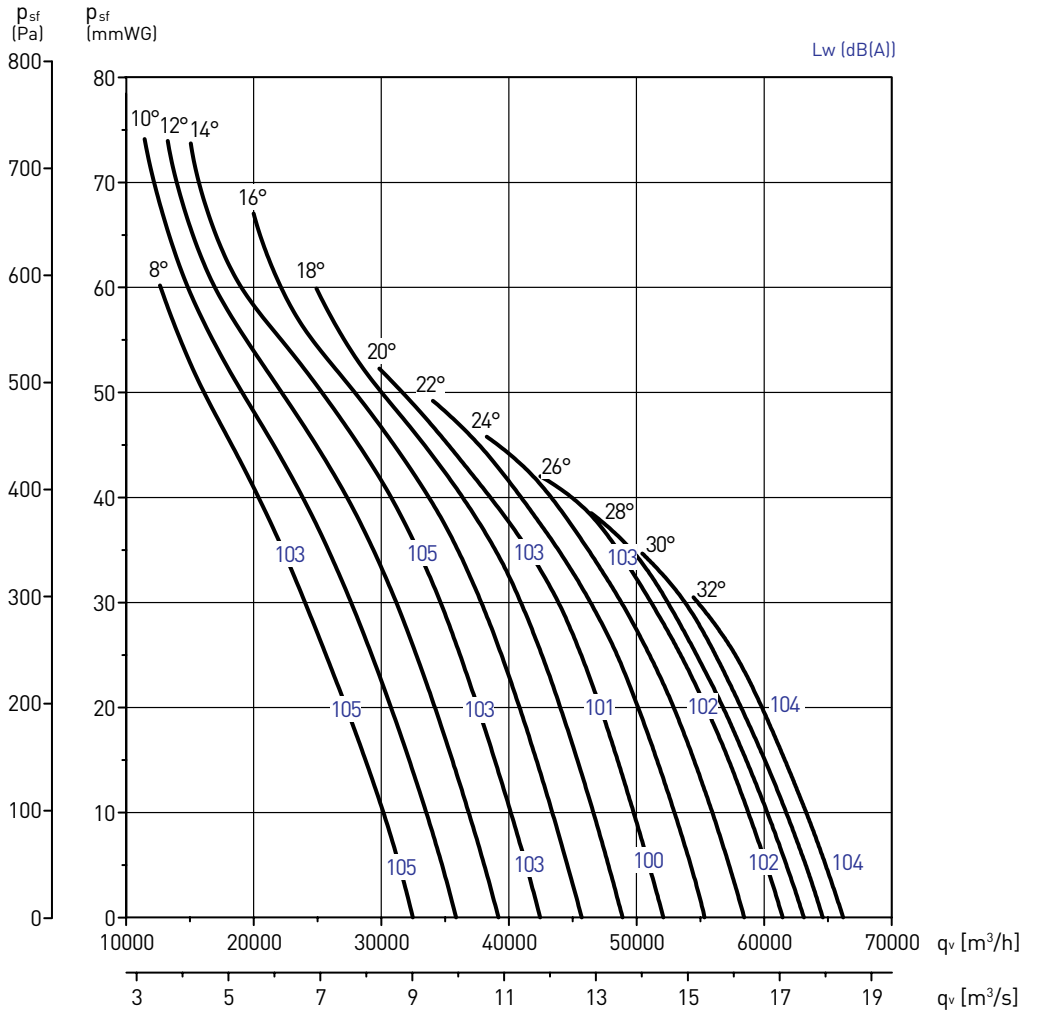

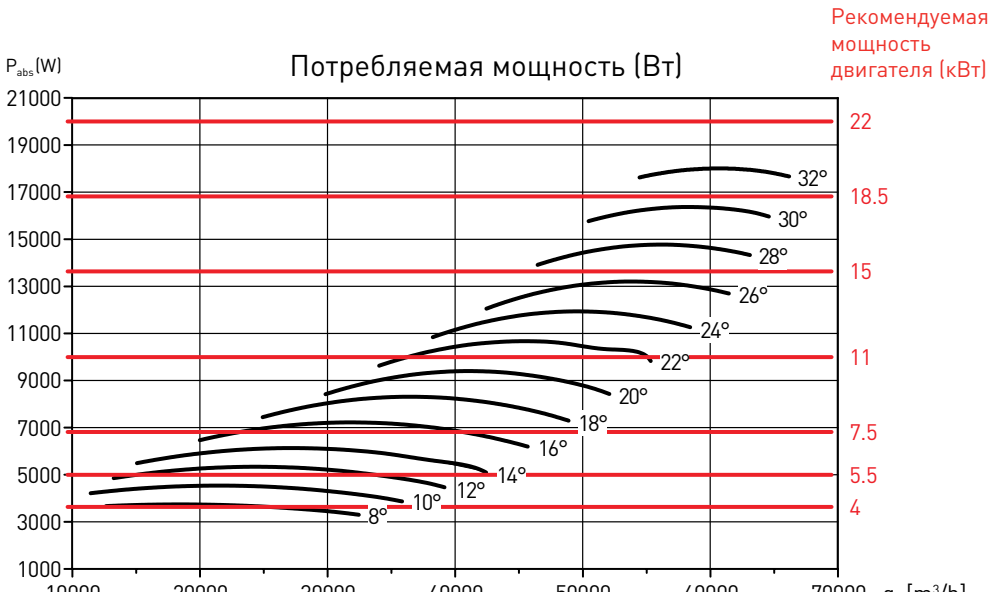

РАБОЧИЕ ХАРАКТЕРИСТИКИ

– q_v = расход воздуха в м³/ч.
– p_{sf} = статическое давление в Па.
– Данные приведены: в соответствии с стандартами: ISO 5801 и AMCA 210-99.
при темп. сухого воздуха 20°C и атм. давлении 760 мм рт. ст.

HGTT-V / HGHT-V	
Количество полюсов	4
Номин. диаметр (мм)	1000
Количество лопаток	9

Гц	K
63	38
125	19
250	9
500	5
1000	5
2000	7
4000	13
8000	21

Поправочные коэффициенты для получения уровней звуковой мощности.

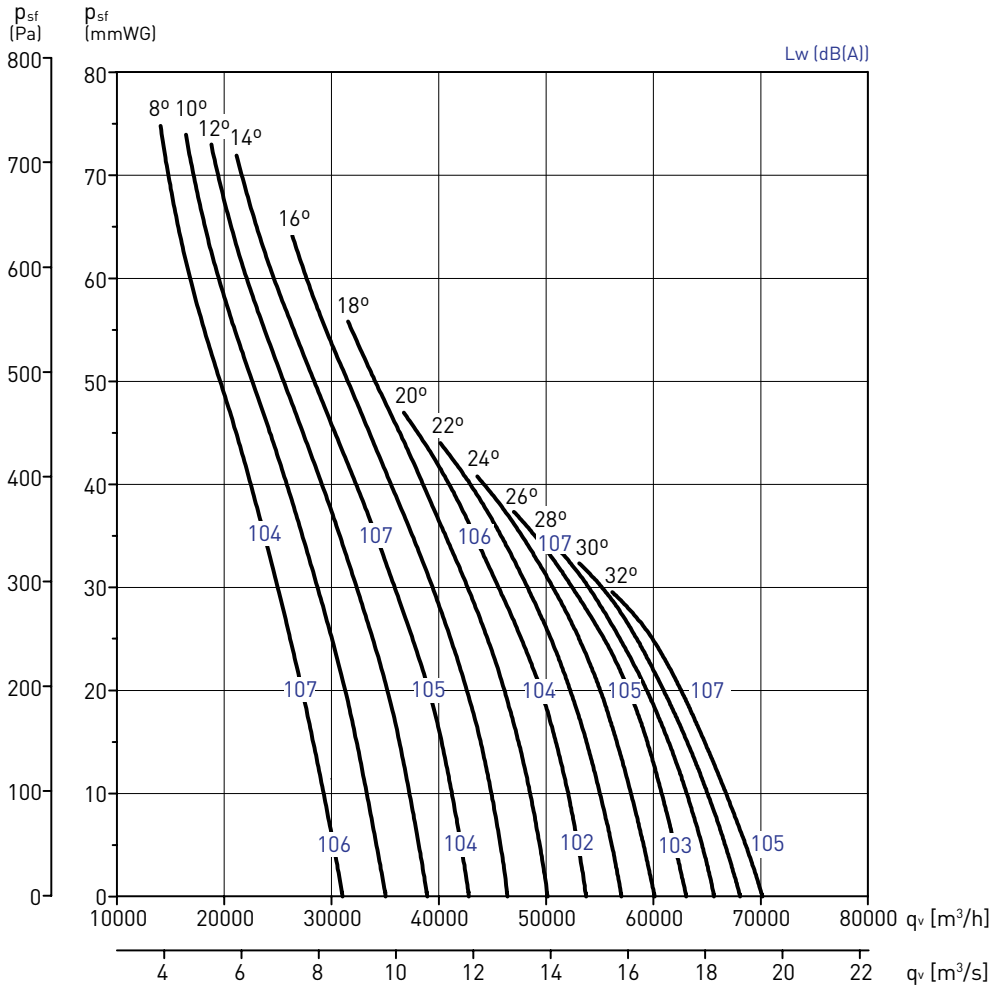

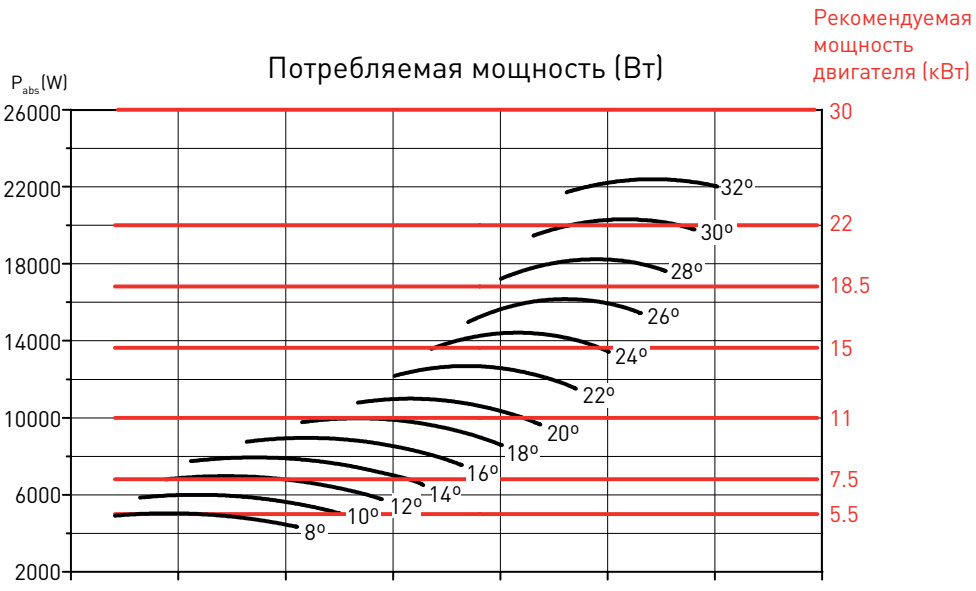

РАБОЧИЕ ХАРАКТЕРИСТИКИ

– q_v = расход воздуха в м³/ч.
– p_{sf} = статическое давление в Па.
– Данные приведены: в соответствии с стандартами: ISO 5801 и AMCA 210-99.
при темп. сухого воздуха 20°C и атм. давлении 760 мм рт. ст.

HGTT-V / HGHT-V	
Количество полюсов	4
Номин. диаметр (мм)	1250
Количество лопаток	6

Гц	K
63	38
125	21
250	9
500	5
1000	5
2000	8
4000	14
8000	23

Поправочные коэффициенты для получения уровней звуковой мощности.

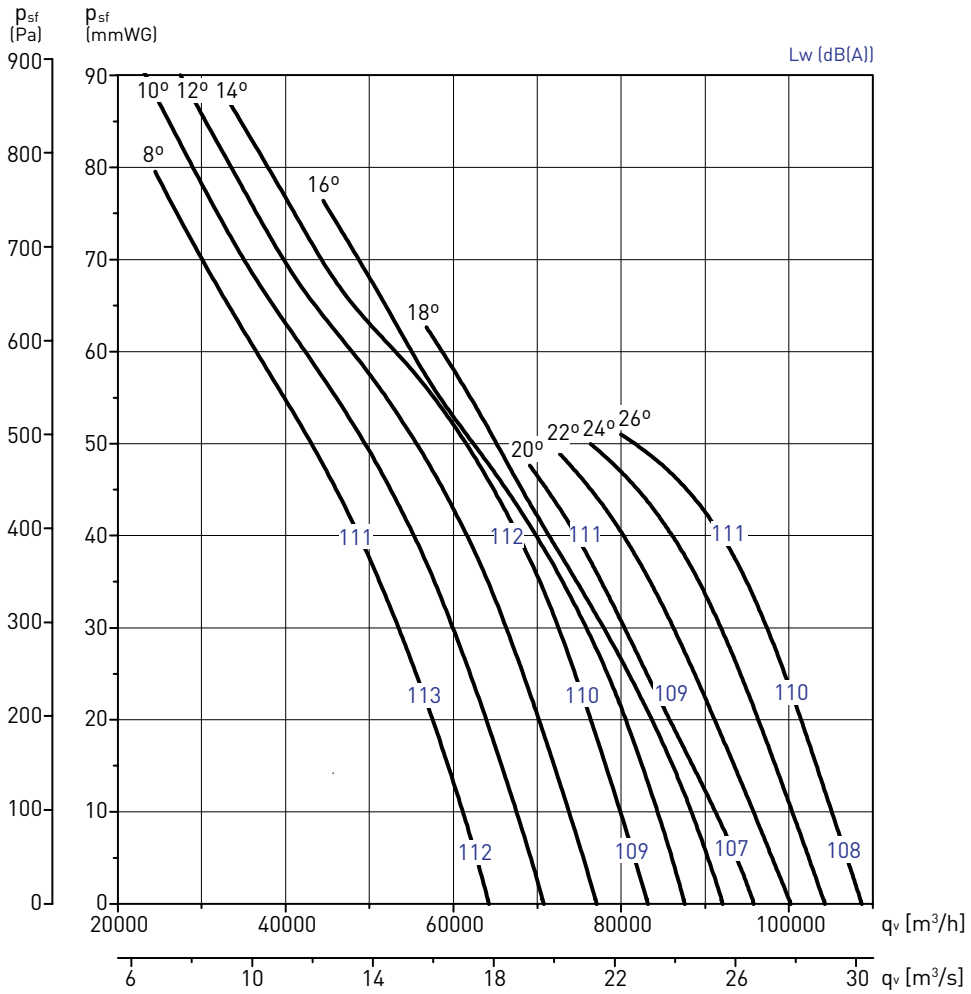

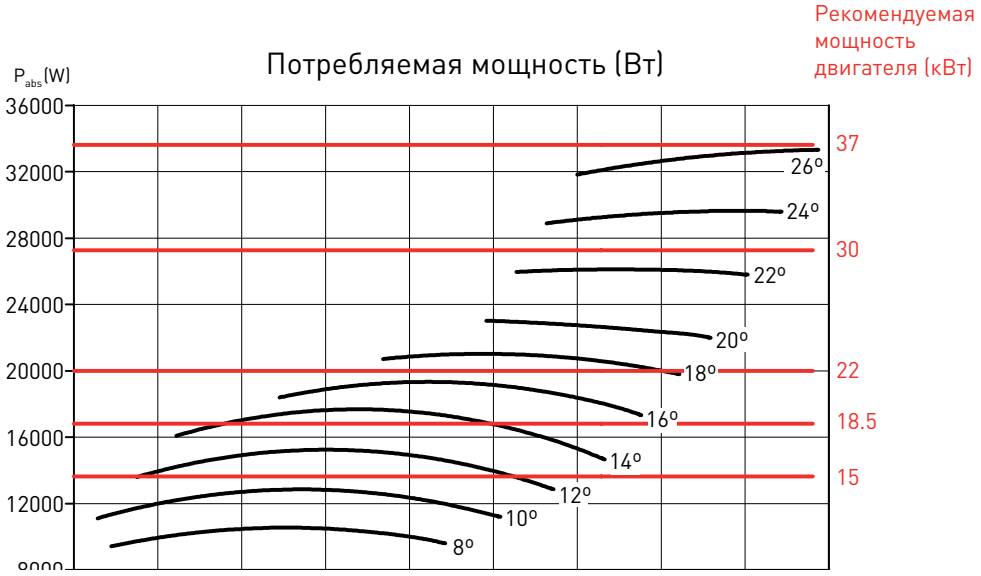

РАБОЧИЕ ХАРАКТЕРИСТИКИ

– q_v = расход воздуха в м³/ч.
– p_{sf} = статическое давление в Па.
– Данные приведены: в соответствии с стандартами: ISO 5801 и AMCA 210-99.
при темп. сухого воздуха 20°C и атм. давлении 760 мм рт. ст.

HGTT-V / HGHT-V	
Количество полюсов	4
Номин. диаметр (мм)	1250
Количество лопаток	9

Гц	K
63	38
125	19
250	9
500	5
1000	5
2000	7
4000	13
8000	21

Поправочные коэффициенты для получения уровней звуковой мощности.

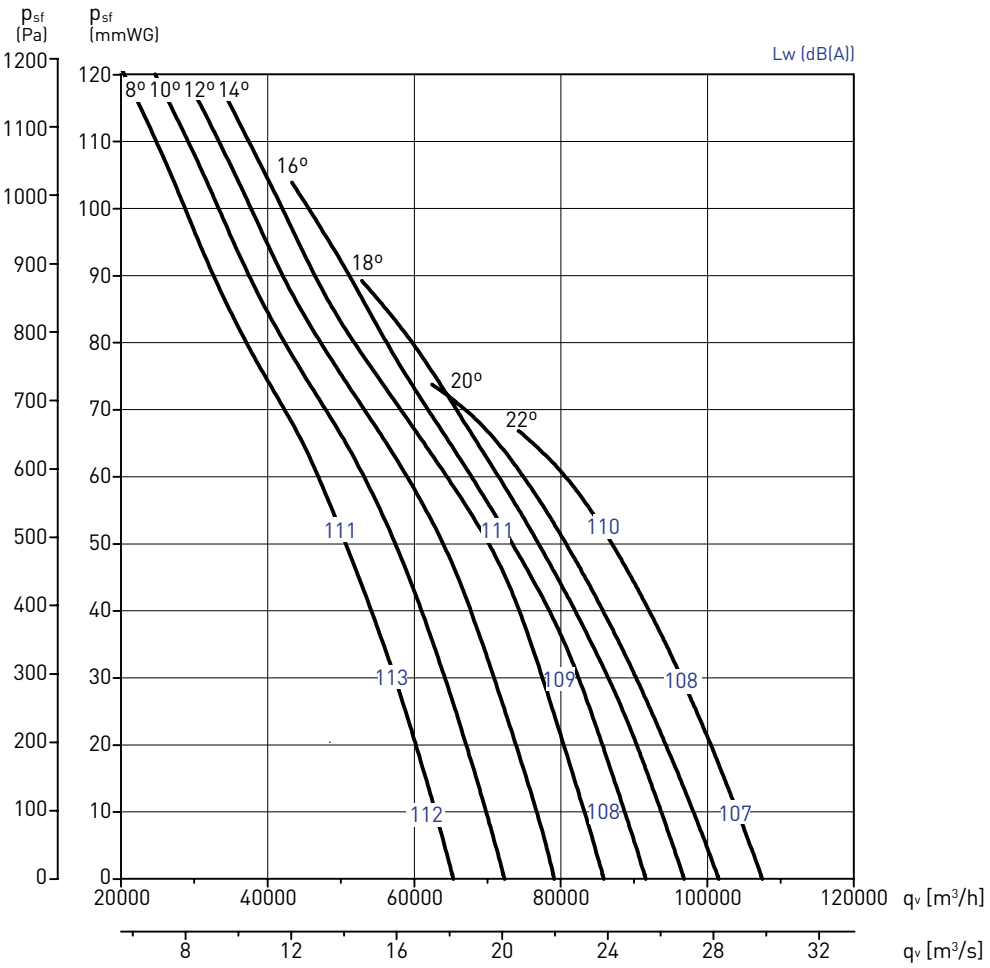

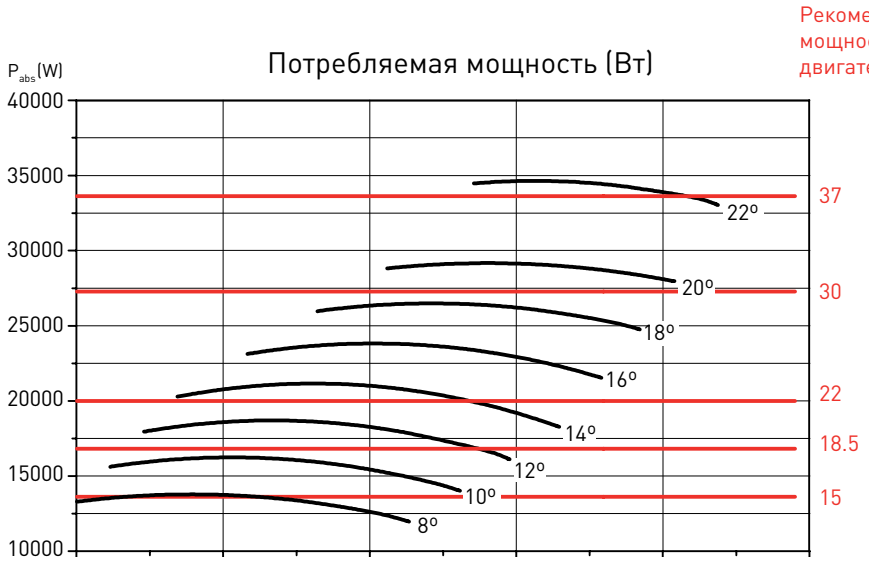

ВЗРЫВОЗАЩИЩЕННЫЕ КРЫШНЫЕ ВЕНТИЛЯТОРЫ
TCDH EXD

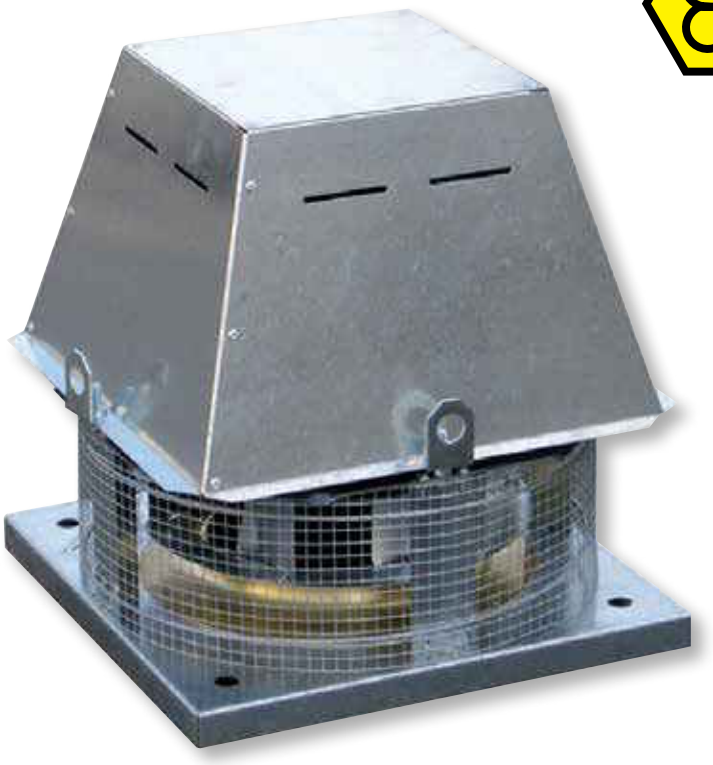

Крышные вентиляторы серии TCDH EXD предназначены для перемещения воздуха с примесями взрывоопасных газов или испарений взрывоопасных веществ.
Основание вентилятора и крышка изготавливается из оцинкованной листовой стали, всасывающий конус из меди.
Вентиляторы комплектуются рабочими колесами с загнутыми назад лопатками, изготовленными из оцинкованной листовой стали, ступица крыльчатки выполнена из алюминия.
Защитная сетка предотвращает попадание внутрь вентилятора посторонних предметов.
Рабочие температуры от -20°C до +40°C (низкотемпературное исполнение по запросу).

Электродвигатели
В зависимости от модели, вентиляторы оснащаются 4, 6 или 8 полюсными электродвигателями.
Класс защиты IP55, класс изоляции F.
Параметры электропитания:
3ф - 400 В - 50 Гц.

По запросу
- Электродвигатель с возможностью регулирования скорости при помощи преобразователя частоты и с терморезисторами (PTC), для подключения к внешнему устройству защиты.
- Двухскоростной электродвигатель.



Простота установки
Проушины упрощают подъем вентилятора на крышу.



Защитная решетка
Предотвращает попадание в вентилятор посторонних предметов.



Рабочие колеса с загнутыми назад лопатками
Устойчивы к отложению пыли.

Вентиляторы могут быть изготовлены в следующих исполнениях:
- Взрывонепроницаемая оболочка:
  - II2G EExdIIBT4
  - II2G EExdIICT4

ТЕХНИЧЕСКИЕ ХАРАКТЕРИСТИКИ

Модель	Частота вращения (об/мин)	Мощность двигателя (кВт)	Ток (А)	Максимальный расход воздуха ($м^3$/ч)	Уровень звукового давления* (дБ(А))		Вес (кг)
					На входе	На выходе	
Трехфазные 4-х полюсные электродвигатели (3ф - 400 В - 50 Гц)							
TCDH EXD 010-4	1500	0,25	0,77	1120	58	62	22
TCDH EXD 020-4	1500	0,25	0,77	2450	62	66	25
TCDH EXD 030-4	1500	0,37	1,1	3300	67	71	35
TCDH EXD 040-4	1500	0,55	1,6	5500	71	75	35
TCDH EXD 060-4	1500	0,75	2	7000	74	78	57
TCDH EXD 080-4	1500	1,5	3,6	9600	76	81	68
TCDH EXD 105-4	1500	2,2	5,1	12800	79	84	90
Трехфазные 6-ти полюсные электродвигатели (3ф - 400 В - 50 Гц)							
TCDH EXD 020-6	1000	0,18	1,1	1650	52	56	25
TCDH EXD 030-6	1000	0,18	1,1	2200	57	61	32
TCDH EXD 040-6	1000	0,26	1,2	3700	61	65	35
TCDH EXD 060-6	1000	0,26	1,2	4700	64	68	57
TCDH EXD 080-6	1000	0,37	1,6	6500	66	71	68
TCDH EXD 105-6	1000	0,75	2,2	8700	68	73	90
TCDH EXD 110-6	1000	1,1	3,2	11000	72	77	96
TCDH EXD 140-6	1000	2,2	5,5	16000	75	81	110
TCDH EXD 195-6	1000	3	8,5	22500	78	83	126
TCDH EXD 250-6	1000	5,5	12	25500	81	86	150
Трехфазные 8-ми полюсные электродвигатели (3ф - 400 В - 50 Гц)							
TCDH EXD 060-8	750	0,15	0,57	3400	55	60	57
TCDH EXD 080-8	750	0,18	0,86	4800	59	63	68
TCDH EXD 105-8	750	0,37	1,3	6400	61	66	90
TCDH EXD 110-8	750	0,55	1,9	8200	64	69	96
TCDH EXD 140-8	750	1,1	3,1	12100	68	73	110
TCDH EXD 195-8	750	1,5	4,4	17000	71	76	126
TCDH EXD 250-8	750	3	8	19200	74	79	150

* Уровень звукового давления измерен на расстоянии 1,5 м от вентилятора с подсоединенными воздуховодами, в свободном пространстве.

РАЗМЕРЫ (мм)

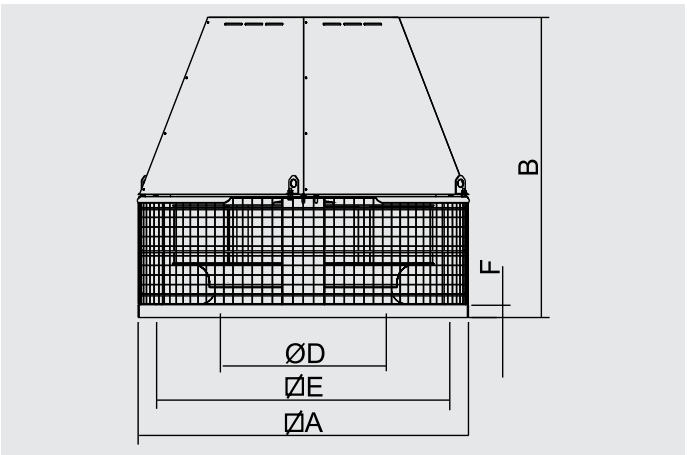

Модель	A	B	D	E	F
TCDH Exd 010	430	405	181	344	30
TCDH Exd 020	430	430	217	344	30
TCDH Exd 030	540	539	256	450	30
TCDH Exd 040	540	562	294	450	30
TCDH Exd 060	660	650	326	570	30
TCDH Exd 080	660	662	362	570	30
TCDH Exd 105	800	726	399	668	30
TCDH Exd 110	800	759	444	668	30
TCDH Exd 140	946	876	490	830	30
TCDH Exd 195	946	900	537	830	30
TCDH Exd 250	1030	940	581	830	40

РАБОЧИЕ ХАРАКТЕРИСТИКИ

– q_v = расход воздуха в м³/ч и м³/с.
– p_{sf} = статическое давление в Па и мм вод. ст.
– Данные приведены: в соответствии со стандартами: ISO 5801 и AMCA 210-99.
при температуре сухого воздуха 20°C и атмосферном давлении 760 мм рт. ст.

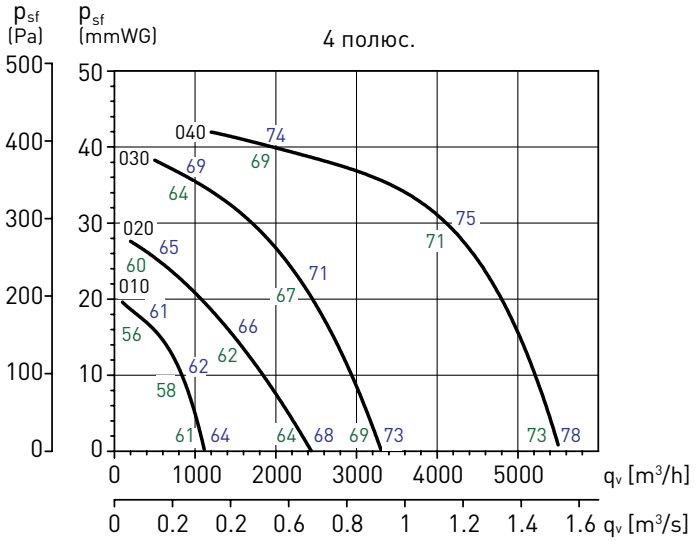

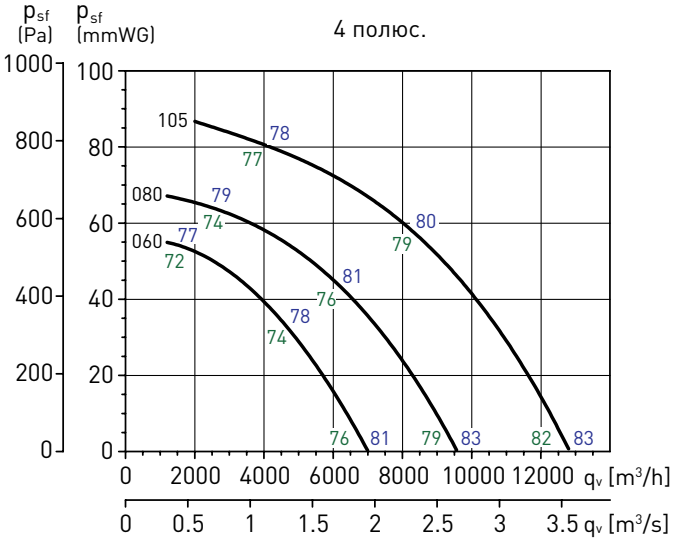

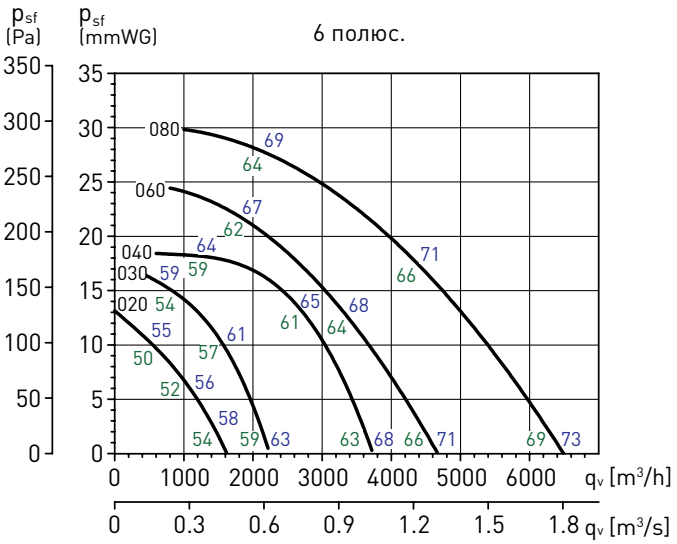

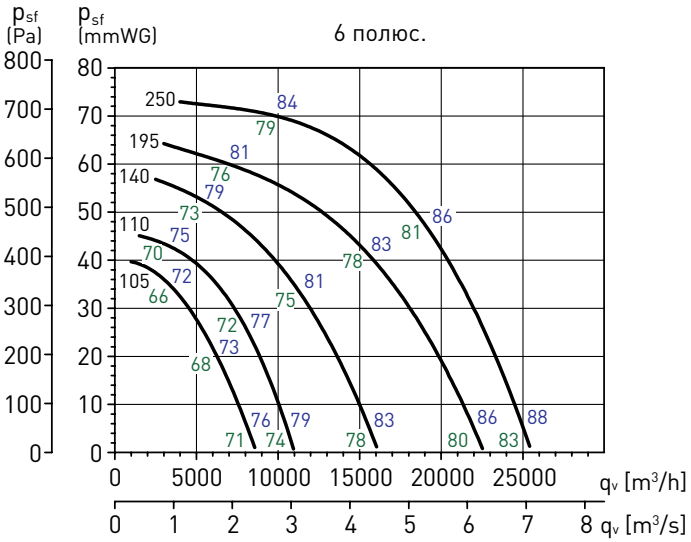

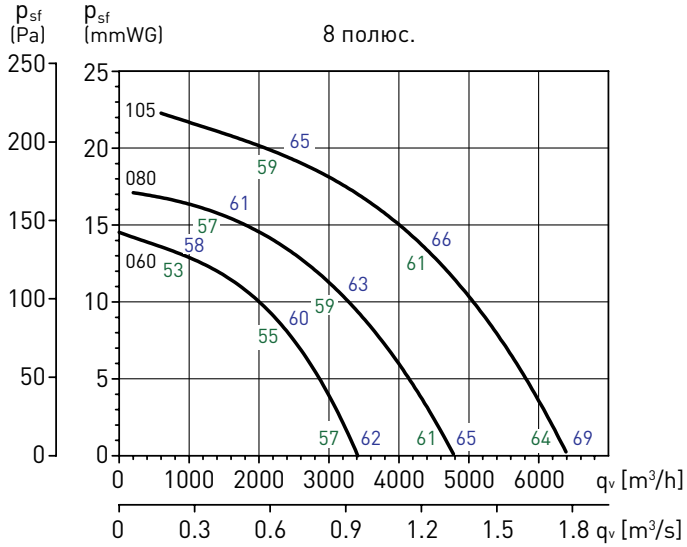

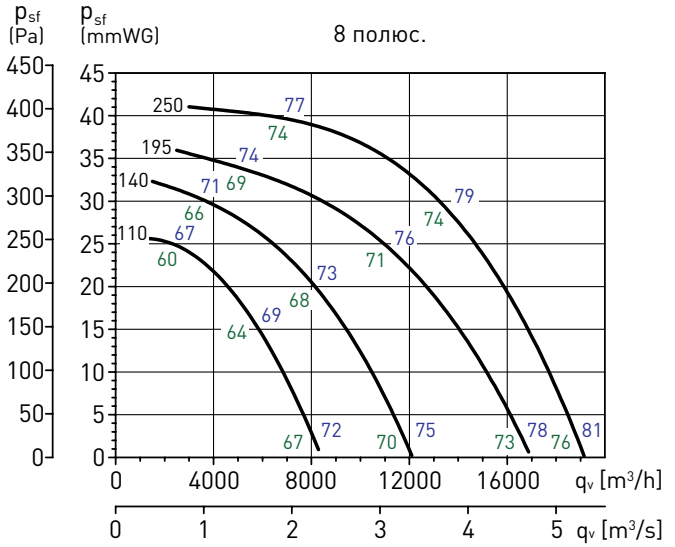

АКУСТИЧЕСКИЕ ХАРАКТЕРИСТИКИ

Модель TCDH Exd 010-4		63	125	250	500	1000	2000	4000	8000
1000 м³/ч	На входе	38	51	65	68	65	62	60	57
	На выходе	42	55	67	71	70	69	67	64
600 м³/ч	На входе	36	49	61	66	63	61	58	54
	На выходе	39	53	65	68	68	67	64	60
400 м³/ч	На входе	35	48	61	63	62	58	55	49
	На выходе	40	53	65	68	67	66	64	59

Модель TCDH Exd 020-4		63	125	250	500	1000	2000	4000	8000
2400 м³/ч	На входе	48	64	70	69	68	67	66	63
	На выходе	51	66	71	74	74	73	71	68
1500 м³/ч	На входе	46	61	68	67	67	65	63	58
	На выходе	49	64	69	73	72	70	67	63
800 м³/ч	На входе	46	60	66	66	64	62	59	53
	На выходе	50	64	68	71	71	70	66	61

Модель TCDH Exd 030-4		63	125	250	500	1000	2000	4000	8000
3400 м³/ч	На входе	53	68	75	74	73	71	70	67
	На выходе	56	71	76	79	79	78	76	73
2000 м³/ч	На входе	51	65	73	71	71	70	67	63
	На выходе	54	69	74	78	77	75	72	68
1000 м³/ч	На входе	50	65	70	70	69	66	63	58
	На выходе	54	69	73	76	75	74	70	65

Модель TCDH Exd 040-4		63	125	250	500	1000	2000	4000	8000
5400 м³/ч	На входе	57	72	79	78	77	75	74	71
	На выходе	60	76	80	84	83	82	80	77
4000 м³/ч	На входе	55	69	77	76	75	74	72	67
	На выходе	58	73	78	82	81	79	76	72
2000 м³/ч	На входе	55	69	75	75	73	71	68	62
	На выходе	59	73	77	80	80	79	75	70

Модель TCDH Exd 060-4		63	125	250	500	1000	2000	4000	8000
6500 м³/ч	На входе	60	75	82	81	80	78	77	74
	На выходе	63	79	83	87	86	85	83	80
4000 м³/ч	На входе	58	72	80	78	78	77	74	70
	На выходе	61	76	81	85	84	82	79	75
2000 м³/ч	На входе	57	72	78	78	76	74	70	65
	На выходе	62	76	80	83	83	82	78	73

Модель TCDH Exd 080-4		63	125	250	500	1000	2000	4000	8000
9100 м³/ч	На входе	62	78	85	83	82	81	80	77
	На выходе	66	81	86	89	89	88	86	83
6000 м³/ч	На входе	60	74	83	81	81	79	77	72
	На выходе	64	79	84	88	87	85	82	78
2500 м³/ч	На входе	60	75	80	80	79	76	73	67
	На выходе	64	78	83	85	85	84	80	75

Модель TCDH Exd 105-4		63	125	250	500	1000	2000	4000	8000
12500 м³/ч	На входе	65	81	88	86	85	84	83	80
	На выходе	69	85	89	93	92	91	89	86
9000 м³/ч	На входе	63	77	85	84	84	82	80	75
	На выходе	67	82	87	91	90	88	85	81
4000 м³/ч	На входе	63	78	83	83	82	79	76	71
	На выходе	67	82	86	89	88	87	83	78

Модель TCDH Exd 020-6		63	125	250	500	1000	2000	4000	8000
1500 м³/ч	На входе	43	53	61	58	57	57	56	53
	На выходе	45	56	61	64	64	63	61	58
1000 м³/ч	На входе	41	48	57	57	57	56	53	49
	На выходе	44	54	60	63	62	60	57	53
600 м³/ч	На входе	40	47	56	55	55	52	49	43
	На выходе	44	54	58	61	61	59	55	50

Модель TCDH Exd 030-6		63	125	250	500	1000	2000	4000	8000
2000 м³/ч	На входе	48	57	65	63	62	62	61	58
	На выходе	50	61	65	69	69	68	66	63
1500 м³/ч	На входе	46	53	62	61	62	60	58	53
	На выходе	49	59	64	68	67	65	62	58
600 м³/ч	На входе	45	51	60	60	59	57	53	48
	На выходе	49	58	63	66	66	63	59	55

Модель TCDH Exd 040-6		63	125	250	500	1000	2000	4000	8000
3500 м³/ч	На входе	47	62	69	68	67	65	64	61
	На выходе	50	66	70	74	73	72	70	67
2500 м³/ч	На входе	45	59	67	66	65	64	62	57
	На выходе	48	63	68	72	71	69	66	62
1400 м³/ч	На входе	45	59	65	65	63	61	58	52
	На выходе	49	63	67	70	70	69	65	60

Модель TCDH Exd 060-6		63	125	250	500	1000	2000	4000	8000
4200 м³/ч	На входе	50	65	72	71	70	68	67	64
	На выходе	53	69	73	77	76	75	73	70
3000 м³/ч	На входе	48	62	70	68	68	67	64	60
	На выходе	51	66	71	75	74	72	69	65
1500 м³/ч	На входе	47	62	68	68	66	64	60	55
	На выходе	52	66	70	73	73	72	68	63

Модель TCDH Exd 080-6		63	125	250	500	1000	2000	4000	8000
6100 м³/ч	На входе	52	68	75	73	72	71	70	67
	На выходе	56	71	76	79	79	78	76	73
4100 м³/ч	На входе	50	64	73	71	71	69	67	62
	На выходе	54	69	74	78	77	75	72	68
2000 м³/ч	На входе	50	65	70	70	69	66	63	57
	На выходе	54	68	73	75	75	74	70	65

Модель TCDH Exd 105-6		63	125	250	500	1000	2000	4000	8000
8000 м³/ч	На входе	60	69	76	75	74	74	73	70
	На выходе	63	73	78	82	81	80	78	75
5500 м³/ч	На входе	58	65	73	73	73	72	70	65
	На выходе	61	72	77	80	79	77	74	70
3000 м³/ч	На входе	57	64	72	72	71	69	65	60
	На выходе	61	71	75	78	78	75	72	67

Модель TCDH Exd 110-6		63	125	250	500	1000	2000	4000	8000
1050 м³/ч	На входе	64	73	80	78	77	77	76	73
	На выходе	67	77	82	85	85	84	82	79
7500 м³/ч	На входе	61	69	77	76	77	75	73	68
	На выходе	65	75	80	84	83	81	78	74
4000 м³/ч	На входе	61	67	76	76	75	72	69	63
	На выходе	65	74	78	81	81	79	75	70

Модель TCDH Exd 140-6		63	125	250	500	1000	2000	4000	8000
15500 м³/ч	На входе	67	76	84	82	81	81	80	77
	На выходе	70	81	86	89	89	88	86	83
10000 м³/ч	На входе	65	72	80	80	81	79	77	72
	На выходе	68	79	84	88	86	84	81	77
5500 м³/ч	На входе	64	71	79	79	78	76	73	67
	На выходе	68	78	82	85	85	83	79	74

Модель TCDH Exd 195-6		63	125	250	500	1000	2000	4000	8000
20000 м³/ч	На входе	70	79	86	84	83	83	82	79
	На выходе	73	84	88	92	92	91	89	86
15000 м³/ч	На входе	68	75	83	83	83	82	79	75
	На выходе	71	82	87	90	89	87	84	80
7500 м³/ч	На входе	67	74	82	82	81	79	75	70
	На выходе	71	80	84	88	88	85	81	76

Модель TCDH Exd 250-6		63	125	250	500	1000	2000	4000	8000
25000 м³/ч	На входе	72	81	89	87	86	86	85	82
	На выходе	76	86	91	94	94	93	91	88
19000 м³/ч	На входе	70	77	86	85	86	84	82	77
	На выходе	74	84	89	93	92	90	87	83
10000 м³/ч	На входе	69	76	85	85	84	81	78	72
	На выходе	73	83	87	90	90	88	84	79

АКУСТИЧЕСКИЕ ХАРАКТЕРИСТИКИ

Модель TCDH Exd 060-8		63	125	250	500	1000	2000	4000	8000
3000 м³/ч	На входе	49	59	60	61	61	61	60	57
	На выходе	52	60	64	68	67	67	65	62
2000 м³/ч	На входе	46	57	58	60	60	59	56	52
	На выходе	50	59	64	67	65	63	60	56
1000 м³/ч	На входе	47	55	58	58	58	55	52	46
	На выходе	50	57	61	65	64	62	58	53

Модель TCDH Exd 080-8		63	125	250	500	1000	2000	4000	8000
4000 м³/ч	На входе	53	62	64	65	65	65	64	61
	На выходе	56	63	68	71	71	70	68	65
3000 м³/ч	На входе	50	60	62	63	64	62	60	55
	На выходе	54	62	67	70	69	67	64	60
1800 м³/ч	На входе	51	58	62	62	61	59	55	50
	На выходе	53	61	65	68	68	65	61	56

Модель TCDH Exd 105-8		63	125	250	500	1000	2000	4000	8000
55000 м³/ч	На входе	53	62	69	68	67	67	66	63
	На выходе	56	66	71	75	74	73	71	68
4000 м³/ч	На входе	51	58	66	66	66	65	63	58
	На выходе	54	65	70	73	72	70	67	63
2000 м³/ч	На входе	50	57	65	65	64	62	58	53
	На выходе	54	64	68	71	71	68	65	60

Модель TCDH Exd 110-8		63	125	250	500	1000	2000	4000	8000
7500 м³/ч	На входе	59	68	70	70	71	71	70	66
	На выходе	62	70	74	78	77	76	74	71
5000 м³/ч	На входе	55	66	68	69	69	68	66	61
	На выходе	60	68	73	76	75	73	70	66
3000 м³/ч	На входе	57	64	68	68	67	65	61	56
	На выходе	59	67	71	74	74	71	67	62

Модель TCDH Exd 140-8		63	125	250	500	1000	2000	4000	8000
15000 м³/ч	На входе	62	71	73	74	74	74	73	70
	На выходе	65	73	78	81	81	80	78	75
8000 м³/ч	На входе	59	69	71	73	73	72	69	65
	На выходе	64	72	77	80	79	77	74	70
4000 м³/ч	На входе	60	67	71	71	71	68	65	59
	На выходе	63	70	74	78	78	75	71	66

Модель TCDH Exd 195-8		63	125	250	500	1000	2000	4000	8000
15000 м³/ч	На входе	65	74	76	76	77	77	76	73
	На выходе	68	76	81	84	84	83	81	78
11000 м³/ч	На входе	62	72	74	75	76	74	72	67
	На выходе	66	75	80	83	82	80	77	73
6000 м³/ч	На входе	63	70	74	74	73	71	68	62
	На выходе	66	73	77	81	80	77	73	69

Модель TCDH Exd 250-8		63	125	250	500	1000	2000	4000	8000
19000 м³/ч	На входе	65	74	82	80	79	79	78	75
	На выходе	69	79	84	87	87	86	84	81
14000 м³/ч	На входе	63	70	79	78	79	77	75	70
	На выходе	67	77	82	86	85	83	80	76
6000 м³/ч	На входе	63	70	79	78	79	77	75	70
	На выходе	66	76	80	83	83	81	77	72

ДОПОЛНИТЕЛЬНЫЕ ПРИНАДЛЕЖНОСТИ



Монтажная рама
Для установки вентилятора на основание для плоской кровли или на основание, выполненное в строительном исполнении.

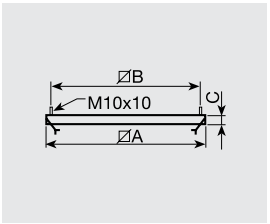

Модель	A	B	C
JMS 010/020	368	344	30
JMS 030/040	478	450	30
JMS 060/080	598	570	40
JMS 105/110	698	668	40
JMS 140/195/250	866	830	40



Основание для плоской кровли
Для установки крышного вентилятора на плоскую горизонтальную кровлю.

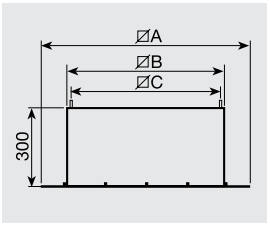

Модель	A	B	C
JBS 010/020	428	368	344
JBS 030/040	538	478	450
JBS 060/080	658	598	570
JBS 105/110	758	698	668
JBS 140/195/250	926	866	830

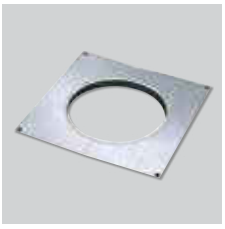

Плоский переход
Для подсоединения круглого воздуховода к крышному вентилятору.

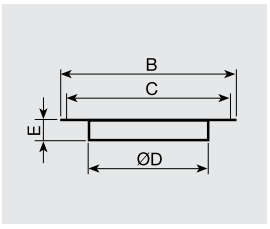

Модель	B	C	D	E
JPA 010/020	368	344	250	55
JPA 030/040	478	450	315	55
JPA 060/080	598	570	450	68
JPA 105/110	698	668	560	68
JPA 140/195/250	866	830	710	85

МАЛОШУМНЫЕ КАНАЛЬНЫЕ ВЕНТИЛЯТОРЫ
TD-SILENT

МОДЕЛИ 160 - 1000



(Модели 350, 500, 800 и 1000)

Канальные вентиляторы TD-SILENT разработаны специально для помещений с высокими требованиями к низкому уровню шума.
Вентиляторы изготавливаются из высококачественного пластика и комплектуются высокоэффективными крыльчатками с диагональными лопатками.
Конструктивно, вентилятор состоит из двух частей: монтажного кронштейна и, закрепленного на нем, корпуса вентилятора. Корпус вентилятора двойной, между внешним и внутренним корпусом расположен слой звукопоглощающего материала.
Звуковые волны от крыльчатки и электродвигателя проходят сквозь внутренний перфорированный корпус и, под определенным углом, направляются на слой шумопоглощающего материла, где гасятся практически на сто процентов(1). Использование резиновых уплотнителей на патрубках вентилятора позволяет исключить передачу вибраций от вентилятора к воздуховодам.
(1) За исключением модели TD-160 SILENT, снижение шума в которой достигается за счет резиновых «сайлент-блоков», на которых установлен электродвигатель (запатентованная технология S&P).

Электродвигатели
Класс защиты IP44, класс изоляции B.
Параметры электропитания:
1ф - 230 В - 50 Гц
Вентиляторы TD-SILENT оснащаются однофазными двухскоростными электродвигателями, со встроенной защитой от перегрева.

TD-SILENT-T (модели с таймером)
Модели TD-SILENT-T (от 250 до 1000 типоразмера) оснащаются регулируемым таймером задержки выключения.
Таймер можно настроить на время задержки от 1 до 30 мин.
Вентиляторы TD-SILENT-T комплектуются односкоростными однофазными электродвигателями и не имеют возможности регулирования скорости.

МОДЕЛИ 1300 И 2000



(Модель 2000)

Вентилятор состоит из двух частей: монтажного кронштейна и, закрепленного на нем, корпуса вентилятора. Корпус вентилятора двойной, изготовлен из листовой стали и покрыт эпоксидно-полиэфирной краской, между внешним и внутренним корпусом проложен слой негорючего стекловолокна (M0).

Электродвигатели
Класс защиты IP44, класс изоляции F.
Параметры электропитания:
1ф - 230 В - 50 Гц
Вентиляторы оснащаются однофазными двухскоростными электродвигателями, со встроенной защитой от перегрева и конденсатором. Вентиляторы комплектуются внешними клеммными коробками с классом защиты IP55.

МОДЕЛИ 250-1000



Малая высота корпуса
Малая высота корпуса вентиляторов TD-SILENT делает их незаменимыми при установке в ограниченном пространстве, например за подшивным потолком.

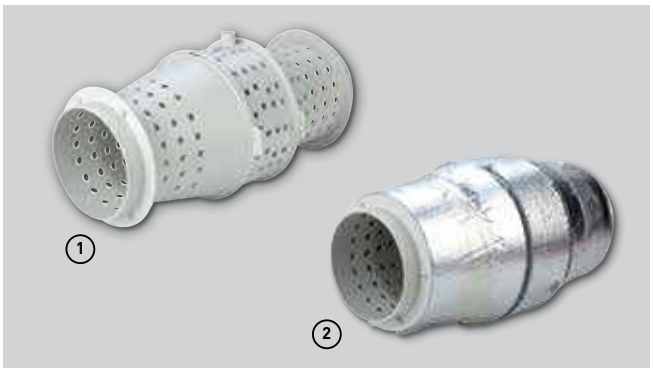

Сверхнизкий уровень шума
Звуковые волны проходят через внутренний перфорированный корпус вентилятора ① и гасятся слоем шумопоглощающего материала ②.



Быстроразъемные хомуты
Быстроразъемные хомуты, снабженные резиновыми уплотнителями, упрощают монтаж и обслуживание вентилятора, а также, гасят всю вибрацию от вентилятора.



Клеммная коробка вращается на 360°
Для удобства подключения, клеммная коробка может вращаться на 360°.



Специальные резиновые уплотнители
Резиновые уплотнители препятствуют перетоку воздуха.



Монтажный кронштейн
Вентилятор состоит из двух частей: монтажного кронштейна и, закрепленного на нем, корпуса вентилятора.

Удобство монтажа



При помощи отвертки, ослабьте защелку.



Откройте быстроразъемные хомуты с обоих сторон вентилятора.



Извлеките корпус вентилятора из монтажного кронштейна и закрепите монтажный кронштейн на подходящей поверхности.



Откройте клеммную коробку.



Подключите вентилятор к пульту управления и сети электропитания.



Установите корпус вентилятора обратно в монтажный кронштейн и закройте хомуты.



МОДЕЛИ С ТАЙМЕРОМ
TD-SILENT-T (от 250 до 1000) оснащаются таймером задержки выключения (1-30 мин.) и односкоростными электродвигателями без возможности регулирования скорости.

МОДЕЛЬ 160



У модели TD-160/100N SILENT электродвигатель крепится к корпусу при помощи резиновых "сайлент-блоков", которые предотвращают передачу вибрации на корпус вентилятора. Такая конструкция позволяет достичь низкого уровня шума без применения особого звукоизолирующего корпуса.



МОДЕЛИ 1300 И 2000



Малая высота корпуса
Малая высота корпуса вентиляторов TD-SILENT делает их незаменимыми при установке в ограниченном пространстве, например за подшивным потолком.



Простота обслуживания
Для проведения чистки и ревизии, корпус вентилятора можно снять с монтажного кронштейна без демонтажа воздуховодов.

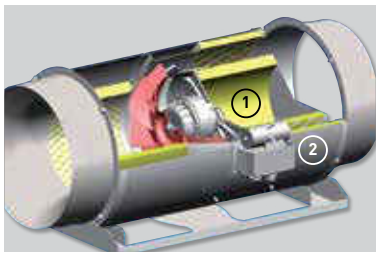



Сверхнизкий уровень шума
① Слой шумопоглощающего стекловолокна
② Внешний корпус
③ Диффузор со стороны входа воздуха
④ Шумопоглощающий тоннель



Монтажный кронштейн
Вентилятор состоит из двух частей: монтажного кронштейна и, закрепленного на нем, корпуса вентилятора.



Внешняя клеммная коробка
Для удобства монтажа и подключения вентиляторы оборудованы внешней клеммной коробкой (класс защиты IP55).

ТЕХНИЧЕСКИЕ ХАРАКТЕРИСТИКИ

TD-SILENT	Частота вращения (об/мин)	Макс. потреб. мощность (Вт)	Ток (А)	Макс. расход воздуха (м³/ч)	Рабочие температуры (°С)	Уровень звукового давления* (дБ(А))	Ø воздуховода (мм)	Вес (кг)	Пульт управления IP20/IP44
TD-160/100 N SILENT	2500 2200	25 12	0,16 0,10	180 140	-20...+40	24 21	100	1,4	REGUL2 / COM-2
TD-250/100 SILENT	2200 1850	24 18	0,11 0,10	240 200	-20...+40	24 19	100	5,4	REGUL2 / COM-2
TD-350/125 SILENT	2250 1900	30 22	0,13 0,10	360 300	-20...+40	20 19	125	5	REGUL2 / COM-2
TD-500/150-160 SILENT**	2500 1950	50 44	0,22 0,19	570 430	-20...+60	22 17	150 /160	6	REGUL2 / COM-2
TD-800/200 SILENT	2780 2480	95 90	0,45 0,43	900 790	-20...+60	19 18	200	8,7	REGUL2 / COM-2
TD-1000/200 SILENT	2500 2000	120 100	0,50 0,45	1030 790	-40...+60	21 20	200	8,7	REGUL2 / COM-2
TD-1300/250 SILENT	2570 2190	197 145	0,83 0,61	1270 1070	-40...+60	35 31	250	20,0	REGUL2 / COM-2
TD-2000/315 SILENT	2680 2300	297 191	1,28 0,79	1760 1500	-40...+60	39 33	315	25,0	REGUL2 / COM-2

* Уровень звукового давления измерен на расстоянии 3 м от вентилятора, с подсоединенными воздуховодами, в свободном пространстве.
** Для присоединения к вентилятору воздуховода диаметром 160 мм, используется специальный уплотнитель (входит в комплект).

TD-SILENT T (модели с таймером)	Частота вращения (об/мин)	Макс. потреб. мощность (Вт)	Ток (А)	Макс. расход воздуха (м³/ч)	Рабочие температуры (°С)	Уровень звукового давления* (дБ(А))	Ø воздуховода (мм)	Вес (кг)
TD-250/100 SILENT T	2200	24	0,11	240	-20...+40	24	100	5,5
TD-350/125 SILENT T	2250	30	0,13	380	-20...+40	20	125	5
TD-500/150-160 SILENT T**	2500	50	0,22	580	-20...+60	22	150/160	6
TD-800/200 SILENT T	2780	95	0,45	880	-20...+60	19	200	8,5
TD-1000/200 SILENT T	2500	120	0,5	1100	-40...+60	21	200	8,5

* Уровень звукового давления измерен на расстоянии 3 м от вентилятора, с подсоединенными воздуховодами, в свободном пространстве.
** Для присоединения к вентилятору воздуховода диаметром 160 мм, используется специальный уплотнитель (входит в комплект).

РАЗМЕРЫ (мм)

TD-160/100 N SILENT

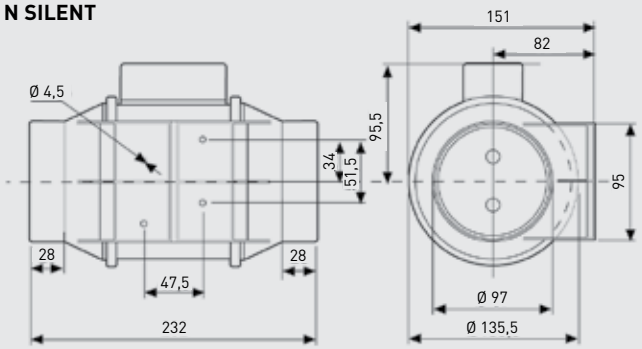

TD-SILENT 250 - 1000

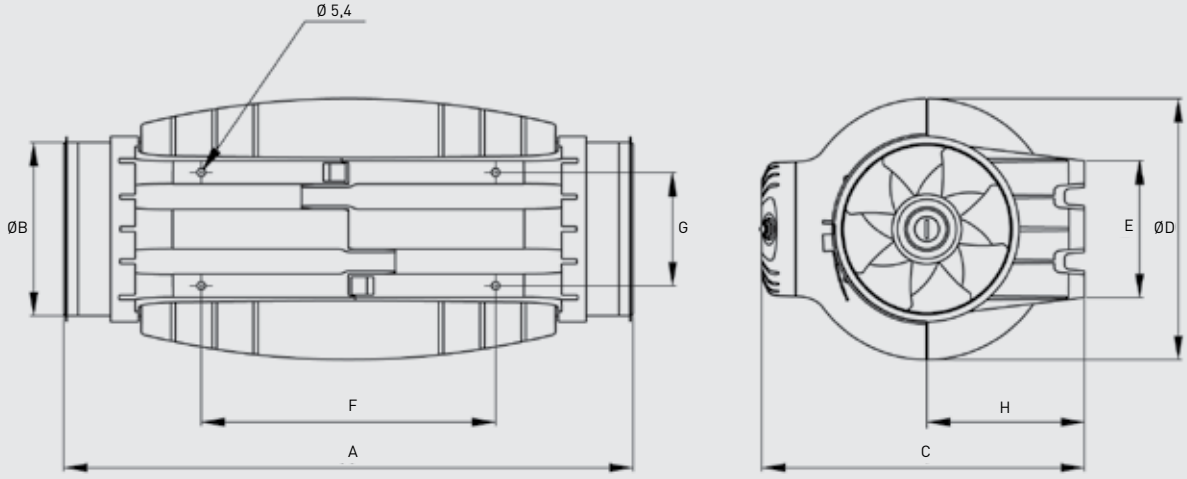

Модель	A	ØB	C	ØD	E	F	G	H
TD-250/100	575	97	252	204	100	250	83	121
TD-350/125	462	123	252	204	100	250	83	121
TD-500/150-160*	484	147	274	221	116	250	96	134
TD-800/200	568	198	327	264	145	340	129	164
TD-1000/200	568	198	327	264	145	340	129	164

* Для присоединения к вентилятору воздуховода диаметром 160 мм, используется специальный уплотнитель (входит в комплект).

TD-SILENT 1300 и 2000

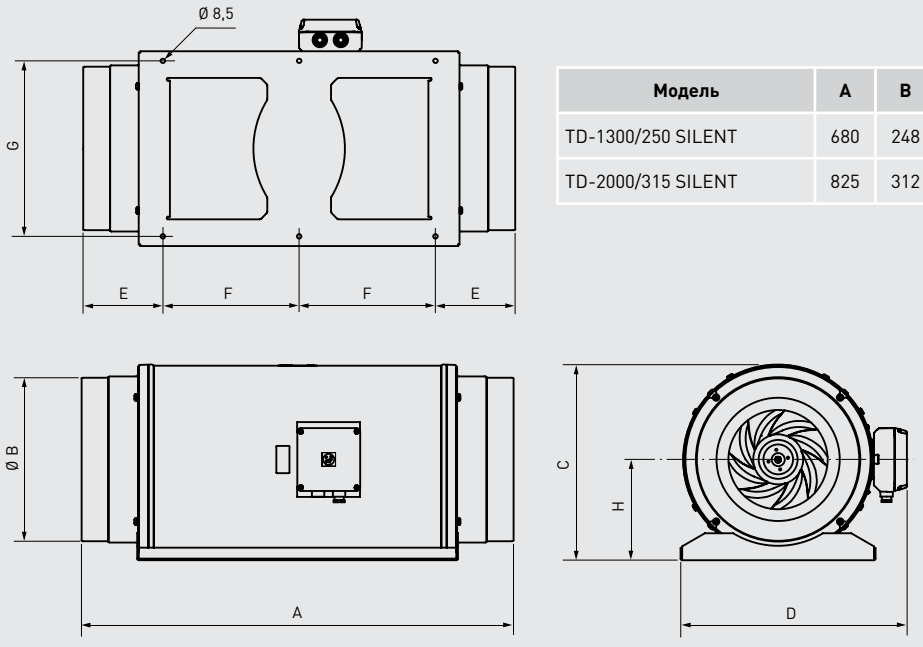

Модель	A	B	C	D	E	F	G	H
TD-1300/250 SILENT	680	248	331	387	140	200	280	171
TD-2000/315 SILENT	825	312	373	432	152	260	335	192

РАБОЧИЕ ХАРАКТЕРИСТИКИ

– q_v расход воздуха в м³/ч и м³/с.
– p_{sf} статическое давление в Па и мм вод. ст.
– Данные приведены: в соответствии со стандартами: ISO 5801, AMCA 210-99 и BS 848 часть 2:1985.
при температуре сухого воздуха 20°C и атмосферном давлении 760 мм рт. ст.

HS = Высокая скорость
LS = Низкая скорость

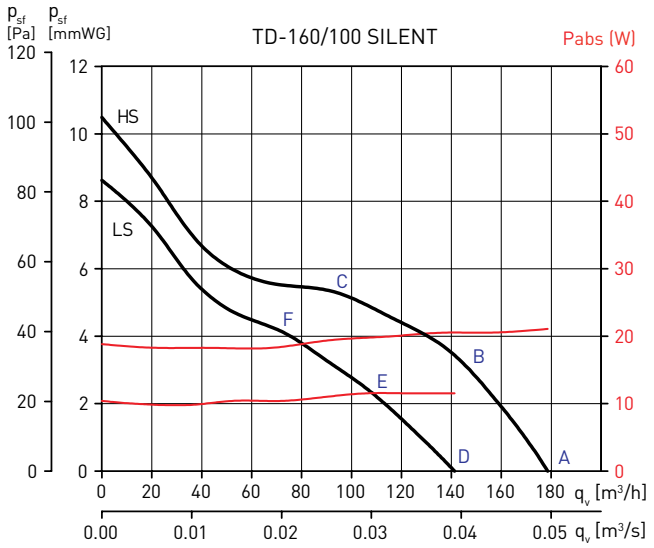

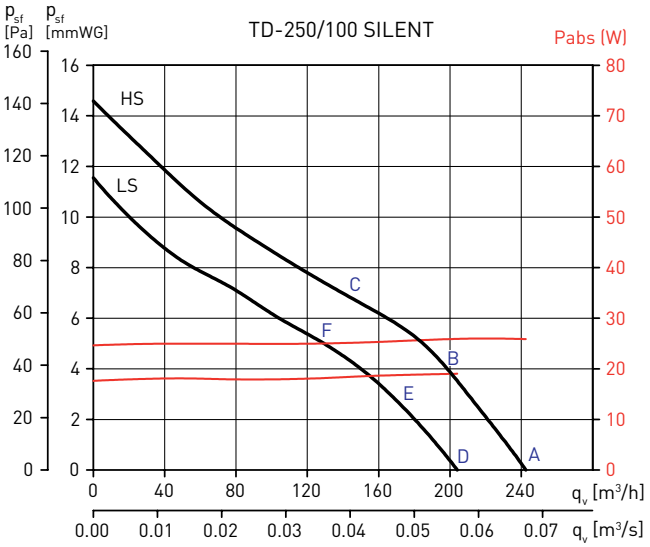

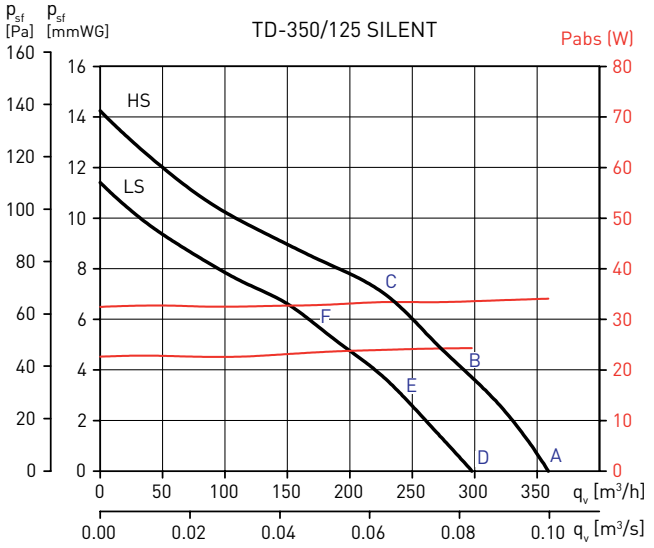

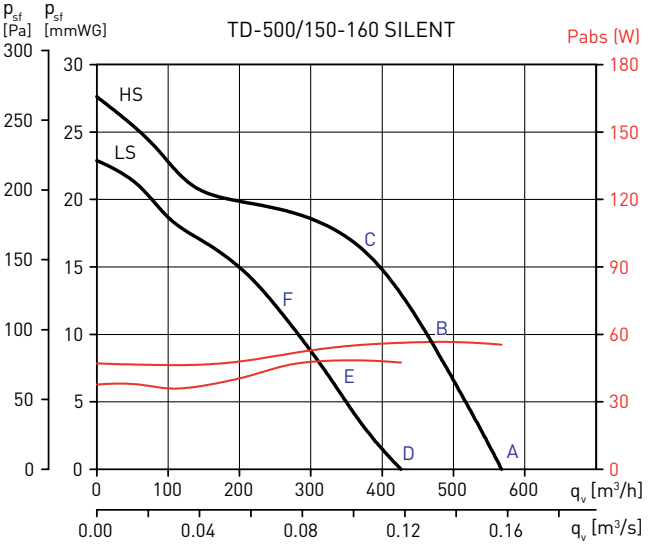

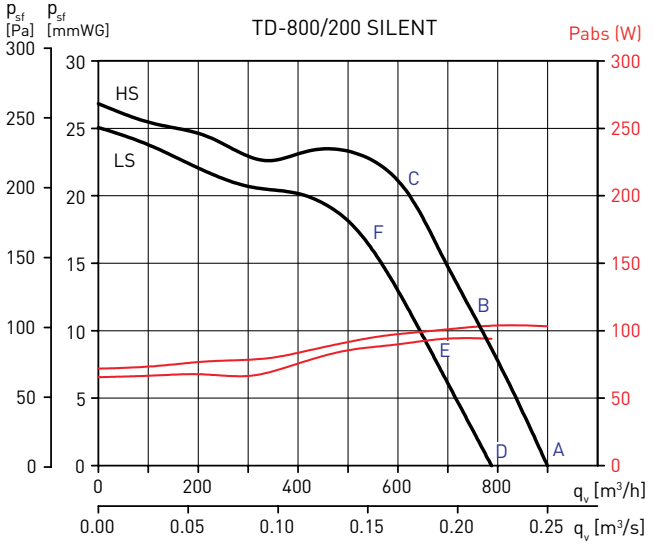

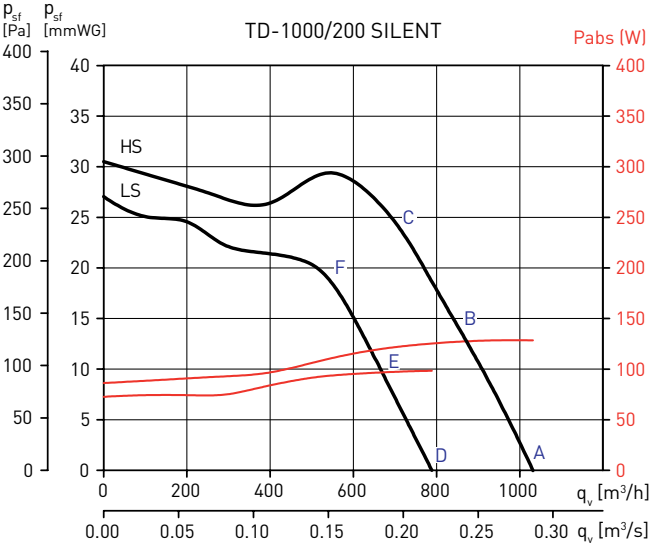

РАБОЧИЕ ХАРАКТЕРИСТИКИ

– q_v расход воздуха в м³/ч и м³/с.
– p_{sf} статическое давление в Па и мм вод. ст.
– Данные приведены: в соответствии со стандартами: ISO 5801, AMCA 210-99 и BS 848 часть 2:1985.
при температуре сухого воздуха 20°C и атмосферном давлении 760 мм рт. ст.

HS = Высокая скорость
LS = Низкая скорость

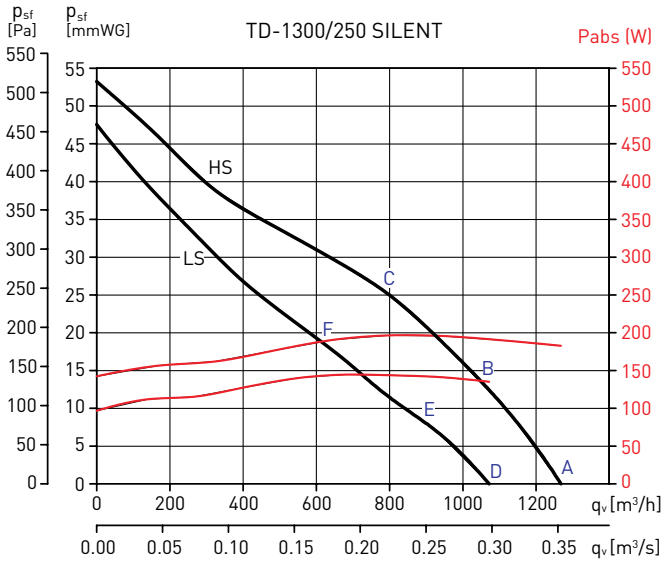

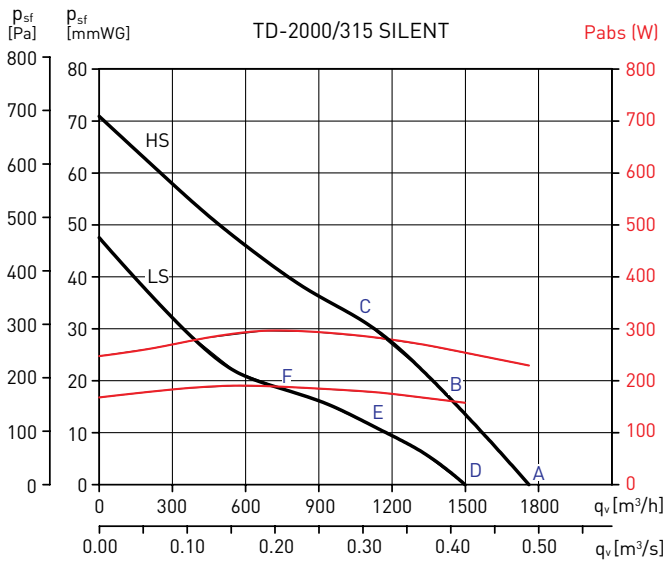

АКУСТИЧЕСКИЕ ХАРАКТЕРИСТИКИ

В таблицах приведены уровни звуковой мощности в рабочих точках A, B, C, D, E и F, которые указаны на графиках рабочих характеристик вентиляторов.
Все данные указаны в соответствии со стандартом ISO 13347-3 2004.

	TD-160/100 SILENT		63	125	250	500	1.000	2.000	4.000	8.000	LwA	LpA*
HS	На входе	A	24	32	39	46	52	49	40	31	54	34
		B	23	32	40	46	51	47	39	30	54	33
		C	23	34	43	47	51	47	39	30	54	33
	К окружению	A	24	24	37	34	36	41	32	21	44	24
		B	23	24	38	35	35	39	31	20	44	24
		C	23	26	41	36	35	39	31	20	44	24
	На выходе	A	30	34	37	48	51	47	41	31	54	33
		B	29	35	37	48	49	46	39	30	53	33
		C	28	36	39	49	50	45	39	30	54	33

	TD-160/100 SILENT		63	125	250	500	1.000	2.000	4.000	8.000	LwA	LpA*
LS	На входе	D	23	26	37	43	49	45	36	27	51	31
		E	22	27	39	43	47	43	35	26	50	30
		F	22	29	41	44	48	44	35	27	51	31
	К окружению	D	23	17	35	32	33	37	28	17	41	21
		E	22	18	37	32	31	36	27	17	41	21
		F	22	21	39	33	32	36	27	17	42	22
	На выходе	D	29	32	34	45	48	44	37	27	51	30
		E	28	32	35	45	46	42	35	27	50	29
		F	28	33	36	46	47	42	36	27	51	30

	TD-250/100 SILENT		63	125	250	500	1.000	2.000	4.000	8.000	LwA	LpA*
HS	На входе	A	26	32	46	53	53	44	38	30	57	36
		B	24	36	46	53	52	44	38	30	56	36
		C	25	35	42	51	55	47	40	34	57	37
	К окружению	A	26	28	40	40	36	31	25	18	44	24
		B	24	32	40	40	35	31	25	18	44	24
		C	25	31	36	38	38	34	27	22	43	23
	На выходе	A	30	33	45	53	46	40	36	28	55	34
		B	26	35	43	52	45	40	36	28	54	33
		C	26	35	39	51	49	42	38	31	54	33

	TD-250/100 SILENT		63	125	250	500	1.000	2.000	4.000	8.000	LwA	LpA*
LS	На входе	D	22	38	42	47	48	38	32	26	52	31
		E	23	34	43	46	48	39	32	27	51	31
		F	24	33	39	49	54	43	35	29	56	35
	К окружению	D	22	33	35	34	28	24	19	17	39	19
		E	23	29	36	33	28	25	19	18	39	19
		F	24	28	32	36	34	29	22	20	40	20
	На выходе	D	26	36	40	47	41	34	29	24	49	29
		E	25	34	41	46	42	35	31	25	49	28
		F	25	33	38	49	46	37	33	26	51	31

	TD-350/125 SILENT		63	125	250	500	1.000	2.000	4.000	8.000	LwA	LpA*
HS	На входе	A	22	28	41	53	49	44	37	30	55	35
		B	22	27	39	51	49	42	37	30	54	33
		C	23	31	48	53	51	46	41	32	56	36
	К окружению	A	22	23	32	39	32	25	18	14	41	20
		B	22	22	30	37	36	23	18	14	40	20
		C	23	26	39	39	34	27	22	16	43	22
	На выходе	A	29	30	43	53	50	45	38	30	56	35
		B	25	27	40	50	47	40	36	29	52	32
		C	24	31	46	52	47	42	40	32	54	34

	TD-350/125 SILENT		63	125	250	500	1.000	2.000	4.000	8.000	LwA	LpA*
LS	На входе	D	21	27	42	46	51	38	31	25	53	32
		E	22	29	40	46	53	39	34	26	54	34
		F	30	33	41	51	52	46	40	33	55	35
	К окружению	D	18	22	34	33	34	20	13	13	39	18
		E	19	24	32	33	36	21	16	14	39	19
		F	27	28	33	38	35	28	22	21	41	21
	На выходе	D	24	27	43	45	46	38	30	25	50	29
		E	23	29	40	45	47	35	32	26	50	29
		F	29	34	41	49	46	41	38	31	52	31

* Приведен уровень звукового давления на расстоянии 3 м от вентилятора, с подсоединенными воздуховодами, в свободном пространстве.

АКУСТИЧЕСКИЕ ХАРАКТЕРИСТИКИ

В таблицах приведены уровни звуковой мощности в рабочих точках A, B, C, D, E и F, которые указаны на графиках рабочих характеристик вентиляторов.
Все данные указаны в соответствии со стандартом ISO 13347-3 2004.

	TD-500/150 SILENT		63	125	250	500	1.000	2.000	4.000	8.000	LwA	LpA*
HS	На входе	A	24	35	51	58	57	56	51	47	63	42
		B	25	33	48	56	55	54	46	42	60	40
		C	24	33	49	57	53	52	46	40	60	39
	К окружению	A	12	21	42	39	37	35	23	18	45	25
		B	13	19	39	37	35	33	18	13	43	22
		C	12	19	40	38	33	31	18	11	43	22
	На выходе	A	38	38	52	60	58	53	49	43	63	43
		B	35	35	53	58	57	50	44	38	62	41
		C	30	33	50	57	56	48	42	36	60	40

	TD-500/150 SILENT		63	125	250	500	1.000	2.000	4.000	8.000	LwA	LpA*
LS	На входе	D	28	33	46	54	53	51	45	38	58	38
		E	25	31	41	50	48	44	37	30	53	33
		F	25	37	48	56	52	49	42	35	59	38
	К окружению	D	23	25	34	37	38	35	26	23	43	22
		E	20	23	29	33	33	28	18	15	38	17
		F	20	29	36	39	37	33	23	20	43	23
	На выходе	D	26	33	47	53	51	47	41	33	56	36
		E	25	31	44	50	48	41	33	27	53	33
		F	26	37	50	55	50	43	37	31	57	37

	TD-800/200 SILENT		63	125	250	500	1.000	2.000	4.000	8.000	LwA	LpA*
HS	На входе	A	27	40	48	57	61	61	57	50	66	45
		B	25	38	46	55	58	58	54	46	63	42
		C	23	38	47	57	59	58	53	48	64	43
	К окружению	A	12	31	29	35	37	36	24	18	42	21
		B	10	29	27	33	34	33	21	14	39	19
		C	8	29	28	35	35	33	20	16	40	19
	На выходе	A	49	50	51	59	62	62	59	51	67	47
		B	42	45	49	58	59	58	55	47	64	44
		C	36	42	50	58	59	57	54	47	64	43

	TD-800/200 SILENT		63	125	250	500	1.000	2.000	4.000	8.000	LwA	LpA*
LS	На входе	D	25	37	48	55	61	57	53	46	64	43
		E	24	35	48	52	58	54	49	42	61	40
		F	29	38	51	58	58	55	50	45	63	42
	К окружению	D	12	26	30	34	38	33	21	15	41	20
		E	11	24	20	31	35	30	17	11	38	18
		F	16	27	33	37	35	31	18	14	41	20
	На выходе	D	45	47	52	56	59	58	54	46	64	43
		E	37	45	54	53	55	54	50	42	61	40
		F	31	44	54	57	56	53	50	43	62	41

	TD-1000/200 SILENT		63	125	250	500	1.000	2.000	4.000	8.000	LwA	LpA*
HS	На входе	A	28	43	49	58	62	65	61	53	68	48
		B	27	42	46	56	60	61	56	49	65	45
		C	25	42	47	58	61	61	56	50	66	45
	К окружению	A	14	35	32	36	39	39	27	19	44	24
		B	13	34	29	34	37	35	22	15	42	21
		C	11	34	30	36	38	35	22	16	42	22
	На выходе	A	50	50	52	59	65	65	61	54	70	49
		B	43	46	49	58	61	60	57	50	66	45
		C	35	44	51	59	60	59	56	50	65	45

	TD-1000/200 SILENT		63	125	250	500	1.000	2.000	4.000	8.000	LwA	LpA*
LS	На входе	D	27	38	48	54	61	57	53	46	64	43
		E	23	37	49	52	59	54	49	42	61	41
		F	26	39	52	57	59	56	51	45	63	43
	К окружению	D	14	29	32	33	40	33	21	14	42	22
		E	10	28	33	31	38	30	17	10	41	20
		F	13	30	36	36	38	32	19	13	42	22
	На выходе	D	44	45	53	55	59	58	54	46	64	43
		E	35	41	53	52	55	54	50	41	60	40
		F	28	40	54	58	57	54	50	44	62	42

	TD-1300/250 SILENT		63	125	250	500	1.000	2.000	4.000	8.000	LwA	LpA*
HS	На входе	A	30	42	60	59	62	61	58	52	67	47
		B	32	43	62	60	61	60	56	51	67	47
		C	36	47	63	60	58	58	55	48	67	47
	К окружению	A	26	31	46	42	55	48	39	38	57	37
		B	28	32	48	43	54	47	37	37	56	36
		C	32	36	49	43	51	45	36	34	54	34
	На выходе	A	33	45	60	68	72	65	54	48	74	54
		B	30	46	61	69	71	63	52	47	74	54
		C	32	51	62	69	67	60	51	44	72	52

	TD-1300/250 SILENT		63	125	250	500	1.000	2.000	4.000	8.000	LwA	LpA*
LS	На входе	D	30	40	59	55	59	57	53	47	64	44
		E	35	40	57	56	56	55	51	46	63	43
		F	38	45	59	57	53	53	49	42	63	43
	К окружению	D	24	32	44	39	53	44	34	33	54	34
		E	29	32	42	40	50	43	32	32	52	32
		F	32	37	44	41	47	40	30	28	50	30
	На выходе	D	30	43	58	63	72	59	50	43	73	53
		E	29	44	57	65	66	57	47	41	69	49
		F	32	48	59	65	62	55	45	38	68	48

	TD-2000/315 SILENT		63	125	250	500	1.000	2.000	4.000	8.000	LwA	LpA*
HS	На входе	A	34	48	60	63	66	64	59	55	70	50
		B	34	49	63	62	65	64	60	55	70	50
		C	37	56	64	63	63	62	58	52	70	50
	К окружению	A	23	36	44	50	57	54	49	43	60	40
		B	23	37	47	49	56	54	50	43	60	40
		C	26	44	48	50	54	52	48	40	58	38
	На выходе	A	42	54	67	69	73	66	52	49	76	56
		B	38	55	66	67	73	65	51	49	75	55
		C	36	61	68	71	68	62	49	46	74	54

	TD-2000/315 SILENT		63	125	250	500	1.000	2.000	4.000	8.000	LwA	LpA*
LS	На входе	D	37	47	59	57	60	58	54	48	65	45
		E	34	47	59	56	58	56	53	47	64	44
		F	32	48	59	55	56	54	51	43	63	43
	К окружению	D	27	40	43	45	52	49	45	37	55	35
		E	24	40	43	44	50	47	44	36	54	34
		F	22	41	43	43	48	45	42	32	52	32
	На выходе	D	34	52	62	63	67	60	47	43	70	50
		E	34	53	60	62	66	58	44	41	69	49
		F	31	55	64	61	61	55	41	37	68	48

* Приведен уровень звукового давления на расстоянии 3 м от вентилятора, с подсоединенными воздуховодами, в свободном пространстве.

ЭЛЕКТРИЧЕСКИЕ ПРИНАДЛЕЖНОСТИ



REGUL 2
2-х скоростной пульт управления. Класс защиты IP20.



COM-2
2-х скоростной пульт управления. Класс защиты IP44.

ДОПОЛНИТЕЛЬНЫЕ ПРИНАДЛЕЖНОСТИ



GSA
Гибкие алюминиевые воздуховоды.



MRJ-S/MRJ
Защитные решетки.



GRI
Внутренние алюминиевые решетки.



PER-W
Пластиковые инерционные жалюзи.



MCA-S/MCA
Обратные клапаны.



MAR-S/MAR
Переходы на прямоугольное сечение.



MFL-G4
Фильтры G4.



MFL-F
Кассеты фильтров под фильтрующие элементы MFR F5, F6 и F7.



MBE
Электрические нагреватели.



MBW
Водяные воздухонагреватели.

TD-SILENT ECOWATT - МОДЕЛИ 350 - 1000

НОВИНКА



ectechnology

ENERGY EFFICIENT VENTILATION SYSTEM

TD-SILENT ECOWATT - МОДЕЛИ 1300 И 2000



ectechnology

ENERGY EFFICIENT VENTILATION SYSTEM

Круглые канальные вентиляторы TD-SILENT ECOWATT разработаны специально для вентиляции помещений с высокими требованиями к эффективности и низкому уровню шума.
Вентиляторы изготавливаются из качественного пластика и комплектуются высокоэффективными электрокоммутируемыми двигателями и крыльчатками с диагональными лопатками.
Конструктивно, вентилятор состоит из двух частей: монтажного кронштейна и, закрепленного на нем, корпуса вентилятора.
Модели 350-1000:
Корпус вентилятора двойной, между внешним и внутренним корпусом проложен слой звукопоглощающего синтетического материала.
Модели 1300 и 2000:
Корпус вентилятора двойной, изготовлен из листовой стали и покрыт эпоксидно-полиэфирной краской, между внешним и внутренним перфорированным корпусом расположен слой негорючего стекловолокна (МО).
Звуковые волны от крыльчатки и электродвигателя проходят сквозь внутренний перфорированный корпус и, под определенным углом, направляются на слой шумопоглощающего материла, где гасятся практически на сто процентов.
Использование резиновых уплотнителей на патрубках вентилятора позволяет исключить передачу вибраций от вентилятора к воздуховодам.
Вентиляторы могут устанавливаться в любом положении и предназначены для работы при температуре воздуха от -20°C до +40°C.

Электродвигатели
Класс защиты IP44, со встроенной термозащитой и всей необходимой электроникой для прямого подключения к сети переменного тока.
Параметры электропитания:
1ф - 230 В - 50 Гц
Скорость вентиляторов регулируется в диапазоне от 10% до 100% при помощи потенциометра, расположенного в клеммной коробке или при помощи внешнего потенциометра REB-ECOWATT (дополнительная принадлежность). Кроме того, вентиляторы имеют контакты для подключения внешнего управляющего сигнала 0-10В.

МОДЕЛИ 350-1000



Малая высота корпуса
Малая высота корпуса вентиляторов TD-SILENT делает их незаменимыми при установке в ограниченном пространстве, например за подшивным потолком.

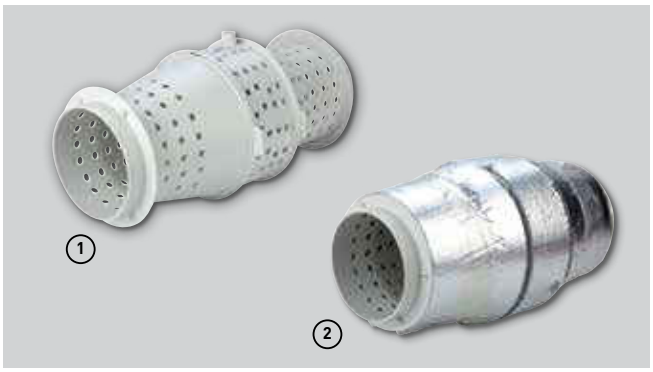

Сверхнизкий уровень шума
Звуковые волны проходят через внутренний перфорированный корпус вентилятора ① и гасятся слоем шумопоглощающего материала ②.



Быстроразъемные хомуты
Быстроразъемные хомуты, снабженные резиновыми уплотнителями, упрощают монтаж и обслуживание вентилятора, а также, гасят всю вибрацию от вентилятора.



Клеммная коробка вращается на 360°
Для удобства подключения, клеммная коробка может вращаться на 360°.



Специальные резиновые уплотнители
Резиновые уплотнители препятствуют перетоку воздуха.



Монтажный кронштейн
Вентилятор состоит из двух частей: монтажного кронштейна и, закрепленного на нем, корпуса вентилятора.

Удобство монтажа



При помощи отвертки, ослабьте защелку.



Откройте быстроразъемные хомуты с обоих сторон вентилятора.



Извлеките корпус вентилятора из монтажного кронштейна и закрепите монтажный кронштейн на подходящей поверхности.



Откройте клеммную коробку.



Подключите вентилятор к пульту управления и сети электропитания.



Установите корпус вентилятора обратно в монтажный кронштейн
и закройте хомуты.

МОДЕЛИ 1300 И 2000



Малая высота корпуса
Малая высота корпуса вентиляторов TD-SILENT делает их незаменимыми при установке в ограниченном пространстве, например за подшивным потолком.



Простота обслуживания
Для проведения чистки и ревизии, корпус вентилятора можно снять с монтажного кронштейна без демонтажа воздуховодов.

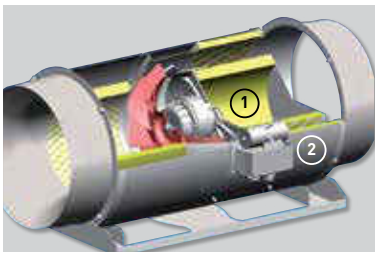



Сверхнизкий уровень шума
① Слой шумопоглощающего стекловолокна
② Внешний корпус
③ Диффузор со стороны входа воздуха
④ Шумопоглощающий тоннель



Монтажный кронштейн
Вентилятор состоит из двух частей: монтажного кронштейна и, закрепленного на нем, корпуса вентилятора.



Внешняя клеммная коробка
Для удобства монтажа и подключения вентиляторы оборудованы внешней клеммной коробкой (класс защиты IP55).

ТЕХНИЧЕСКИЕ ХАРАКТЕРИСТИКИ

Модель	Управляющий сигнал (В)	Частота вращения (об/мин)	Макс. потреб. мощность (Вт)	Ток (А)	Макс. расход воздуха ($м^3$/ч)	Уровень звукового давления* (дБ(А))			Вес (кг)
						На входе	К окружению	На выходе	
TD-350/100-125 SILENT ECOWATT	10	2235	19	0,14	350	36	29	34	5,0
	8	2000	15	0,11	305	34	32	31	
	6	1580	10	0,07	240	28	28	26	
	4	1170	7	0,06	180	30	24	31	
TD-500/150-160 SILENT ECOWATT	10	2510	39	0,25	545	44	43	33	6,0
	8	2300	32	0,23	500	41	41	30	
	6	1800	18	0,13	390	36	35	26	
	4	1320	10	0,08	240	30	31	23	
TD-1000/200 SILENT ECOWATT	10	2470	99	0,66	1000	46	53	34	8,7
	8	2120	64	0,46	860	42	48	31	
	6	1660	34	0,25	675	37	43	30	
	4	1220	17	0,12	485	30	34	25	
TD-1300/250 SILENT ECOWATT	10	2460	143	0,6	1240	46	34	53	9,5
	8	2035	88	0,4	1040	43	31	49	
	6	1645	54	0,3	810	38	30	43	
	4	1200	29	0,2	580	30	25	34	
TD-2000/315 SILENT ECOWATT	10	2520	247	1,0	1660	52	41	57	14,0
	8	2075	146	0,6	1380	43	31	49	
	6	1690	85	0,4	1120	38	30	43	
	4	1230	41	0,2	790	30	25	34	

* Уровень звукового давления измерен на расстоянии 3 м от вентилятора, в свободном пространстве, во 2, 5, 8 и 11 точках рабочей характеристики.

РАЗМЕРЫ (мм)

TD-SILENT ECOWATT 350 - 1000

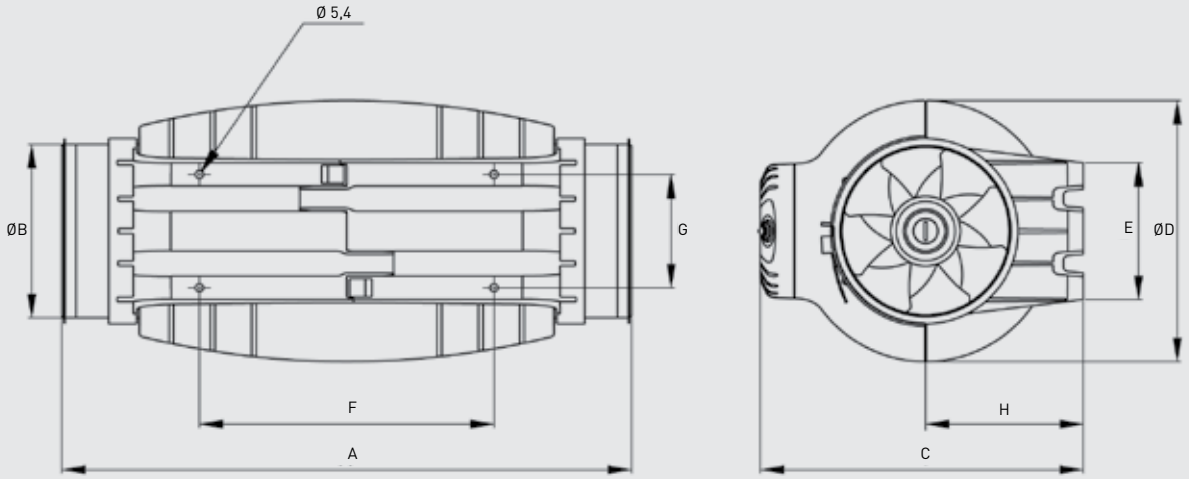

Модель	A	ØB	C	ØD	E	F	G	H
TD-350/100	575	97	252	204	100	250	83	121
TD-350/125	462	123	252	204	100	250	83	121
TD-500/150-160*	484	147	274	221	116	250	96	134
TD-1000/200	568	198	327	264	145	340	129	164

* Для присоединения к вентилятору воздуховода диаметром 160 мм, используется специальный уплотнитель (входит в комплект).

TD-SILENT ECOWATT 1300 и 2000

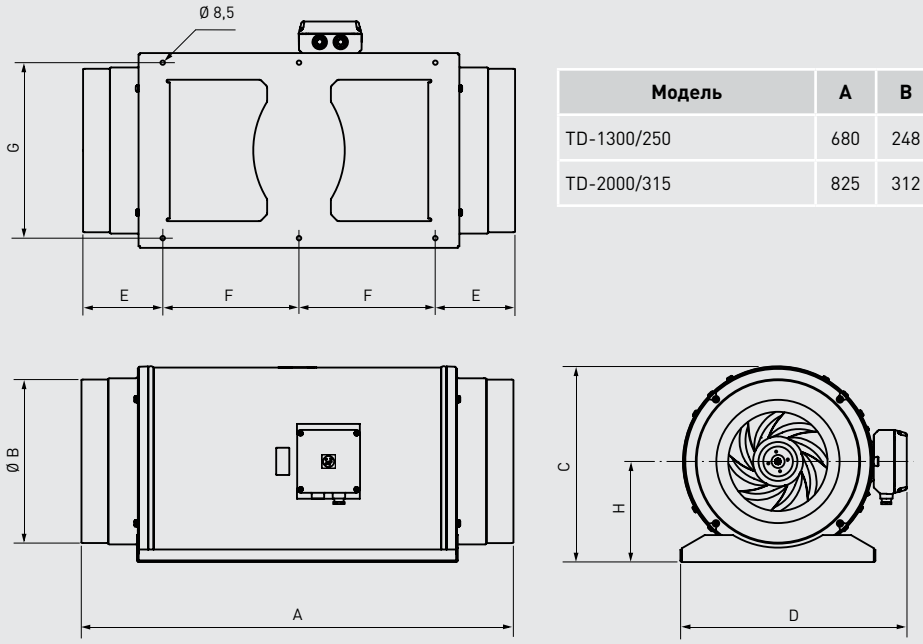

Модель	A	B	C	D	E	F	G	H
TD-1300/250	680	248	331	387	140	200	280	171
TD-2000/315	825	312	373	432	152	260	335	192

РАБОЧИЕ ХАРАКТЕРИСТИКИ - АКУСТИЧЕСКИЕ ХАРАКТЕРИСТИКИ

– q_v: расход воздуха в м³/ч.
– p_{sf}: статическое давление в Па.
– P: потребляемая мощность в Вт.
– SFP: Удельная мощность вентилятора (Вт/м³/с) (синие кривые).
– Уровень звуковой мощности в дБ(A).
– Данные приведены в соответствии со стандартами ISO 5801 и AMCA 210-99.

TD-350/100-125 SILENT ECOWATT

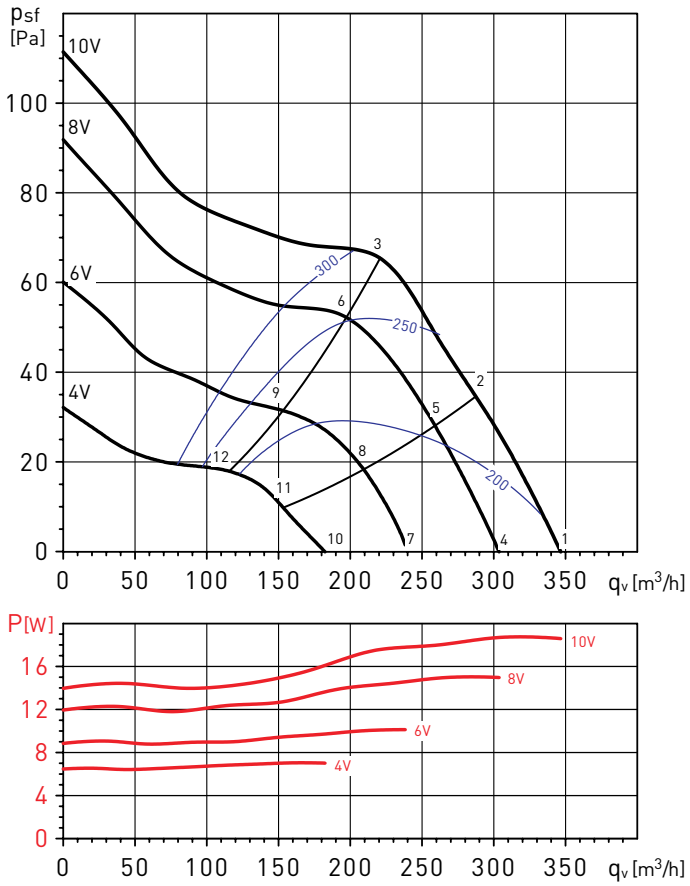

TD-350/100-125 SILENT ECOWATT		63	125	250	500	1.000	2.000	4.000	8.000	LwA
1	На входе	19	26	42	54	50	44	37	30	56
	На выходе	33	31	41	52	50	44	37	29	55
	К окружению	17	25	38	48	42	35	28	19	50
2	На входе	19	25	42	54	49	43	37	29	56
	На выходе	29	29	41	52	49	42	36	29	54
	К окружению	17	25	38	48	40	34	27	19	49
3	На входе	24	31	41	53	48	44	39	32	55
	На выходе	26	33	40	51	46	41	37	30	53
	К окружению	22	30	38	47	40	35	29	21	49
4	На входе	25	26	44	53	47	41	34	27	55
	На выходе	29	28	42	54	46	40	32	26	55
	К окружению	23	28	42	50	39	32	24	19	51
5	На входе	23	25	44	53	46	40	34	27	54
	На выходе	25	26	41	51	45	39	33	27	52
	К окружению	21	27	41	50	38	31	24	19	51
6	На входе	25	29	41	53	46	42	36	29	54
	На выходе	24	30	40	51	44	38	34	27	52
	К окружению	23	31	38	49	38	33	26	21	50
7	На входе	23	24	44	45	41	33	28	24	49
	На выходе	27	28	47	42	40	31	26	24	49
	К окружению	20	28	44	41	34	23	21	22	46
8	На входе	23	26	44	44	40	32	28	24	48
	На выходе	23	28	45	42	39	30	26	24	48
	К окружению	20	30	44	40	33	22	21	22	46
9	На входе	23	28	42	45	42	37	31	25	49
	На выходе	23	29	43	44	39	32	29	25	47
	К окружению	21	32	42	41	34	27	23	22	45
10	На входе	19	23	49	43	36	24	26	23	50
	На выходе	18	23	37	43	36	25	24	23	45
	К окружению	23	26	51	38	32	18	23	23	51
11	На входе	18	23	49	43	35	24	25	23	50
	На выходе	19	23	37	42	35	23	24	23	44
	К окружению	23	26	51	38	31	18	23	23	51
12	На входе	26	24	48	43	35	26	25	24	49
	На выходе	19	23	36	41	35	24	24	23	43
	К окружению	31	27	50	38	31	20	23	23	51

РАБОЧИЕ ХАРАКТЕРИСТИКИ - АКУСТИЧЕСКИЕ ХАРАКТЕРИСТИКИ

– q_v: расход воздуха в м³/ч.
– p_{sf}: статическое давление в Па.
– P: потребляемая мощность в Вт.
– SFP: Удельная мощность вентилятора (Вт/м³/с) (синие кривые).
– Уровень звуковой мощности в дБ(A).
– Данные приведены в соответствии со стандартами ISO 5801 и AMCA 210-99.

TD-500/150-160 SILENT ECOWATT

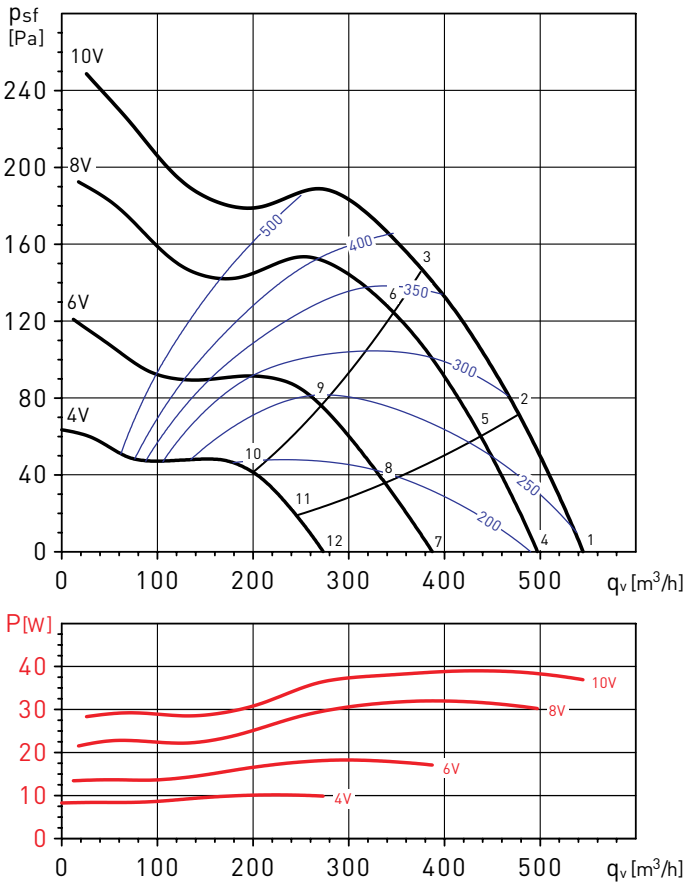

TD-500/150-160 SILENT ECOWATT		63	125	250	500	1.000	2.000	4.000	8.000	LwA
1	На входе	22	33	52	60	60	60	54	45	65
	На выходе	37	36	53	61	60	55	49	42	64
	К окружению	10	27	45	50	49	46	41	31	54
2	На входе	22	30	50	59	59	59	50	42	64
	На выходе	35	33	52	60	59	52	45	38	63
	К окружению	11	24	43	49	48	44	37	29	53
3	На входе	21	29	51	59	57	55	49	43	63
	На выходе	30	29	51	59	57	50	44	38	62
	К окружению	10	23	45	49	47	41	36	29	53
4	На входе	22	31	48	56	58	58	50	41	63
	На выходе	33	33	50	57	58	53	46	38	62
	К окружению	23	28	41	47	47	44	39	27	52
5	На входе	24	28	47	54	56	57	47	38	61
	На выходе	31	30	50	57	57	50	42	34	61
	К окружению	25	25	39	46	45	43	36	25	50
6	На входе	23	28	45	53	55	51	45	38	59
	На выходе	25	28	49	54	54	46	40	33	58
	К окружению	23	24	38	44	45	37	34	25	49
7	На входе	26	28	43	51	54	55	42	32	58
	На выходе	25	27	45	51	54	51	37	29	57
	К окружению	14	22	37	42	45	40	29	20	48
8	На входе	30	25	42	50	53	49	39	31	56
	На выходе	25	26	44	50	52	42	33	27	55
	К окружению	19	20	36	40	44	34	27	19	46
9	На входе	32	29	41	49	51	43	37	29	54
	На выходе	24	26	44	49	49	39	32	26	53
	К окружению	20	24	36	40	43	28	24	17	45
10	На входе	19	25	37	49	46	37	29	25	51
	На выходе	19	25	37	49	46	37	29	25	51
	К окружению	26	25	36	40	41	24	21	22	44
11	На входе	20	25	37	49	44	34	28	25	50
	На выходе	19	26	40	50	44	29	25	24	51
	К окружению	27	26	36	39	39	21	20	22	43
12	На входе	19	26	37	50	41	31	27	24	51
	На выходе	21	26	40	50	44	28	24	24	51
	К окружению	27	27	36	41	36	19	18	21	43

РАБОЧИЕ ХАРАКТЕРИСТИКИ - АКУСТИЧЕСКИЕ ХАРАКТЕРИСТИКИ

– q_v: расход воздуха в м³/ч.
– p_{sf}: статическое давление в Па.
– P: потребляемая мощность в Вт.
– SFP: Удельная мощность вентилятора (Вт/м³/с) (синие кривые).
– Уровень звуковой мощности в дБ(A).
– Данные приведены в соответствии со стандартами ISO 5801 и AMCA 210-99.

TD-1000/200 SILENT ECOWATT

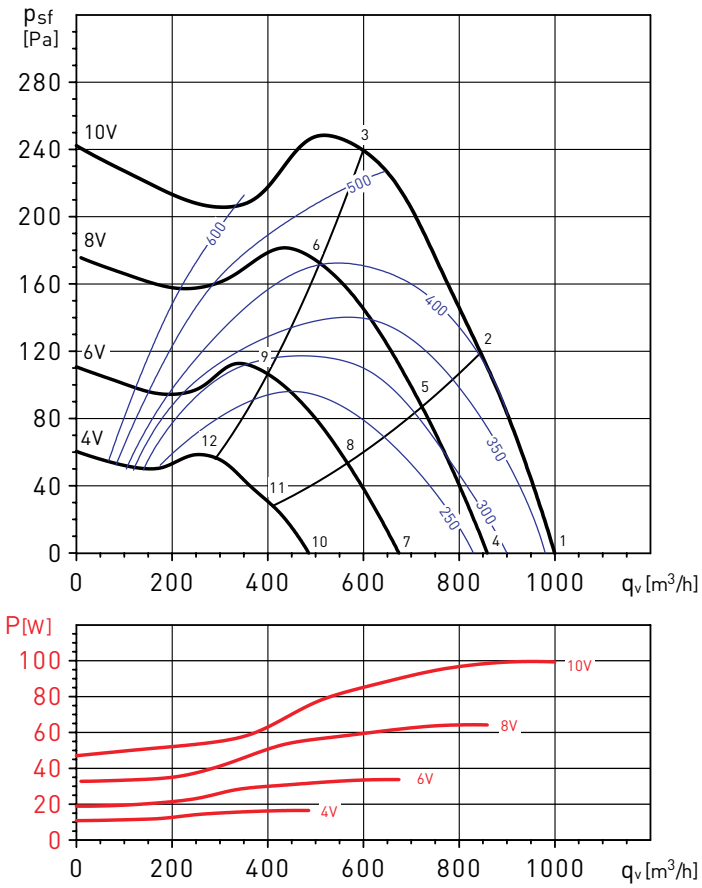

TD-1000/200 SILENT ECOWATT		63	125	250	500	1.000	2.000	4.000	8.000	LwA
1	На входе	29	42	60	58	62	60	56	48	67
	На выходе	35	45	61	67	72	65	55	45	74
	К окружению	21	29	43	48	51	47	39	36	55
2	На входе	30	43	58	58	61	59	54	48	66
	На выходе	30	46	61	68	71	63	53	44	73
	К окружению	22	29	41	48	51	46	37	36	54
3	На входе	36	48	60	59	58	57	52	44	65
	На выходе	33	52	64	67	68	61	51	41	71
	К окружению	28	35	44	49	47	44	35	32	53
4	На входе	28	40	59	54	59	56	51	43	64
	На выходе	29	42	60	62	67	59	49	39	69
	К окружению	22	25	40	39	50	44	38	35	52
5	На входе	29	40	57	55	57	54	49	43	62
	На выходе	27	43	59	62	65	58	47	38	68
	К окружению	23	25	39	40	48	42	36	35	51
6	На входе	34	45	57	56	54	53	48	40	62
	На выходе	30	48	60	62	63	56	46	36	67
	К окружению	28	30	38	42	45	41	34	31	48
7	На входе	26	36	52	52	55	49	44	36	58
	На выходе	27	39	60	57	60	54	43	33	64
	К окружению	20	19	40	41	50	37	32	31	51
8	На входе	26	37	51	51	52	47	43	36	57
	На выходе	28	40	57	57	58	52	41	33	63
	К окружению	21	20	40	41	48	36	31	31	50
9	На входе	30	41	52	51	50	46	40	34	56
	На выходе	28	46	55	56	57	50	38	31	61
	К окружению	25	24	40	40	46	34	28	29	48
10	На входе	23	34	45	47	45	40	34	30	51
	На выходе	24	41	48	50	50	44	33	29	55
	К окружению	14	22	37	44	42	32	30	29	47
11	На входе	24	34	45	45	44	39	34	30	50
	На выходе	33	40	48	49	49	43	33	29	54
	К окружению	14	22	37	41	40	31	30	29	45
12	На входе	26	37	45	43	43	37	32	30	49
	На выходе	26	41	48	47	48	41	31	29	53
	К окружению	17	25	36	39	39	29	27	29	44

РАБОЧИЕ ХАРАКТЕРИСТИКИ - АКУСТИЧЕСКИЕ ХАРАКТЕРИСТИКИ

– q_v: расход воздуха в м³/ч.
– p_{sf}: статическое давление в Па.
– P: потребляемая мощность в Вт.
– SFP: Удельная мощность вентилятора (Вт/м³/с) (синие кривые).
– Уровень звуковой мощности в дБ(A).
– Данные приведены в соответствии со стандартами ISO 5801 и AMCA 210-99.

TD-1300/250 SILENT ECOWATT

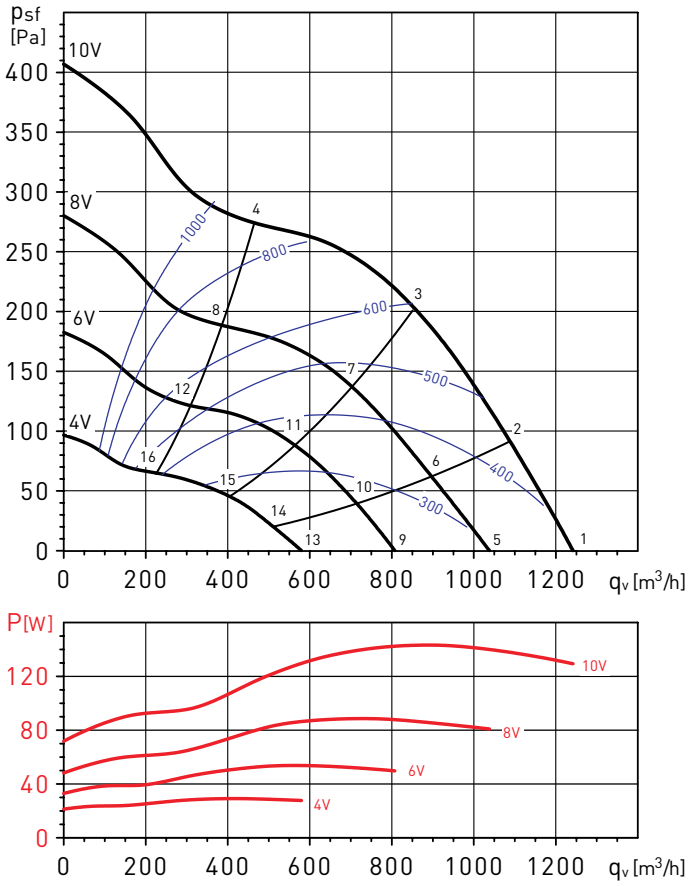

TD-1300/250 SILENT ECOWATT		63	125	250	500	1.000	2.000	4.000	8.000	LwA
1	На входе	29	42	60	58	62	60	56	48	67
	На выходе	35	45	61	67	72	65	55	45	74
	К окружению	21	29	43	48	51	47	39	36	55
2	На входе	30	42	58	58	62	59	55	48	66
	На выходе	32	45	61	67	71	64	54	45	73
	К окружению	22	29	42	48	51	46	38	36	54
3	На входе	33	45	59	58	59	58	53	46	65
	На выходе	32	49	62	67	69	62	52	43	72
	К окружению	25	32	43	49	49	45	36	34	53
4	На входе	36	48	60	59	58	57	52	44	65
	На выходе	33	52	64	67	68	61	51	41	71
	К окружению	28	35	44	49	47	44	35	32	53
5	На входе	28	40	59	54	59	56	51	43	64
	На выходе	29	42	60	62	67	59	49	39	69
	К окружению	22	25	40	39	50	44	38	35	52
6	На входе	28	40	58	55	58	54	50	43	63
	На выходе	28	43	60	62	66	58	48	38	69
	К окружению	23	25	39	40	49	43	37	35	51
7	На входе	31	43	57	56	56	53	49	41	62
	На выходе	29	46	60	63	64	57	47	37	68
	К окружению	26	28	39	42	47	41	35	33	49
8	На входе	34	45	56	56	53	52	47	39	61
	На выходе	30	48	59	62	62	56	45	35	66
	К окружению	28	30	38	41	44	40	34	31	48
9	На входе	26	36	52	52	55	49	44	36	58
	На выходе	27	39	60	57	60	54	43	33	64
	К окружению	20	19	40	41	50	37	32	31	51
10	На входе	26	37	52	52	53	48	44	36	58
	На выходе	27	40	58	57	59	53	42	33	63
	К окружению	21	20	40	41	49	36	31	31	50
11	На входе	29	40	52	52	52	48	43	36	58
	На выходе	28	43	57	57	58	52	41	32	63
	К окружению	23	23	40	41	47	36	30	30	49
12	На входе	31	42	52	51	50	46	40	33	56
	На выходе	28	47	55	56	56	50	38	31	61
	К окружению	26	25	40	40	46	34	28	28	48
13	На входе	23	34	45	47	45	40	34	30	51
	На выходе	24	41	48	50	50	44	33	29	55
	К окружению	14	22	37	44	42	32	30	29	47
14	На входе	24	34	45	45	44	39	34	30	50
	На выходе	30	41	48	49	49	43	33	29	54
	К окружению	14	22	37	42	40	31	30	29	45
15	На входе	25	35	45	44	43	38	34	30	50
	На выходе	30	40	48	49	49	42	32	29	54
	К окружению	16	23	37	40	40	30	29	29	44
16	На входе	26	37	44	43	42	36	32	30	49
	На выходе	26	41	47	47	47	40	30	29	52
	К окружению	16	25	36	39	38	29	27	29	43

РАБОЧИЕ ХАРАКТЕРИСТИКИ - АКУСТИЧЕСКИЕ ХАРАКТЕРИСТИКИ

– q_v: расход воздуха в м³/ч.
– p_{sf}: статическое давление в Па.
– P: потребляемая мощность в Вт.
– SFP: Удельная мощность вентилятора (Вт/м³/с) (синие кривые).
– Уровень звуковой мощности в дБ(A).
– Данные приведены в соответствии со стандартами ISO 5801 и AMCA 210-99.

TD-2000/315 SILENT ECOWATT

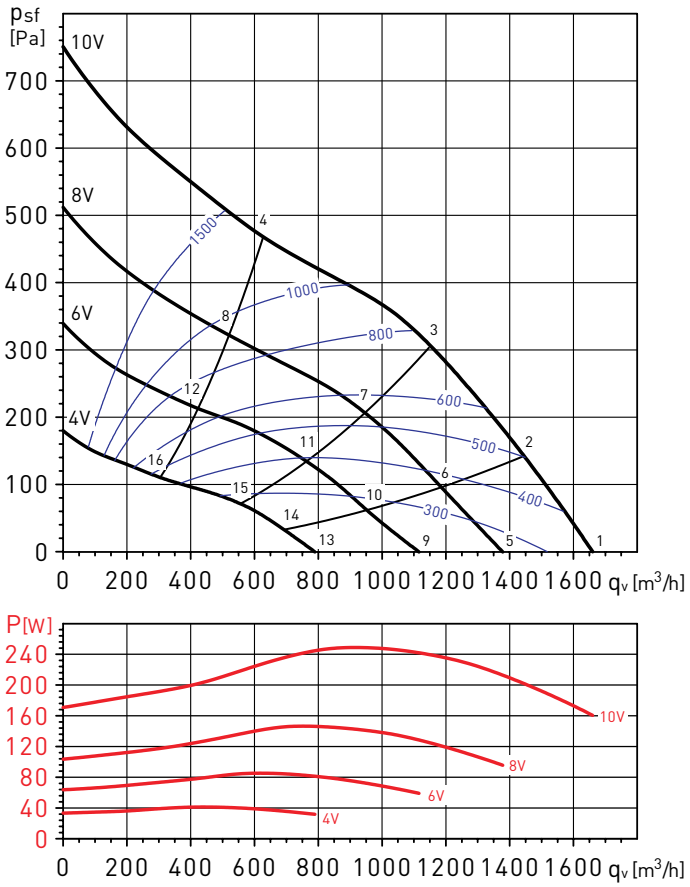

TD-2000/315 SILENT ECOWATT		63	125	250	500	1.000	2.000	4.000	8.000	LwA
1	На входе	35	50	64	63	68	64	57	52	71
	На выходе	37	54	64	70	74	66	52	48	76
	К окружению	22	37	48	48	57	54	45	39	60
2	На входе	35	51	66	64	68	64	58	52	72
	На выходе	35	55	65	71	74	66	51	48	77
	К окружению	22	38	51	49	58	54	46	39	61
3	На входе	37	54	71	64	68	64	58	52	74
	На выходе	35	59	70	72	72	65	50	47	77
	К окружению	24	42	56	49	58	54	46	39	61
4	На входе	44	59	67	63	64	60	55	49	71
	На выходе	40	65	66	70	69	61	49	47	74
	К окружению	32	46	52	48	53	51	43	36	58
5	На входе	32	47	61	59	63	58	52	44	67
	На выходе	31	51	60	65	70	60	46	41	72
	К окружению	21	34	42	45	52	48	40	32	55
6	На входе	33	50	63	59	63	58	53	45	63
	На выходе	30	54	62	66	69	60	45	41	69
	К окружению	21	36	44	45	52	48	41	33	51
7	На входе	34	60	63	59	63	58	53	45	62
	На выходе	32	62	64	67	67	59	44	40	68
	К окружению	23	46	45	45	52	48	40	33	49
8	На входе	40	54	63	55	58	54	49	42	65
	На выходе	36	60	62	64	63	56	43	41	69
	К окружению	28	40	44	41	47	44	37	29	51
9	На входе	30	45	57	55	58	53	46	37	62
	На выходе	28	49	58	61	65	54	39	34	67
	К окружению	22	33	40	42	47	42	34	26	50
10	На входе	31	47	59	56	58	54	48	39	58
	На выходе	27	51	58	62	64	54	39	35	63
	К окружению	23	35	42	42	47	43	35	28	50
11	На входе	32	52	60	55	58	53	47	39	58
	На выходе	30	58	57	62	61	54	38	34	63
	К окружению	24	40	43	42	47	43	35	28	49
12	На входе	39	50	57	51	53	50	44	36	60
	На выходе	35	54	56	59	58	51	38	35	63
	К окружению	31	38	40	37	42	39	31	24	47
13	На входе	28	41	50	49	48	45	36	30	55
	На выходе	26	46	48	54	52	45	32	30	58
	К окружению	20	28	35	39	38	35	28	26	43
14	На входе	29	44	52	49	49	45	37	30	50
	На выходе	26	47	50	54	52	45	32	30	54
	К окружению	21	30	37	38	38	35	29	27	45
15	На входе	33	47	52	48	50	45	37	31	50
	На выходе	28	49	52	54	52	45	32	30	54
	К окружению	24	33	38	37	39	35	29	27	44
16	На входе	37	43	48	46	45	43	35	30	53
	На выходе	32	47	48	51	49	42	32	30	55
	К окружению	28	29	34	35	34	33	27	26	41

ЭЛЕКТРИЧЕСКИЕ ПРИНАДЛЕЖНОСТИ



REB-ECOWATT
Внешний регулятор скорости.



CONTROL ECOWATT AC/DC
CONTROL ECOWATT DC/DC
Блоки управления для автоматического регулирования производительности в зависимости от показаний внешних датчиков (температуры, относительной влажности или CO2).



SCO2-A
Датчик температуры и CO2.
SCO2-AD
Датчик температуры и CO2 с дисплеем.
SCHT-AD
Датчик температуры, относительной влажности и CO2 с дисплеем.



CPFL-S / CPFL-E
Инфракрасный датчик движения для потолочной установки, угол обзора 360º.
Параметры электропитания:
1ф - 230 В - 50 Гц



TDP-S / TDP-D
Датчик давления
Используется в системе автоматического поддержания постоянного расхода воздуха или давления в системе.

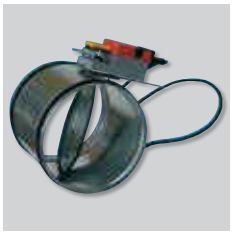

REMP
Воздушные клапаны с электроприводами с пропорциональным управляющим сигналом предназначены для совместной работы с управляющим модулем BEAS.



Вентиляторы серии TD-MIXVENT изготавливаются из высококачественного пластика (модели от 160 до 800) и из листовой стали с эпоксидным покрытием (модели от 1000 до 6000). В зависимости от модели, вентиляторы комплектуются пластиковыми или алюминиевыми крыльчатками (см. стр. 70).
Компактные размеры позволяют устанавливать вентилятор в ограниченном пространстве, а разборный корпус - проводить обслуживание без демонтажа воздуховодов.
Модели TD-MIXVENT-T от 160 до 800 комплектуются таймером, с диапазоном настройки от 1 до 30 мин., и односкоростными электродвигателями, без возможности регулирования скорости.

Электродвигатели
Модели 160 – 2000:
Класс защиты IP44, класс изоляции B, с шариковыми подшипниками.
Параметры электропитания:
1ф - 230 В - 50 Гц
Вентиляторы оснащаются однофазными двухскоростными электродвигателями, со встроенной защитой от перегрева.



Модели 4000 и 6000:
Класс защиты IP54, класс изоляции F, с шариковыми подшипниками.
Параметры электропитания:
1ф - 230 В - 50 Гц
3ф - 400 В - 50 Гц
Однофазный вентилятор TD-4000/355 оснащен встроенной защитой от перегрева, а TD-6000/400 и трехфазные модели - встроенными термоконтактами, с выводами для подключения к внешнему устройству защиты (поставляется отдельно).
Однофазные вентиляторы имеют возможность регулирования скорости напряжением, а трехфазные - при помощи автотрансформатора или преобразователя частоты.

Вентиляторы серии TD-MIXVENT представляют собой идеальное решение для систем вентиляции небольших помещений, таких как офисы, магазины, квартиры и коттеджи.



КОМПАКТНАЯ КОНСТРУКЦИЯ





Компактная конструкция и высокая производительность вентиляторов TD-MIXVENT делает их незаменимыми при монтаже в ограниченном пространстве, например, за подвесным потолком.

УДОБСТВО МОНТАЖА



Закрепите основание вентилятора.



Установите корпус вентилятора.



Подключите вентилятор к сети электропитания.



Подсоедините воздуховоды.

ПРОСТОТА ОБСЛУЖИВАНИЯ



Уникальная конструкция вентилятора позволяет извлекать блок двигатель-крыльчатка без демонтажа воздуховодов, что делает обслуживание вентилятора легким и быстрым.

УНИВЕРСАЛЬНАЯ КОНСТРУКЦИЯ

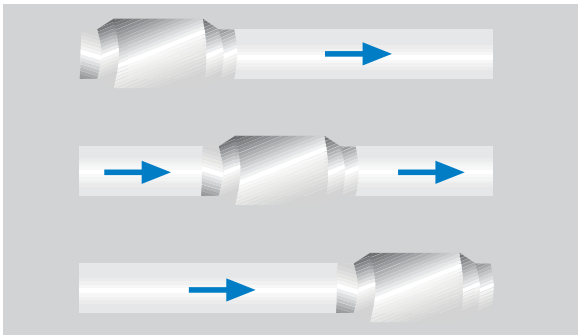

Подходит для установки в любой части воздуховода.

МОДЕЛИ С ТАЙМЕРОМ



Модели MIXVENT-TD-T (от 250 до 1000) оснащаются таймером задержки выключения (1-30 мин.) и односкоростными электродвигателями без возможности регулирования скорости.

МОДЕЛЬ 160



У модели TD-160/100N SILENT электродвигатель крепится к корпусу при помощи резиновых "сайлент-блоков", которые предотвращают передачу вибрации на корпус вентилятора.

МОДЕЛИ

Модель	160	250	350	500	800	800N	1000	1300	2000	4000	6000
Пластиковый корпус	•	•	•	•	•	•					
Металлический корпус	•						•	•	•	•	•
Пластиковая крыльчатка	•	•	•	•	•	•					
Алюминиевая крыльчатка							•	•	•	•(1)	•(1)
Класс герметичности	II	II	II	II	II	II	I	I	I	I	I
Плавкий предохранитель	•	•	•								
Встроенная термозащита (PTC)				•	•	•	•	•	•	•	•
Шариковые подшипники	•	•	•	•	•	•	•	•	•	•	•
Односкоростной электродвигатель										•	•
Двухскоростной электродвигатель(2)	•	•	•	•	•	•	•	•	•		

(1) Модели с литой алюминиевой крыльчаткой.
(2) Модели TD-MIXVENT-T комплектуются односкоростными электродвигателями без возможности регулировки скорости.

ТЕХНИЧЕСКИЕ ХАРАКТЕРИСТИКИ

Модель	Частота вращения (об/мин)	Макс. потр. мощность (Вт)	Ток (А)	Макс расход воздуха ($м^3$/ч)	Рабочие температуры (°C)	Уровень звукового давления* (дБ(А))	Ø воздуховода (мм)	Вес (кг)	Пульт управления IP20/IP22
Однофазные модели (1ф - 230 В - 50 Гц)									
TD-160/100 N SILENT	2500	20	0,16	180	-20/+40	24	100	1,4	REGUL2 / COM-2
	2200	12	0,10	140		21			
TD-250/100	2200	24	0,11	240	-20/+40	31	100	2,0	REGUL2 / COM-2
	1850	18	0,10	180		26			
TD-350/125	2250	30	0,13	360	-20/+40	33	125	2,0	REGUL2 / COM-2
	1900	22	0,10	280		28			
TD-500/150	2500	50	0,22	580	-20/+60	33	150	2,7	REGUL2 / COM-2
	1950	44	0,19	430		29			
TD-500/160	2500	50	0,22	580	-20/+60	33	160	2,7	REGUL2 / COM-2
	1950	44	0,19	430		29			
TD-800/200N	2780	95	0,45	880	-20/+60	37	200	4,9	REGUL2 / COM-2
	2480	90	0,43	700		33			
TD-800/200	2500	120	0,50	1.100	-20/+60	39	200	4,9	REGUL2 / COM-2
	2000	100	0,45	800		33			
TD-1000/250	2800	125	0,50	1.010	-40/+60	40	250	9,4	REGUL2 / COM-2
	2610	85	0,35	900		38			
TD-1300/250	2520	180	0,80	1.300	-40/+60	43	250	9,4	REGUL2 / COM-2
	2000	140	0,60	1.100		39			
TD-2000/315	2700	255	1,20	2.000	-40/+60	47	315	14,0	REGUL2 / COM-2
	2000	160	0,80	1.550		42			
TD-4000/355	1400	345	1,53	3.800	-40/+40	44	355	19,0	REB-2,5 / RMB-3,5
TD-6000/400	1400	665	2,97	5.500	-40/+40	44	400	26,0	REB-5 + MSE** / REV-5
Трехфазные модели (3ф - 400 В - 50 Гц)									
TD-4000/355 TRIF	1375	345	0,75	3.800	-40/+40	44	355	19,0	MSD** / RDV-1,2
TD-6000/400 TRIF	1375	650	2,10	5.500	-40/+40	44	400	26,0	MSD** / RDV-2,5
Модели с таймером									
TD-160/100 NT SILENT	2500	20	0,16	180	-20/+40	24	100	1,4	-
TD-250/100 T	2200	24	0,11	240	-20/+40	31	100	2,0	-
TD-350/125 T	2250	30	0,13	360	-20/+40	33	125	2,0	-
TD-500/150 T	2500	50	0,22	580	-20/+60	33	150	2,7	-
TD-500/160 T	2500	50	0,22	580	-20/+60	33	160	2,7	-
TD-800/200 T	2500	120	0,50	1.100	-20/+60	39	200	4,9	-

* Приведены уровни звукового давления на расстоянии 3 м от вентилятора, с подсоединенными воздуховодами, в свободном пространстве.
** Внешнее устройство тепловой защиты электродвигателя.

РАЗМЕРЫ (мм)

TD-160/100 N SILENT

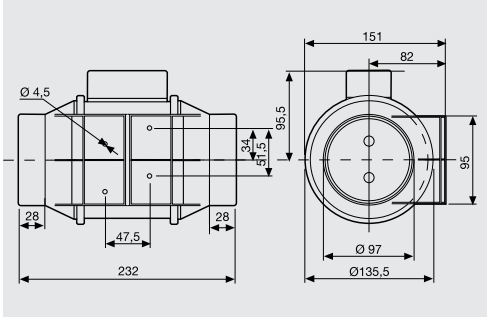

TD-250 ... TD-2000

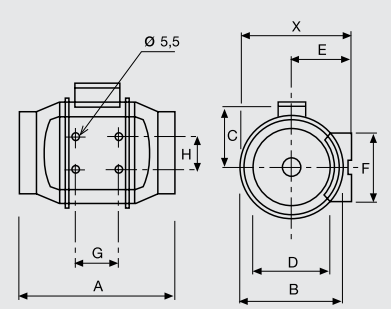

TD-4000 / TD-6000

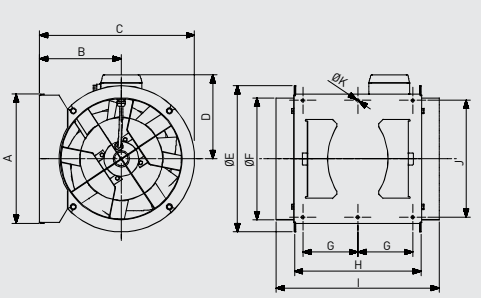

Модель	X	A	Ø B	C	Ø D	E	F	G	H
TD-250/100	188	303	176	115	97	100	90	80	60
TD-350/125	188	258	176	115	123	100	90	80	60
TD-500/150	212	295	200	127	147	112	130	80	60
TD-500/160	212	295	200	127	157	112	130	80	60
TD-800/200N	232,5	302	217	141	198	124	140	100	94
TD-800/200	232,5	302	217	141	198	124	140	100	94
TD-1000/250	291	386	272	192	248	155	168	145	140
TD-1300/250	291	386	272	192	248	155	168	145	140
TD-2000/315	356	450	336	224	312	188	210	182	178

Модель	A	B	C	D	Ø E	Ø F	G	H	I	J	Ø K
TD-4000/355	377	238	451	224	426	354	150	368	474	340	8.5
TD-6000/400	407	249	249	267	487	399	160	425	547	370	8.5

АКУСТИЧЕСКИЕ ХАРАКТЕРИСТИКИ

Уровень звуковой мощности (дБ(А)), в соответствии стандартным октавам средних частот (Гц), на высокой скорости вращения.

НА ВХОДЕ ВОЗДУХА	63	125	250	500	1000	2000	4000	8000
TD-160/100 N SILENT	24	32	39	46	52	49	40	21
TD-250/100	28	47	46	53	52	47	39	33
TD-350/125	35	47	46	53	54	50	41	33
TD-500/150	32	35	55	57	59	62	56	48
TD-500/160	32	35	55	57	59	62	56	48
TD-800/200N	37	42	62	64	66	64	60	52
TD-800/200	37	47	61	63	68	67	64	54
TD-1000/250	35	45	58	66	72	69	62	54
TD-1300/250	37	52	64	67	75	73	66	61
TD-2000/315	41	57	66	71	77	74	67	62
TD-4000/355	40	49	61	66	73	70	66	57
TD-6000/400	43	56	67	72	76	74	69	60

К ОКРУЖЕНИЮ	63	125	250	500	1000	2000	4000	8000
TD-160/100 N SILENT	24	24	37	34	36	41	32	21
TD-250/100	27	46	45	44	43	43	32	25
TD-350/125	33	46	46	47	47	45	33	24
TD-500/150	25	32	43	39	44	53	42	29
TD-500/160	25	32	43	39	44	53	42	29
TD-800/200N	26	32	48	47	52	53	44	31
TD-800/200	29	36	47	46	54	57	48	33
TD-1000/250	23	34	44	46	58	57	46	43
TD-1300/250	22	36	39	47	60	59	52	47
TD-2000/315	29	41	52	55	64	63	57	53
TD-4000/355	31	49	55	55	63	57	51	40
TD-6000/400	30	53	59	55	61	55	54	45

РАБОЧИЕ ХАРАКТЕРИСТИКИ

– q_v расход воздуха в м³/ч и м³/с.
– p_{sf} статическое давление в Па и мм вод. ст.
– Данные приведены: в соответствии со стандартами: ISO 5801 и AMCA 210-99.
при температуре сухого воздуха 20°C и атмосферном давлении 760 мм рт. ст.

HS = Высокая скорость
LS = Низкая скорость

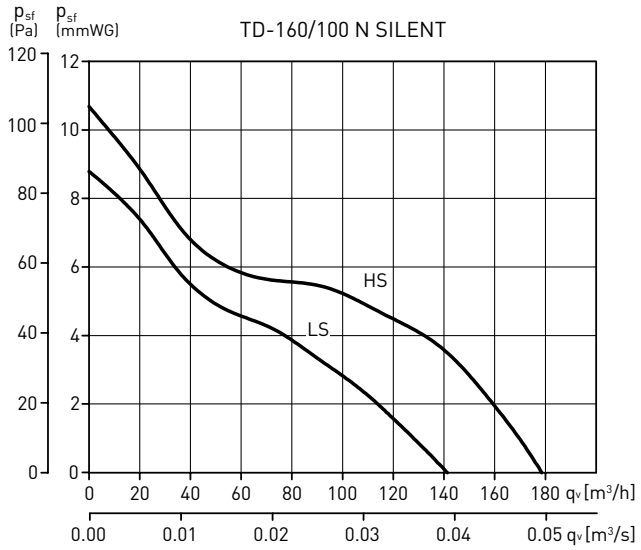

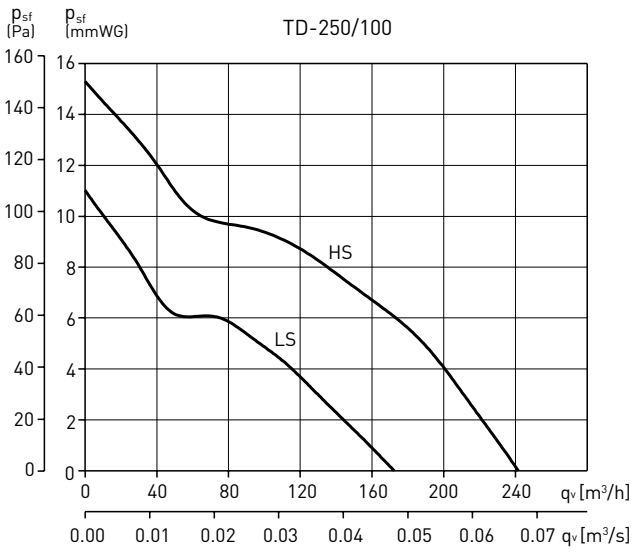

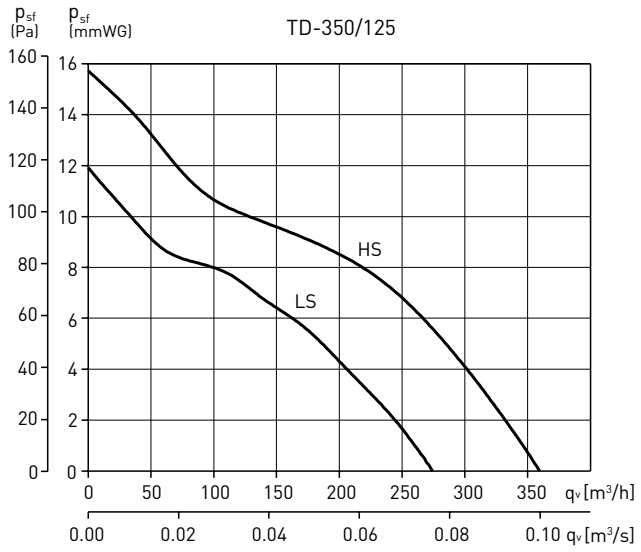

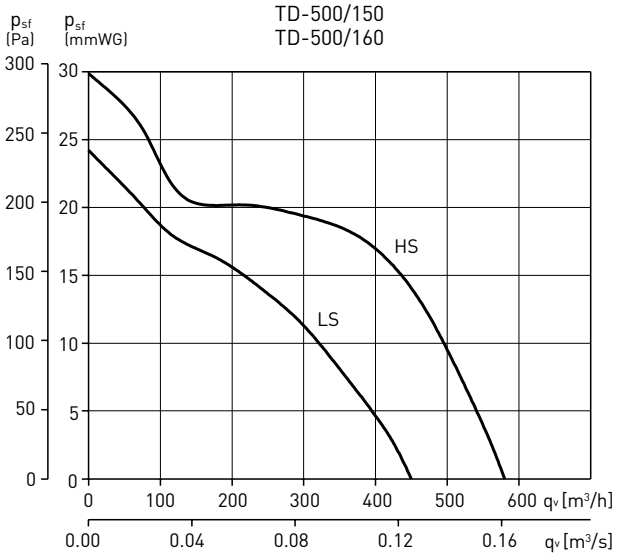

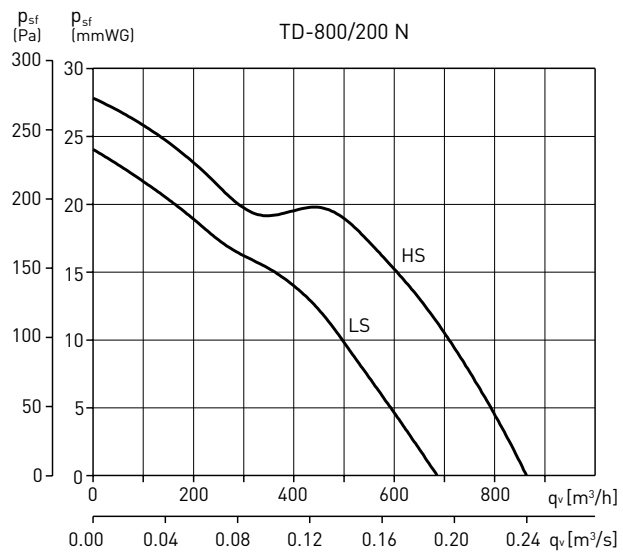

РАБОЧИЕ ХАРАКТЕРИСТИКИ

– q_v расход воздуха в м³/ч и м³/с.
– p_{sf} статическое давление в Па и мм вод. ст.
– Данные приведены: в соответствии со стандартами: ISO 5801 и AMCA 210-99.
при температуре сухого воздуха 20°C и атмосферном давлении 760 мм рт. ст.

HS = Высокая скорость
LS = Низкая скорость

TD-800/200

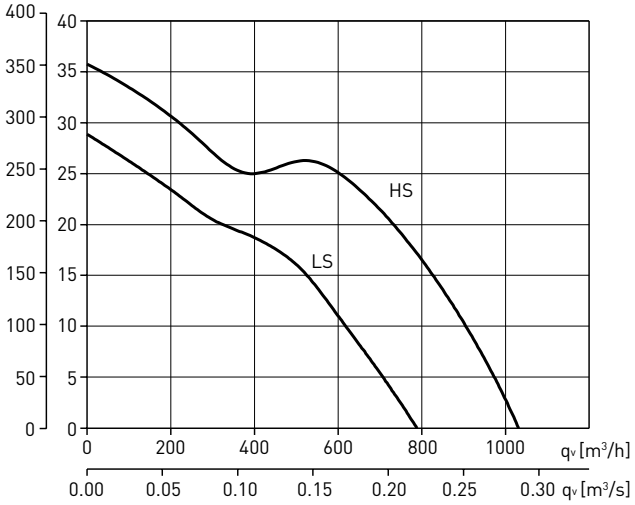

TD-1000/250

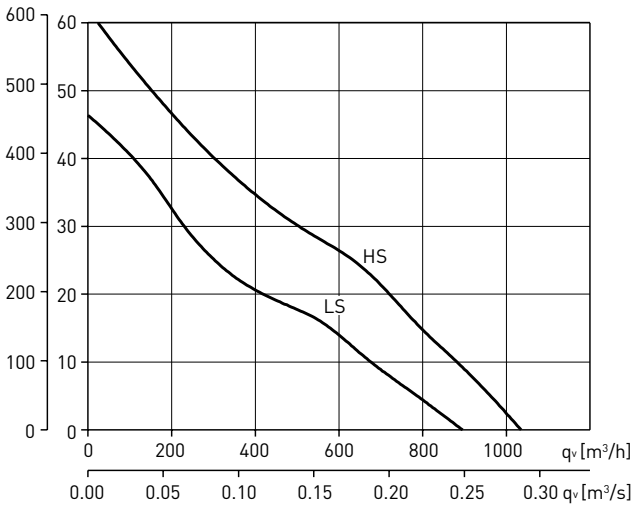

TD-1300/250

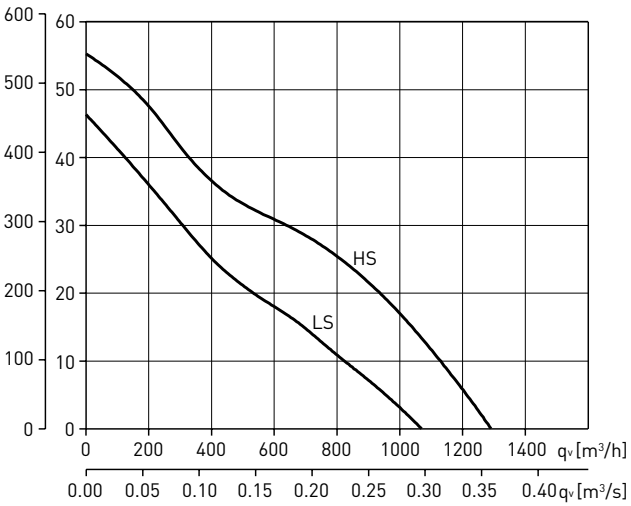

TD-2000/315

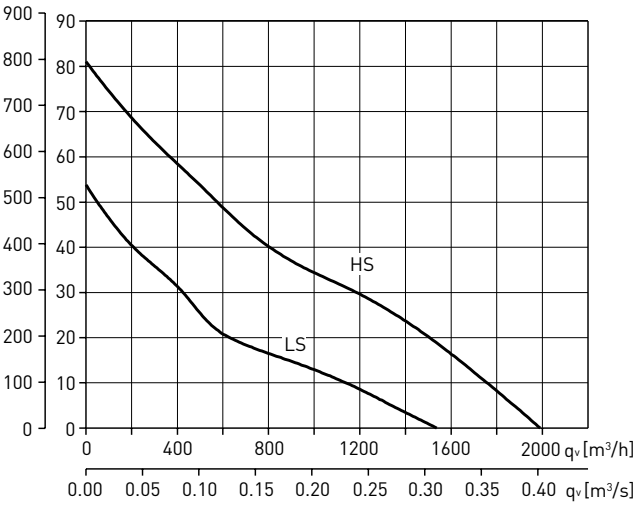

TD-4000/355

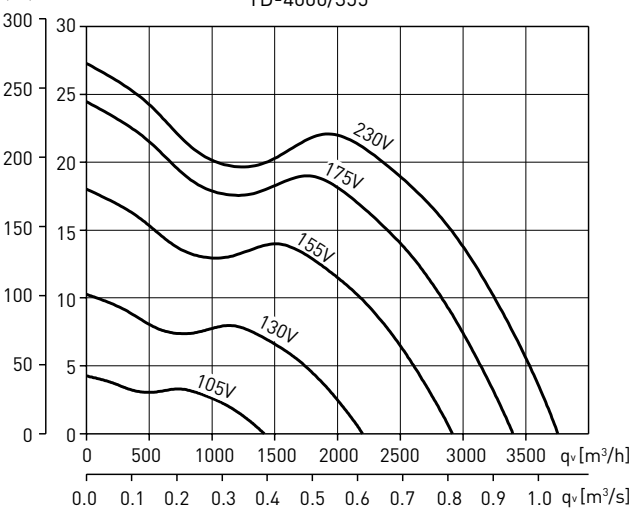

TD-6000/400

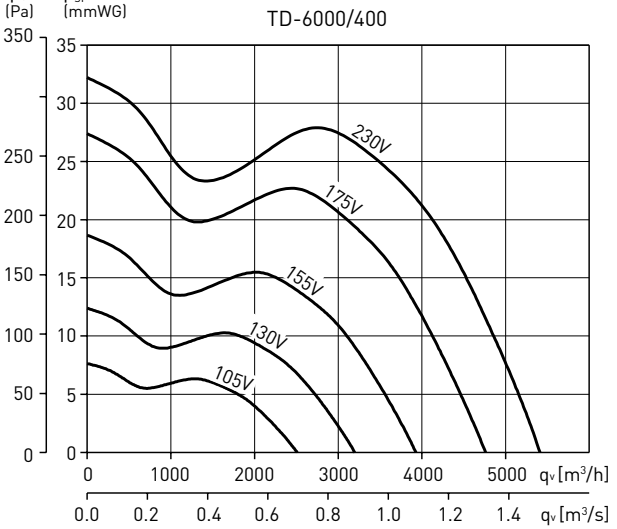



MIXVENT System - это система, состоящая из специальных дополнительных принадлежностей, которые позволяют комбинировать несколько вентиляторов TD-MIXVENT в последовательном или параллельном порядке. Подобные конфигурации позволяют существенно увеличить производительность стандартных вентиляторов TD-MIXVENT.

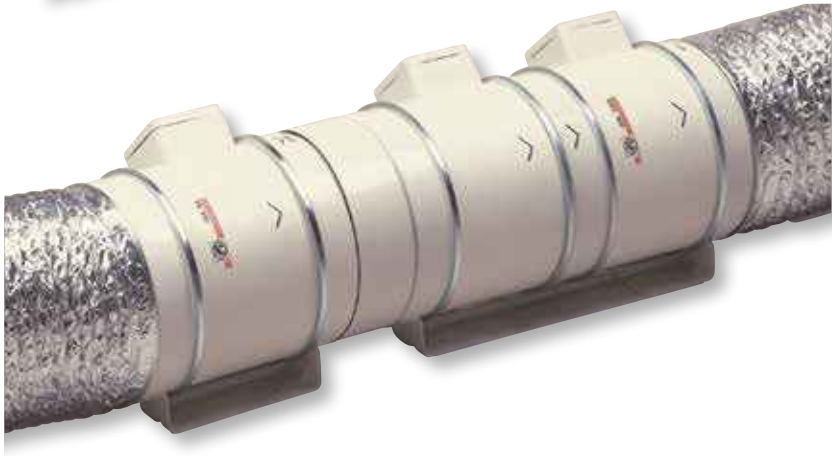

MIXVENT-TDx2 и MIXVENT-TDx3
Увеличение внешнего давления

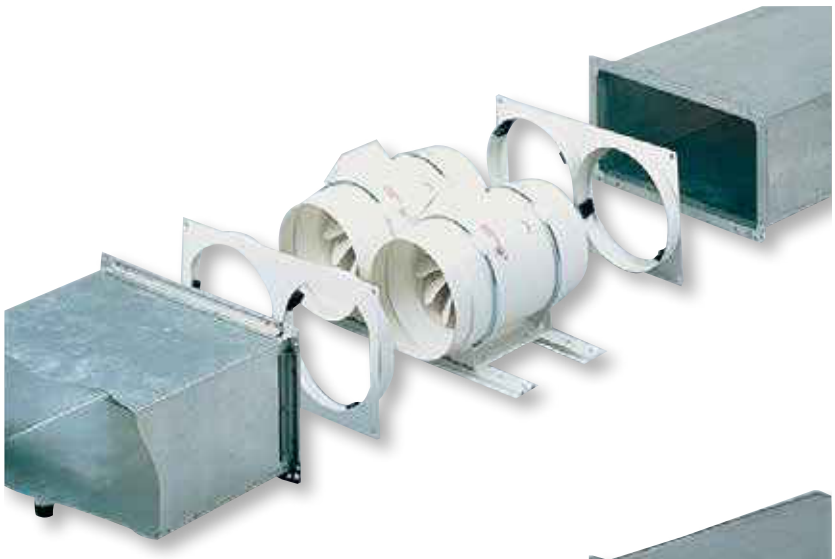

MIXVENT-TWIN
Увеличение расхода воздуха

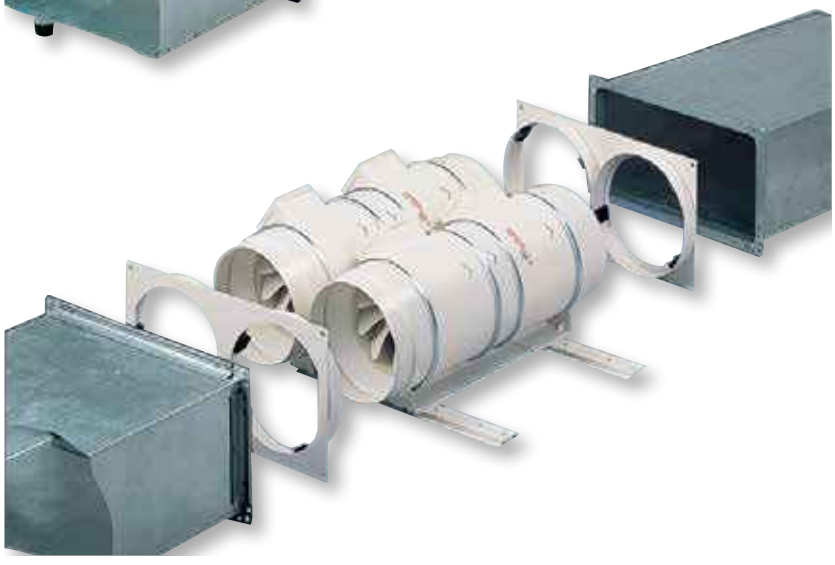

MIXVENT-TWINx2
Увеличение внешнего давления и расхода воздуха

КРУГЛЫЕ КАНАЛЬНЫЕ ВЕНТИЛЯТОРЫ
MIXVENT SYSTEM



Система MIXVENT-TDx2 состоит из двух, последовательно расположенных, вентиляторов MIXVENT-TD, что обеспечивает увеличение давления, практически в два раза, по сравнению с обычным вентилятором MIXVENT-TD. Конструктивно, вентиляторы TDx2 состоят из двух вентиляторов TD и соединительного патрубка MBR (см. дополнительные принадлежности).
Вентиляторы MIXVENT-TDx2 являются стандартным решение для моделей от 350 до 1300.

ТЕХНИЧЕСКИЕ ХАРАКТЕРИСТИКИ

Модель	Частота вращения (об/мин)	Макс. потр. мощность (Вт)	Ток (А)	Макс. расход воздуха ($м^3$/ч)	Макс. раб. температ. (°C)	Уровень звук. давл.* (дБ(А))	Вес (кг)
TDx2-350/125	2250	60	0,26	395	-20/+40	36	5,4
	1900	44	0,20	320		31	
TDx2-500/160	2500	100	0,44	580	-20/+60	48	5,0
	1950	88	0,38	475		41	
TDx2-800/200N	2780	140	0,60	880	-20/+60	48	8,7
	2480	120	0,52	690		44	
TDx2-800/200	2500	240	1,00	1.020	-20/+60	52	8,7
	2000	200	0,90	790		48	
TDx2-1000/250	2800	250	1,00	1.020	-40/+60	57	18,7
	2610	170	0,70	900		51	
TDx2-1300/250	2520	360	1,60	1.320	-40/+60	57	18,7
	2000	280	1,20	980		52	

* Приведены уровни звукового давления на расстоянии 3 м от вентилятора, с подсоединенными воздуховодами, в свободном пространстве.

РАЗМЕРЫ (мм)

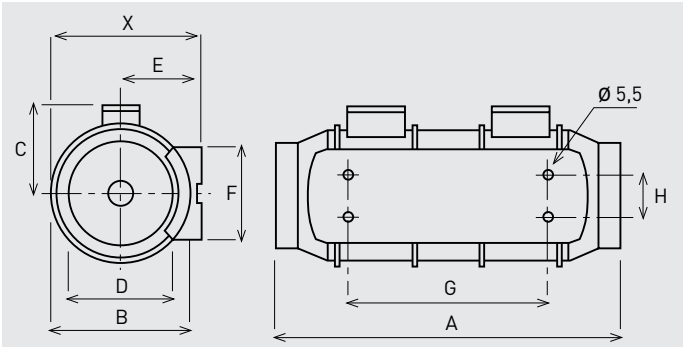

TDx2 MIXVENT	X	A	Ø B	C	Ø D	E	F	G	H
TDx2-350/125	188,0	417	176	115	123	100	90	253	60
TDx2-500/150	212,5	464	200	127	147	111,5	130	249	60
TDx2-500/160	212,5	444	200	127	147	111,5	130	249	60
TDx2-800/200	232,5	500	217	141	198	124	140	298	94
TDx2-1000/250	291,0	654	272	192	248	155	168	416	145
TDx2-1300/250	291,0	654	272	192	248	155	168	416	145

АКУСТИЧЕСКИЕ ХАРАКТЕРИСТИКИ

Приведены уровни звуковой мощности (дБ(А)), при максимальном расходе воздуха.

НА ВХОДЕ	63	125	250	500	1000	2000	4000	8000
TDx2-350/125	41	53	52	59	60	56	47	39
TDx2-500/150	38	41	61	63	65	68	62	54
TDx2-500/160	38	41	61	63	65	68	62	54
TDx2-800/200N	43	48	68	70	72	70	66	58
TDx2-800/200	43	53	67	69	74	73	70	60
TDx2-1000/250	41	51	64	72	78	75	68	60
TDx2-1300/250	43	58	70	73	81	79	72	67

К ОКРУЖЕНИЮ	63	125	250	500	1000	2000	4000	8000
TDx2-350/125	39	52	52	53	53	51	39	30
TDx2-500/150	31	38	49	45	50	59	48	35
TDx2-500/160	31	38	49	45	50	59	48	37
TDx2-800/200N	32	38	54	53	58	59	50	58
TDx2-800/200	35	42	53	52	60	63	54	39
TDx2-1000/250	29	40	50	52	64	63	52	49
TDx2-1300/250	28	42	45	53	66	65	58	53

РАБОЧИЕ ХАРАКТЕРИСТИКИ

– q_v = расход воздуха в м³/ч и м³/с.
– p_{sf} = статическое давление в мм вод. ст. и Па.
– Данные приведены: в соответствии со стандартами: ISO 5801 и AMCA 210-99.
при температуре сухого воздуха 20°C и атмосферном давлении 760 мм рт. ст.

HS = Выс. скор.
LS = Низк. скор.

TDx2-350/125

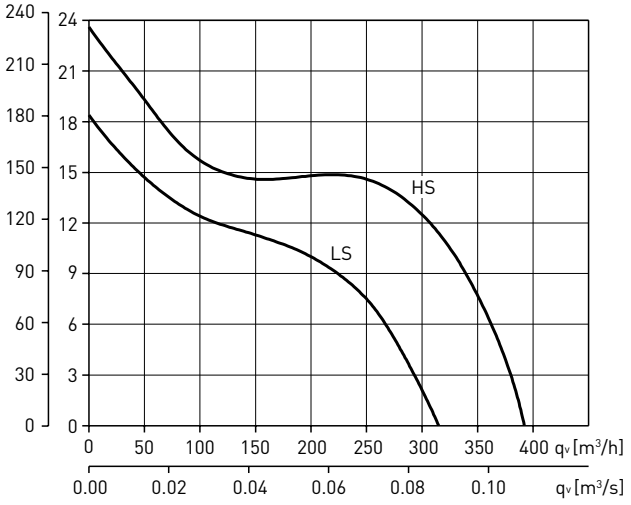

TDx2-500/150
TDx2-500/160

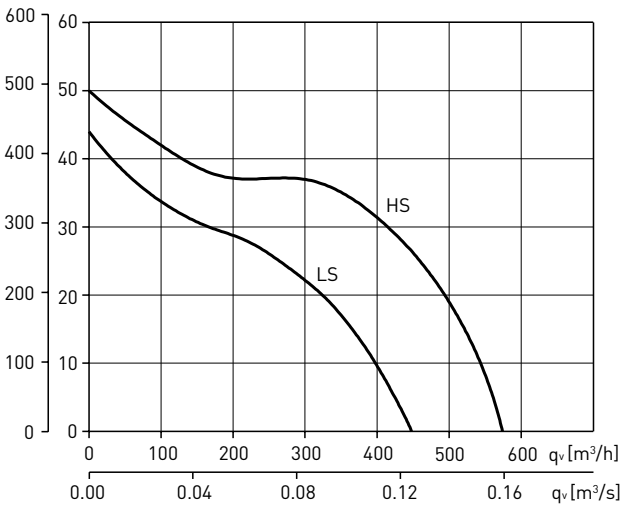

TDx2-800/200 N

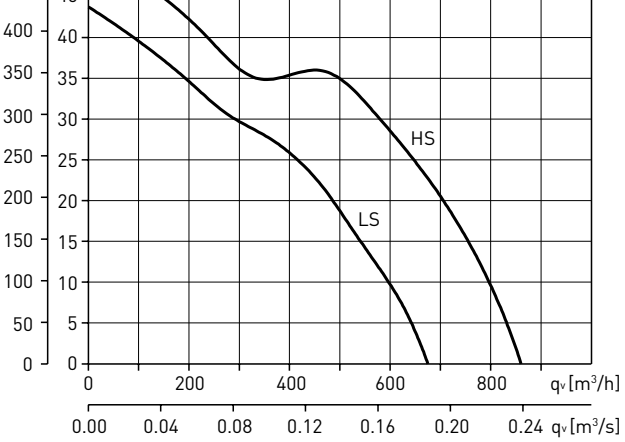

TDx2-800/200

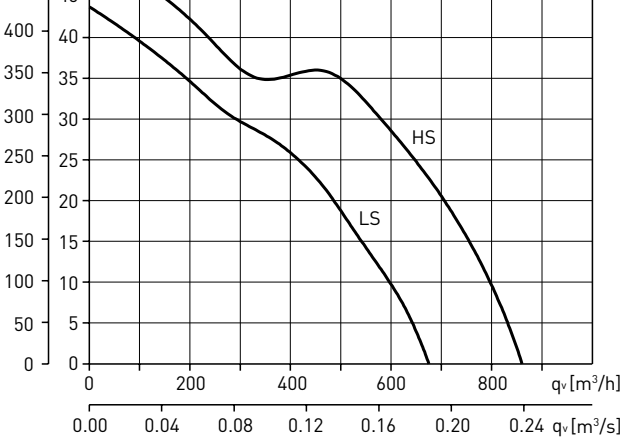

TDx2-1000/250

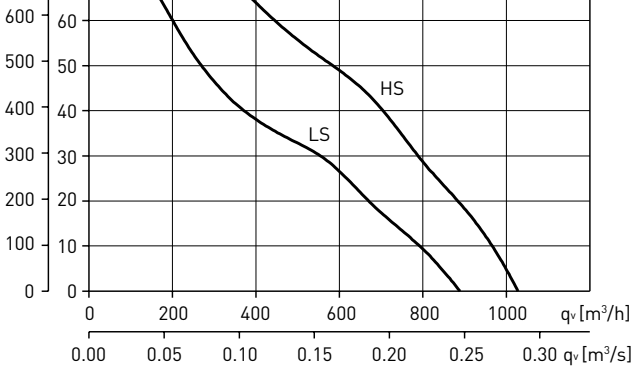

TDx2-1300/250

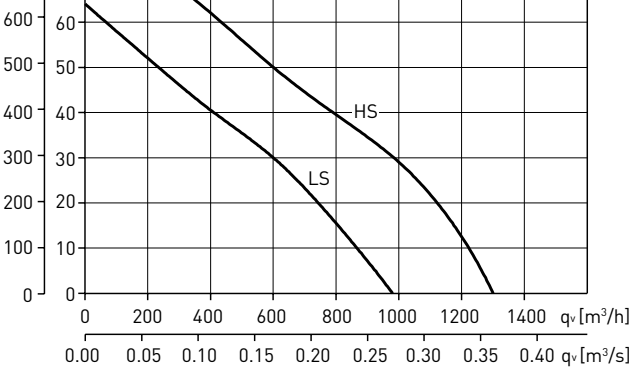

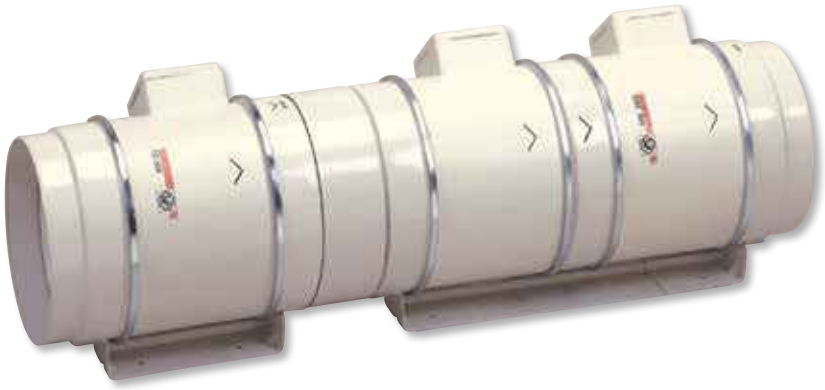

Система MIXVENT-TDx3 состоит из MIXVENT-TDx2 и MIXVENT-TD, установленных последовательно и соединенных при помощи патрубка MBR.
Подобная конструкция позволяет значительно увеличить давление, развиваемое системой, при неизменно малой высоте корпуса.

КОНСТРУКЦИЯ MIXVENT-TDX3



TDx3 MIXVENT	Состав
TDx3-350/125	TD-350/125+TDx2-350/125+MBR-350
TDx3-500/150	TD-500/150+TDx2-500/150+MBR-500/150
TDx3-500/160	TD-500/160+TDx2-500/160+MBR-500/160
TDx3-800/200	TD-800/200+TDx2-800/200+MBR-800
TDx3-1000/250	TD-1000/250+TDx2-1000/250+MBR-1000
TDx3-1300/250	TD-1300/250+TDx2-1300/250+MBR-1000



Патрубок MBR

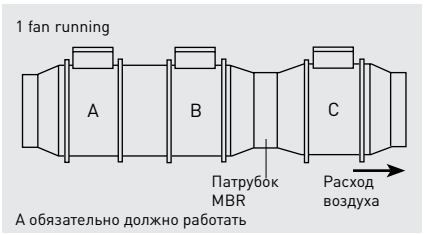

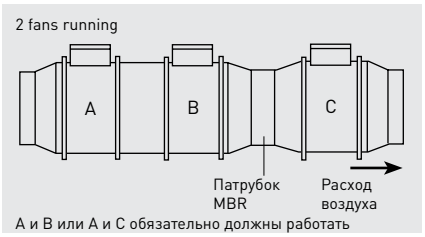

РАБОЧИЕ ХАРАКТЕРИСТИКИ

– q_v = расход воздуха в м³/ч и м³/с.
– p_{sf} = статическое давление в мм вод. ст. и Па.
– Данные приведены: в соответствии со стандартами: ISO 5801 и AMCA 210-99.
при температуре сухого воздуха 20°C и атмосферном давлении 760 мм рт. ст.

①	TDx3-350
②	TDx3-500
③	TDx3-800
④	TDx3-1000
⑤	TDx3-1300

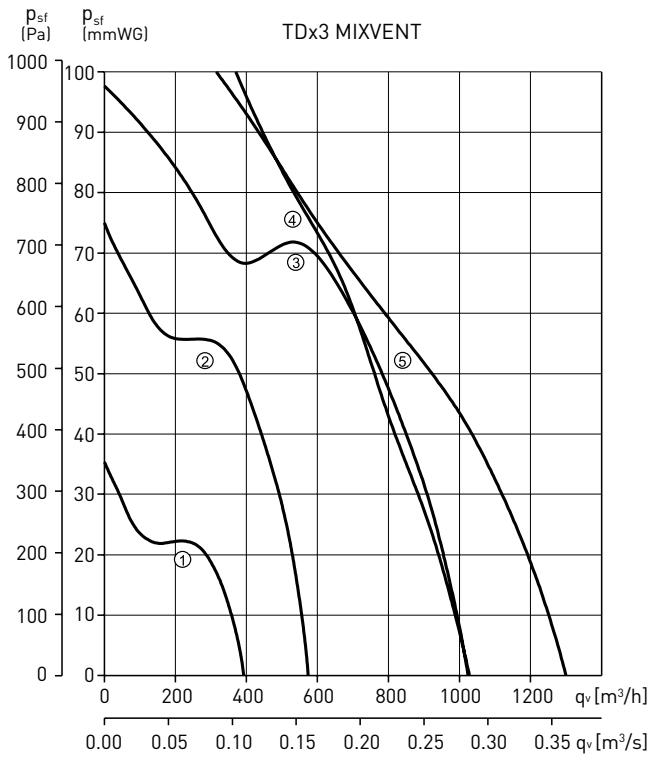

РАЗМЕРЫ (мм)

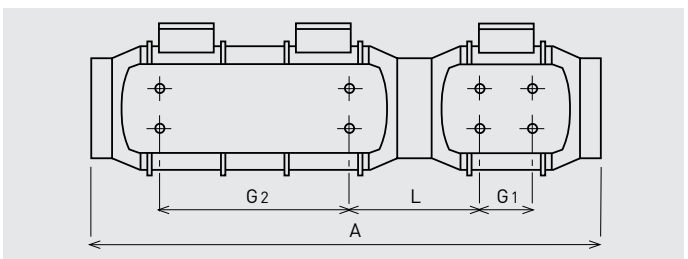

TDx3 MIXVENT	A	G1	G2	L
TD x 3-350/125	755	80	253	213
TD x 3-500/150	766	80	249	223
TD x 3-500/160	726	80	249	203
TD x 3-800/200	801	100	298	207
TD x 3-1000/250	1055	145	416	246
TD x 3-1300/250	1055	145	416	246

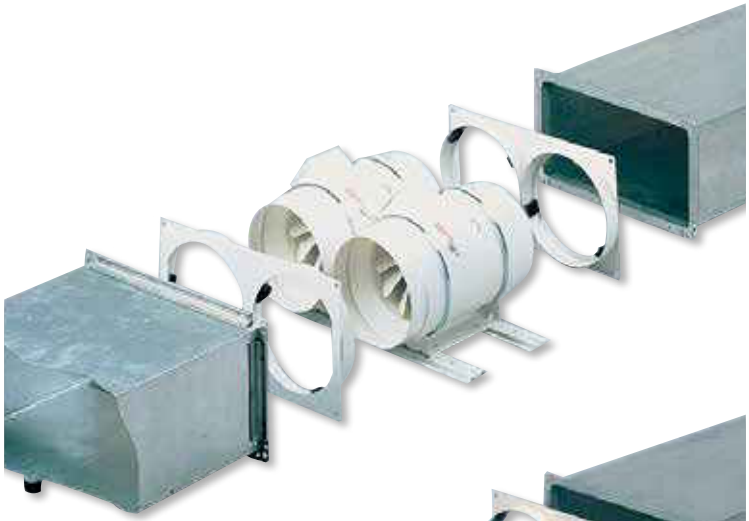

MIXVENT-TWIN

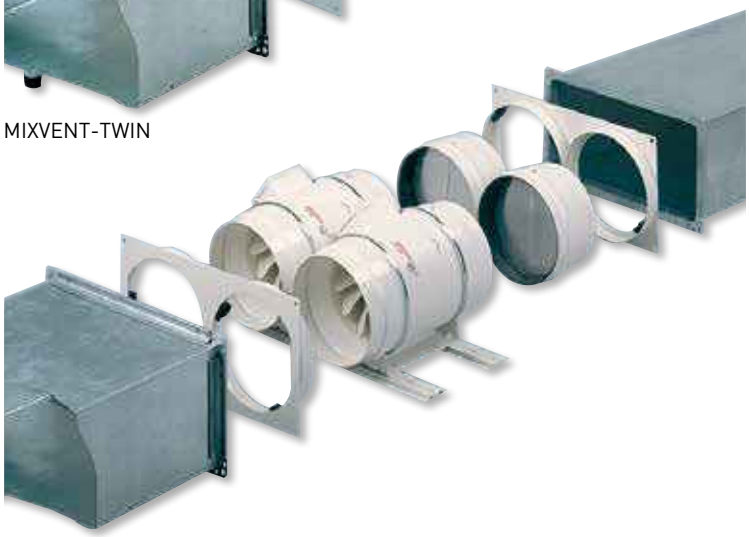

MIXVENT-TWIN с обратным клапаном

Система MIXVENT-Twin состоит из двух вентиляторов MIXVENT-TD расположенных параллельно и соединенных при помощи Kit Twin Base (для моделей от 250 до 2000).
Система MIXVENT-TWIN позволяет, почти в два раза, увеличить расход воздуха по сравнению с обычным вентилятором MIXVENT-TD.
MIXVENT-TWIN предназначена для подсоединения к прямоугольным воздуховодам, при помощи специальных адаптеров, входящих в комплект Kit Twin Base.
При независимой работе вентиляторов системы MIXVENT-TWIN рекомендуется использовать индивидуальные обратные клапаны, для предотвращения перетока воздуха через неработающий вентилятор.

АКСЕССУАРЫ ДЛЯ МОНТАЖА MIXVENT-TWIN

KIT TWIN BASE-250 + 2 TD -160/100	KIT TWIN BASE-500/150 + 2 TD-500/150	KIT TWIN BASE-1000 + 2 TD-1000/250
KIT TWIN BASE-250 + 2 TD 250/100	KIT TWIN BASE-500/160 + 2 TD-500/160	KIT TWIN BASE-1000 + 2 TD-1300/250
KIT TWIN BASE-350 + 2 TD -350/125	KIT TWIN BASE-800 + 2 TD-800/200	KIT TWIN BASE-2000 + 2 TD-2000/315

KIT TWIN BASE

Комплект состоит из двух адаптеров для подсоединения к прямоугольным воздуховодам и монтажных рам, для соединения вентиляторов TD или TDx2.



KIT TWIN BASE	Размеры (мм)		Номинальные размеры воздуховода (мм)	
	L	H	L	H
KIT TWIN BASE 250	320	180	280	140
KIT TWIN BASE 350	320	180	280	140
KIT TWIN BASE 500/150	395	220	355	180
KIT TWIN BASE 500/160	395	220	355	180
KIT TWIN BASE 800	440	240	400	200
KIT TWIN BASE 1000	540	290	500	250
KIT TWIN BASE 2000	690	355	630	315

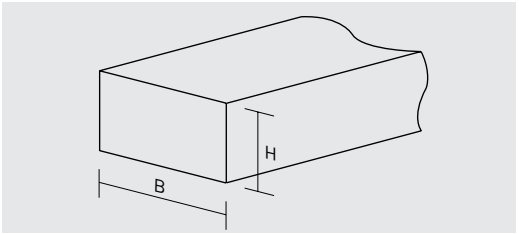

РАЗМЕРЫ (мм)

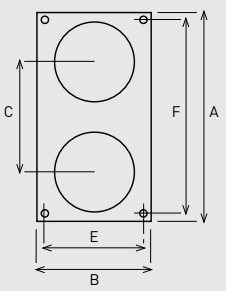

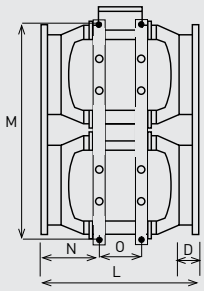

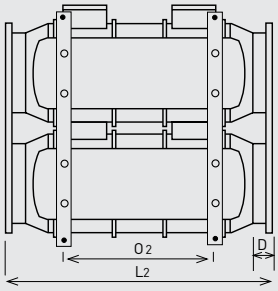

Модель	A	B	C	D	E	F	L	L_2	M	N	O	O_2
TWIN-250	320	180	184	36	160	300	305	–	375	113	80	–
TWIN-350	320	180	184	33,5	160	300	305	475	333	91	80	253
TWIN-500 (150)	395	220	206	37	200	375	310	481	417	110	80	249
TWIN-500 (160)	395	220	206	37	200	375	290	461	417	100	80	249
TWIN-800	440	240	225	37	220	420	317	509	456	103	100	298
TWIN-1000	540	290	282	44	270	520	401	679	566	123	145	416
TWIN-1300	540	290	282	44	270	520	401	679	566	123	145	416
TWIN-2000	690	355	347	53	335	650	451	–	699	136	182	–

РАБОЧИЕ ХАРАКТЕРИСТИКИ

– q_v = расход воздуха в м³/ч и м³/с.
– p_{sf} = статическое давление в мм вод. ст. и Па.
– Данные приведены: в соответствии со стандартами: ISO 5801 и AMCA 210-99.
при температуре сухого воздуха 20°C и атмосферном давлении 760 мм рт. ст.

①	TWIN-350
②	TWIN-500
③	TWIN-800
④	TWIN-1000
⑤	TWIN-1300
⑥	TWIN-2000

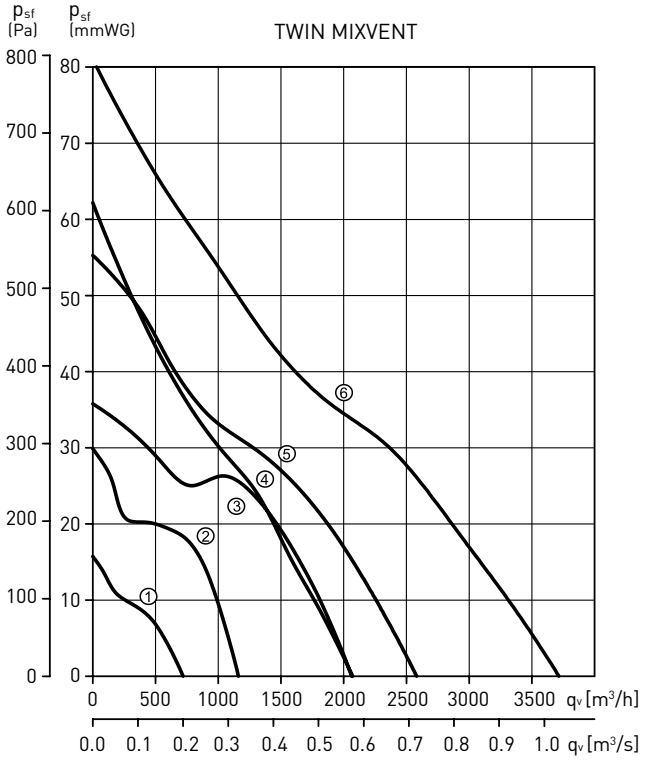

АКУСТИЧЕСКИЕ ХАРАКТЕРИСТИКИ

Приведены уровни звуковой мощности (дБ(A)), при максимальном расходе воздуха.

НА ВХОДЕ	63	125	250	500	1000	2000	4000	8000
TWIN-350/125	38	50	49	56	57	53	44	36
TWIN-500/150	35	38	58	60	62	65	59	51
TWIN-500/160	35	38	58	60	62	65	59	51
TWIN-800/200N	40	45	65	67	69	67	63	55
TWIN-800/200	40	50	64	66	71	70	67	57
TWIN-1000/250	38	48	61	69	75	72	65	57
TWIN-1300/250	40	55	67	70	78	76	69	64
TWIN-2000/315	44	60	69	74	80	77	70	65

К ОКРУЖЕНИЮ	63	125	250	500	1000	2000	4000	8000
TWIN-350/125	36	49	49	50	50	48	36	27
TWIN-500/150	28	35	46	42	47	56	45	32
TWIN-500/160	28	35	46	42	47	56	45	32
TWIN-800/200N	29	35	51	50	55	56	47	34
TWIN-800/200	32	39	50	49	57	60	51	36
TWIN-1000/250	26	37	47	49	61	60	49	46
TWIN-1300/250	25	39	42	50	63	62	55	50
TWIN-2000/315	32	44	55	58	67	66	60	56

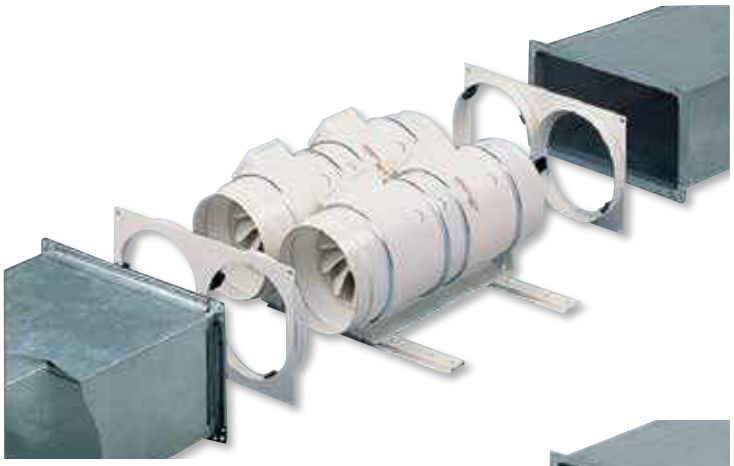

MIXVENT-TWINx2



MIXVENT-TWINx2
с обратными клапанами

Система MIXVENT-Twinx2 состоит из двух MIXVENT-TDx2 расположенных параллельно и соединенных при помощи Kit Twin Base (для моделей от 350 до 1300). Система MIXVENT-TWINx2 позволяет увеличить расход воздуха и статическое давление. MIXVENT-Twinx2 предназначена для подсоединения к прямоугольным воздуховодам, при помощи специальных адаптеров, входящих в комплект Kit Twin Base.
При независимой работе вентиляторов системы MIXVENT-TWINx2 рекомендуется использовать индивидуальные обратные клапаны, для предотвращения перетока воздуха через неработающий вентилятор.

СОСТАВ MIXVENT-TWIN X 2

KIT TWIN BASE-350 + 2 TDx2-350/125
KIT TWIN BASE-500/150 + 2 TDx2-500/150
KIT TWIN BASE-500/160 + 2 TDx2-500/160
KIT TWIN BASE-800 + 2 TDx2-800/200
KIT TWIN BASE-1000 + 2 TDx2-1000/250
KIT TWIN BASE-1000 + 2 TDx2-1300/250

KIT TWIN BASE

Комплект состоит из двух адаптеров для подсоединения к прямоугольным воздуховодам и монтажных рам, для соединения вентиляторов TD или TDx2.



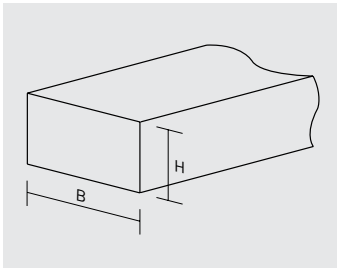

KIT TWIN BASE	Размеры (мм)		Номинальные размеры воздуховода (мм)	
	L	H	L	H
KIT TWIN BASE 250	320	180	280	140
KIT TWIN BASE 350	320	180	280	140
KIT TWIN BASE 500/150	395	220	355	180
KIT TWIN BASE 500/160	395	220	355	180
KIT TWIN BASE 800	440	240	400	200
KIT TWIN BASE 1000	540	290	500	250
KIT TWIN BASE 2000	690	355	630	315

Комплект состоит из двух адаптеров для подсоединения к прямоугольным воздуховодам и монтажных рам, для соединения вентиляторов TD или TDx2.

РАБОЧИЕ ХАРАКТЕРИСТИКИ

– q_v = расход воздуха в м³/ч и м³/с.
– p_{sf} = статическое давление в мм вод. ст. и Па.
– Данные приведены: в соответствии со стандартами: ISO 5801 и AMCA 210-99.
при температуре сухого воздуха 20°C и атмосферном давлении 760 мм рт. ст.

①	TWINx2-350
②	TWINx2-500
③	TWINx2-800
④	TWINx2-1000
⑤	TWINx2-1300

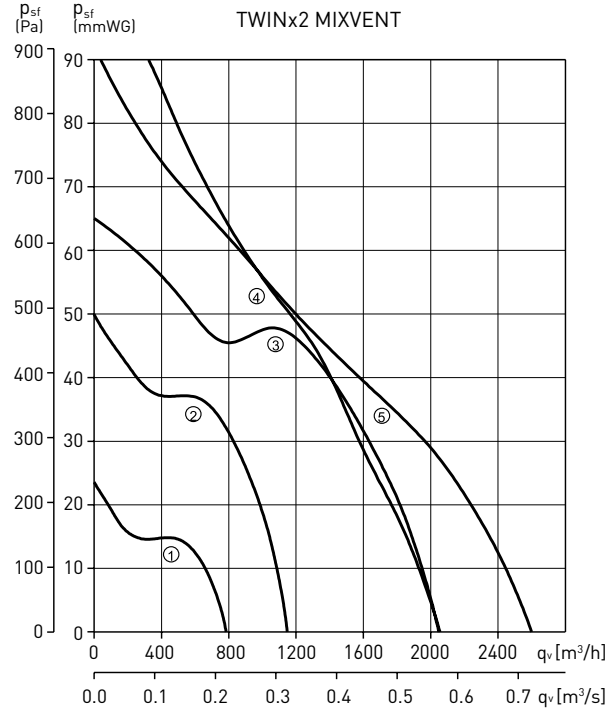

ДОПОЛНИТЕЛЬНЫЕ ПРИНАДЛЕЖНОСТИ



GSA
Гибкие алюминиевые воздуховоды.



MRJ-S/MRJ
Защитные решетки.



GRI
Внутренние алюминиевые решетки.



PER-W
Пластиковые инерционные жалюзи.



MCA-S/MCA
Обратные клапаны.



MAR-S/MAR
Переходы на прямоугольное сечение.



MFL-G4
Фильтры G4.



MFL-F
Кассеты фильтров под фильтрующие элементы MFR F5, F6 и F7.



MBE
Электрические нагреватели.



MBW
Водяные воздухонагреватели.



SIL
Круглые шумоглушители.

ЭЛЕКТРИЧЕСКИЕ ПРИНАДЛЕЖНОСТИ



REGUL 2
2-х скоростной пульт управления. Класс защиты IP20.



COM-2
2-х скоростной пульт управления. Класс защиты IP44.

ВЫСОКОЭФФЕКТИВНЫЕ КАНАЛЬНЫЕ ВЕНТИЛЯТОРЫ
TD ECOWATT



Круглые канальные вентиляторы TD ECOWATT комплектуются высокоэффективными электрокоммутируемыми двигателями и крыльчатками с диагональными лопатками. Корпуса и крыльчатки вентиляторов от 160 до 800 модели изготавливаются из высококачественного пластика, у моделей 1300 и 2000 корпуса - из стали, крыльчатки - из алюминия. Конструкция корпуса вентилятора позволяет извлекать блок двигатель-крыльчатка без демонтажа воздуховодов.
Применение электродвигателей постоянного тока позволяет снизить потребление энергии при неизменно высокой производительности вентилятора.
Вентиляторы оснащаются всей необходимой электроникой для прямого подключения к сети переменного тока.

Электродвигатели
Класс защиты IP44, встроенная защита от перегрева.
Параметры электропитания:
1ф - 230 В - 50 Гц
Скорость вентиляторов регулируется в диапазоне от 10% до 100% при помощи потенциометра, расположенного в клеммной коробке или при помощи внешнего потенциометра REB-ECOWATT (дополнительная принадлежность). Кроме того, вентиляторы имеют контакты для подключения внешнего управляющего сигнала 0-10В.

ENERGY EFFICIENT VENTILATION SYSTEM

ectechnology

КОМПАКТНАЯ КОНСТРУКЦИЯ



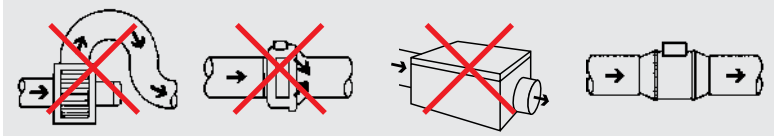

Классический центробежный вентилятор | Канальный центробежный вентилятор | Вентилятор в корпусе | Вентилятор TD-ECOWATT

Компактная конструкция и высокая производительность вентиляторов TD-ECOWATT делает их незаменимыми при монтаже в ограниченном пространстве, например, за подвесным потолком.

УДОБСТВО МОНТАЖА



Закрепите основание вентилятора.



Установите блок двигатель-крыльчатка.



Подключите вентилятор к сети электропитания.



Подсоедините воздуховоды.



Электродвигатели постоянного тока
Бесщеточные электродвигатели постоянного тока обеспечивают низкое потребление энергии и простоту регулировки скорости вентилятора.



Встроенная электроника.

ПРОСТОТА ОБСЛУЖИВАНИЯ



Уникальная конструкция корпуса вентилятора позволяет извлекать блок двигатель-крыльчатка без демонтажа воздуховодов, что делает обслуживание вентилятора более легким.

УСТАНОВКА НА ЛЮБОМ УЧАСТКЕ ВОЗДУХОВОДА

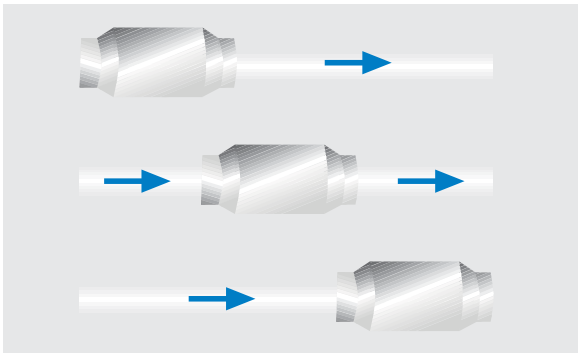

Вентилятор может работать на среднем или конечных участках воздуховода.

МОДЕЛИ

Модель	160	250	350	500	800	1300	2000
Пластиковый корпус	●	●	●	●	●		
Металлический корпус						●	●
Пластиковая крыльчатка	●	●	●	●	●		
Алюминиевая крыльчатка						●	●
Класс герметичности	II	II	II	II	II	I	I
Встроенная термозащита	●	●	●	●	●		
Шариковые подшипники	●	●	●	●	●	●	●

ТЕХНИЧЕСКИЕ ХАРАКТЕРИСТИКИ

Модель	Управляющий сигнал (В)	Частота вращения (об/мин)	Макс. потр. мощность (Вт)	Ток (А)	Макс. расх. воздуха ($м^3$/ч)	Уровень звукового давления* (дБ(А))			Вес (кг)
						На входе	К окружению	На выходе	
TD-160/100 ECOWATT	10	2550	9	0,08	180	43	31	38	1,4
	8	2240	7	0,06	160	36	28	34	
	6	1720	4	0,04	120	32	21	28	
	4	1170	2	0,02	80	24	16	18	
TD-250/100 ECOWATT	10	2480	19	0,14	280	38	37	37	2,0
	8	2090	13	0,10	230	34	32	33	
	6	1530	7	0,06	180	27	19	25	
	4	1040	4	0,03	110	22	18	15	
TD-350/125 ECOWATT	10	2510	20	0,16	380	37	26	38	2,0
	8	2150	14	0,11	320	34	23	35	
	6	1580	8	0,06	230	28	20	28	
	4	1050	4	0,03	160	21	11	18	
TD-500/150 ECOWATT	10	2670	50	0,36	570	47	31	48	2,7
	8	2260	33	0,25	470	42	28	43	
	6	1670	16	0,13	340	34	21	36	
	4	1140	8	0,07	230	26	15	27	
TD-500/160 ECOWATT	10	2650	49	0,36	580	46	33	48	2,7
	8	2250	32	0,25	480	44	31	43	
	6	1660	16	0,13	350	37	24	38	
	4	1150	8	0,07	240	29	18	30	
TD-800/200 ECOWATT	10	2450	101	0,36	960	49	37	51	4,9
	8	2150	70	0,25	830	46	33	47	
	6	1830	46	0,13	710	43	31	44	
	4	1500	28	0,07	580	37	25	38	
TD-1300/250 ECOWATT	10	2590	157	0,70	1250	59	47	65	9,5
	8	2110	93	0,40	990	54	42	60	
	6	1680	54	0,30	800	48	37	52	
	4	1210	29	0,20	580	40	33	44	
TD-2000/315 ECOWATT	10	2580	262	1,10	1740	60	50	64	14,0
	8	2130	154	0,70	1410	56	46	50	
	6	1690	85	0,40	1110	50	40	54	
	4	1230	41	0,20	810	45	35	48	

* Уровень звукового давления измерен на расстоянии 3 м от вентилятора, в свободном пространстве, во 2, 5, 8 и 11 точках рабочей характеристики.

РАЗМЕРЫ (мм)

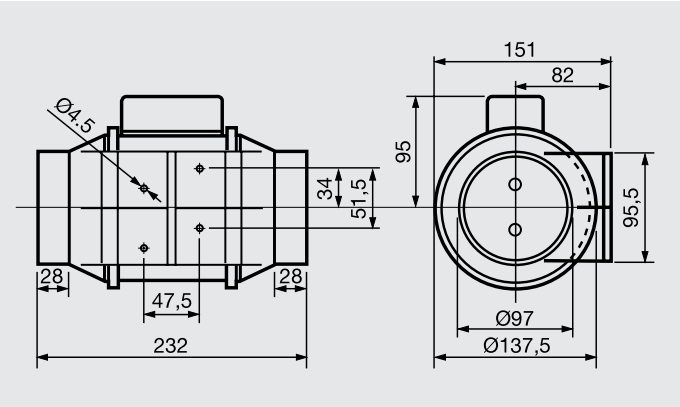

TD-160/100 ECOWATT

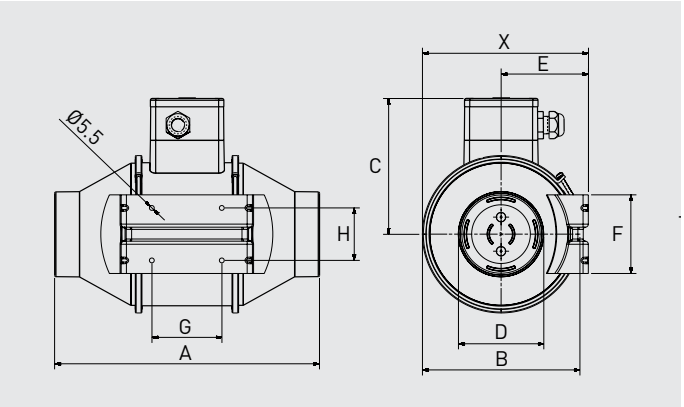

TD-250/100 и TD-350/125 ECOWATT

Модель	X	A	ØB	C	ØD	E	F	G	H
TD-250/100 ECOWATT	188	303	176	156	97	100	90	80	60
TD-350/125 ECOWATT	188	258	176	156	123	100	90	80	60

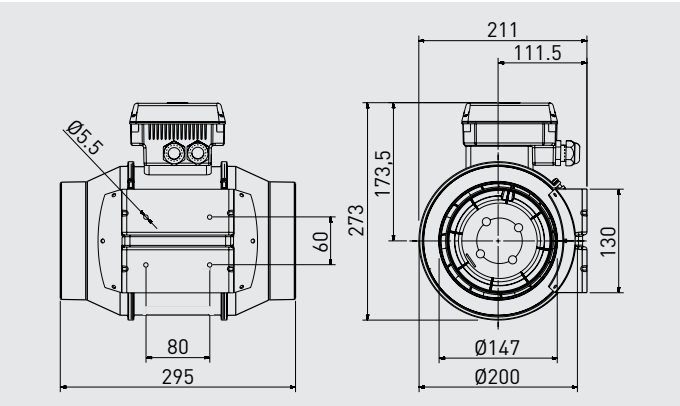

TD-500/150 ECOWATT

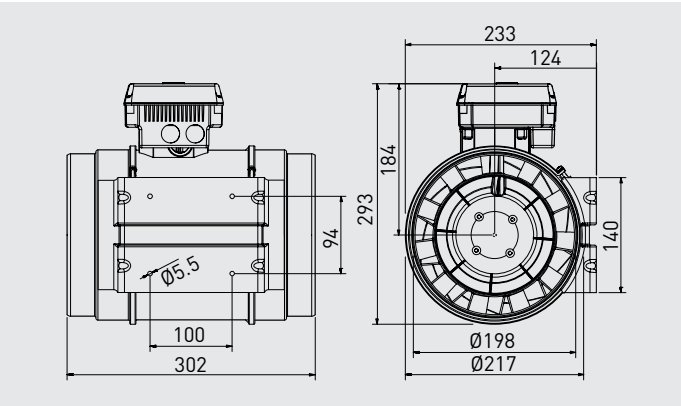

TD-800/200 ECOWATT

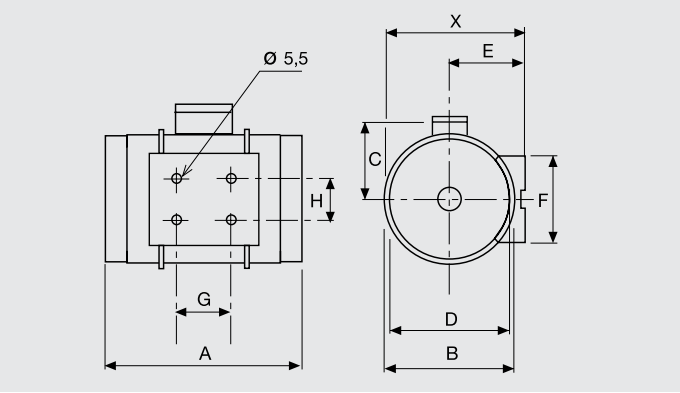

TD-1300/250 и TD-2000/315 ECOWATT

Модель	X	A	ØB	C	ØD	E	F	G	H
TD-1300/250 ECOWATT	291	386	272	192	248	155	168	145	140
TD-2000/315 ECOWATT	356	450	336	224	312	188	210	182	178

РАБОЧИЕ ХАРАКТЕРИСТИКИ

– q_v: расход воздуха в м³/ч.
– p_{sf}: статическое давление в Па.
– P: потребляемая мощность в Вт.
– SFP: Удельная мощность вентилятора (Вт/м³/с) (синие кривые).
– Уровень звуковой мощности в дБ(A).
– Данные приведены в соответствии со стандартами ISO 5801 и AMCA 210-99.

TD-160/100 N ECOWATT

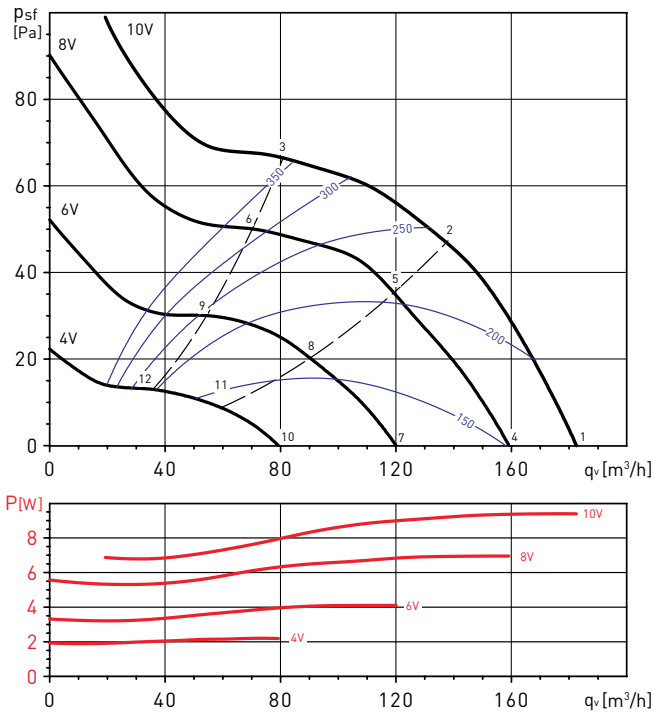

TD-250/100 ECOWATT

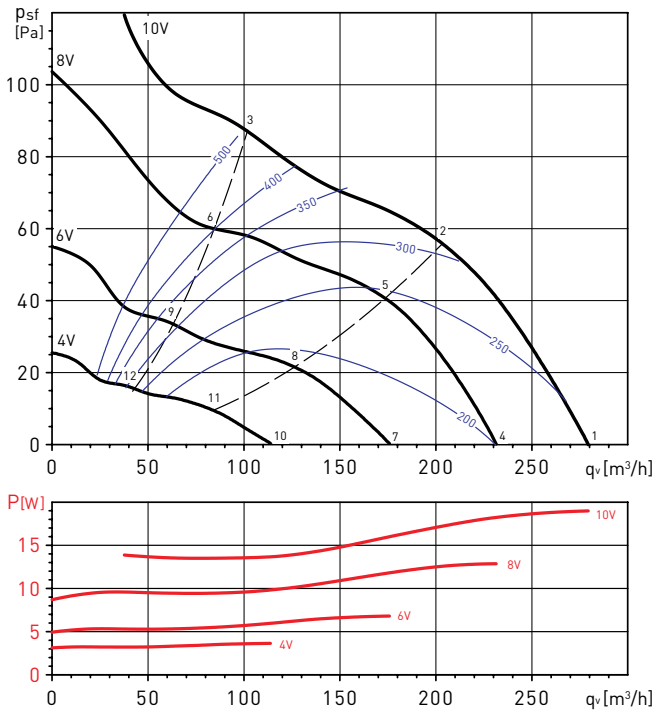

Рабочая точка		63	125	250	500	1000	2000	4000	8000	LwA
1	На входе	25	27	42	50	63	54	42	33	63
	На выходе	25	27	40	52	55	53	44	34	59
	К окружению	24	25	42	43	46	45	34	22	50
2	На входе	25	30	44	51	62	53	41	31	63
	На выходе	25	29	40	52	55	53	42	32	58
	К окружению	25	28	44	45	46	44	32	21	51
3	На входе	28	35	46	52	62	55	40	31	63
	На выходе	31	34	37	51	53	50	41	31	57
	К окружению	28	33	46	46	45	45	31	20	52
4	На входе	23	25	38	47	55	49	38	29	56
	На выходе	21	25	37	49	51	48	40	29	55
	К окружению	21	14	41	38	43	41	31	22	47
5	На входе	26	28	41	47	54	48	36	27	56
	На выходе	23	28	37	49	50	47	38	27	54
	К окружению	24	18	44	38	42	40	29	20	48
6	На входе	28	32	43	48	53	47	36	27	55
	На выходе	25	31	35	48	48	45	37	27	52
	К окружению	26	22	46	39	41	39	28	20	48
7	На входе	18	22	33	41	52	42	30	24	53
	На выходе	19	23	30	43	46	41	31	23	49
	К окружению	10	14	32	33	38	34	26	23	41
8	На входе	20	26	34	41	51	41	28	23	52
	На выходе	21	26	31	42	45	40	30	23	48
	К окружению	13	17	32	33	37	33	24	22	41
9	На входе	22	27	35	41	51	40	28	23	51
	На выходе	21	25	28	40	43	37	29	23	46
	К окружению	15	18	33	33	37	32	24	22	40
10	На входе	17	20	27	31	43	34	23	23	44
	На выходе	18	21	22	33	37	31	24	23	39
	К окружению	17	18	30	27	31	29	23	23	36
11	На входе	20	21	27	31	43	33	23	23	44
	На выходе	18	21	22	32	36	30	24	23	39
	К окружению	19	18	30	26	31	28	23	23	36
12	На входе	18	20	27	30	43	31	23	22	43
	На выходе	19	19	22	29	33	28	23	22	36
	К окружению	18	17	30	25	31	26	23	23	35

Рабочая точка		63	125	250	500	1000	2000	4000	8000	LwA
1	На входе	26	31	47	57	55	52	44	36	60
	На выходе	28	32	48	56	54	53	44	35	60
	К окружению	21	29	55	45	42	44	34	24	56
2	На входе	26	32	48	54	54	50	42	33	58
	На выходе	27	31	50	53	49	50	41	31	57
	К окружению	21	30	57	42	40	42	32	22	57
3	На входе	27	34	43	52	53	48	40	32	56
	На выходе	30	32	45	52	49	49	40	32	55
	К окружению	22	31	51	40	39	40	30	20	52
4	На входе	21	28	48	52	51	47	39	30	56
	На выходе	24	28	46	52	49	48	39	29	55
	К окружению	23	34	54	39	37	39	30	23	54
5	На входе	22	32	45	50	49	45	37	28	54
	На выходе	22	30	48	48	44	44	36	27	53
	К окружению	24	38	51	37	35	36	27	20	52
6	На входе	23	31	42	48	49	43	35	28	52
	На выходе	23	30	44	47	44	43	35	27	51
	К окружению	25	37	48	35	34	34	26	20	49
7	На входе	18	35	41	45	43	38	32	25	49
	На выходе	21	27	42	44	41	39	32	24	48
	К окружению	17	34	37	31	29	29	26	23	41
8	На входе	18	36	38	42	42	36	31	24	47
	На выходе	19	28	37	40	41	35	30	24	45
	К окружению	17	34	34	29	28	28	25	22	39
9	На входе	17	33	36	40	41	33	30	24	45
	На выходе	19	26	36	38	43	33	29	24	45
	К окружению	16	32	33	26	27	25	24	22	37
10	На входе	17	26	34	39	37	30	27	23	42
	На выходе	17	22	31	33	29	26	26	22	37
	К окружению	15	33	33	31	29	30	25	23	39
11	На входе	18	27	34	38	37	30	28	23	42
	На выходе	17	21	28	30	28	24	26	22	35
	К окружению	13	33	31	28	29	30	25	24	38
12	На входе	18	26	32	37	37	29	27	23	41
	На выходе	18	19	27	29	27	23	26	22	34
	К окружению	14	34	31	27	28	28	25	22	38

РАБОЧИЕ ХАРАКТЕРИСТИКИ

– q_v: расход воздуха в м³/ч.
– p_{sf}: статическое давление в Па.
– P: потребляемая мощность в Вт.
– SFP: Удельная мощность вентилятора (Вт/м³/с) (синие кривые).
– Уровень звуковой мощности в дБ(A).
– Данные приведены в соответствии со стандартами ISO 5801 и AMCA 210-99.

TD-350/125 ECOWATT

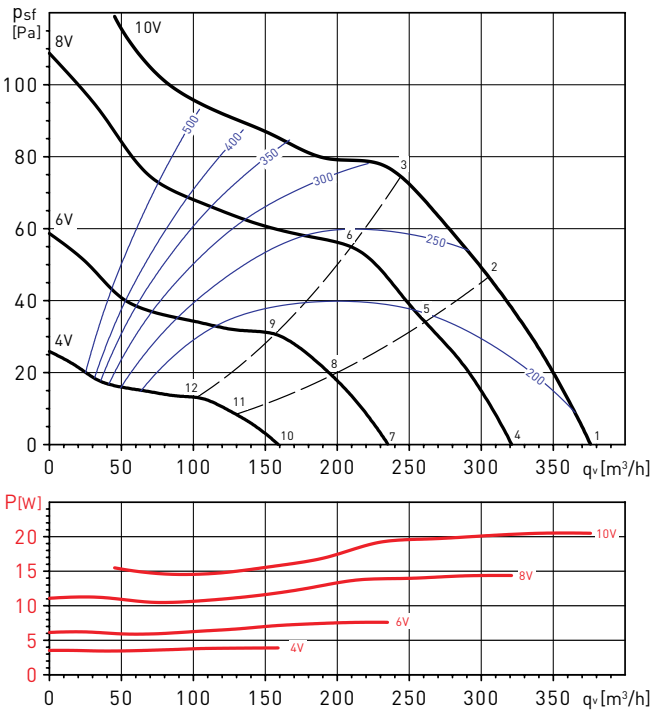

TD-500/150 ECOWATT

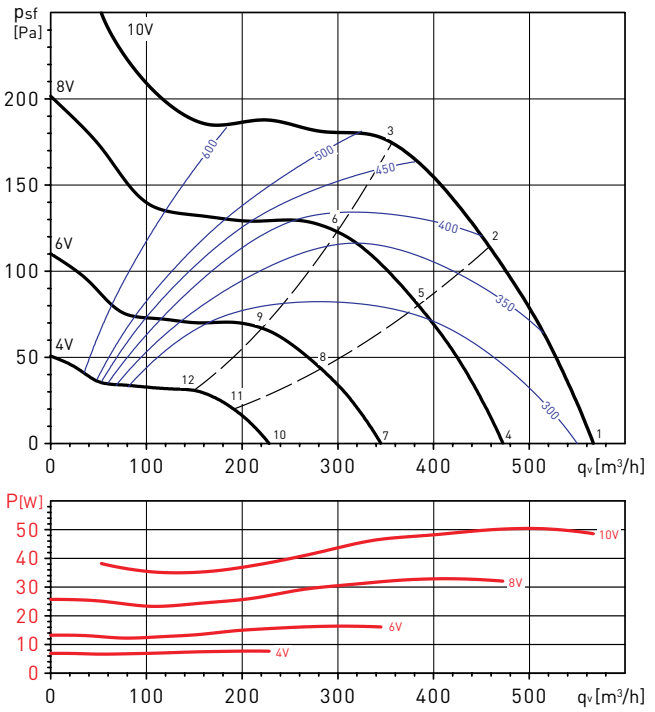

Рабочая точка		63	125	250	500	1000	2000	4000	8000	LwA
1	На входе	30	31	46	52	56	54	45	35	59
	На выходе	30	32	48	57	57	53	43	34	61
	К окружению	32	28	42	36	42	44	34	20	48
2	На входе	31	31	46	50	53	51	44	34	57
	На выходе	25	30	47	53	54	50	43	34	58
	К окружению	33	28	41	34	39	42	33	19	46
3	На входе	32	33	51	55	55	53	46	36	60
	На выходе	27	34	56	56	54	51	44	34	61
	К окружению	34	30	46	39	40	44	36	21	50
4	На входе	21	31	50	50	53	48	40	30	57
	На выходе	25	31	55	51	53	46	38	29	58
	К окружению	20	30	44	36	38	38	31	18	46
5	На входе	26	32	45	47	51	46	39	29	54
	На выходе	25	30	49	49	50	45	39	28	55
	К окружению	25	31	39	33	37	36	30	18	43
6	На входе	26	35	51	51	53	49	42	31	58
	На выходе	24	33	53	51	49	46	40	28	57
	К окружению	25	34	46	36	39	39	33	19	48
7	На входе	34	36	44	42	45	38	35	24	49
	На выходе	20	24	42	44	43	36	33	23	48
	К окружению	29	33	40	26	30	29	29	21	42
8	На входе	34	36	42	41	43	37	35	23	48
	На выходе	20	24	39	42	42	36	33	23	46
	К окружению	29	33	37	25	28	29	29	20	40
9	На входе	37	36	43	43	46	40	35	24	50
	На выходе	26	31	41	45	41	37	33	23	48
	К окружению	32	33	39	28	32	31	29	21	42
10	На входе	18	26	40	33	32	25	29	23	42
	На выходе	18	23	35	33	30	24	28	22	39
	К окружению	16	22	24	22	19	19	26	22	31
11	На входе	18	25	40	32	31	24	29	23	41
	На выходе	19	22	34	33	30	24	28	22	38
	К окружению	16	21	24	20	18	19	26	22	31
12	На входе	18	24	38	33	36	26	29	23	41
	На выходе	17	23	33	33	30	25	28	22	38
	К окружению	16	21	23	21	23	20	25	22	31

Рабочая точка		63	125	250	500	1000	2000	4000	8000	LwA
1	На входе	32	36	53	62	63	65	59	50	69
	На выходе	38	38	56	62	65	64	58	50	69
	К окружению	28	23	44	43	44	52	41	29	54
2	На входе	32	33	49	61	62	62	55	48	67
	На выходе	29	33	56	64	64	60	55	49	68
	К окружению	28	20	40	43	43	48	37	27	51
3	На входе	35	42	62	62	63	63	58	51	69
	На выходе	29	34	57	67	65	61	57	51	70
	К окружению	31	29	52	44	44	49	39	30	55
4	На входе	25	34	58	55	58	62	53	45	65
	На выходе	31	34	55	57	59	59	52	45	64
	К окружению	11	25	47	41	39	49	35	25	51
5	На входе	23	31	54	53	56	58	51	42	62
	На выходе	26	33	57	57	57	55	51	44	63
	К окружению	10	22	43	40	38	45	32	22	48
6	На входе	30	40	62	56	58	58	53	45	65
	На выходе	27	38	59	62	60	56	53	46	66
	К окружению	17	31	51	42	39	45	34	25	53
7	На входе	20	33	47	49	51	53	43	34	57
	На выходе	22	33	51	52	52	50	43	35	58
	К окружению	13	23	35	37	35	40	26	18	43
8	На входе	19	33	46	49	49	48	42	33	54
	На выходе	20	32	51	51	50	46	41	34	56
	К окружению	12	22	33	37	33	35	24	16	41
9	На входе	28	35	51	50	49	49	44	37	56
	На выходе	19	34	53	54	51	47	42	34	58
	К окружению	21	25	39	38	33	36	27	20	43
10	На входе	18	26	40	42	42	38	31	28	47
	На выходе	17	23	41	45	46	37	31	26	50
	К окружению	10	18	30	33	30	26	20	20	36
11	На входе	18	25	40	42	38	36	30	27	46
	На выходе	19	24	41	44	41	35	31	26	47
	К окружению	10	17	30	32	26	24	19	20	35
12	На входе	20	34	41	42	39	38	32	28	47
	На выходе	20	28	42	45	42	37	33	27	48
	К окружению	13	27	31	33	27	25	21	20	37

РАБОЧИЕ ХАРАКТЕРИСТИКИ

– q_v: расход воздуха в м³/ч.
– p_{sf}: статическое давление в Па.
– P: потребляемая мощность в Вт.
– SFP: Удельная мощность вентилятора (Вт/м³/с) (синие кривые).
– Уровень звуковой мощности в дБ(A).
– Данные приведены в соответствии со стандартами ISO 5801 и AMCA 210-99.

TD-500/160 ECOWATT

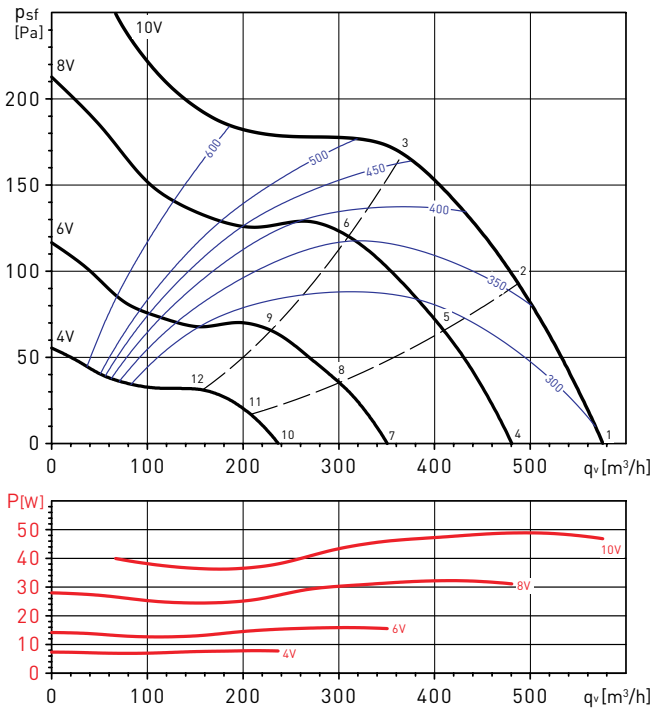

TD-800/200 ECOWATT

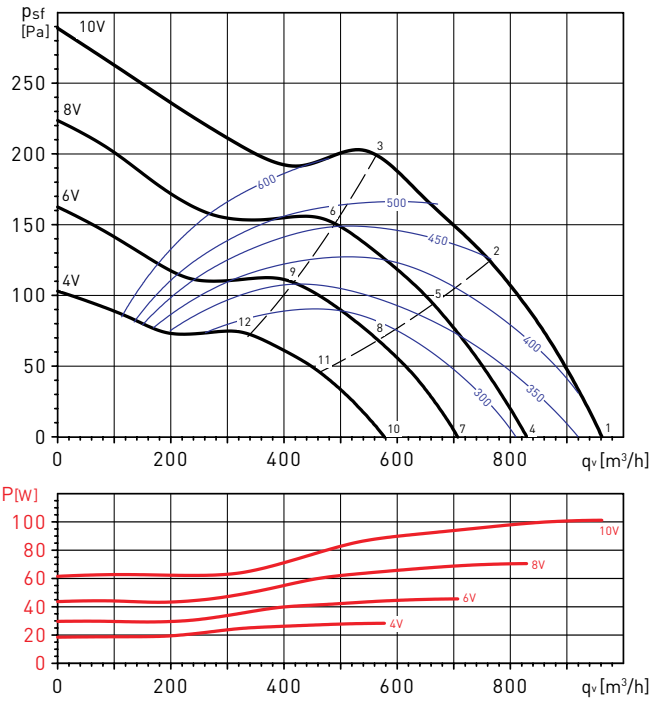

Рабочая точка		63	125	250	500	1000	2000	4000	8000	LwA
1	На входе	34	36	56	56	64	65	59	50	69
	На выходе	33	36	58	61	66	64	58	50	70
	К окружению	40	28	45	41	50	53	41	30	55
2	На входе	34	33	53	55	62	63	56	48	66
	На выходе	30	33	58	62	64	61	56	49	68
	К окружению	39	25	42	40	47	50	38	28	53
3	На входе	35	38	58	59	62	62	57	49	67
	На выходе	29	35	56	65	65	61	57	49	69
	К окружению	40	30	47	44	47	50	39	29	54
4	На входе	26	34	59	53	56	62	54	44	65
	На выходе	25	33	54	57	60	59	53	44	65
	К окружению	26	27	45	37	41	50	36	25	52
5	На входе	30	43	61	51	55	59	52	43	64
	На выходе	23	31	55	57	59	57	51	43	63
	К окружению	31	36	47	36	40	47	34	23	51
6	На входе	33	45	62	54	56	58	52	44	65
	На выходе	25	39	57	61	61	59	53	44	66
	К окружению	33	38	48	38	41	46	35	24	51
7	На входе	25	33	50	50	51	55	46	34	58
	На выходе	28	31	52	51	54	52	44	34	59
	К окружению	21	23	38	36	35	43	30	19	45
8	На входе	24	33	50	49	49	53	44	33	57
	На выходе	28	30	52	51	52	50	43	33	58
	К окружению	20	23	37	35	33	40	28	18	44
9	На входе	26	34	52	50	49	53	44	32	57
	На выходе	27	33	56	53	54	53	45	33	60
	К окружению	21	23	39	36	33	40	28	17	44
10	На входе	19	27	42	42	43	45	35	26	49
	На выходе	18	25	40	44	47	46	36	25	51
	К окружению	15	21	30	32	30	33	24	20	38
11	На входе	20	28	43	41	38	45	35	25	49
	На выходе	20	26	41	43	43	46	35	25	50
	К окружению	16	22	32	31	25	33	24	20	38
12	На входе	20	30	43	42	38	44	34	25	48
	На выходе	21	30	41	43	42	46	36	26	50
	К окружению	15	24	31	32	25	32	23	20	37

Рабочая точка		63	125	250	500	1000	2000	4000	8000	LwA
1	На входе	25	36	52	58	66	66	62	52	70
	На выходе	49	48	51	62	67	68	64	51	72
	К окружению	6	28	39	44	54	55	47	32	58
2	На входе	26	36	52	60	65	64	59	50	69
	На выходе	38	38	51	62	67	66	61	50	71
	К окружению	7	28	40	46	53	54	44	30	57
3	На входе	29	42	61	68	67	66	59	51	72
	На выходе	33	41	61	70	69	67	61	51	74
	К окружению	11	33	49	54	55	55	44	30	60
4	На входе	22	34	51	55	63	63	58	48	67
	На выходе	46	44	53	58	64	65	59	47	69
	К окружению	6	25	40	41	50	52	42	27	54
5	На входе	24	33	55	56	62	61	55	46	66
	На выходе	36	35	52	58	63	63	56	45	67
	К окружению	8	24	44	43	49	50	39	25	53
6	На входе	27	49	57	64	63	61	55	46	68
	На выходе	30	40	60	66	66	63	56	46	71
	К окружению	11	40	46	51	50	50	39	26	56
7	На входе	22	32	49	54	60	59	53	43	64
	На выходе	41	40	52	55	61	61	54	42	65
	К окружению	8	23	37	40	48	48	37	24	51
8	На входе	22	30	56	53	59	57	50	41	63
	На выходе	31	31	52	55	60	59	51	40	64
	К окружению	8	21	44	40	47	45	34	22	51
9	На входе	23	41	57	57	60	57	50	41	64
	На выходе	26	40	63	62	61	59	51	40	67
	К окружению	10	33	46	43	48	45	34	22	52
10	На входе	19	30	47	49	54	54	45	37	58
	На выходе	34	32	44	51	56	56	47	35	60
	К окружению	11	23	38	39	41	41	30	23	46
11	На входе	21	29	50	49	52	50	43	35	57
	На выходе	26	26	46	51	54	52	43	32	58
	К окружению	13	22	41	38	39	37	27	21	45
12	На входе	21	41	55	53	53	50	42	35	59
	На выходе	25	36	54	55	55	52	43	33	60
	К окружению	13	34	46	43	39	37	27	21	49

РАБОЧИЕ ХАРАКТЕРИСТИКИ

– q_v: расход воздуха в м³/ч.
– p_{sf}: статическое давление в Па.
– P: потребляемая мощность в Вт.
– SFP: Удельная мощность вентилятора (Вт/м³/с) (синие кривые).
– Уровень звуковой мощности в дБ(A).
– Данные приведены в соответствии со стандартами ISO 5801 и AMCA 210-99.

TD-1300/250 ECOWATT

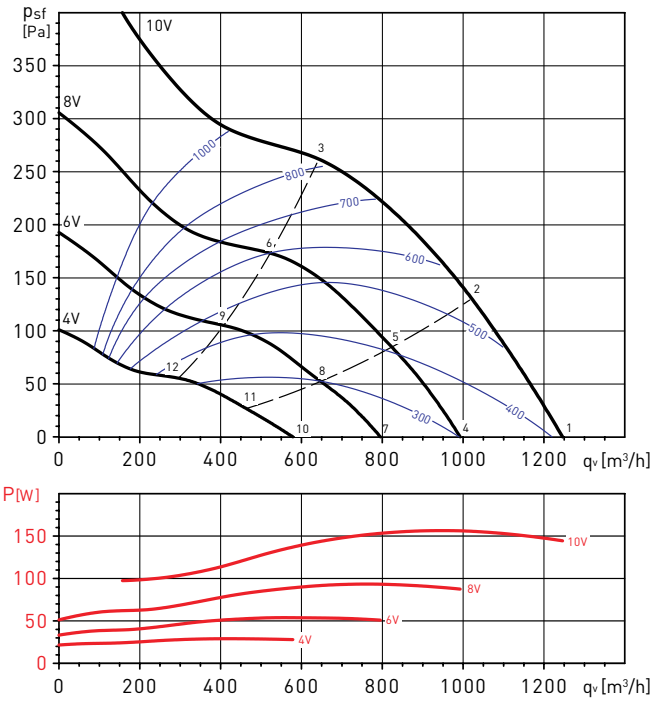

TD-2000/315 ECOWATT

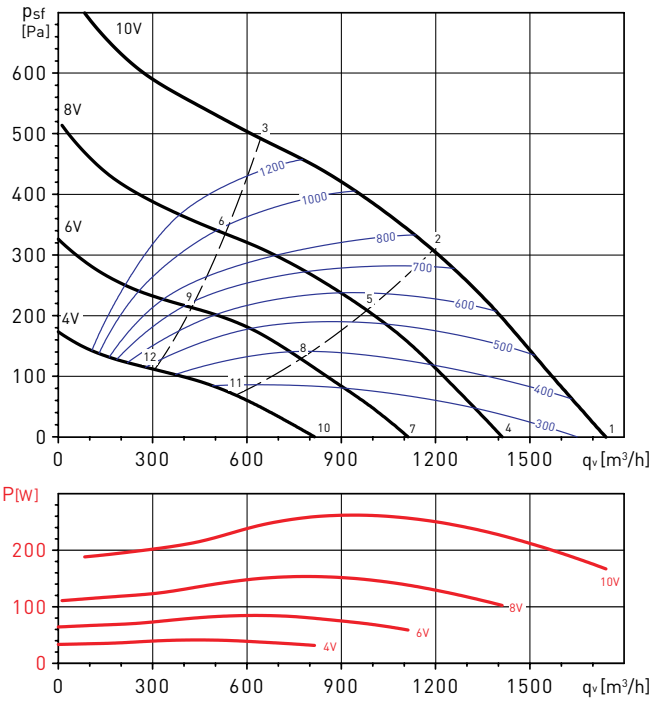

Рабочая точка		63	125	250	500	1000	2000	4000	8000	LwA
1	На входе	45	54	64	69	77	74	67	60	80
	На выходе	39	47	68	74	82	80	72	63	85
	К окружению	44	44	49	52	65	64	53	47	68
2	На входе	45	57	68	70	76	73	66	59	79
	На выходе	39	50	69	75	82	79	71	61	85
	К окружению	44	47	53	53	64	63	51	46	67
3	На входе	46	59	68	69	73	70	63	54	76
	На выходе	40	51	70	74	79	76	67	57	82
	К окружению	45	49	54	52	61	59	48	41	64
4	На входе	45	52	61	64	73	69	62	54	75
	На выходе	34	46	63	70	80	74	66	56	81
	К окружению	44	46	43	48	61	58	48	42	63
5	На входе	45	59	62	64	71	67	60	52	74
	На выходе	35	51	63	70	77	73	65	54	80
	К окружению	45	53	44	48	59	57	47	40	62
6	На входе	45	57	67	63	67	63	56	47	72
	На выходе	37	50	65	69	73	70	60	50	76
	К окружению	45	51	49	47	55	53	42	35	59
7	На входе	45	51	56	60	67	61	55	46	69
	На выходе	33	45	58	64	70	69	59	48	73
	К окружению	45	45	41	50	55	53	41	36	58
8	На входе	45	52	57	59	66	60	54	45	68
	На выходе	32	47	58	64	69	67	58	46	72
	К окружению	45	47	42	49	53	52	40	35	57
9	На входе	44	55	61	57	62	57	49	40	66
	На выходе	34	48	59	61	65	62	52	41	69
	К окружению	44	49	46	47	49	48	35	30	55
10	На входе	43	47	51	52	59	51	44	35	61
	На выходе	28	36	52	58	62	58	48	36	65
	К окружению	43	46	42	49	47	43	37	32	54
11	На входе	43	47	52	51	58	50	43	34	60
	На выходе	30	38	52	57	61	57	47	35	64
	К окружению	43	46	43	48	46	42	35	31	53
12	На входе	45	49	54	48	56	47	38	33	59
	На выходе	31	38	51	53	57	53	40	32	60
	К окружению	44	47	45	46	43	38	31	30	52

Рабочая точка		63	125	250	500	1000	2000	4000	8000	LwA
1	На входе	35	56	65	70	78	74	68	62	80
	На выходе	46	54	70	76	82	80	72	64	85
	К окружению	22	40	55	61	68	65	59	54	71
2	На входе	37	61	69	70	77	73	68	61	80
	На выходе	46	60	74	77	81	79	70	63	84
	К окружению	24	45	59	62	67	64	58	53	70
3	На входе	35	58	66	70	77	74	68	61	80
	На выходе	44	54	70	75	80	78	70	62	83
	К окружению	22	41	56	61	67	64	58	53	70
4	На входе	32	56	63	67	73	70	63	55	76
	На выходе	45	53	68	72	77	75	66	58	80
	К окружению	20	38	53	56	63	60	54	47	66
5	На входе	35	67	65	67	73	69	63	54	76
	На выходе	45	64	69	73	76	74	65	56	80
	К окружению	23	49	55	56	63	59	54	46	66
6	На входе	33	60	64	67	73	70	63	55	76
	На выходе	43	54	66	70	74	72	64	55	78
	К окружению	20	41	53	56	62	59	53	46	65
7	На входе	38	53	57	59	67	63	56	45	70
	На выходе	30	49	63	67	75	69	60	49	77
	К окружению	36	42	48	50	57	54	47	38	60
8	На входе	35	61	59	60	67	62	56	46	70
	На выходе	31	54	64	68	70	68	59	48	74
	К окружению	33	50	50	50	57	53	47	38	60
9	На входе	37	56	58	60	67	63	56	46	70
	На выходе	26	47	60	64	69	64	55	45	72
	К окружению	35	45	49	50	57	53	47	38	60
10	На входе	29	50	54	55	62	58	50	38	65
	На выходе	29	46	57	62	65	62	52	40	68
	К окружению	24	41	41	46	52	47	41	31	55
11	На входе	31	54	55	56	62	57	49	39	65
	На выходе	30	48	59	62	64	62	51	40	68
	К окружению	26	45	42	46	52	47	40	32	55
12	На входе	30	51	54	55	62	57	50	38	65
	На выходе	30	47	59	63	65	63	52	41	69
	К окружению	25	43	42	47	53	48	41	32	55

ВЗРЫВОЗАЩИЩЕННЫЕ КАНАЛЬНЫЕ ВЕНТИЛЯТОРЫ
TD-ATEX



Взрывозащищенные канальные вентиляторы серии TD ATEX предназначены для систем вентиляции в помещениях с потенциально взрывоопасной атмосферой.
Корпус и рабочее колесо вентилятора TD-800/200 EX изготовлены из антистатического пластика. Корпуса вентиляторов TD-1100/250 EX и TD-1200/315 EX изготовлены из листовой стали и защищены от коррозии полиэфирной краской, крыльчатки изготовлены из алюминия.

Электродвигатели
Класс защиты IP44, класс изоляции B.
Параметры электропитания:
1ф - 230 В - 50 Гц

Вентиляторы могут быть изготовлены в следующих исполнениях:
Модель TD-800/200 ATEX
- Повышенная безопасность:
  Ex II2G EExeIIT3
Модели TD-1100/250 ATEX и TD-1200/315 ATEX
- Повышенная безопасность:
  Ex II2G EExeIIT3 Gb



Крыльчатка с диагональными лопатками
Обеспечивает оптимальные характеристики вентилятора.



Внешняя клеммная коробка и конденсатор
Огнеупорная внешняя клеммная коробка (V0), класс защиты IP55, и взрывозащищенный конденсатор расположены снаружи корпуса вентилятора.



Клемма заземления корпуса

ТЕХНИЧЕСКИЕ ХАРАКТЕРИСТИКИ

Модель	Частота вращения (об/мин)	Макс. потр. мощность (Вт)	Ток (А)	Расход воздуха ($м^3/ч$)	Рабочие температуры (°C)	Уровень звукового давления* (дБ(А))			Ø воздухов. (мм)	Вес (кг)
						На входе	К окруж.	На выходе		
TD-800/200 ATEX	2450	130	0,54	1.020	-20...+40	53	43	55	200	5
TD-1100/250 ATEX	2630	197	0,81	1.130	-20...+40	59	46	65	250	20
TD-1200/315 ATEX	2600	170	0,71	1.320	-20...+40	56	44	59	315	25

* Приведены уровни звукового давления на расстоянии 3 м от вентилятора, с подсоединенными воздуховодами, в точке «B» рабочей характеристики, в свободном пространстве.

РАЗМЕРЫ (мм)

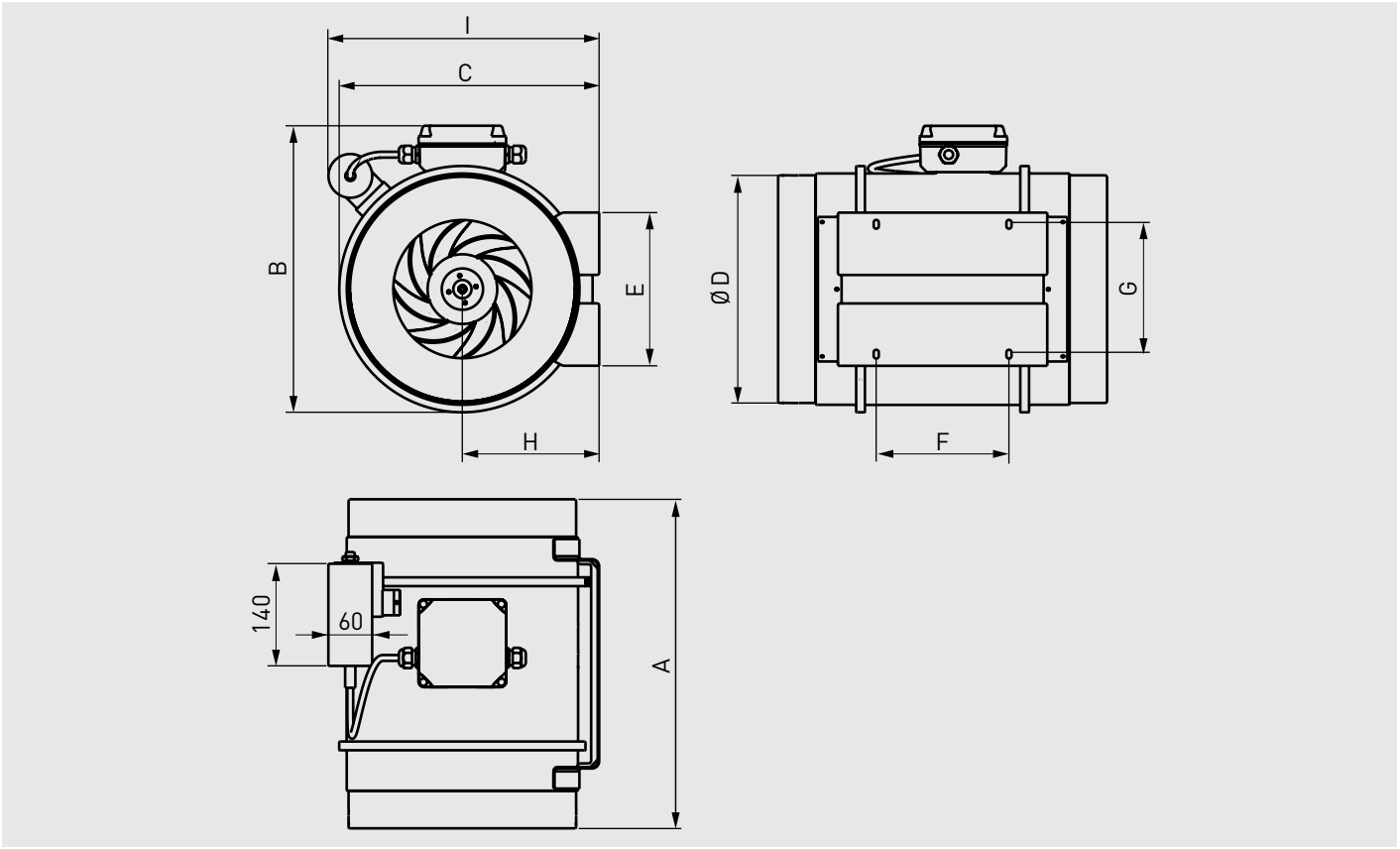

Модель	A	B	C	Ø D	E	F	G	H	I
TD-800/200 ATEX	302	255	232,5	198	140	100	94	124	228,4
TD-1100/250 ATEX	386	324	291	248	168	145	140	155	339
TD-1200/315 ATEX	450	392	356	312	210	182	178	188	371

РАБОЧИЕ ХАРАКТЕРИСТИКИ

– q_v: расход воздуха в м³/ч и м³/с.
– p_{sf}: статическое давление в мм вод. ст. и Па.
– P: Потребляемая мощность в Вт.
– LwA: Приведены уровни звуковой мощности в дБ(A).
– Данные приведены: в соответствии со стандартами ISO 5801 и AMCA 210-99.
при температуре сухого воздуха 20°C и атмосферном давлении 760 мм рт. ст.

TD-800/200 EX

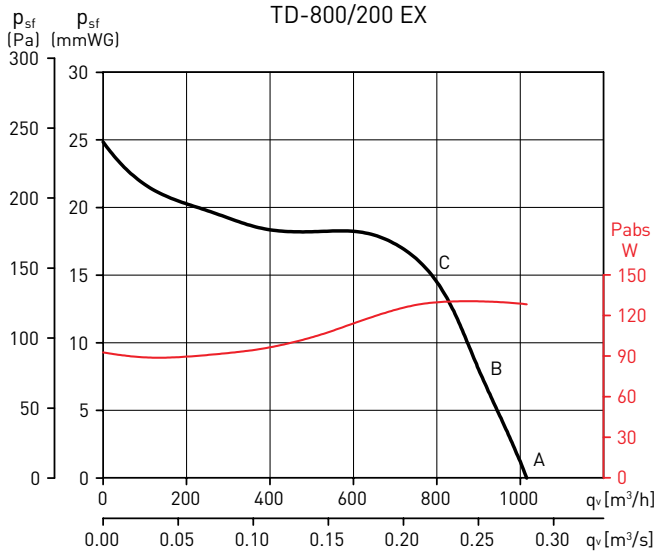

TD-800/200 EX		63	125	250	500	1000	2000	4000	8000	LwA
На входе	A	27	43	53	61	69	69	65	56	**73**
	B	29	43	55	62	69	70	66	56	**74**
	C	39	49	69	71	74	70	63	55	**78**
На выходе	A	50	50	53	64	69	71	66	56	**74**
	B	44	45	54	66	70	71	67	57	**75**
	C	39	48	68	72	75	71	64	55	**78**
К окружению	A	7	38	37	44	58	61	52	39	**63**
	B	9	38	39	45	58	62	53	39	**64**
	C	19	44	53	54	63	62	50	38	**66**

TD-1100/250 EX

TD-1100/250 EXE

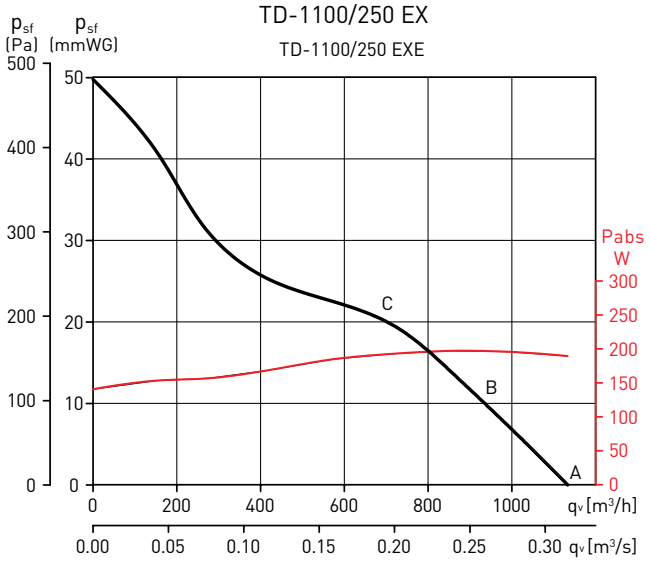

TD-1100/250 EX		63	125	250	500	1000	2000	4000	8000	LwA
На входе	A	40	57	69	75	73	76	66	59	**80**
	B	40	58	70	75	72	74	65	57	**79**
	C	40	62	74	73	69	71	62	54	**78**
На выходе	A	54	55	70	80	82	81	72	62	**86**
	B	48	53	70	80	81	79	70	61	**85**
	C	41	56	72	80	78	76	68	58	**84**
К окружению	A	32	37	45	53	63	65	55	49	**68**
	B	32	38	46	53	62	63	54	47	**66**
	C	32	42	50	51	59	60	51	44	**63**

TD-1200/315 EX

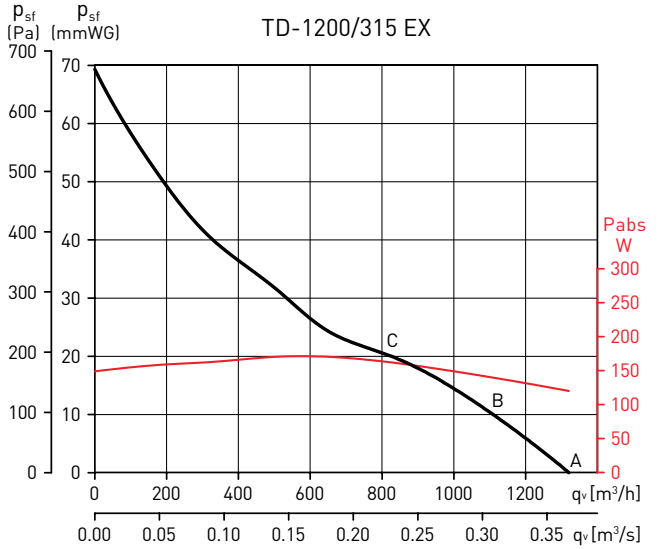

TD-1200/315 EX		63	125	250	500	1000	2000	4000	8000	LwA
На входе	A	32	55	67	69	71	69	64	59	**76**
	B	34	58	70	70	71	69	64	59	**76**
	C	39	63	73	72	73	70	65	58	**79**
На выходе	A	47	55	67	72	74	72	67	62	**78**
	B	42	57	71	73	74	72	67	61	**79**
	C	39	60	74	75	75	74	68	60	**81**
К окружению	A	20	37	49	55	61	60	51	48	**65**
	B	22	40	52	56	61	60	51	48	**65**
	C	27	45	55	58	63	61	52	47	**66**

ДОПОЛНИТЕЛЬНЫЕ ПРИНАДЛЕЖНОСТИ



MAR
Переход для присоединения вентиляторов TD-ATEX к прямоугольным воздуховодам.

Модель	Type of TD-ATEX	Nominal dim. of ducting L x H (mm)
MAR - 800	800/200	315 x 200
MAR - 1000	1100/250	400 x 250
MAR - 2000	1200/315	500 x 315

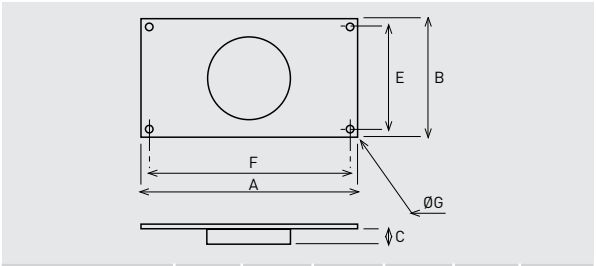

Модель	A	B	C	E	F	Ø G
MAR - 800	355	240	37	220	335	9
MAR - 1000	440	290	42	270	420	9
MAR - 2000	540	355	52	355	520	9

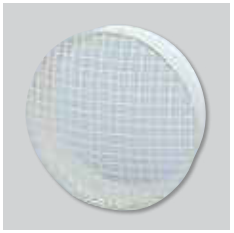

MRJ
Защитная решетка для установки на входе или выходе воздуха из вентилятора, предотвращает попадание в вентилятор посторонних предметов.

Модель	Модель TD-ATEX
MRJ - 800	800/200
MRJ - 1000	1100/250
MRJ - 2000	1200/315



ACOPEL EX
Взрывозащищенная гибкая вставка.

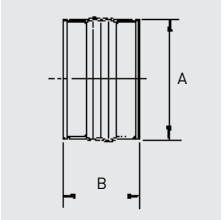

Модель TD-ATEX	Модель гибк. вставки	ØA	B
TD-800/200 EX	ACOPEL EX-200/160 N	200	160
TD-1100/250 EX	ACOPEL EX-250/160 N	250	160
TD-1200/315 EX	ACOPEL EX-315/160 N	315	160

КРУГЛЫЕ КАНАЛЬНЫЕ ВЕНТИЛЯТОРЫ
VENT



Модели VENT-100 - VENT-315



Модели VENT-355 и VENT-400

Круглые канальные вентиляторы серии VENT предназначены для использования в системах вентиляции небольшой и средней производительности. Вентиляторы выпускаются в двух вариантах: "L" - вентиляторы повышенной производительности и "B" - модели стандартной производительности с пониженным уровнем шума.
Корпус вентиляторов от 100 до 355 типоразмера изготавливается из оцинкованной листовой стали. Корпус моделей 355 и 400 изготавливается из листовой стали и защищен от коррозии катафоретическим покрытием и черной полиэфирной краской. Все вентиляторы оснащаются электродвигателями с внешним ротором и рабочими колесами с загнутыми назад лопатками. Рабочие колеса у моделей 100 - 160 изготавливаются из высокопрочного пластика, у остальных моделей из стали.
Вентиляторы комплектуются вынесенной клеммной коробкой и монтажным кронштейном.

Электродвигатели
Модели 100 – 315:
Класс защиты IP44, класс изоляции B, с шариковыми подшипниками и встроенной защитой от перегрева.
Вентиляторы имеют возможность регулирования скорости напряжением.
Параметры электропитания:
1ф - 230 В - 50 Гц
Модели 355 и 400:
Класс защиты IP54, класс изоляции F, с шариковыми подшипниками и встроенными термоконтактами, с выводами для подключения к внешнему устройству защиты (поставляется отдельно).
Все вентиляторы имеют возможность регулирования скорости напряжением.
Параметры электропитания:
1ф - 230 В - 50 Гц
3ф - 400 В - 50 Гц



Монтажный кронштейн
Поставляется в стандартной комплектации с вентиляторами от 100 до 315 типоразмера.

ТЕХНИЧЕСКИЕ ХАРАКТЕРИСТИКИ

Модель	Частота вращения (об/мин)	Макс. потр. мощность (Вт)	Ток (А)	Макс. расход воздуха ($м^3$/ч)	Рабочие температуры (°С)	Уровень звукового давления* (дБ(А))	Вес (кг)	Тип термозащиты	Электронный регулятор скорости (плавный)	Пятиступенчатый регулятор скорости (трансформатор)
Однофазные модели (1ф - 230 В - 50 Гц)										
VENT-100B	2100	48	0,22	235	-40...+40	38	3	Встроенная	REB-1	RMB-1,5
VENT-100L	2500	75	0,33	290	-40...+60	47	3	Встроенная	REB-1	RMB-1,5
VENT-125B	1900	44	0,21	280	-40...+40	39	3	Встроенная	REB-1	RMB-1,5
VENT-125L	2450	80	0,35	410	-40...+60	47	3	Встроенная	REB-1	RMB-1,5
VENT-150B	2100	70	0,30	560	-40...+60	46	5	Встроенная	REB-1	RMB-1,5
VENT-150L	2700	120	0,53	700	-40...+60	50	5	Встроенная	REB-1	RMB-1,5
VENT-160B	2200	70	0,30	600	-40...+60	45	5	Встроенная	REB-1	RMB-1,5
VENT-160L	2750	130	0,55	760	-40...+60	51	5	Встроенная	REB-1	RMB-1,5
VENT-200B	2250	125	0,50	830	-40...+60	47	5	Встроенная	REB-1	RMB-1,5
VENT-200L	2600	170	0,72	1000	-40...+60	52	5	Встроенная	REB-1	RMB-1,5
VENT-250B	2300	130	0,55	935	-40...+60	49	6	Встроенная	REB-1	RMB-1,5
VENT-250L	2750	180	0,80	1100	-40...+60	54	6	Встроенная	REB-1	RMB-1,5
VENT-315B	2400	230	1,00	1475	-40...+50	49	8	Встроенная	REB-2,5	RMB-1,5
VENT-315L	2700	315	1,30	1630	-40...+50	57	8	Встроенная	REB-2,5	RMB-1,5
VENT-355L	1350	280	1,20	2650	-40...+70	60	17	MSE	REB-2,5	REV-1,5
VENT-400L	1250	400	1,60	3380	-40...+50	61	22	MSE	REB-2,5	REV-3
Трехфазные модели (3ф - 400 В - 50 Гц)										
VENT-355L-T	1375	290	0,8	2650	-40...+70	60	17	MSD	-	RDV-2,5
VENT-400L-T	1360	450	1,1	3380	-40...+50	61	22	MSD	-	RDV-2,5

* Приведены уровни звукового давления на расстоянии 3 м от вентилятора, с подсоединенными воздуховодами, в свободном пространстве.

РАЗМЕРЫ (мм)

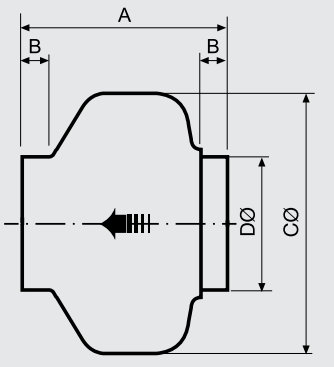

VENT-100 - 315

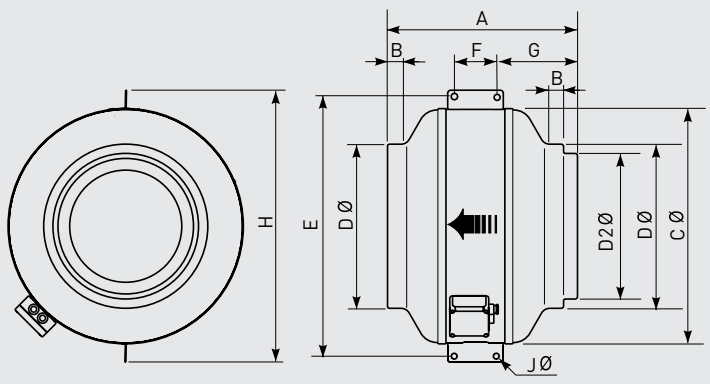

VENT-355 / VENT-400

Модель	A	B	C	D	D2	E	F	G	H	J
VENT-100	194	23	243	98	-	-	-	-	-	-
VENT-125	195	27	243	123	-	-	-	-	-	-
VENT-150	214	24	333	147	-	-	-	-	-	-
VENT-160	222	28	333	157	-	-	-	-	-	-
VENT-200	223	25	333	198	-	-	-	-	-	-
VENT-250	206	27	333	248	-	-	-	-	-	-
VENT-315	230	25	401	312	-	-	-	-	-	-
VENT-355	410	25	508	354	314	552	100	170	587	10,5
VENT-400	431	25	568	399	354	628	100	185	647	10,5

АКУСТИЧЕСКИЕ ХАРАКТЕРИСТИКИ

Уровень звуковой мощности (дБ(А)), в соответствии стандартным октавам средних частот (Гц), при максимальном расходе воздуха.

Модель	LwA	63	125	250	500	1000	2000	4000	8000	TOT
100L	На входе	44	53	63	60	67	61	52	41	70
	На выходе	42	48	67	61	63	61	55	44	70
	К окр.	42	44	53	51	46	45	40	33	56
100B	На входе	37	43	54	49	59	54	48	39	61
	На выходе	38	42	56	48	53	53	49	38	60
	К окр.	36	33	32	36	40	38	34	26	45
125L	На входе	38	47	59	67	65	62	56	44	70
	На выходе	38	45	61	64	63	63	56	46	69
	К окр.	37	43	45	51	47	45	42	33	54
125B	На входе	33	43	55	57	57	55	51	41	62
	На выходе	34	41	57	53	55	56	52	41	62
	К окр.	34	36	35	38	41	39	37	28	46
150L	На входе	40	45	63	73	69	64	61	46	75
	На выходе	40	45	63	66	67	64	61	47	72
	К окр.	40	37	46	59	51	50	43	30	60
150B	На входе	36	44	58	70	64	60	56	40	71
	На выходе	36	43	55	62	62	59	56	40	67
	К окр.	36	38	40	53	46	45	41	29	55
160L	На входе	39	45	63	74	70	67	63	48	77
	На выходе	43	45	61	67	68	65	62	49	72
	К окр.	43	36	44	60	52	51	45	32	61
160B	На входе	35	41	56	69	63	60	56	42	71
	На выходе	35	42	54	63	61	59	57	42	67
	К окр.	35	37	37	52	45	45	42	29	54

Модель	LwA	63	125	250	500	1000	2000	4000	8000	TOT
200L	На входе	42	52	63	70	69	68	66	60	75
	На выходе	43	51	63	70	69	69	68	59	75
	К окр.	43	48	40	51	53	52	49	39	58
200B	На входе	41	53	60	67	66	64	63	52	72
	На выходе	42	51	61	65	66	66	65	53	72
	К окр.	42	42	34	46	48	53	46	37	56
250L	На входе	43	57	67	71	72	70	70	60	78
	На выходе	42	53	67	73	75	75	72	62	80
	К окр.	36	52	37	53	53	51	50	38	59
250B	На входе	42	53	62	68	69	66	66	57	74
	На выходе	39	48	62	70	70	69	67	59	76
	К окр.	38	43	36	52	48	50	48	42	56
315L	На входе	45	58	70	74	75	76	71	66	81
	На выходе	57	58	72	76	77	77	72	68	83
	К окр.	51	54	49	56	61	59	56	48	65
315B	На входе	44	59	68	70	71	70	67	60	77
	На выходе	44	51	71	72	75	74	69	64	80
	К окр.	43	43	47	50	52	55	53	43	59
355L	На входе	40	57	68	71	71	67	59	48	76
	На выходе	42	59	62	69	70	68	60	50	74
	К окр.	41	55	43	50	55	51	42	29	59
400L	На входе	42	61	69	72	67	66	63	50	76
	На выходе	47	63	66	70	69	68	64	51	75
	К окр.	45	58	45	52	52	50	46	30	61

РАБОЧИЕ ХАРАКТЕРИСТИКИ

– q_v: расход воздуха в м³/ч и м³/с.
– p_{sf}: статическое давление в Па и мм вод. ст.
– Данные приведены: в соответствии со стандартами: ISO 5801 и AMCA 210-99.
при температуре сухого воздуха 20°C и атмосферном давлении 760 мм рт. ст.

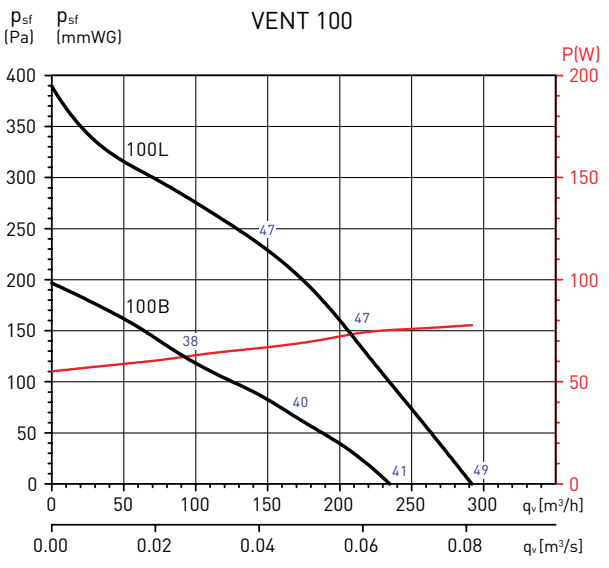

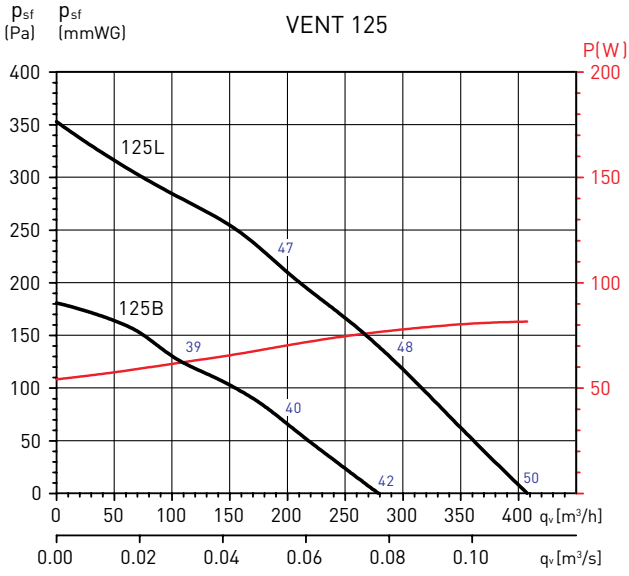

РАБОЧИЕ ХАРАКТЕРИСТИКИ

– q_v: расход воздуха в м³/ч и м³/с.
– p_{sf}: статическое давление в Па и мм вод. ст.
– Данные приведены: в соответствии со стандартами: ISO 5801 и AMCA 210-99.
при температуре сухого воздуха 20°C и атмосферном давлении 760 мм рт. ст.

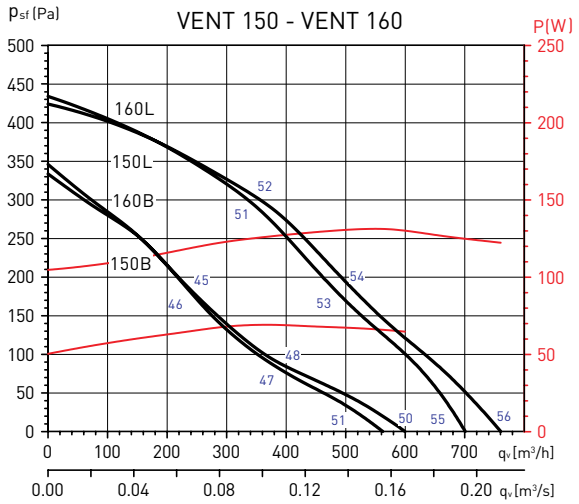

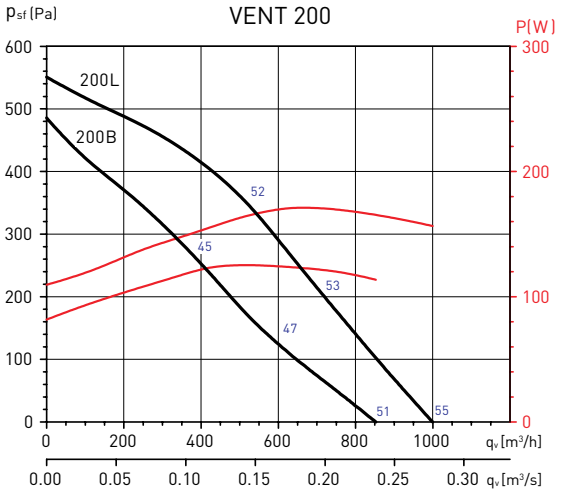

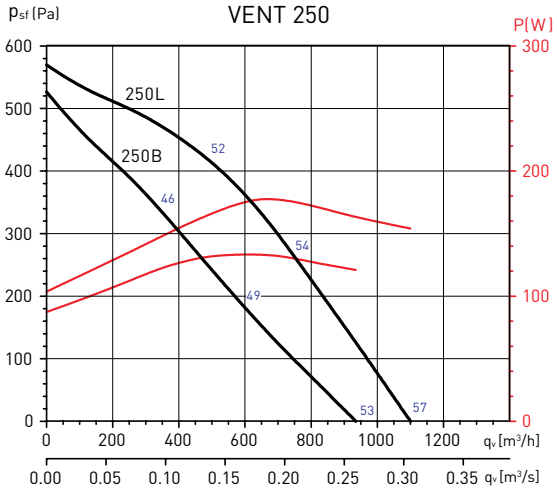

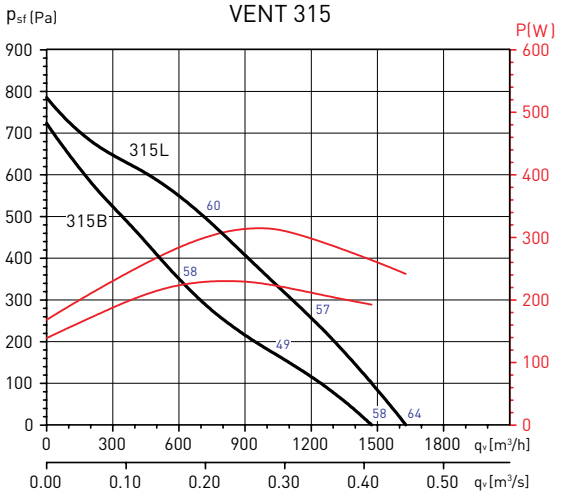

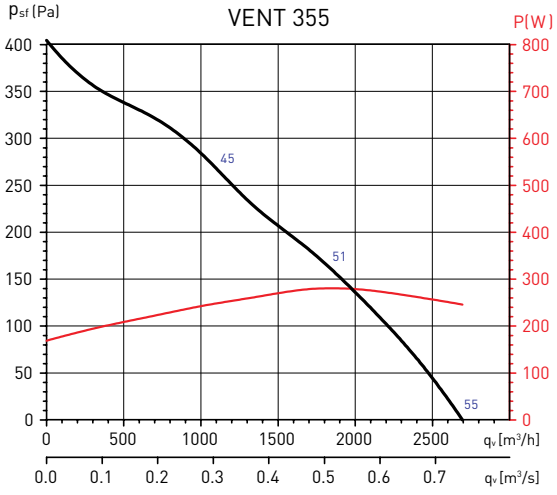

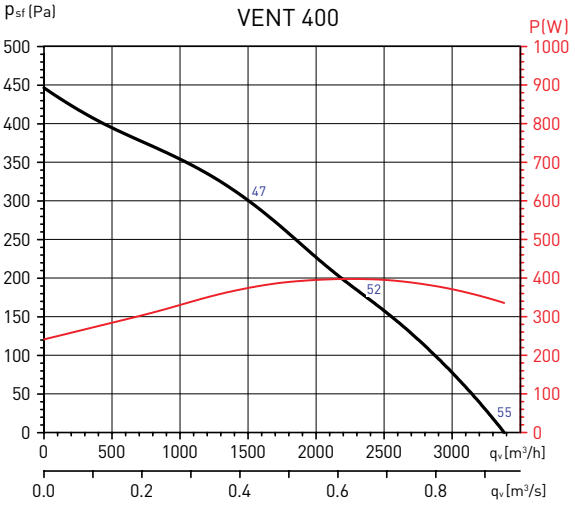

ДОПОЛНИТЕЛЬНЫЕ ПРИНАДЛЕЖНОСТИ



GSA
Гибкие алюминиевые воздуховоды.



GSI
Гибкие звукоизолированные воздуховоды.



GRI
Внутренние алюминиевые решетки.



DEF-VENT
Защитные решетки.



PER-W
Пластиковые инерционные жалюзи.

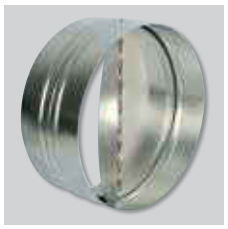

CAR
Обратные клапаны.



ACOP-VENT
Быстроразъемные хомуты.



MFL-G4
Фильтры G4.



MFL-F
Кассеты фильтров под фильтрующие элементы MFR F5, F6 и F7.



MBE
Электрические нагреватели.



MBW
Водяные воздухонагреватели.



SIL
Круглые шумоглушители.

ЭЛЕКТРИЧЕСКИЕ ПРИНАДЛЕЖНОСТИ



REB
Электронные регуляторы скорости.



RRB-100
Электромеханический регулятор скорости.



RMB/RMT
Трансформаторные регуляторы скорости.



REV/RDV
Трансформаторные регуляторы скорости со встроенной тепловой защитой электродвигателя.



MSE/MSD
Внешнее устройство тепловой защиты электродвигателя.

КРУГЛЫЕ КАНАЛЬНЫЕ ВЕНТИЛЯТОРЫ С МОНТАЖНОЙ ПЛАСТИНОЙ
VENT-V



Вентиляторы для круглых каналов серии VENT-V предназначены для настенной установки. Вентиляторы изготавливаются из оцинкованной листовой стали и оснащаются электродвигателями с внешним ротором и рабочими колесами с загнутыми назад лопатками.

Электродвигатели
Класс защиты IP44, класс изоляции B, с шариковыми подшипниками и встроенной защитой от перегрева.
Вентиляторы имеют возможность регулирования скорости напряжением.

Параметры электропитания:
1ф - 230 В - 50 Гц

ТЕХНИЧЕСКИЕ ХАРАКТЕРИСТИКИ

Модель	Частота вращения (об/мин)	Макс. потр. мощность (Вт)	Ток (А)	Макс. расход воздуха ($м^3$/ч)	Уровень звукового давления * (дБ(А))	Рабочие температуры (°C)	Вес (кг)
VENT-V-100L	2450	74	0,31	350	46	-40...+60	3,0
VENT-V-125L	2470	80	0,34	450	46	-40...+60	3,0
VENT-V-160L	2740	124	0,58	800	51	-40...+60	5,0
VENT-V-200L	2570	152	0,65	1020	52	-40...+60	5,0
VENT-V-250L	2710	168	0,72	1050	57	-40...+60	6,0
VENT-V-315B	2520	217	0,95	1430	57	-40...+50	8,0
VENT-V-315L	2720	280	1,20	1540	59	-40...+50	8,0

* Приведены уровни звукового давления на расстоянии 3 м от вентилятора, со стороны входа воздуха, в свободном пространстве.

СХЕМЫ ПОДКЛЮЧЕНИЯ И ЭЛЕКТРИЧЕСКИЕ ПРИНАДЛЕЖНОСТИ

Модель	Тип термозащиты	Электронный регулятор скорости (плавный)	Пятиступенчатый регулятор скорости (трансформатор)
VENT-V-100L	Встроенная	REB-1	RMB-1,5
VENT-V-125L	Встроенная	REB-1	RMB-1,5
VENT-V-160L	Встроенная	REB-1	RMB-1,5
VENT-V-200L	Встроенная	REB-1	RMB-1,5
VENT-V-250L	Встроенная	REB-1	RMB-1,5
VENT-V-315B	Встроенная	REB-2,5	RMB-1,5
VENT-V-315L	Встроенная	REB-2,5	RMB-1,5

РАЗМЕРЫ (мм)

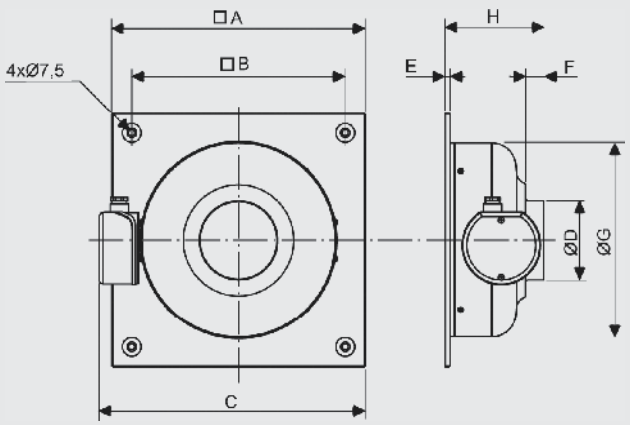

Модель	A	B	C	D	E	F	G	H
VENT-V-100L	315	265	331	97,5	6	23	240	123
VENT-V-125L	315	265	331	122,5	6	27	240	127
VENT-V-160L	400	350	418	157	6	28	330	130
VENT-V-200L	400	350	418	198	6	27	330	143
VENT-V-250L	400	350	418	248	6	27	330	132
VENT-V-315L/B	450	400	477	312	6	25	398	147

АКУСТИЧЕСКИЕ ХАРАКТЕРИСТИКИ

Уровень звуковой мощности (дБ(A)), в соответствии стандартным октавам средних частот (Гц), в трех рабочих точках:
LP - максимальный расход воздуха, MP - средний расход воздуха, HP - минимальный расход воздуха.

Модель VENT-V			63	125	250	500	1.000	2.000	4.000	8.000	Полн.
100L	На входе	LP	33	42	51	60	63	61	52	41	67
		MP	29	40	50	58	60	58	48	37	64
		HP	30	40	50	57	59	56	46	35	63
	На выходе	LP	35	44	53	69	71	70	62	50	75
		MP	32	42	53	68	69	67	59	46	73
		HP	34	41	53	65	67	65	56	44	71
	К окружению	LP	31	33	41	51	43	45	40	33	53
		MP	27	31	40	49	40	42	36	29	51
		HP	28	31	40	48	39	40	34	27	50

Модель VENT-V			63	125	250	500	1.000	2.000	4.000	8.000	Полн.
125L	На входе	LP	31	44	52	61	62	61	56	44	67
		MP	29	41	52	60	59	58	51	38	64
		HP	33	41	58	60	61	58	50	38	66
	На выходе	LP	29	44	51	67	70	68	61	51	74
		MP	29	41	52	66	68	65	57	46	72
		HP	34	42	56	67	69	66	57	46	73
	К окружению	LP	30	40	37	45	45	44	42	33	51
		MP	28	37	37	44	42	41	37	27	48
		HP	32	37	43	44	44	41	36	27	50

Модель VENT-V			63	125	250	500	1.000	2.000	4.000	8.000	Полн.
160L	На входе	LP	35	45	57	66	67	65	61	49	71
		MP	33	44	58	64	64	63	57	44	69
		HP	35	47	60	64	64	61	54	41	69
	На выходе	LP	33	45	56	72	75	71	66	55	78
		MP	33	44	57	70	72	68	62	50	75
		HP	36	47	59	70	71	68	60	47	75
	К окружению	LP	35	35	38	51	48	49	43	32	55
		MP	33	35	39	50	45	46	38	27	53
		HP	35	38	41	49	45	44	35	24	52

Модель VENT-V			63	125	250	500	1.000	2.000	4.000	8.000	Полн.
200L	На входе	LP	39	50	62	64	67	66	65	61	72
		MP	36	46	59	62	64	63	62	54	69
		HP	40	60	65	66	66	62	59	51	72
	На выходе	LP	37	49	62	71	75	74	71	64	79
		MP	35	46	59	67	71	70	67	58	75
		HP	37	56	64	70	73	70	66	55	77
	К окружению	LP	39	46	39	44	50	51	47	39	56
		MP	36	42	36	42	47	48	44	32	53
		HP	40	56	42	46	49	47	41	29	58

АКУСТИЧЕСКИЕ ХАРАКТЕРИСТИКИ

Уровень звуковой мощности (дБ(A)), в соответствии стандартным октавам средних частот (Гц), в трех рабочих точках:
LP - максимальный расход воздуха, MP - средний расход воздуха, HP - минимальный расход воздуха.

Модель VENT-V			63	125	250	500	1.000	2.000	4.000	8.000	Полн.
250L	На входе	LP	39	54	67	66	72	72	71	64	77
		MP	37	51	64	63	69	69	68	58	74
		HP	38	60	72	65	68	64	62	53	75
	На выходе	LP	39	51	64	74	79	80	75	67	84
		MP	37	48	62	70	75	76	72	62	80
		HP	38	56	69	70	74	71	67	56	78
	К окружению	LP	33	49	38	47	53	53	51	42	58
		MP	31	46	35	44	50	50	48	36	55
		HP	32	55	43	46	49	45	42	31	57

Модель VENT-V			63	125	250	500	1.000	2.000	4.000	8.000	Полн.
315B	На входе	LP	42	52	65	69	73	72	68	62	77
		MP	39	55	64	66	69	68	63	57	74
		HP	40	55	66	63	65	65	60	53	71
	На выходе	LP	41	50	65	72	80	78	72	67	83
		MP	38	50	64	69	75	73	67	62	78
		HP	40	52	64	66	72	70	64	57	76
	К окружению	LP	42	49	44	51	59	55	53	43	62
		MP	39	52	43	48	55	51	48	38	59
		HP	40	52	45	45	51	48	45	34	57

Модель VENT-V			63	125	250	500	1.000	2.000	4.000	8.000	Полн.
315L	На входе	LP	43	54	67	72	75	75	70	64	80
		MP	41	62	68	70	72	71	66	60	77
		HP	42	57	70	69	71	70	65	59	77
	На выходе	LP	45	51	67	76	82	80	74	68	85
		MP	40	52	68	75	79	76	70	65	82
		HP	43	52	69	74	77	74	68	62	81
	К окружению	LP	43	52	41	52	58	58	53	45	63
		MP	41	60	42	50	55	54	49	41	63
		HP	42	55	44	49	54	53	48	40	60

РАБОЧИЕ ХАРАКТЕРИСТИКИ

– q_v расход воздуха в м³/ч и м³/с.
– p_{sf} статическое давление в Па и мм вод. ст.
– Данные приведены: в соответствии со стандартами: ISO 5801 и AMCA 210-99.
при температуре сухого воздуха 20°C и атмосферном давлении 760 мм рт. ст.

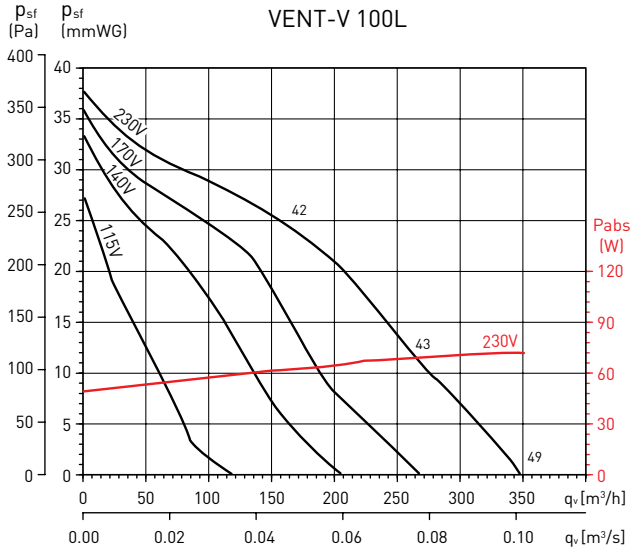

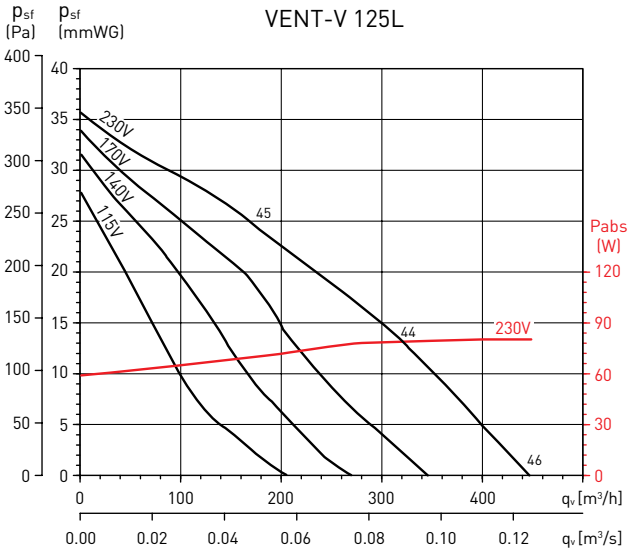

РАБОЧИЕ ХАРАКТЕРИСТИКИ

– q_v расход воздуха в м³/ч и м³/с.
– p_{sf} статическое давление в Па и мм вод. ст.
– Данные приведены: в соответствии со стандартами: ISO 5801 и AMCA 210-99.
при температуре сухого воздуха 20°C и атмосферном давлении 760 мм рт. ст.

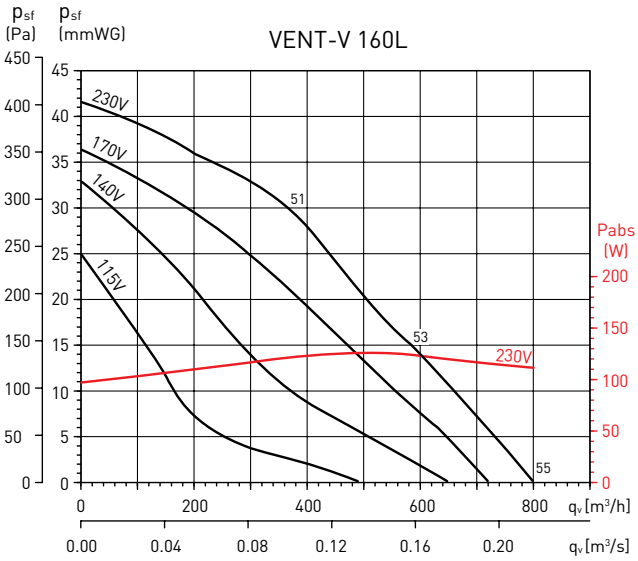

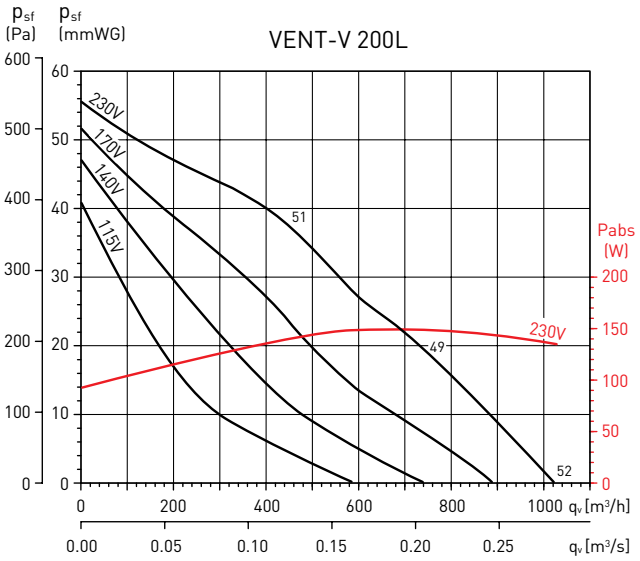

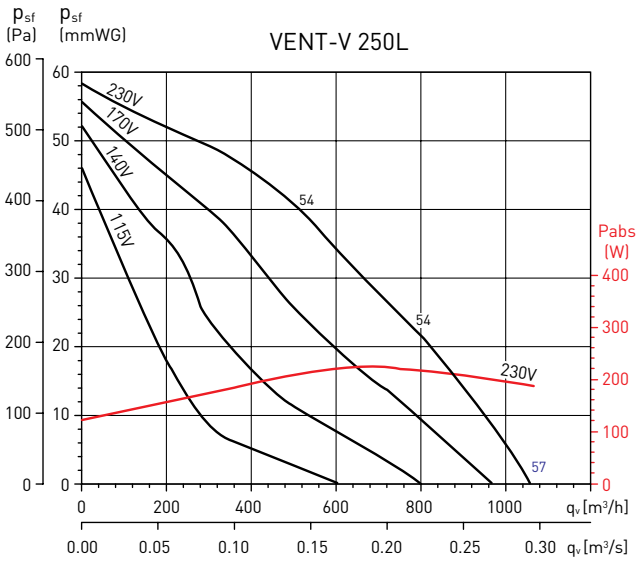

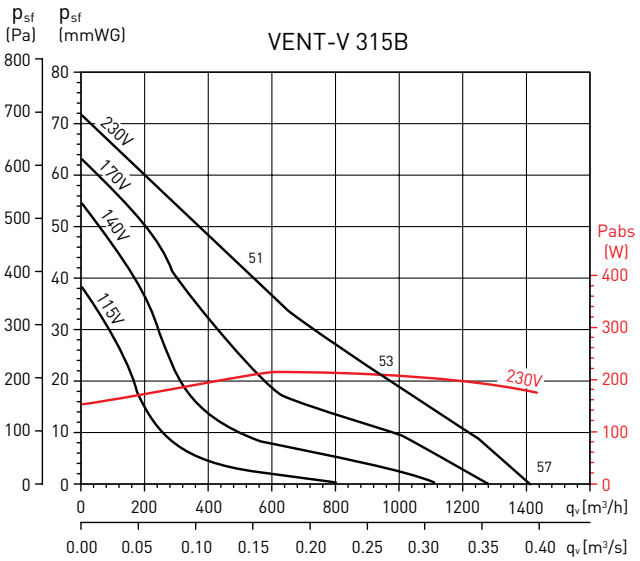

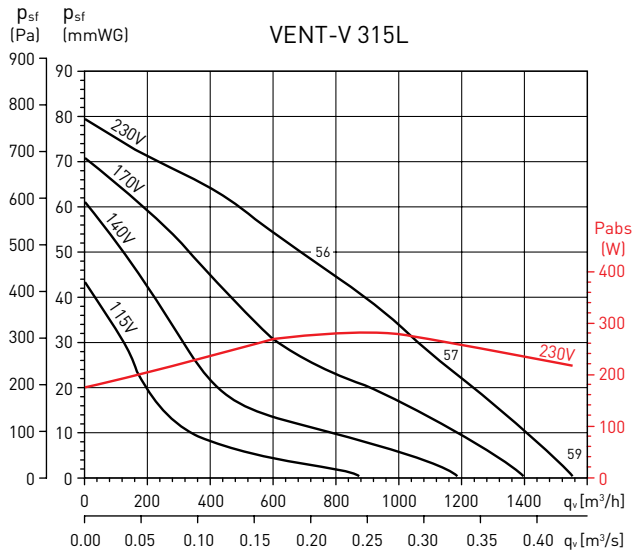

ДОПОЛНИТЕЛЬНЫЕ ПРИНАДЛЕЖНОСТИ



DEF-VENT
Защитные решетки.



ACOP-VENT
Быстроразъемные хомуты.



MFL-G4
Фильтры G4.



SIL
Круглые шумоглушители.

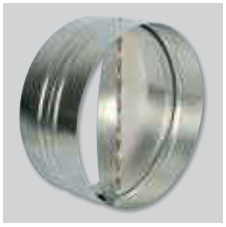

CAR
Обратные клапаны.

ЭЛЕКТРИЧЕСКИЕ ПРИНАДЛЕЖНОСТИ



REB
Электронные регуляторы скорости.



RMB
Трансформаторные регуляторы скорости.

НОВИНКА



ENERGY EFFICIENT VENTILATION SYSTEM

Круглые канальные вентиляторы VENT ECOWATT комплектуются высокоэффективными электрокоммутируемыми двигателями и крыльчатками с загнутыми назад лопатками.
Применение электродвигателей постоянного тока позволяют снизить потребление энергии при неизменно высокой производительности вентилятора.
Вентиляторы оснащаются всей необходимой электроникой для прямого подключения к сети переменного тока.
Корпуса вентиляторов герметичные, изготовлены из оцинкованной листовой стали и окрашены черной полиэфирной краской.
Вентиляторы могут устанавливаться в любом положении и предназначены для работы при температуре воздуха от -20°C до +40°C.

Электродвигатели
Класс защиты IP44, встроенная защита от перегрева.
Параметры электропитания:
1ф - 230 В - 50 Гц
Скорость вентиляторов регулируется в диапазоне от 10% до 100% при помощи потенциометра, расположенного в клеммной коробке или при помощи внешнего потенциометра REB-ECOWATT (дополнительная принадлежность). Кроме того, вентиляторы имеют контакты для подключения внешнего управляющего сигнала 0-10В.

ectechnology



Монтажный кронштейн
Поставляется в стандартной комплектации с вентиляторами от 100 до 315 типоразмера.



Модели 355 и 400.

ТЕХНИЧЕСКИЕ ХАРАКТЕРИСТИКИ

Модель	Управляющий сигнал (В)	Частота вращения (об/мин)	Макс. потр. мощность (Вт)	Ток (А)	Макс. расх. воздуха (м³/ч)	Уровень звукового давления* (дБ(А))			Вес (кг)
						На входе	К окружению	На выходе	
VENT-100 ECOWATT	10	2810	61	0,40	300	50	41	48	4,0
	8	2325	41	0,30	250	47	38	43	
	6	1790	22	0,20	200	38	34	38	
	4	1310	12	0,10	150	31	29	31	
VENT-125 ECOWATT	10	2800	65	0,50	380	50	41	48	4,0
	8	2330	46	0,30	330	46	38	44	
	6	1780	24	0,20	250	40	35	38	
	4	1275	12	0,10	180	32	29	31	
VENT-150 ECOWATT	10	2910	115	0,80	660	57	38	55	5,0
	8	1550	80	0,60	580	54	38	52	
	6	1910	36	0,30	420	47	34	44	
	4	1360	16	0,10	300	37	24	35	
VENT-160 ECOWATT	10	2860	109	0,80	710	56	37	55	5,0
	8	2430	70	0,50	590	53	40	52	
	6	1860	34	0,30	450	46	33	44	
	4	1330	16	0,10	320	37	28	36	
VENT-200 ECOWATT	10	2580	136	0,90	920	54	35	54	5,0
	8	2260	92	0,70	800	49	32	50	
	6	1750	46	0,30	630	43	28	44	
	4	1300	22	0,20	450	36	24	36	
VENT-250 ECOWATT	10	2580	137	0,90	1030	56	39	57	6,0
	8	2210	87	0,60	880	52	35	54	
	6	1740	45	0,30	700	45	29	49	
	4	1280	22	0,20	520	39	24	49	
VENT-315 ECOWATT	10	2570	285	1,80	1650	61	46	63	8,0
	8	2210	185	1,20	1440	57	44	59	
	6	1720	93	0,60	110	51	45	53	
	4	1260	41	0,30	790	44	38	53	
VENT-355 ECOWATT	10	1410	248	1,00	2620	53	43	55	17,0
	8	1260	178	0,80	2310	50	39	52	
	6	1060	109	0,50	1940	47	36	48	
	4	860	63	0,30	1590	43	32	43	
VENT-400 ECOWATT	10	1400	376	1,60	3390	55	44	58	22,0
	8	1240	266	1,10	3000	52	42	54	
	6	1050	162	0,70	2530	47	37	49	
	4	870	96	0,40	2070	41	33	43	

* Уровень звукового давления измерен на расстоянии 3 м от вентилятора, в свободном пространстве, во 2, 5, 8 и 11 точках рабочей характеристики.

РАЗМЕРЫ (мм)

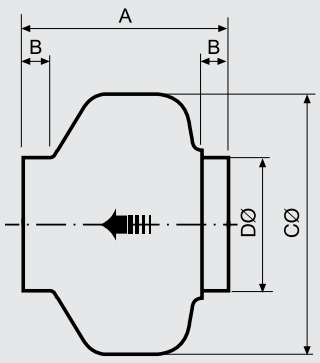

VENT-100 - 315

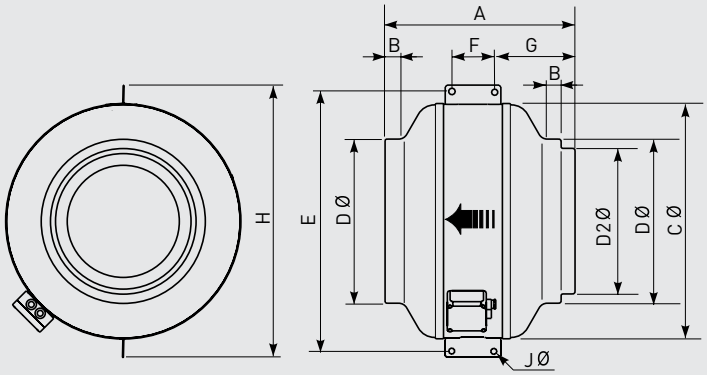

VENT-355 / VENT-400

Модель	A	B	C	D	D2	E	F	G	H	J
VENT-100 ECOWATT	251	23	243	98	-	-	-	-	-	-
VENT-125 ECOWATT	253	27	243	123	-	-	-	-	-	-
VENT-150 ECOWATT	214	24	333	147	-	-	-	-	-	-
VENT-160 ECOWATT	222	28	333	157	-	-	-	-	-	-
VENT-200 ECOWATT	223	25	333	198	-	-	-	-	-	-
VENT-250 ECOWATT	206	27	333	248	-	-	-	-	-	-
VENT-315 ECOWATT	230	25	401	312	-	-	-	-	-	-
VENT-355 ECOWATT	410	25	508	354	314	410	100	170	587	11
VENT-400 ECOWATT	441	25	568	399	354	441	100	185	647	11

РАБОЧИЕ ХАРАКТЕРИСТИКИ - АКУСТИЧЕСКИЕ ХАРАКТЕРИСТИКИ

– q_v: расход воздуха в м³/ч.
– p_{sf}: статическое давление в Па.
– P: потребляемая мощность в Вт.
– SFP: Удельная мощность вентилятора (Вт/м³/с) (синие кривые).
– Данные приведены в соответствии со стандартами ISO 5801 и AMCA 210-99.

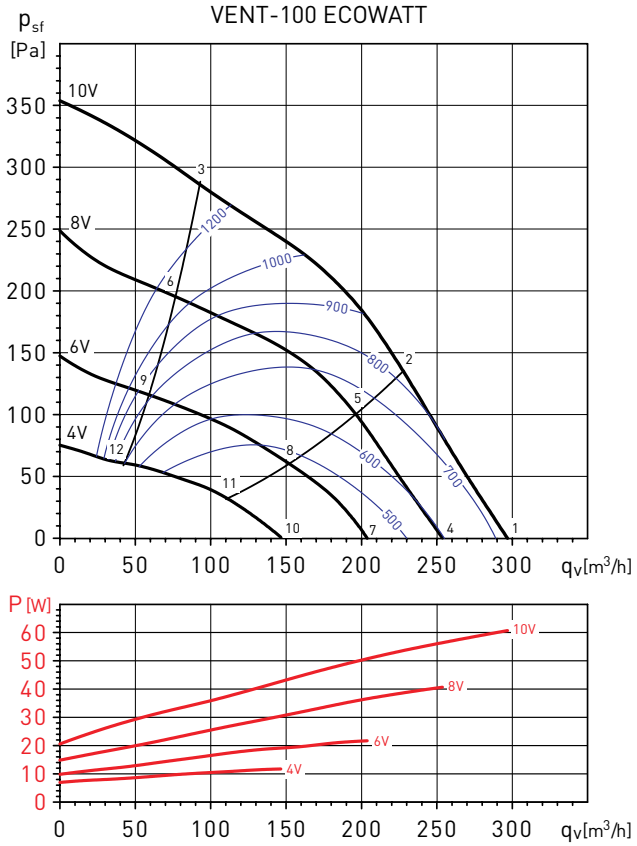

Рабочая точка		63	125	250	500	1000	2000	4000	8000	LwA
1	На входе	42	53	62	65	68	63	53	44	71
	На выходе	41	52	67	64	61	63	54	46	71
	К окружению	38	52	59	54	57	56	42	37	63
2	На входе	39	48	58	64	67	62	52	44	70
	На выходе	38	47	61	62	60	62	51	40	68
	К окружению	35	47	55	53	56	56	41	27	61
3	На входе	10	46	56	63	65	60	53	48	68
	На выходе	10	46	56	62	58	59	49	39	65
	К окружению	26	45	53	52	54	53	42	31	59
4	На входе	40	50	59	63	65	59	50	40	68
	На выходе	38	47	63	60	56	57	49	39	66
	К окружению	33	47	55	49	55	54	37	24	60
5	На входе	36	45	55	63	63	57	48	40	67
	На выходе	33	42	57	60	54	55	44	33	63
	К окружению	29	42	51	50	53	52	35	23	58
6	На входе	29	40	56	62	60	55	49	43	66
	На выходе	27	42	52	58	51	52	42	33	61
	К окружению	22	37	52	49	51	50	36	26	57
7	На входе	35	42	52	55	56	50	39	29	60
	На выходе	42	50	56	54	50	49	40	29	60
	К окружению	37	42	52	50	50	44	27	20	56
8	На входе	32	41	50	54	54	48	38	30	58
	На выходе	42	50	53	53	48	47	35	25	58
	К окружению	34	40	50	49	48	42	25	21	54
9	На входе	29	40	49	52	51	46	39	32	56
	На выходе	42	50	49	50	46	45	32	25	56
	К окружению	32	39	49	47	44	41	27	23	52
10	На входе	31	38	45	47	49	40	28	23	52
	На выходе	30	44	48	47	44	40	28	23	52
	К окружению	36	36	45	44	42	37	25	23	49
11	На входе	29	38	45	46	48	39	28	24	51
	На выходе	29	45	45	46	43	39	25	23	51
	К окружению	34	36	45	43	41	36	25	23	49
12	На входе	21	36	43	43	46	40	29	24	50
	На выходе	28	42	43	44	42	39	25	23	49
	К окружению	26	34	43	40	39	37	26	23	47

РАБОЧИЕ ХАРАКТЕРИСТИКИ - АКУСТИЧЕСКИЕ ХАРАКТЕРИСТИКИ

– q_v: расход воздуха в м³/ч.
– p_{sf}: статическое давление в Па.
– P: потребляемая мощность в Вт.
– SFP: Удельная мощность вентилятора (Вт/м³/с) (синие кривые).
– Данные приведены в соответствии со стандартами ISO 5801 и AMCA 210-99.

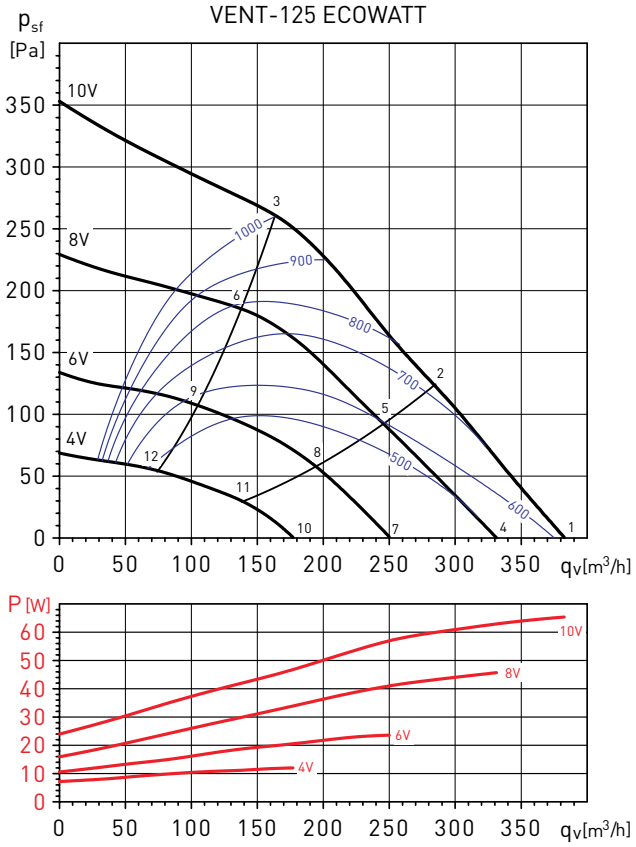

Рабочая точка		63	125	250	500	1000	2000	4000	8000	LwA
1	На входе	39	48	60	66	69	65	56	44	72
	На выходе	43	49	66	65	63	64	56	46	71
	К окружению	29	45	58	50	60	56	49	40	64
2	На входе	37	45	57	64	66	62	52	40	70
	На выходе	38	45	62	63	62	60	53	42	68
	К окружению	27	43	55	49	58	54	45	36	61
3	На входе	31	46	61	65	66	61	50	40	70
	На выходе	35	42	58	64	61	60	52	43	67
	К окружению	21	44	59	49	57	53	43	36	62
4	На входе	36	45	56	64	65	61	52	39	69
	На выходе	39	46	62	62	59	58	51	41	67
	К окружению	31	42	51	51	58	53	45	36	61
5	На входе	34	42	53	61	62	58	47	35	66
	На выходе	34	42	58	60	57	55	47	36	64
	К окружению	28	39	48	48	55	50	41	32	58
6	На входе	27	39	59	61	60	56	44	33	66
	На выходе	27	38	62	59	55	54	46	39	65
	К окружению	22	36	54	48	54	48	37	30	58
7	На входе	31	45	54	57	58	53	43	30	62
	На выходе	42	42	56	55	52	50	42	30	60
	К окружению	26	46	50	51	53	45	37	28	57
8	На входе	28	44	54	54	55	49	38	26	60
	На выходе	42	41	53	53	50	47	37	26	58
	К окружению	23	45	50	48	50	42	32	25	55
9	На входе	25	40	52	54	54	48	35	25	59
	На выходе	42	42	53	52	49	46	36	28	57
	К окружению	20	41	47	48	49	40	29	24	53
10	На входе	30	42	47	48	49	42	32	24	54
	На выходе	30	41	49	47	46	41	30	23	53
	К окружению	30	36	48	45	46	38	31	24	51
11	На входе	27	39	46	46	47	39	29	23	52
	На выходе	29	41	47	45	45	39	27	23	51
	К окружению	27	34	46	42	43	35	27	23	49
12	На входе	28	43	44	45	46	38	28	23	51
	На выходе	29	41	46	44	45	38	27	23	50
	К окружению	28	37	45	42	42	34	27	23	48

РАБОЧИЕ ХАРАКТЕРИСТИКИ - АКУСТИЧЕСКИЕ ХАРАКТЕРИСТИКИ

– q_v: расход воздуха в м³/ч.
– p_{sf}: статическое давление в Па.
– P: потребляемая мощность в Вт.
– SFP: Удельная мощность вентилятора (Вт/м³/с) (синие кривые).
– Данные приведены в соответствии со стандартами ISO 5801 и AMCA 210-99.

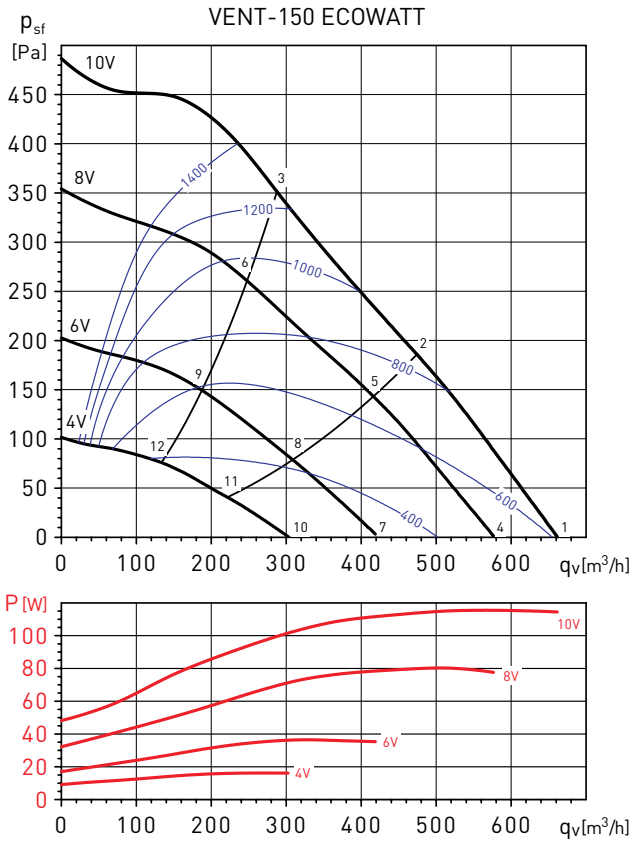

Рабочая точка		63	125	250	500	1000	2000	4000	8000	LwA
1	На входе	44	52	65	74	73	69	64	54	78
	На выходе	44	51	68	70	71	69	64	53	76
	К окружению	28	39	45	47	54	56	47	36	59
2	На входе	43	53	66	74	72	68	62	52	77
	На выходе	42	53	69	69	70	67	61	51	75
	К окружению	27	40	46	47	53	54	44	34	58
3	На входе	40	54	66	76	72	67	60	50	78
	На выходе	39	55	69	71	70	67	60	50	76
	К окружению	24	41	46	49	53	53	43	32	57
4	На входе	41	49	61	71	69	65	60	49	74
	На выходе	41	49	65	67	68	65	60	48	73
	К окружению	32	42	47	53	52	54	46	35	58
5	На входе	41	51	61	71	68	64	58	47	74
	На выходе	40	52	66	66	67	64	58	47	72
	К окружению	32	43	48	53	51	53	44	33	58
6	На входе	38	54	63	72	69	63	56	47	75
	На выходе	37	57	66	67	67	64	56	46	72
	К окружению	27	46	48	53	51	52	42	32	58
7	На входе	35	45	55	65	62	58	51	39	68
	На выходе	34	45	58	60	60	58	51	38	65
	К окружению	29	41	42	49	47	51	38	26	55
8	На входе	34	47	54	64	62	57	49	38	67
	На выходе	33	49	58	59	59	56	48	37	64
	К окружению	29	43	41	48	47	50	35	25	54
9	На входе	35	49	56	65	62	57	48	39	68
	На выходе	33	51	57	60	59	55	47	37	65
	К окружению	29	45	43	48	47	49	35	26	54
10	На входе	28	36	47	55	52	48	37	27	58
	На выходе	27	38	51	51	50	46	36	26	56
	К окружению	23	30	35	41	40	36	26	24	45
11	На входе	28	38	47	54	52	46	36	27	57
	На выходе	28	39	49	50	50	44	34	26	55
	К окружению	24	31	34	40	39	34	25	23	44
12	На входе	33	39	48	54	51	44	36	26	57
	На выходе	34	40	47	49	48	42	33	26	53
	К окружению	28	32	36	39	38	32	25	23	44

РАБОЧИЕ ХАРАКТЕРИСТИКИ - АКУСТИЧЕСКИЕ ХАРАКТЕРИСТИКИ

– q_v: расход воздуха в м³/ч.
– p_{sf}: статическое давление в Па.
– P: потребляемая мощность в Вт.
– SFP: Удельная мощность вентилятора (Вт/м³/с) (синие кривые).
– Данные приведены в соответствии со стандартами ISO 5801 и AMCA 210-99.

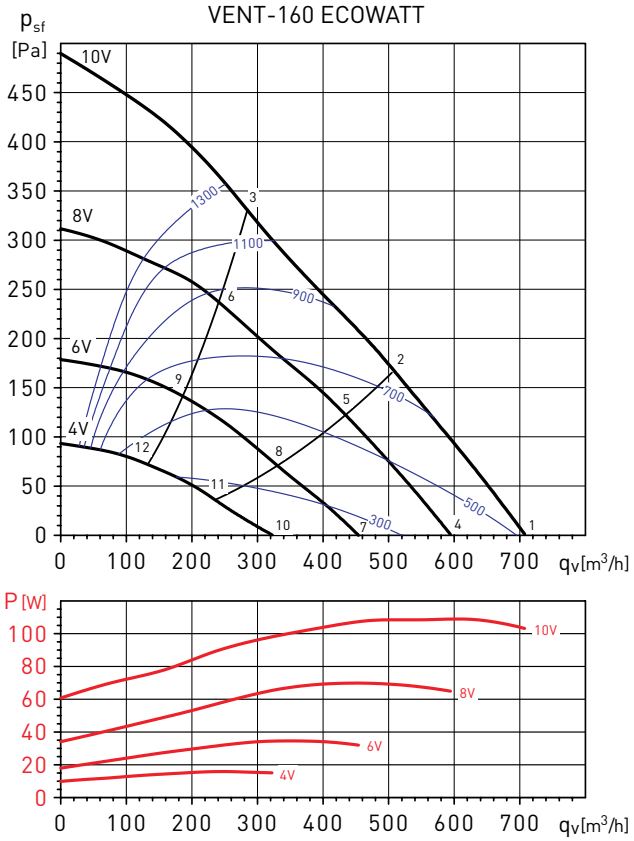

Рабочая точка		63	125	250	500	1000	2000	4000	8000	LwA
1	На входе	41	50	64	74	73	69	66	54	78
	На выходе	41	49	67	71	71	69	65	54	76
	К окружению	19	32	41	48	50	57	50	39	59
2	На входе	43	50	64	72	71	68	62	51	76
	На выходе	41	50	69	69	70	68	62	51	75
	К окружению	21	32	42	46	48	56	46	35	57
3	На входе	41	53	63	74	71	66	60	49	76
	На выходе	40	55	67	70	69	66	60	49	74
	К окружению	19	35	41	48	48	54	44	33	56
4	На входе	39	47	61	71	69	66	61	49	74
	На выходе	39	46	64	67	67	66	61	49	73
	К окружению	24	31	44	46	50	60	46	35	61
5	На входе	38	48	60	70	68	65	59	47	73
	На выходе	38	49	64	66	66	66	58	46	72
	К окружению	23	33	43	44	49	60	44	33	60
6	На входе	37	48	57	66	63	60	52	41	69
	На выходе	36	50	59	62	61	61	51	41	67
	К окружению	23	35	39	42	46	55	38	29	56
7	На входе	33	42	54	65	61	58	53	39	67
	На выходе	32	44	56	61	60	60	52	39	65
	К окружению	22	33	36	43	47	53	39	29	54
8	На входе	32	46	53	63	61	57	49	37	66
	На выходе	32	49	56	59	59	59	49	37	64
	К окружению	21	37	35	41	46	52	36	27	53
9	На входе	33	42	50	58	55	54	44	32	61
	На выходе	33	44	52	54	53	55	42	32	60
	К окружению	23	34	34	39	43	48	31	24	50
10	На входе	25	38	48	55	52	51	40	28	58
	На выходе	26	37	50	51	50	52	38	27	57
	К окружению	17	30	38	40	44	46	27	25	49
11	На входе	27	39	45	53	51	51	38	27	57
	На выходе	28	39	48	49	49	52	36	26	56
	К окружению	19	31	36	38	43	46	25	24	48
12	На входе	31	39	44	52	49	50	38	26	56
	На выходе	32	38	46	47	47	51	35	26	54
	К окружению	22	31	34	36	41	45	25	23	47

РАБОЧИЕ ХАРАКТЕРИСТИКИ - АКУСТИЧЕСКИЕ ХАРАКТЕРИСТИКИ

– q_v: расход воздуха в м³/ч.
– p_{sf}: статическое давление в Па.
– P: потребляемая мощность в Вт.
– SFP: Удельная мощность вентилятора (Вт/м³/с) (синие кривые).
– Данные приведены в соответствии со стандартами ISO 5801 и AMCA 210-99.

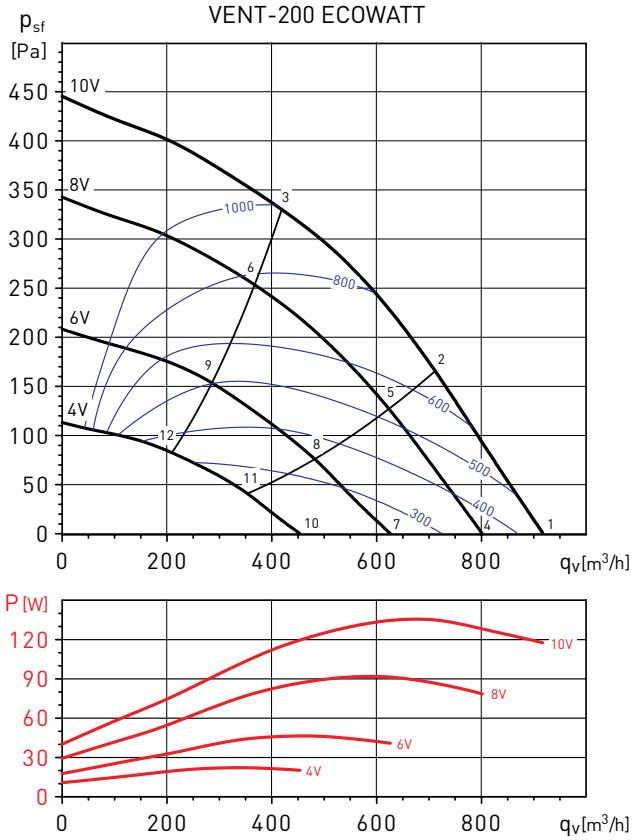

Рабочая точка		63	125	250	500	1000	2000	4000	8000	LwA
1	На входе	42	52	62	70	68	65	65	61	74
	На выходе	41	51	66	67	68	69	66	60	75
	К окружению	30	36	40	48	46	53	48	43	56
2	На входе	37	50	63	70	68	64	63	57	74
	На выходе	39	51	66	67	68	68	64	56	74
	К окружению	25	34	41	49	46	51	46	40	55
3	На входе	38	55	65	70	69	64	61	55	74
	На выходе	38	56	69	68	69	68	63	53	75
	К окружению	26	40	43	49	47	51	44	37	55
4	На входе	40	49	59	65	65	62	62	56	70
	На выходе	39	48	63	64	64	66	63	55	71
	К окружению	36	38	40	45	43	51	46	40	54
5	На входе	35	46	60	64	64	61	59	52	69
	На выходе	36	48	63	63	64	65	61	51	70
	К окружению	30	36	40	44	42	49	43	36	52
6	На входе	36	52	62	65	65	60	57	50	70
	На выходе	36	53	65	64	65	64	59	49	71
	К окружению	32	42	42	45	43	48	41	34	52
7	На входе	36	42	54	58	60	57	55	45	64
	На выходе	35	41	57	57	59	61	57	44	65
	К окружению	30	30	40	38	39	47	41	35	50
8	На входе	33	41	54	58	58	56	52	43	63
	На выходе	34	42	57	57	58	59	54	42	64
	К окружению	27	29	40	37	38	46	38	32	48
9	На входе	35	47	55	58	59	54	49	41	63
	На выходе	35	47	59	57	59	58	52	40	65
	К окружению	29	34	42	38	38	45	35	30	48
10	На входе	29	35	46	53	53	52	44	34	58
	На выходе	29	34	48	50	51	54	45	32	58
	К окружению	25	27	35	35	39	44	35	32	46
11	На входе	30	35	46	52	52	50	41	32	56
	На выходе	31	35	49	49	50	51	42	30	56
	К окружению	26	27	35	34	37	41	32	30	44
12	На входе	37	37	47	51	51	46	39	29	56
	На выходе	36	36	51	49	50	49	41	28	56
	К окружению	33	29	36	33	37	37	30	27	43

РАБОЧИЕ ХАРАКТЕРИСТИКИ - АКУСТИЧЕСКИЕ ХАРАКТЕРИСТИКИ

– q_v: расход воздуха в м³/ч.
– p_{sf}: статическое давление в Па.
– P: потребляемая мощность в Вт.
– SFP: Удельная мощность вентилятора (Вт/м³/с) (синие кривые).
– Данные приведены в соответствии со стандартами ISO 5801 и AMCA 210-99.

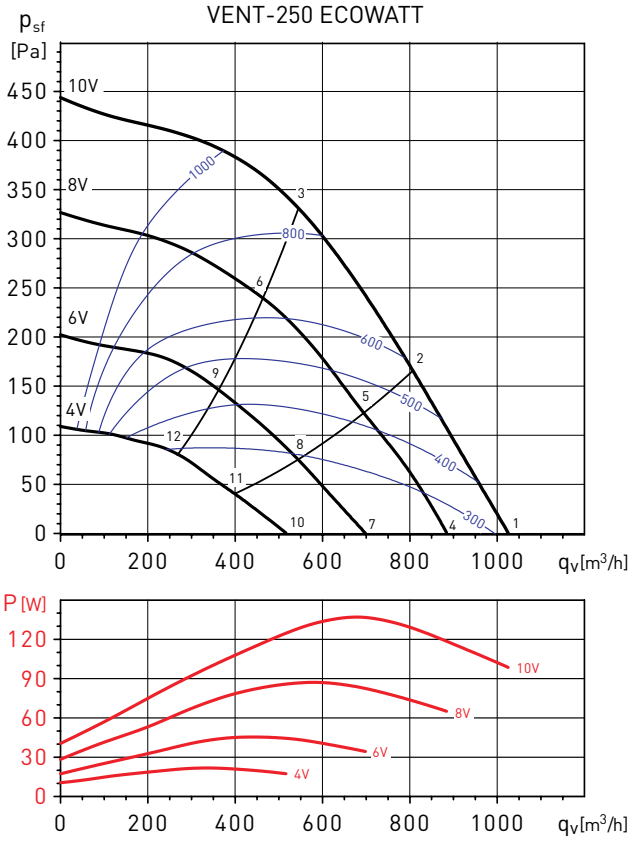

Рабочая точка		63	125	250	500	1000	2000	4000	8000	LwA
1	На входе	39	52	63	73	73	70	68	62	78
	На выходе	40	52	65	73	73	74	70	63	79
	К окружению	30	45	43	55	54	55	54	46	61
2	На входе	36	52	61	71	71	68	67	59	76
	На выходе	38	52	64	71	71	72	68	60	77
	К окружению	28	45	41	53	52	53	52	43	59
3	На входе	38	54	64	68	68	64	63	55	73
	На выходе	39	57	66	70	69	69	64	56	75
	К окружению	30	47	44	51	49	49	48	39	56
4	На входе	37	50	60	69	70	66	64	57	74
	На выходе	38	51	62	73	70	70	66	58	76
	К окружению	26	43	40	52	50	52	50	42	57
5	На входе	34	49	58	67	68	64	62	53	72
	На выходе	36	51	61	70	68	68	64	54	74
	К окружению	23	42	39	50	48	50	48	38	55
6	На входе	37	51	60	64	65	61	58	50	69
	На выходе	38	54	63	67	65	65	60	50	72
	К окружению	26	45	41	47	45	47	43	34	53
7	На входе	33	45	56	61	63	60	58	46	67
	На выходе	35	44	62	69	64	64	60	47	72
	К окружению	27	36	39	44	44	45	44	35	51
8	На входе	31	43	54	59	61	58	54	44	65
	На выходе	33	43	58	66	62	63	57	45	69
	К окружению	25	34	37	42	42	44	40	33	49
9	На входе	38	44	55	57	58	55	50	40	63
	На выходе	38	44	57	62	60	60	52	41	66
	К окружению	32	35	38	40	38	41	36	30	46
10	На входе	30	37	50	56	56	53	46	34	61
	На выходе	35	44	62	69	64	64	60	47	72
	К окружению	22	29	37	39	37	40	37	32	46
11	На входе	35	38	48	54	55	51	43	32	59
	На выходе	33	43	58	66	62	63	57	45	69
	К окружению	27	30	35	38	36	39	33	30	44
12	На входе	35	38	47	51	52	48	39	29	56
	На выходе	38	44	57	62	60	60	52	41	66
	К окружению	27	29	34	34	33	35	30	27	41

РАБОЧИЕ ХАРАКТЕРИСТИКИ - АКУСТИЧЕСКИЕ ХАРАКТЕРИСТИКИ

– q_v: расход воздуха в м³/ч.
– p_{sf}: статическое давление в Па.
– P: потребляемая мощность в Вт.
– SFP: Удельная мощность вентилятора (Вт/м³/с) (синие кривые).
– Данные приведены в соответствии со стандартами ISO 5801 и AMCA 210-99.

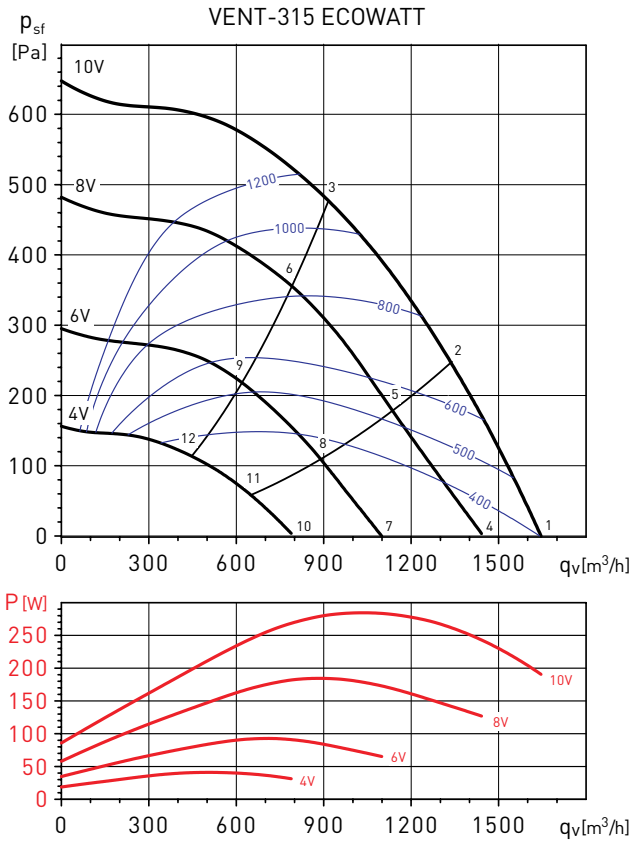

Рабочая точка		63	125	250	500	1000	2000	4000	8000	LwA
1	На входе	42	59	71	76	79	77	72	71	83
	На выходе	43	55	76	77	79	79	74	70	84
	К окружению	24	35	44	54	66	62	55	51	68
2	На входе	41	59	70	75	76	74	70	68	81
	На выходе	41	55	74	75	77	78	72	68	83
	К окружению	22	35	42	53	63	60	53	48	66
3	На входе	42	58	69	73	73	73	67	62	79
	На выходе	43	55	74	76	76	74	69	65	82
	К окружению	23	35	42	51	60	58	50	42	63
4	На входе	43	56	68	72	75	72	68	67	79
	На выходе	41	53	73	72	75	75	70	67	81
	К окружению	27	34	41	52	62	63	52	49	66
5	На входе	40	56	66	70	73	71	66	64	77
	На выходе	40	52	70	71	74	74	68	64	79
	К окружению	24	34	39	50	60	61	50	45	64
6	На входе	41	57	67	70	71	68	64	58	76
	На выходе	41	52	70	72	72	71	65	60	78
	К окружению	25	35	40	51	58	58	48	40	62
7	На входе	38	52	62	69	68	64	63	54	73
	На выходе	38	48	69	67	68	68	64	55	75
	К окружению	27	31	41	63	59	60	48	41	66
8	На входе	39	50	60	68	66	63	61	49	71
	На выходе	39	47	66	67	66	67	61	51	73
	К окружению	28	29	39	62	57	58	45	36	65
9	На входе	36	51	61	67	64	60	56	47	70
	На выходе	36	48	67	66	64	64	57	49	72
	К окружению	25	30	40	61	55	56	41	34	63
10	На входе	33	46	54	61	61	58	59	42	66
	На выходе	38	48	69	67	68	68	64	55	75
	К окружению	25	32	40	58	50	52	48	38	60
11	На входе	34	43	53	59	60	56	54	39	64
	На выходе	39	47	66	67	66	67	61	51	73
	К окружению	26	30	39	56	49	50	43	35	58
12	На входе	34	44	55	58	58	54	47	37	63
	На выходе	36	48	67	66	64	64	57	49	72
	К окружению	26	30	41	55	47	48	35	33	56

РАБОЧИЕ ХАРАКТЕРИСТИКИ - АКУСТИЧЕСКИЕ ХАРАКТЕРИСТИКИ

– q_v: расход воздуха в м³/ч.
– p_{sf}: статическое давление в Па.
– P: потребляемая мощность в Вт.
– SFP: Удельная мощность вентилятора (Вт/м³/с) (синие кривые).
– Данные приведены в соответствии со стандартами ISO 5801 и AMCA 210-99.

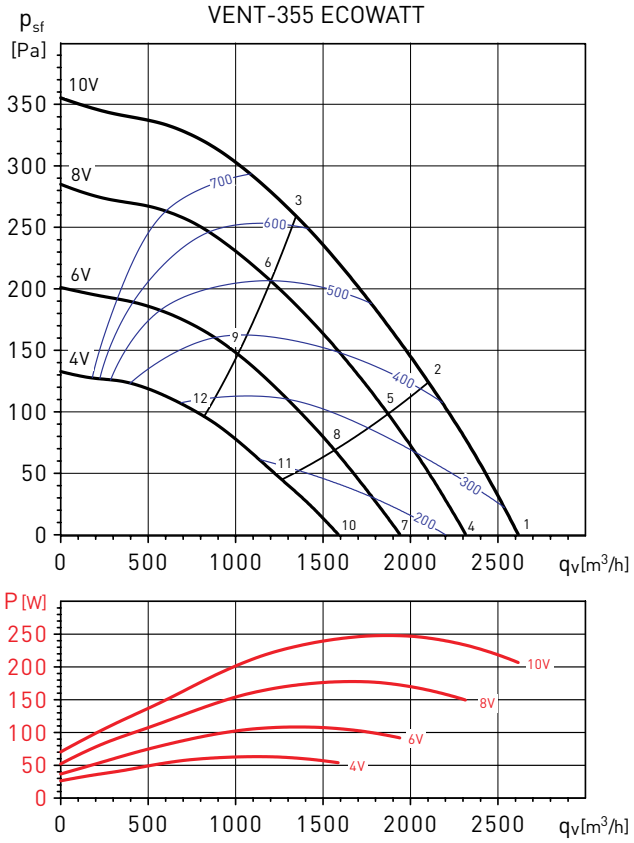

Рабочая точка		63	125	250	500	1000	2000	4000	8000	LwA
1	На входе	40	58	68	72	68	66	61	52	75
	На выходе	42	61	70	72	74	69	61	53	78
	К окружению	29	42	55	57	63	57	48	41	66
2	На входе	38	56	65	70	66	63	57	49	73
	На выходе	40	59	68	70	72	66	57	50	75
	К окружению	27	41	52	55	61	54	45	38	63
3	На входе	40	58	60	65	61	59	53	46	69
	На выходе	40	58	60	65	61	59	53	46	69
	К окружению	29	42	47	50	57	50	41	36	59
4	На входе	38	60	64	69	66	63	56	48	72
	На выходе	39	64	63	69	71	66	57	49	75
	К окружению	28	47	47	55	60	56	44	40	62
5	На входе	36	57	61	67	63	59	53	44	70
	На выходе	37	61	60	66	68	62	53	45	72
	К окружению	25	44	44	52	57	53	41	36	59
6	На входе	38	56	57	62	58	55	49	41	65
	На выходе	37	59	57	62	64	59	50	42	68
	К окружению	27	43	40	47	52	48	37	34	55
7	На входе	35	59	61	67	61	59	51	42	69
	На выходе	36	63	59	66	66	61	51	42	71
	К окружению	31	41	46	54	55	52	41	38	59
8	На входе	33	56	59	64	58	56	48	39	67
	На выходе	34	58	56	64	63	58	47	39	68
	К окружению	29	38	44	51	52	49	38	35	56
9	На входе	34	53	54	58	53	52	44	36	62
	На выходе	33	55	53	59	59	54	44	36	64
	К окружению	29	35	39	45	47	45	34	32	51
10	На входе	32	48	60	62	56	52	44	35	65
	На выходе	32	49	59	62	60	55	43	36	66
	К окружению	27	40	45	48	53	45	39	34	55
11	На входе	30	47	58	60	52	49	40	33	63
	На выходе	32	47	57	59	57	51	40	33	63
	К окружению	24	38	44	45	50	42	35	32	52
12	На входе	30	46	53	56	49	45	37	31	59
	На выходе	31	48	52	56	55	48	37	31	60
	К окружению	24	37	39	42	46	38	32	30	49

РАБОЧИЕ ХАРАКТЕРИСТИКИ - АКУСТИЧЕСКИЕ ХАРАКТЕРИСТИКИ

– q_v: расход воздуха в м³/ч.
– p_{sf}: статическое давление в Па.
– P: потребляемая мощность в Вт.
– SFP: Удельная мощность вентилятора (Вт/м³/с) (синие кривые).
– Данные приведены в соответствии со стандартами ISO 5801 и AMCA 210-99.

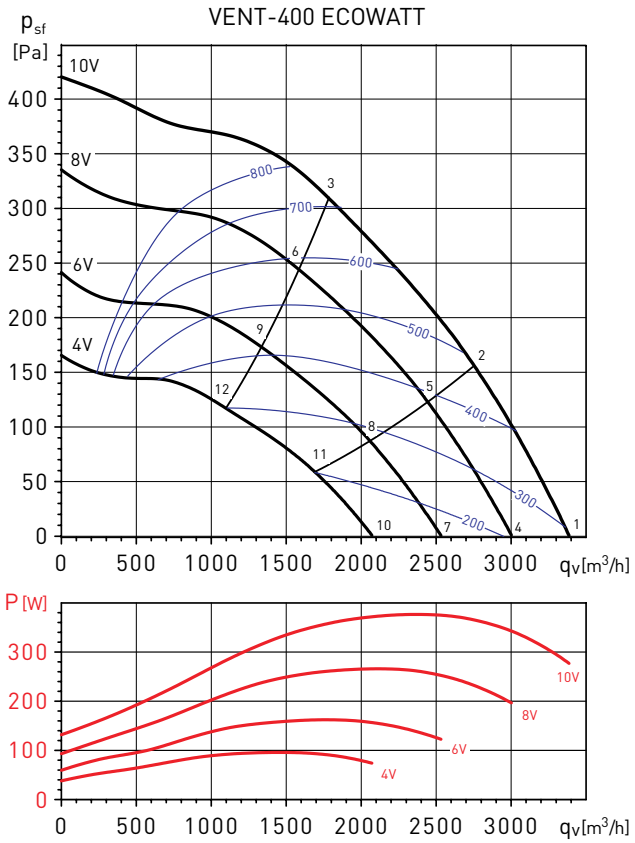

Рабочая точка		63	125	250	500	1000	2000	4000	8000	LwA
1	На входе	45	65	69	73	67	69	65	52	77
	На выходе	46	73	68	74	72	70	65	54	79
	К окружению	39	55	57	59	61	57	49	37	65
2	На входе	43	66	68	72	66	65	59	50	75
	На выходе	44	73	67	73	71	67	59	51	78
	К окружению	37	56	56	58	59	54	44	35	64
3	На входе	46	65	64	68	64	60	56	50	72
	На выходе	44	70	65	71	70	65	57	50	76
	К окружению	40	55	52	55	57	49	41	34	61
4	На входе	42	60	69	69	64	66	58	48	74
	На выходе	43	66	67	71	69	66	58	49	75
	К окружению	35	55	57	57	59	55	42	33	64
5	На входе	40	59	67	69	62	60	53	45	72
	На выходе	41	65	66	71	67	62	54	46	74
	К окружению	33	54	55	56	57	49	38	30	62
6	На входе	44	60	62	67	61	57	52	45	70
	На выходе	41	63	64	69	67	61	53	44	73
	К окружению	37	54	51	54	56	46	37	31	60
7	На входе	39	55	64	64	61	62	51	43	69
	На выходе	40	57	65	66	65	63	52	45	71
	К окружению	32	48	53	51	55	51	35	30	59
8	На входе	37	55	62	62	59	56	47	39	67
	На выходе	38	56	63	64	64	58	48	41	69
	К окружению	30	47	52	49	53	44	32	27	57
9	На входе	40	55	58	60	56	53	47	40	64
	На выходе	41	57	60	63	63	57	47	39	68
	К окружению	34	48	47	47	50	41	32	27	55
10	На входе	39	52	57	58	58	54	43	36	64
	На выходе	42	54	57	60	61	56	44	37	65
	К окружению	39	46	47	46	53	42	31	29	55
11	На входе	40	51	56	56	55	49	40	33	61
	На выходе	41	53	55	58	58	51	41	34	63
	К окружению	39	45	46	44	49	37	28	26	53
12	На входе	38	50	53	55	53	47	40	34	59
	На выходе	40	53	54	57	57	50	40	33	62
	К окружению	37	45	43	43	47	35	28	26	51

ДОПОЛНИТЕЛЬНЫЕ ПРИНАДЛЕЖНОСТИ



GSA
Гибкие алюминиевые воздуховоды.



GSI
Гибкие звукоизолированные воздуховоды.



GRI
Внутренние алюминиевые решетки.



DEF-VENT
Защитные решетки.



PER-W
Пластиковые инерционные жалюзи.

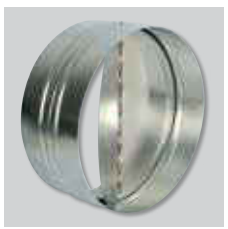

CAR
Обратные клапаны.



ACOP-VENT
Быстроразъемные хомуты.



MFL-G4
Фильтры G4.



MFL-F
Кассеты фильтров под фильтрующие элементы MFR F5, F6 и F7.



MBE
Электрические нагреватели.



MBW
Водяные воздухонагреватели.



SIL
Круглые шумоглушители.

ЭЛЕКТРИЧЕСКИЕ ПРИНАДЛЕЖНОСТИ



REB-ECOWATT
Внешний регулятор скорости.



CONTROL ECOWATT AC/DC
CONTROL ECOWATT DC/DC
Блоки управления для автоматического регулирования производительности в зависимости от показаний внешних датчиков (температуры, относительной влажности или CO2).



SCO2-A
Датчик температуры и CO2.
SCO2-AD
Датчик температуры и CO2 с дисплеем.
SCHT-AD
Датчик температуры, относительной влажности и CO2 с дисплеем.



CPFL-S / CPFL-E
Инфракрасный датчик движения для потолочной установки, угол обзора 360º.
Параметры электропитания:
1ф - 230 В - 50 Гц



TDP-S / TDP-D
Датчик давления
Используется в системе автоматического поддержания постоянного расхода воздуха или давления в системе.

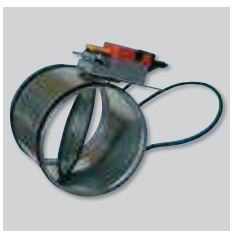

REMP
Воздушные клапаны с электроприводами с пропорциональным управляющим сигналом предназначены для совместной работы с управляющим модулем BEAS.

ПРЯМОУГОЛЬНЫЕ КАНАЛЬНЫЕ ВЕНТИЛЯТОРЫ С ЗАГНУТЫМИ ВПЕРЕД ЛОПАТКАМИ
ILB / ILT



Прямоугольные канальные вентиляторы серии ILB/ILT оснащаются рабочими колесами с загнутыми вперед лопатками. Корпус и рабочее колесо вентилятора изготавливается из оцинкованной листовой стали. Вентиляторы укомплектованы инспекционной крышкой для доступа к электродвигателю и рабочему колесу, что позволяет проводить осмотр и обслуживание внутренних частей вентилятора прямо на месте установки, без его демонтажа.

Электродвигатели:
В зависимости от модели, вентиляторы оснащаются однофазными или трехфазными 4, 6 или 8 полюсными электродвигателями.
Класс защиты IP55, класс изоляции F, со встроенными термоконтактами, с выводами для подключения к внешнему устройству защиты (поставляется отдельно). Вентиляторы комплектуются шариковыми подшипниками не требующими обслуживания.
Параметры электропитания:
1ф - 230 В - 50 Гц
3ф - 400 В - 50 Гц
Все вентиляторы имеют возможность регулирования скорости при помощи автотрансформаторов, а трехфазные модели и при помощи преобразователя частоты.



Простота монтажа
Вентиляторы и комплектующие оснащены стандартными прямоугольными фланцами.



Вынесенная клеммная коробка
Для удобства монтажа и подключения, вентиляторы оборудованы вынесенной клеммной коробкой (класс защиты IP55).



Инспекционная крышка
Упрощает доступ к электродвигателю и рабочему колесу для обслуживания.



Полноценное решение для создания вентиляционной системы
Вентилятор ILB / ILT установлен совместно с фильтром IFL, шумоглушителем IAA, гибкими вставками IAE и электрическим воздухонагревателем IBE.

ПРЯМОУГОЛЬНЫЕ КАНАЛЬНЫЕ ВЕНТИЛЯТОРЫ С ЗАГНУТЫМИ ВПЕРЕД ЛОПАТКАМИ
ILB / ILT

ТЕХНИЧЕСКИЕ ХАРАКТЕРИСТИКИ

Модель	Номинал. присоед. размеры (мм)	Частота вращения (об/мин)	Макс. потр. мощность (Вт)	Ток (А)	Макс. расход воздуха ($м^3$/ч)	Уровень звук. давления* (дБ(А))	Рабочие температуры (°C)	Вес (кг)	Регулятор скорости	Преобразователь частоты
Однофазные 4-х полюсные электродвигатели (1ф - 230 В - 50 Гц)										
ILB/4-200	400 x 200	1240	240	1,15	1.090	57	-40...+70	15	RMB-1,5	-
ILB/4-225	500 x 250	1130	520	2,45	1.670	56	-40...+70	20	RMB-3,5	-
ILB/4-250	500 x 300	1130	950	4,4	2.350	60	-40...+70	25	RMB-8	-
Однофазные 6-ти полюсные электродвигатели (1ф - 230 В - 50 Гц)										
ILB/6-225	500 x 250	800	200	1	1.080	48	-40...+70	20	RMB-1,5	-
ILB/6-250	500 x 300	800	310	1,5	1.500	49	-40...+70	25	RMB-3,5	-
ILB/6-285	600 x 300	825	660	3,2	2.650	55	-40...+70	32	RMB-3,5	-
ILB/6-315	600 x 350	810	710	3,4	2.780	57	-40...+70	40	RMB-8	-
ILB/6-355	700 x 400	800	1300	6,3	4.070	60	-40...+70	60	RMB-8	-
Трехфазные 4-х полюсные электродвигатели (3ф - 400 В - 50 Гц)										
ILT/4-200	400 x 200	1270	260	0,6	1.150	59	-40...+70	15	RMT-1,5	VFTM TRI 0,37
ILT/4-225	500 x 250	1160	500	1	1.700	58	-40...+70	20	RMT-1,5	VFTM TRI 0,37
ILT/4-250	500 x 300	1170	930	1,8	2.650	62	-40...+70	25	RMT-2,5	VFTM TRI 0,55
ILT/4-285	600 x 300	1070	1260	2,4	3.100	61	-40...+70	32	RMT-5	VFTM TRI 1,1
ILT/4-315	600 x 350	1390	2440	4,6	4.160	68	-40...+70	42	RMT-5	VFTM TRI 2,2
ILT/4-355	700 x 400	1330	5690	9,1	7.760	70	-20...+60	65	RMT-12	VFTM TRI 5,5
ILT/4-400	800 x 500	1350	6350	9,3	7.765	69	-20...+60	80	RMT-12	VFTM TRI 5,5
ILT/4-450	1000 x 500	1360	8360	14,6	8.940	66	-20...+60	100	-	VFTM TRI 7,5
Трехфазные 6-ти полюсные электродвигатели (3ф - 400 В - 50 Гц)										
ILT/6-225	500 x 250	840	220	0,6	1.185	50	-40...+70	20	RMT-1,5	VFTM TRI 0,37
ILT/6-250	500 x 300	800	280	0,6	1.630	51	-40...+70	25	RMT-1,5	VFTM TRI 0,37
ILT/6-285	600 x 300	840	670	1,3	2.700	56	-40...+70	32	RMT-1,5	VFTM TRI 0,37
ILT/6-315	600 x 350	900	710	1,4	2.820	57	-40...+70	40	RMT-2,5	VFTM TRI 0,55
ILT/6-355	700 x 400	875	1380	3	4.200	61	-40...+70	65	RMT-5	VFTM TRI 1,5
ILT/6-400	800 x 500	950	3000	6,4	7.400	66	-20...+60	80	RMT-8	VFTM TRI 3
ILT/6-450	1000 x 500	900	5350	10	10.850	67	-20...+40	100	RMT-12	VFTM TRI 5,5
Трехфазные 8-ми полюсные электродвигатели (3ф - 400 В - 50 Гц)										
ILT/8-355	700 x 400	660	614	1,4	3.030	52	-40...+70	65	RMT-2,5	VFTM TRI 0,37
ILT/8-400	800 x 500	700	1340	3,7	5.350	59	-20...+70	80	RMT-5	VFTM TRI 2,2
ILT/8-450	1000 x 500	675	2380	4,5	8.000	61	-20...+70	100	RMT-8	VFTM TRI 2,2

* Уровень звукового давления измерен на расстоянии 1 м от вентилятора, в свободном пространстве.

РАЗМЕРЫ (мм)

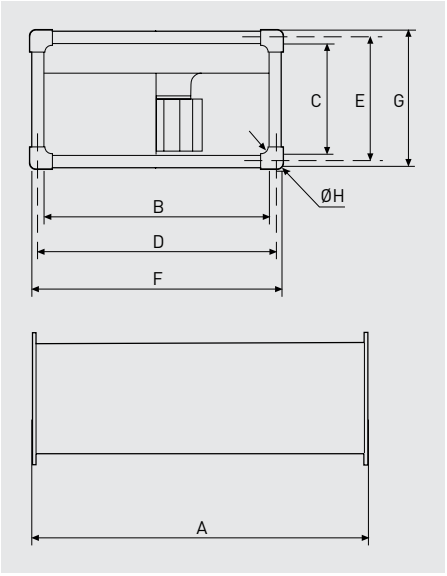

Модель	A	B	C	D	E	F	G	ØH
200	505	400	198	420	220	440	240	9
225	535	500	248	520	270	540	290	9
250	565	500	298	520	320	540	340	9
285	645	600	298	620	320	640	340	9
315	725	600	348	620	370	640	390	9
355	785	700	398	720	420	740	440	9
400	885	800	498	820	520	840	540	9
450	985	1000	498	1020	520	1040	540	9

АКУСТИЧЕСКИЕ ХАРАКТЕРИСТИКИ

На графиках рабочих характеристик вентиляторов показаны уровни звукового давления (дБ(А)), измеренные на расстоянии 1 м от вентилятора, в свободном пространстве.
В таблицах приведены значения уровней звуковой мощности (дБ(А)) в четырех рабочих точках вентилятора (точка A - при максимальном расходе воздуха).

ILB/4-200		63	125	250	500	1.000	2.000	4.000	8.000
К входу	A	50	61	65	70	71	67	62	54
	B	50	61	65	70	71	67	62	54
	C	46	57	61	66	67	63	58	50
	D	41	52	56	61	62	58	53	45
К выходу	A	46	61	64	70	76	72	70	63
	B	46	61	64	70	76	72	70	63
	C	43	58	61	67	73	69	67	60
	D	39	54	57	63	69	65	63	56
К окружению	A	50	54	56	58	63	63	58	48
	B	49	53	55	57	62	62	57	47
	C	46	50	52	54	59	59	54	44
	D	41	45	47	49	54	54	49	39

ILT/4-200		63	125	250	500	1.000	2.000	4.000	8.000
К входу	A	52	63	67	72	73	69	64	56
	B	50	61	65	70	71	67	62	54
	C	46	57	61	66	67	63	58	50
	D	41	52	56	61	62	58	53	45
К выходу	A	48	63	66	72	78	74	72	65
	B	46	61	64	70	76	72	70	63
	C	43	58	61	67	73	69	67	60
	D	39	54	57	63	69	65	63	56
К окружению	A	52	56	58	60	65	65	60	50
	B	50	54	56	58	63	63	58	48
	C	46	50	52	54	59	59	54	44
	D	41	45	47	49	54	54	49	39

ILB/4-225		63	125	250	500	1.000	2.000	4.000	8.000
К входу	A	51	63	66	71	72	69	64	55
	B	52	64	67	72	73	70	65	56
	C	49	61	64	69	70	67	62	53
	D	45	57	60	65	66	63	58	49
К выходу	A	47	62	65	71	76	73	71	64
	B	48	63	66	72	77	74	72	65
	C	46	61	64	70	75	72	70	63
	D	42	57	60	66	71	68	66	59
К окружению	A	51	56	57	59	62	62	57	47
	B	52	57	58	60	63	63	58	48
	C	49	54	55	57	60	60	55	45
	D	44	49	50	52	55	55	50	40

ILT/4-225		63	125	250	500	1.000	2.000	4.000	8.000
К входу	A	52	64	67	72	73	70	65	56
	B	51	63	66	71	72	69	64	55
	C	48	60	63	68	69	66	61	52
	D	44	56	59	64	65	62	57	48
К выходу	A	48	63	66	72	77	74	72	65
	B	48	63	66	72	77	74	72	65
	C	45	60	63	69	74	71	69	62
	D	42	57	60	66	71	68	66	59
К окружению	A	52	57	58	60	63	63	58	48
	B	51	56	57	59	62	62	57	47
	C	48	53	54	56	59	59	54	44
	D	44	49	50	52	55	55	50	40

ILB/4-250		63	125	250	500	1.000	2.000	4.000	8.000
К входу	A	55	67	69	74	75	74	69	60
	B	55	67	69	74	75	74	69	60
	C	53	65	67	72	73	72	67	58
	D	49	61	63	68	69	68	63	54
К выходу	A	51	66	68	76	79	78	75	68
	B	52	67	69	77	80	79	76	69
	C	50	65	67	75	78	77	74	67
	D	46	61	63	71	74	73	70	63
К окружению	A	56	61	61	64	65	64	60	51
	B	56	61	61	64	65	64	60	51
	C	54	59	59	62	63	62	58	49
	D	49	54	54	57	58	57	53	44

ILT/4-250		63	125	250	500	1.000	2.000	4.000	8.000
К входу	A	58	70	72	77	78	77	72	63
	B	57	69	71	76	77	76	71	62
	C	54	66	68	73	74	73	68	59
	D	49	61	63	68	69	68	63	54
К выходу	A	54	69	71	79	82	81	78	71
	B	53	68	70	78	81	80	77	70
	C	51	66	68	76	79	78	75	68
	D	47	62	64	72	75	74	71	64
К окружению	A	58	63	63	66	67	66	62	53
	B	57	62	62	65	66	65	61	52
	C	54	59	59	62	63	62	58	49
	D	49	54	54	57	58	57	53	44

ILT/4-285		63	125	250	500	1.000	2.000	4.000	8.000
К входу	A	58	70	72	76	77	77	73	68
	B	59	71	73	77	78	78	74	69
	C	58	70	72	76	77	77	73	68
	D	54	66	68	72	73	73	69	64
К выходу	A	54	69	71	80	82	81	78	71
	B	56	71	73	82	84	83	80	73
	C	55	70	72	81	83	82	79	72
	D	51	66	68	77	79	78	75	68
К окружению	A	58	65	65	66	62	62	60	57
	B	59	66	66	67	63	63	61	58
	C	58	65	65	66	62	62	60	57
	D	53	60	60	61	57	57	55	52

ILT/4-315		63	125	250	500	1.000	2.000	4.000	8.000
К входу	A	65	77	79	83	84	84	80	75
	B	63	75	77	81	82	82	78	73
	C	60	72	74	78	79	79	75	70
	D	54	66	68	72	73	73	69	64
К выходу	A	61	76	78	87	89	88	85	78
	B	60	75	77	86	88	87	84	77
	C	57	72	74	83	85	84	81	74
	D	52	67	69	78	80	79	76	69
К окружению	A	65	72	72	73	69	69	67	64
	B	63	70	70	71	67	67	65	62
	C	60	67	67	68	64	64	62	59
	D	55	62	62	63	59	59	57	54

АКУСТИЧЕСКИЕ ХАРАКТЕРИСТИКИ

На графиках рабочих характеристик вентиляторов показаны уровни звукового давления (дБ(А)), измеренные на расстоянии 1 м от вентилятора, в свободном пространстве.
В таблицах приведены значения уровней звуковой мощности (дБ(А)) в четырех рабочих точках вентилятора (точка А - при максимальном расходе воздуха).

ILT/4-355		63	125	250	500	1.000	2.000	4.000	8.000
К входу	A	66	78	83	86	89	90	87	83
	B	65	77	80	82	85	85	83	79
	C	64	77	75	78	81	80	78	73
	D	65	77	79	81	84	84	82	78
К выходу	A	71	79	85	90	94	93	90	85
	B	67	78	81	86	91	89	86	81
	C	62	75	75	81	86	83	81	74
	D	66	77	80	85	90	88	85	80
К окружению	A	66	71	71	72	74	76	73	68
	B	65	70	68	68	70	71	69	64
	C	64	70	63	64	66	66	64	58
	D	65	70	67	67	69	70	68	63

ILT/4-400		63	125	250	500	1.000	2.000	4.000	8.000
К входу	A	68	78	80	82	89	88	85	80
	B	67	77	77	79	86	84	81	76
	C	64	74	75	77	84	82	79	74
К выходу	A	78	82	85	89	93	91	87	82
	B	72	78	80	85	90	87	83	77
	C	71	76	78	83	87	85	81	75
К окружению	A	63	68	68	71	74	73	70	70
	B	62	67	65	68	71	69	66	66
	C	58	63	62	65	68	67	64	64

ILT/4-450		63	125	250	500	1.000	2.000	4.000	8.000
К входу	A	78	77	80	81	88	86	82	77
	B	78	77	78	80	87	85	81	76
К выходу	A	77	80	84	89	94	93	87	81
	B	76	79	83	88	93	92	86	80
К окружению	A	70	68	67	62	71	69	64	60
	B	70	68	65	61	70	68	63	59

ILB/6-225		63	125	250	500	1.000	2.000	4.000	8.000
К входу	A	46	54	57	62	63	60	55	43
	B	47	55	58	63	64	61	56	44
	C	44	52	55	60	61	58	53	41
	D	39	47	50	55	56	53	48	36
К выходу	A	40	53	56	62	67	64	62	53
	B	41	54	57	63	68	65	63	54
	C	38	51	54	60	65	62	60	51
	D	34	47	50	56	61	58	56	47
К окружению	A	46	47	48	50	53	53	48	35
	B	46	47	48	50	53	53	48	35
	C	43	44	45	47	50	50	45	32
	D	39	40	41	43	46	46	41	28

ILT/6-225		63	125	250	500	1.000	2.000	4.000	8.000
К входу	A	48	56	59	64	65	62	57	45
	B	46	54	57	62	63	60	55	43
	C	44	52	55	60	61	58	53	41
	D	39	47	50	55	56	53	48	36
К выходу	A	41	54	57	63	68	65	63	54
	B	40	53	56	62	67	64	62	53
	C	38	51	54	60	65	62	60	51
	D	34	47	50	56	61	58	56	47
К окружению	A	48	49	50	52	55	55	50	37
	B	46	47	48	50	53	53	48	35
	C	43	44	45	47	50	50	45	32
	D	39	40	41	43	46	46	41	28

ILB/6-250		63	125	250	500	1.000	2.000	4.000	8.000
К входу	A	49	57	59	64	65	64	59	47
	B	50	58	60	65	66	65	60	48
	C	47	55	57	62	63	62	57	45
	D	43	51	53	58	59	58	53	41
К выходу	A	43	56	58	66	69	68	65	56
	B	44	57	59	67	70	69	66	57
	C	42	55	57	65	68	67	64	55
	D	38	51	53	61	64	63	60	51
К окружению	A	49	50	50	53	53	53	49	37
	B	50	51	51	54	54	54	50	38
	C	48	49	49	52	52	52	48	36
	D	43	44	44	47	47	47	43	31

ILT/6-250		63	125	250	500	1.000	2.000	4.000	8.000
К входу	A	51	59	61	66	67	66	61	49
	B	50	58	60	65	66	65	60	48
	C	47	55	57	62	63	62	57	45
	D	43	51	53	58	59	58	53	41
К выходу	A	44	57	59	67	70	69	66	57
	B	44	57	59	67	70	69	66	57
	C	42	55	57	65	68	67	64	55
	D	38	51	53	61	64	63	60	51
К окружению	A	51	52	52	55	55	55	51	39
	B	50	51	51	54	54	54	50	38
	C	48	49	49	52	52	52	48	36
	D	43	44	44	47	47	47	43	31

ILB/6-285		63	125	250	500	1.000	2.000	4.000	8.000
К входу	A	54	64	66	70	71	71	67	60
	B	54	64	66	70	71	71	67	60
	C	51	61	63	67	68	68	64	57
	D	46	56	58	62	63	63	59	52
К выходу	A	50	63	65	74	76	75	72	63
	B	50	63	65	74	76	75	72	63
	C	47	60	62	71	73	72	69	60
	D	43	56	58	67	69	68	65	56
К окружению	A	54	58	59	60	56	56	54	49
	B	54	58	59	60	56	56	54	49
	C	51	55	56	57	53	53	51	46
	D	46	50	51	52	48	48	46	41

ILT/6-285		63	125	250	500	1.000	2.000	4.000	8.000
К входу	A	55	65	67	71	72	72	68	61
	B	54	64	66	70	71	71	67	60
	C	51	61	63	67	68	68	64	57
	D	45	55	57	61	62	62	58	51
К выходу	A	51	64	66	75	77	76	73	64
	B	51	64	66	75	77	76	73	64
	C	47	60	62	71	73	72	69	60
	D	43	56	58	67	69	68	65	56
К окружению	A	55	59	60	61	57	57	55	50
	B	54	58	59	60	56	56	54	49
	C	51	55	56	57	53	53	51	46
	D	46	50	51	52	48	48	46	41

АКУСТИЧЕСКИЕ ХАРАКТЕРИСТИКИ

На графиках рабочих характеристик вентиляторов показаны уровни звукового давления (дБ(А)), измеренные на расстоянии 1 м от вентилятора, в свободном пространстве.
В таблицах приведены значения уровней звуковой мощности (дБ(А)) в четырех рабочих точках вентилятора (точка А - при максимальном расходе воздуха).

ILB/6-315		63	125	250	500	1.000	2.000	4.000	8.000
К входу	A	56	66	68	72	73	73	69	62
	B	55	65	67	71	72	72	68	61
	C	52	62	64	68	69	69	65	58
	D	52	62	64	68	69	69	65	58
К выходу	A	52	65	67	76	78	77	74	65
	B	51	64	66	75	77	76	73	64
	C	48	61	63	72	74	73	70	61
	D	44	57	59	68	70	69	66	57
К окружению	A	56	60	61	62	58	58	56	51
	B	55	59	60	61	57	57	55	50
	C	52	56	57	58	54	54	52	47
	D	47	51	52	53	49	49	47	42

ILT/6-315		63	125	250	500	1.000	2.000	4.000	8.000
К входу	A	56	66	68	72	73	73	69	62
	B	55	65	67	71	72	72	68	61
	C	51	61	63	67	68	68	64	57
	D	46	56	58	62	63	63	59	52
К выходу	A	52	65	67	76	78	77	74	65
	B	51	64	66	75	77	76	73	64
	C	48	61	63	72	74	73	70	61
	D	44	57	59	68	70	69	66	57
К окружению	A	56	60	61	62	58	58	56	51
	B	55	59	60	61	57	57	55	50
	C	52	56	57	58	54	54	52	47
	D	47	51	52	53	49	49	47	42

ILB/6-355		63	125	250	500	1.000	2.000	4.000	8.000
К входу	A	60	69	72	76	77	77	73	67
	B	59	68	71	75	76	76	72	66
	C	56	65	68	72	73	73	69	63
	D	50	59	62	66	67	67	63	57
К выходу	A	58	70	73	81	83	82	79	71
	B	57	69	72	80	82	81	78	70
	C	54	66	69	77	79	78	75	67
	D	49	61	64	72	74	73	70	62
К окружению	A	58	63	65	64	61	60	58	55
	B	57	62	64	63	60	59	57	54
	C	54	59	61	60	57	56	54	51
	D	48	53	55	54	51	50	48	45

ILT/6-355		63	125	250	500	1.000	2.000	4.000	8.000
К входу	A	61	70	73	77	78	78	74	68
	B	59	68	71	75	76	76	72	66
	C	56	65	68	72	73	73	69	63
	D	50	59	62	66	67	67	63	57
К выходу	A	58	70	73	81	83	82	79	71
	B	57	69	72	80	82	81	78	70
	C	54	66	69	77	79	78	75	67
	D	49	61	64	72	74	73	70	62
К окружению	A	59	64	66	65	62	61	59	56
	B	57	62	64	63	60	59	57	54
	C	54	59	61	60	57	56	54	51
	D	48	53	55	54	51	50	48	45

ILT/6-400		63	125	250	500	1.000	2.000	4.000	8.000
К входу	A	70	75	79	83	86	85	81	75
	B	68	73	77	81	84	83	79	73
	C	64	69	73	77	80	79	75	69
	D	58	63	67	71	74	73	69	63
К выходу	A	69	76	81	88	90	89	85	77
	B	68	75	80	87	89	88	84	76
	C	64	71	76	83	85	84	80	72
	D	59	66	71	78	80	79	75	67
К окружению	A	66	68	70	71	69	67	64	62
	B	64	66	68	69	67	65	62	60
	C	64	66	68	69	67	65	62	60
	D	54	56	58	59	57	55	52	50

ILT/6-450		63	125	250	500	1.000	2.000	4.000	8.000
К входу	A	74	76	81	85	88	87	83	77
	B	73	75	80	84	87	86	82	76
	C	70	72	77	81	84	83	79	73
	D	64	66	71	75	78	77	73	67
К выходу	A	75	79	85	91	93	92	87	80
	B	74	78	84	90	92	91	86	79
	C	71	75	81	87	89	88	83	76
	D	66	70	76	82	84	83	78	71
К окружению	A	68	69	72	73	70	67	65	63
	B	67	68	71	72	69	66	64	62
	C	64	65	68	69	66	63	61	59
	D	58	59	62	63	60	57	55	53

ILT/8-355		63	125	250	500	1.000	2.000	4.000	8.000
К входу	A	54	61	64	68	69	69	65	56
	B	53	60	63	67	68	68	64	55
	C	50	57	60	64	65	65	61	52
	D	45	52	55	59	60	60	56	47
К выходу	A	50	61	64	72	74	73	70	60
	B	50	61	64	72	74	73	70	60
	C	47	58	61	69	71	70	67	57
	D	42	53	56	64	66	65	62	52
К окружению	A	52	54	57	56	53	52	50	44
	B	51	53	56	55	52	51	49	43
	C	48	50	53	52	49	48	46	40
	D	43	45	48	47	44	43	41	35

ILT/8-400		63	125	250	500	1.000	2.000	4.000	8.000
К входу	A	64	67	71	75	78	77	73	64
	B	62	65	69	73	76	75	71	62
	C	50	57	60	64	65	65	61	52
	D	53	56	60	64	67	66	62	53
К выходу	A	63	69	74	81	83	82	78	69
	B	61	67	72	79	81	80	76	67
	C	58	64	69	76	78	77	73	64
	D	52	58	63	70	72	71	67	58
К окружению	A	61	61	63	64	62	60	57	52
	B	59	59	61	62	60	58	55	50
	C	55	55	57	58	56	54	51	46
	D	49	49	51	52	50	48	45	40

АКУСТИЧЕСКИЕ ХАРАКТЕРИСТИКИ

На графиках рабочих характеристик вентиляторов показаны уровни звукового давления (дБ(A)), измеренные на расстоянии 1 м от вентилятора, в свободном пространстве.
В таблицах приведены значения уровней звуковой мощности (дБ(A)) в четырех рабочих точках вентилятора (точка A - при максимальном расходе воздуха).

ILT/8-450		63	125	250	500	1.000	2.000	4.000	8.000
К входу	A	70	71	75	79	82	81	77	68
	B	68	69	73	77	80	79	75	66
	C	65	66	70	74	77	76	72	63
	D	59	60	64	68	71	70	66	57
К выходу	A	69	72	78	84	86	85	80	72
	B	69	72	78	84	86	85	80	72
	C	65	68	74	80	82	81	76	68
	D	59	62	68	74	76	75	70	62
К окружению	A	64	64	66	66	64	61	59	54
	B	63	63	65	65	63	60	58	53
	C	59	59	61	61	59	56	54	49
	D	53	53	55	55	53	50	48	43

РАБОЧИЕ ХАРАКТЕРИСТИКИ

– q_v: расход воздуха в м³/ч и м³/с.
– p_{sf}: статическое давление в Па и мм вод. ст.
– Данные приведены: в соответствии со стандартами: ISO 5801 и AMCA 210-99.
при температуре сухого воздуха 20°C и атмосферном давлении 760 мм рт. ст.

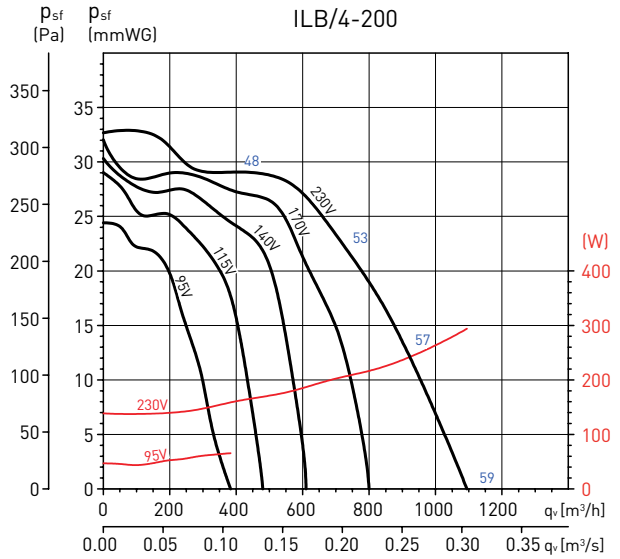

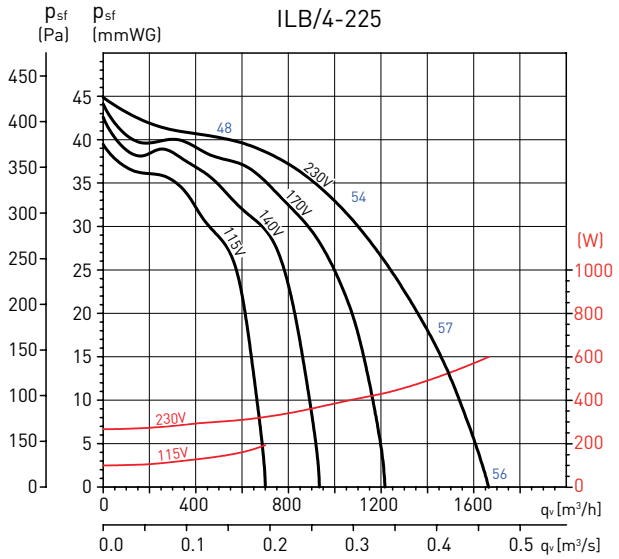

РАБОЧИЕ ХАРАКТЕРИСТИКИ

– q_v: расход воздуха в м³/ч и м³/с.
– p_{sf}: статическое давление в Па и мм вод. ст.
– Данные приведены: в соответствии со стандартами: ISO 5801 и AMCA 210-99.
при температуре сухого воздуха 20°C и атмосферном давлении 760 мм рт. ст.

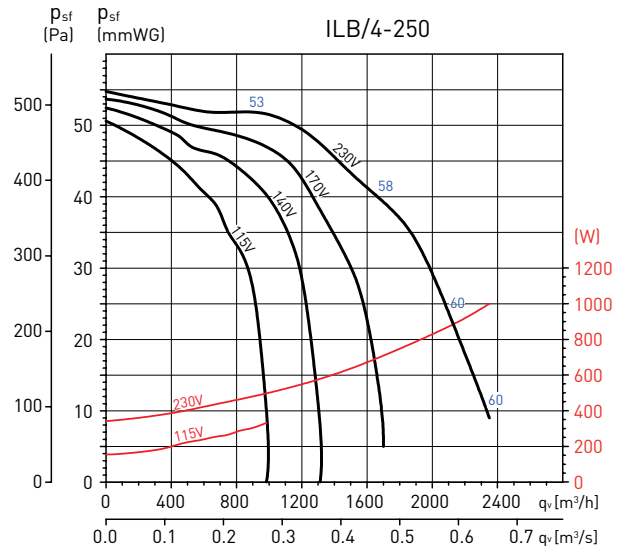

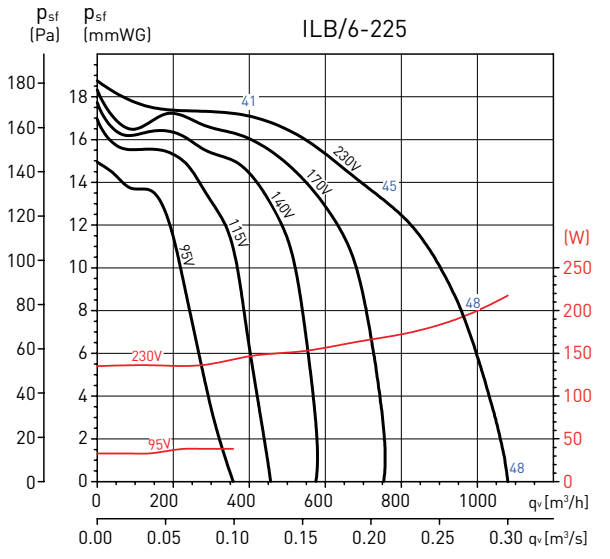

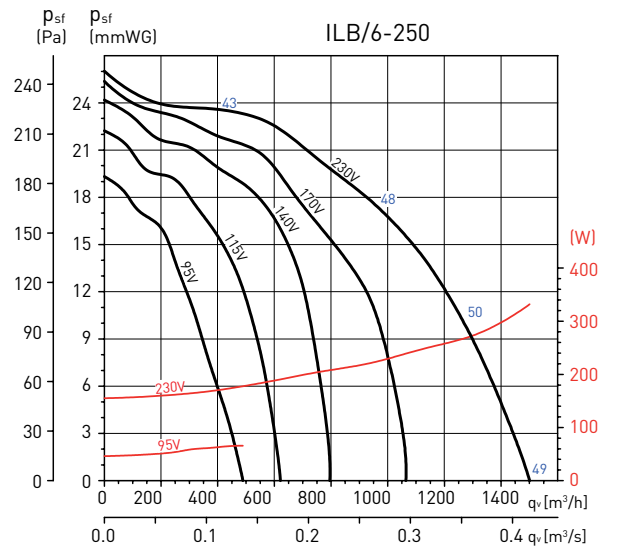

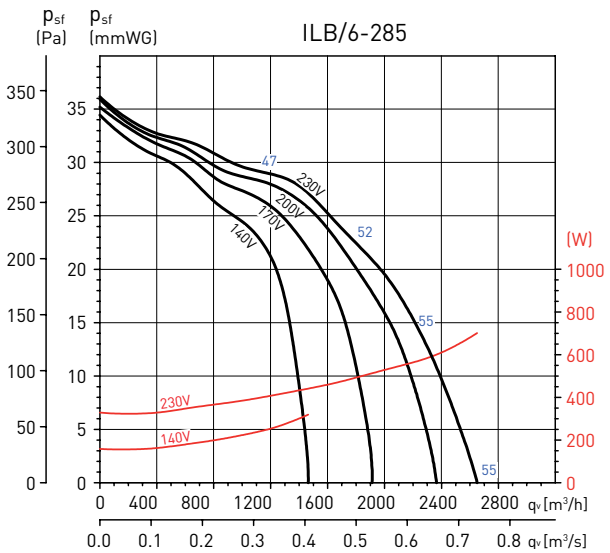

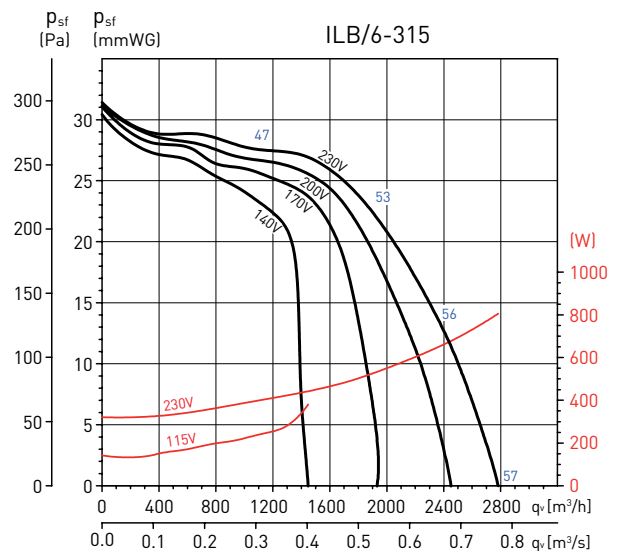

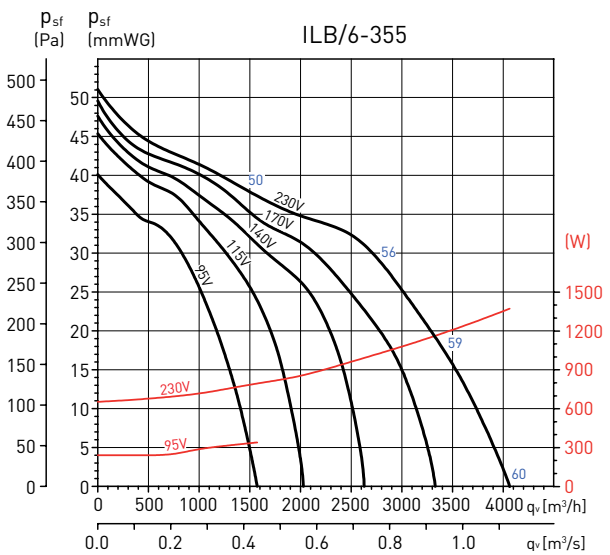

Графические характеристики для разных скоростей вращения вентиляторов получены при использовании автотрансформаторов серий RMB-RMT.

РАБОЧИЕ ХАРАКТЕРИСТИКИ

– q_v: расход воздуха в м³/ч и м³/с.
– p_{sf}: статическое давление в Па и мм вод. ст.
– Данные приведены: в соответствии со стандартами: ISO 5801 и AMCA 210-99.
при температуре сухого воздуха 20°C и атмосферном давлении 760 мм рт. ст.

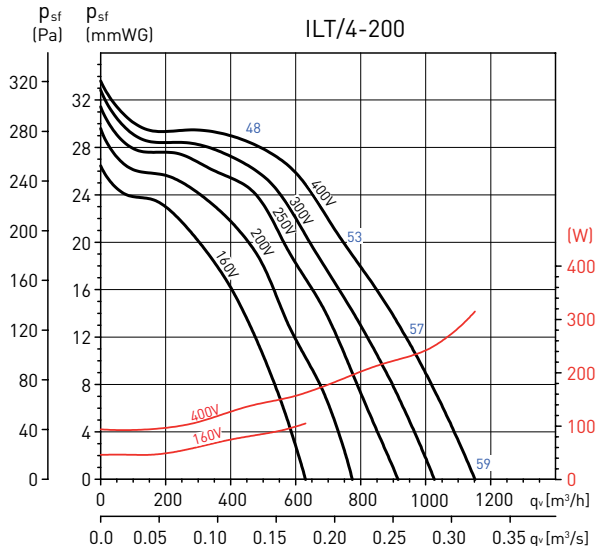

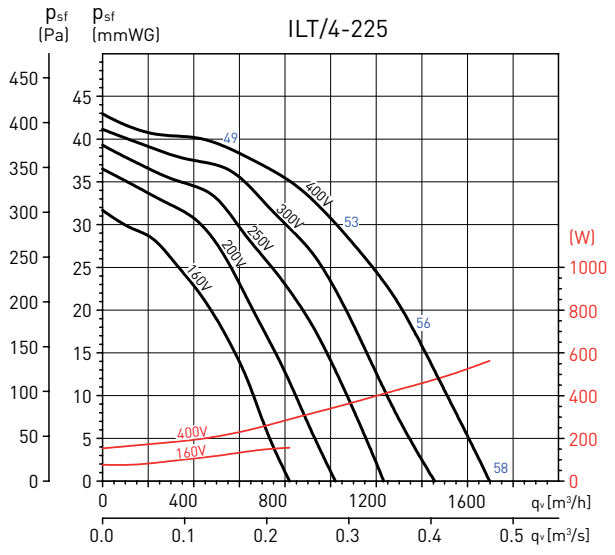

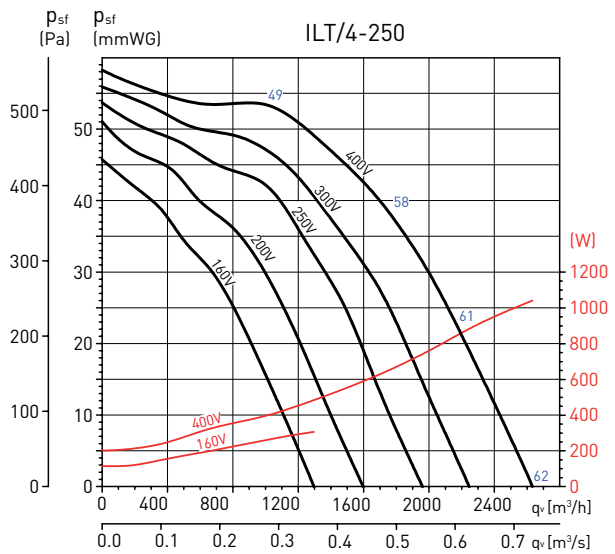

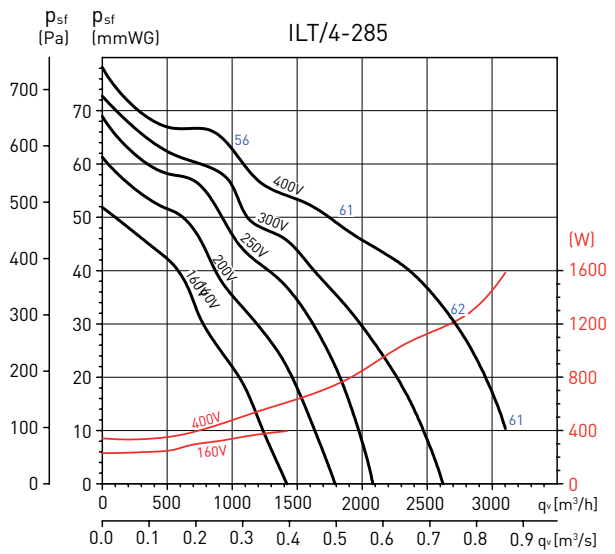

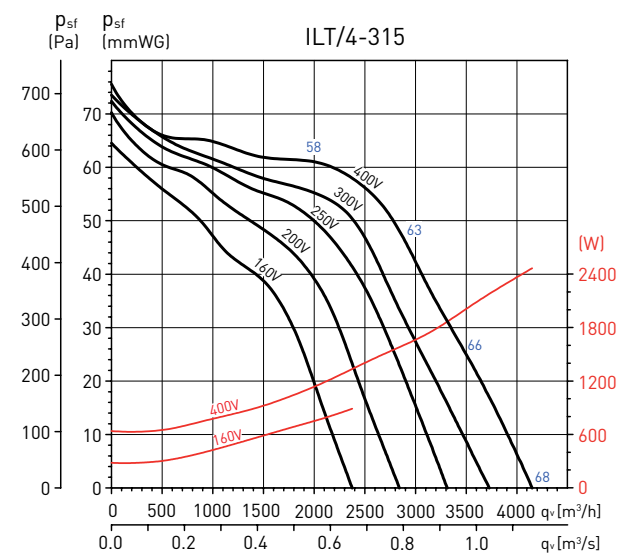

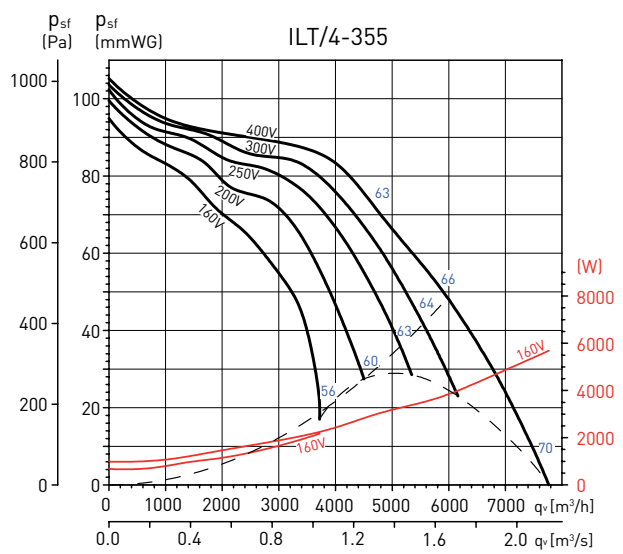

Графические характеристики для разных скоростей вращения вентиляторов получены при использовании автотрансформаторов серий RMB-RMT.

РАБОЧИЕ ХАРАКТЕРИСТИКИ

– q_v: расход воздуха в м³/ч и м³/с.
– p_{sf}: статическое давление в Па и мм вод. ст.
– Данные приведены: в соответствии со стандартами: ISO 5801 и AMCA 210-99.
при температуре сухого воздуха 20°C и атмосферном давлении 760 мм рт. ст.

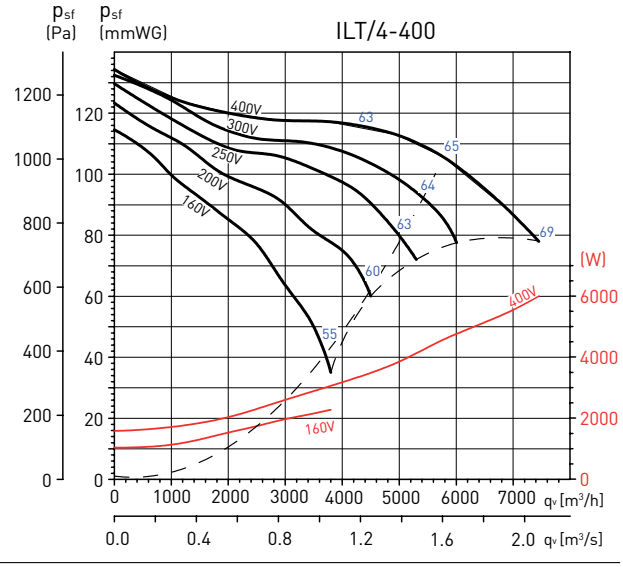

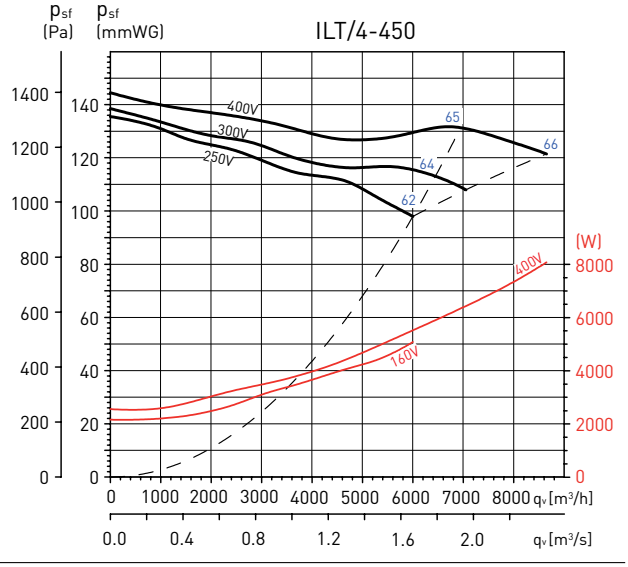

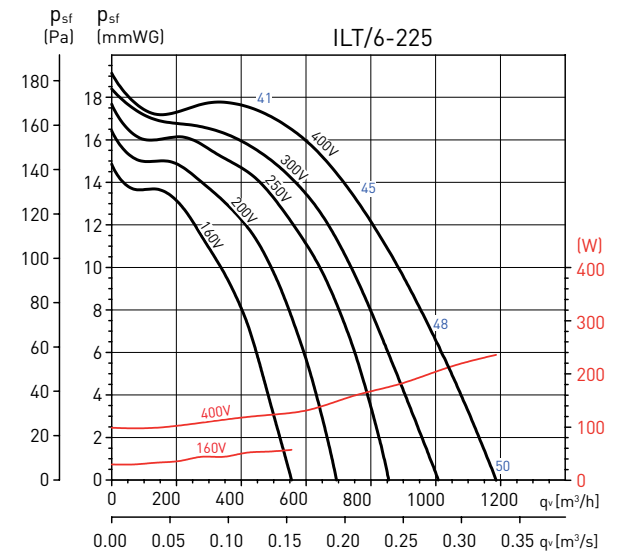

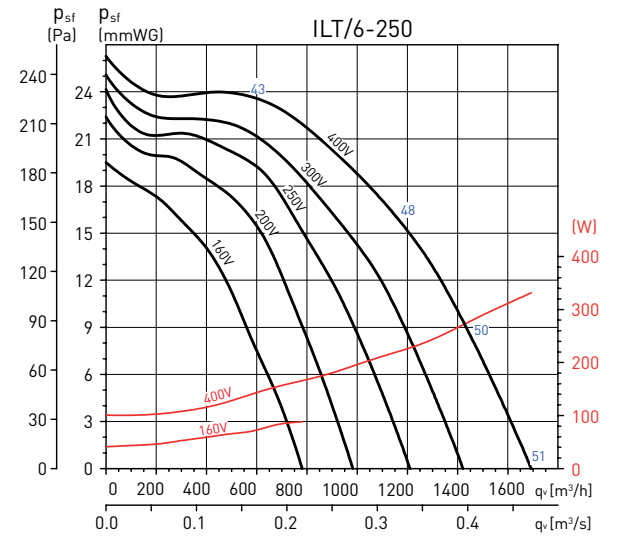

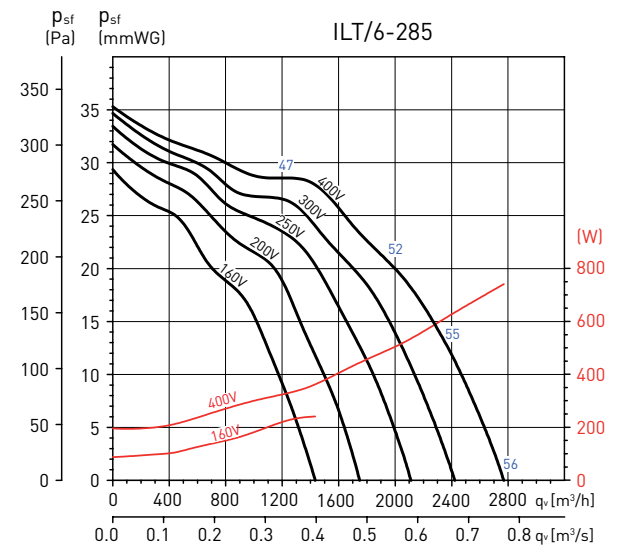

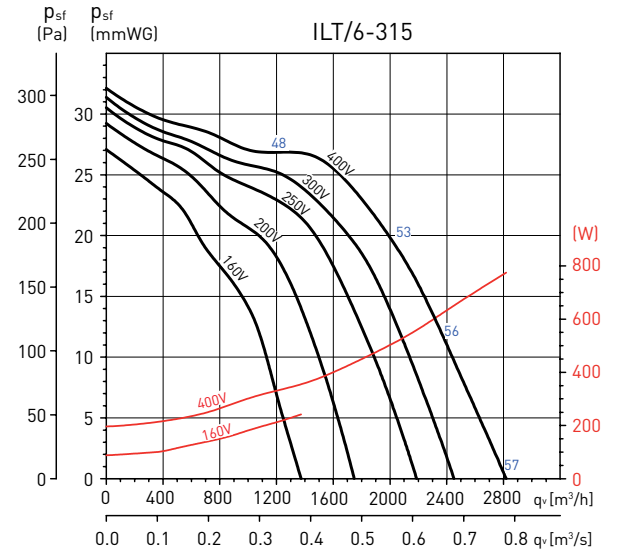

Графические характеристики для разных скоростей вращения вентиляторов получены при использовании автотрансформаторов серий RMB-RMT.

РАБОЧИЕ ХАРАКТЕРИСТИКИ

– q_v: расход воздуха в м³/ч и м³/с.
– p_{sf}: статическое давление в Па и мм вод. ст.
– Данные приведены: в соответствии со стандартами: ISO 5801 и AMCA 210-99.
при температуре сухого воздуха 20°C и атмосферном давлении 760 мм рт. ст.

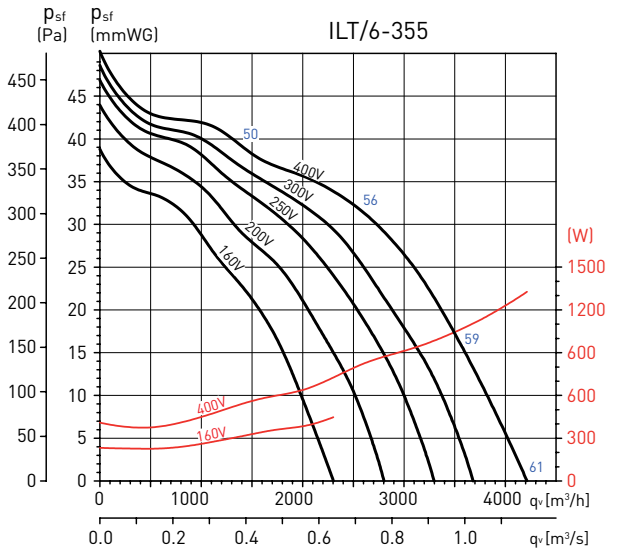

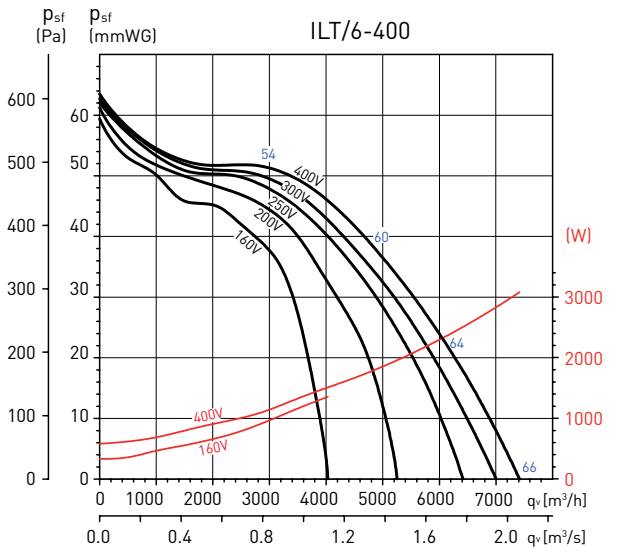

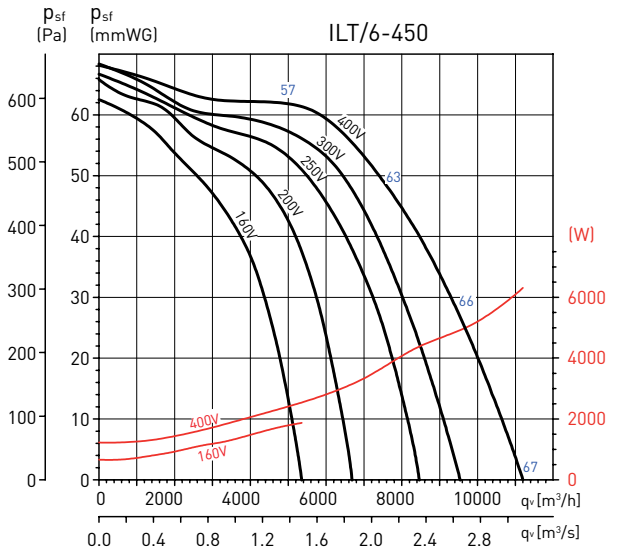

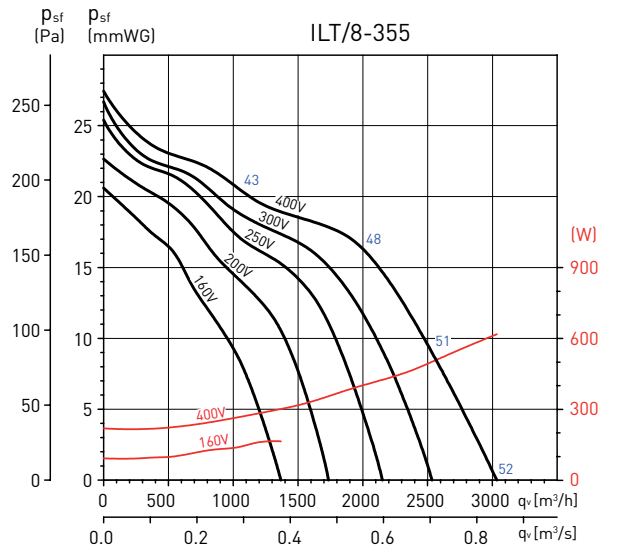

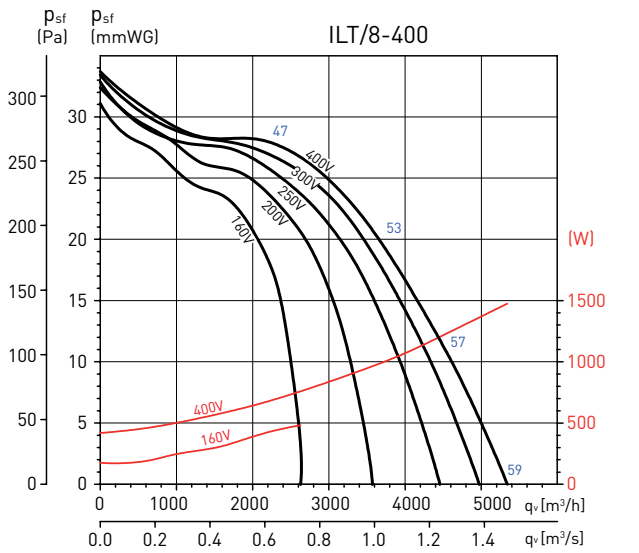

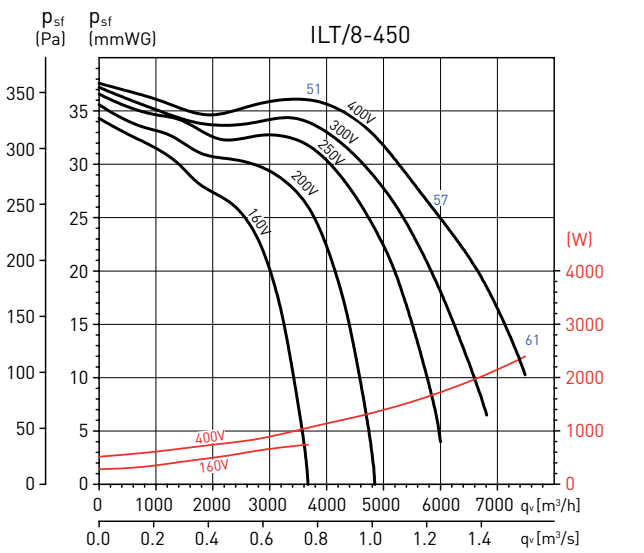

Графические характеристики для разных скоростей вращения вентиляторов получены при использовании автотрансформаторов серий RMB-RMT.

ДОПОЛНИТЕЛЬНЫЕ ПРИНАДЛЕЖНОСТИ

Модель	Анти-вибрационные опоры	Контрфланец	Гибкая вставка	Шумоглушитель	Защитная решетка	Воздушный клапан	Кассетный фильтр G4
ILB/ILT-200	ISA	IBR-200	IAE-200	IAA-200	DEF-400x200	IJK-200	IFL-200 G4
ILB/ILT-225	ISA	IBR-225	IAE-225	IAA-225	DEF-500x250	IJK-225	IFL-225 G4
ILB/ILT-250	ISA	IBR-250	IAE-250	IAA-250	DEF-500x300	IJK-250	IFL-250 G4
ILB/ILT-285	ISA	IBR-285	IAE-285	IAA-285	DEF-600x300	IJK-285	IFL-385 G4
ILB/ILT-315	ISA	IBR-315	IAE-315	IAA-315	DEF-600x350	IJK-315	IFL-315 G4
ILB/ILT-355	ISA	IBR-355	IAE-355	IAA-355	DEF-700x400	IJK-355	IFL-335 G4
ILB/ILT-400	ISA	IBR-400	IAE-400	IAA-400	DEF-800x500	IJK-400	IFL-400 G4
ILB/ILT-450	ISA	IBR-450	IAE-450	IAA-450	DEF-1000x500	IJK-450	IFL-450 G4

Модель	Кассета для карманных фильтров	Карманный фильтр F5	Карманный фильтр F6	Карманный фильтр F7	Карманный фильтр F8	Электриче-ский воздухо-нагреватель	Водяной воздухо-нагреватель
ILB/ILT-200	IFL-200 F	IFR-200 F5	IFR-200 F6	IFR-200 F7	IFR-200 F8	IBE-200/9T	IBW-200
ILB/ILT-225	IFL-225 F	IFR-225 F5	IFR-225 F6	IFR-225 F7	IFR-225 F8	IBE-225/16,5T	IBW-225
ILB/ILT-250	IFL-250 F	IFR-250 F5	IFR-250 F6	IFR-250 F7	IFR-250 F8	IBE-250/16,5T	IBW-250
ILB/ILT-285	IFL-385 F	IFR-285 F5	IFR-285 F6	IFR-285 F7	IFR-285 F8	IBE-285/20T	IBW-285
ILB/ILT-315	IFL-315 F	IFR-315 F5	IFR-315 F6	IFR-315 F7	IFR-315 F8	IBE-315/30T	IBW-315
ILB/ILT-355	IFL-355 F	IFR-355 F5	IFR-355 F6	IFR-355 F7	IFR-355 F8	IBE-355/30T	IBW-355
ILB/ILT-400	IFL-400 F	IFR-400 F5	IFR-400 F6	IFR-400 F7	IFR-400 F8	IBE-400/50T	IBW-400
ILB/ILT-450	IFL-450 F	IFR-450 F5	IFR-450 F6	IFR-450 F7	IFR-450 F8	IBE-450/63T	IBW-450

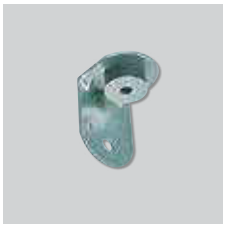

ISA
Антивибрационные опоры.



IBR
Контрфланцы.

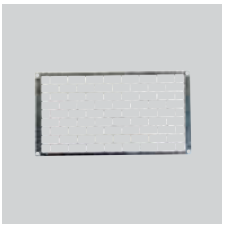

DEF
Защитные решетки.



IAE
Гибкие вставки.



IJK
Воздушные клапаны.



IFL-G4
Кассетный фильтр G4.



IFL-F
Кассета для карманных фильтров.



IBE
Электрический воздухонагреватель.



IBW
Водяной воздухонагреватель.



IAA
Шумоглушители.



PWW
Комплекты управления водяным воздухонагревателем.

ЭЛЕКТРИЧЕСКИЕ ПРИНАДЛЕЖНОСТИ



RMB/RMT
Трансформаторные регуляторы скорости.



VFTM IP21/IP54
Преобразователи частоты.



LM-230A
Электроприводы.



TTC-2000
TTC-2000 + TTS-1
Регуляторы температуры.



TTC-40F + TTS-4
Регуляторы температуры.



TG-K330
Канальный датчик температуры.

TG-R530
Комнатный датчик температуры.



DPS 2-30
DPS 10-100
Дифференциальные реле давления.

ВЗРЫВОЗАЩИЩЕННЫЕ КАНАЛЬНЫЕ ВЕНТИЛЯТОРЫ
ILT ATEX



Прямоугольные канальные вентиляторы серии ILT ATEX предназначены для перемещения потенциально взрывоопасных газов и испарений взрывоопасных веществ.
Корпус вентилятора и рабочее колесо с загнутыми вперед лопатками изготавливаются из оцинкованной листовой стали. Между подвижными и неподвижными частями вентилятора расположены медные вставки, которые исключают образование искр. Вентиляторы укомплектованы инспекционной крышкой для доступа к электродвигателю и рабочему колесу, это позволяет проводить осмотр и обслуживание внутренних частей вентилятора прямо на месте установки, без его демонтажа.
Рабочие температуры от -20°C до +55°C.

Электродвигатели
Вентиляторы комплектуются трехфазными 4 полюсными электродвигателями.
Параметры электропитания
3ф - 400 В - 50 Гц
Вентиляторы имеют возможность регулирования скорости при помощи автотрансформаторов (RMT*) и преобразователей частоты (VFTM*).
* Регулирование скорости может производиться только регуляторами, протестированными и рекомендованными S&P.



Простота монтажа
Вентиляторы и комплектующие оснащены стандартными прямоугольными фланцами.



Внешняя клеммная коробка IP55
Клеммная коробка в стандартной комплектации.



Инспекционная крышка
Инспекционная крышка упрощает доступ к электродвигателю и рабочему колесу для обслуживания.

Вентиляторы изготавливаются во взрывозащищенном исполнении:
- Повышенная безопасность:
  Ex II2G EExeIIT3 Gb

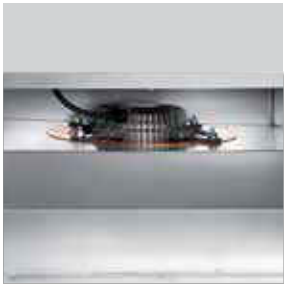

Искробезопасная конструкция
Медные вставки исключают образование искр между подвижными и неподвижными частями вентилятора.



Клемма заземления

ТЕХНИЧЕСКИЕ ХАРАКТЕРИСТИКИ

Модель	Номин. присоед. размеры	Частота вращения (об/мин)	Макс. потр. мощность (Вт)	Ток (А)	Макс. расход воздуха ($м^3$/ч)	Уровень звукового давления* (дБ(А))		Вес (кг)	Регулятор скорости RMT	Преобразователь частоты VFTM
						На входе	На выходе			
ILT/4-225 EX	500x250	1200	565	1	1720	62	66	20	RMT-1,5	VFTM TRI 0,55
ILT/4-250 EX	500x300	1240	1150	1,9	2610	67	70	25	RMT-2,5	VFTM TRI 1,1
ILT/4-285 EX	600x300	1200	1430	2,3	3260	67	72	32	RMT-2,5	VFTM TRI 1,5
ILT/4-315 EX	600x350	1370	2300	4,9	4000	72	77	42	RMT-5	VFTM TRI 3

* Уровень звукового давления измерен на расстоянии 1,5 м от вентилятора, в свободном пространстве, в точке «A» рабочей характеристики.

РАЗМЕРЫ (мм)

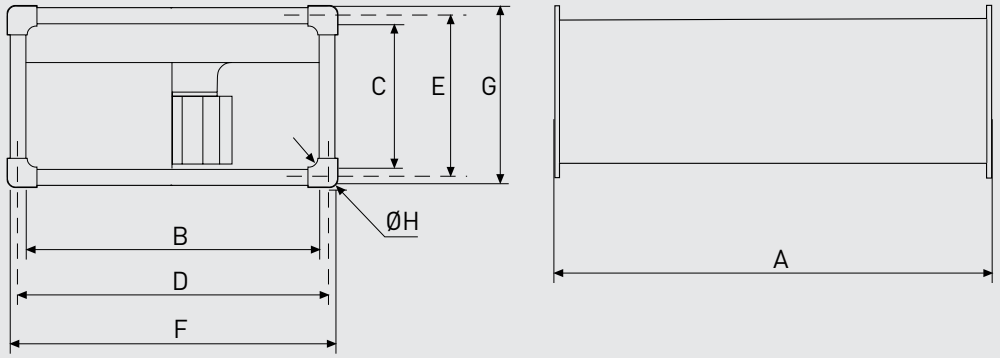

Модель	A	B	C	D	E	F	G	Ø H
225	535	500	248	520	270	540	290	9
250	565	500	298	520	320	540	340	9
285	645	600	298	620	320	640	340	9
315	725	600	348	620	370	640	390	9

РАБОЧИЕ И АКУСТИЧЕСКИЕ ХАРАКТЕРИСТИКИ

– q_v: расход воздуха в м³/ч и м³/с.
– p_{sf}: статическое давление в мм вод. ст. и Па.
– Данные приведены: в соответствии со стандартами ISO 5801 и AMCA 210-99.
при температуре сухого воздуха 20°C и атмосферном давлении 760 мм рт. ст.

Рабочие характеристики (A): получены при регулировании скорости пятиступенчатым трансформатором RMT.
Рабочие характеристики (B): получены при регулировании скорости преобразователем частоты.
В таблицах приведены значения уровней звуковой мощности (дБ(A)), в 3-х рабочих точках вентилятора (A: макс. расход воздуха).

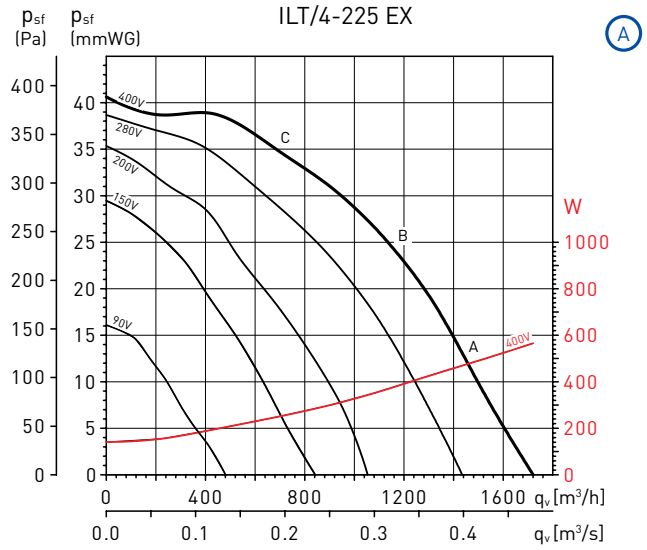

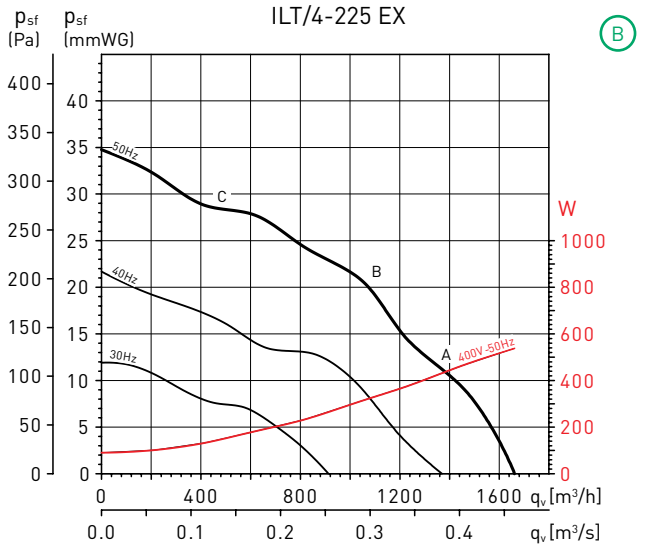

ILT/4-225 EX		63	125	250	500	1.000	2.000	4.000	8.000	LwA
На входе	A	51	63	66	71	72	69	64	55	76
	B	48	60	63	68	69	66	61	52	73
	C	43	55	58	63	64	61	56	47	68
На выходе	A	48	63	66	72	77	74	72	65	81
	B	45	60	63	69	74	71	69	62	78
	C	41	56	59	65	70	67	65	58	74
К окружению	A	51	56	57	59	62	62	57	47	68
	B	48	53	54	56	59	59	54	44	65
	C	43	48	49	51	54	54	49	39	60

ILT/4-225 EX		63	125	250	500	1.000	2.000	4.000	8.000	LwA
На входе	A	50	62	65	70	71	68	63	54	75
	B	46	58	61	66	67	64	59	50	71
	C	42	54	57	62	63	60	55	46	67
На выходе	A	46	61	64	70	75	72	70	63	79
	B	42	57	60	66	71	68	66	59	75
	C	38	53	56	62	67	64	62	55	71
К окружению	A	50	55	56	58	61	61	56	46	67
	B	46	51	52	54	57	57	52	42	63
	C	40	45	46	48	51	51	46	36	57

РАБОЧИЕ И АКУСТИЧЕСКИЕ ХАРАКТЕРИСТИКИ

– q_v: расход воздуха в м³/ч и м³/с.
– p_{sf}: статическое давление в мм вод. ст. и Па.
– Данные приведены: в соответствии со стандартами ISO 5801 и AMCA 210-99.
при температуре сухого воздуха 20°C и атмосферном давлении 760 мм рт. ст.

Рабочие характеристики (A): получены при регулировании скорости пятиступенчатым трансформатором RMT.
Рабочие характеристики (B): получены при регулировании скорости преобразователем частоты.
В таблицах приведены значения уровней звуковой мощности (дБ(A)), в 3-х рабочих точках вентилятора (A: макс. расход воздуха).

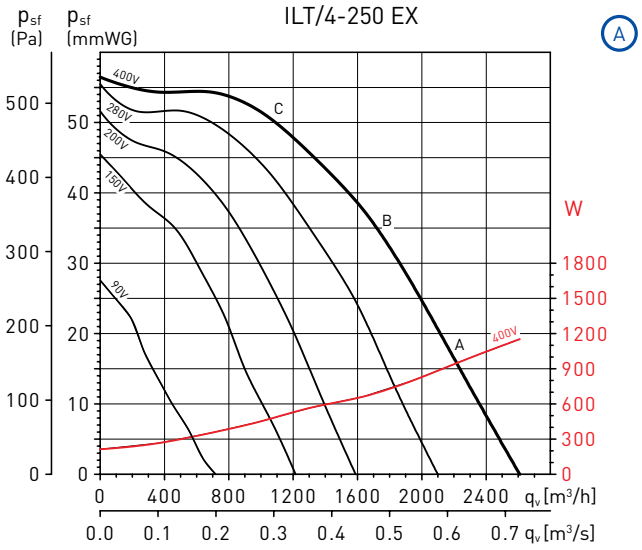

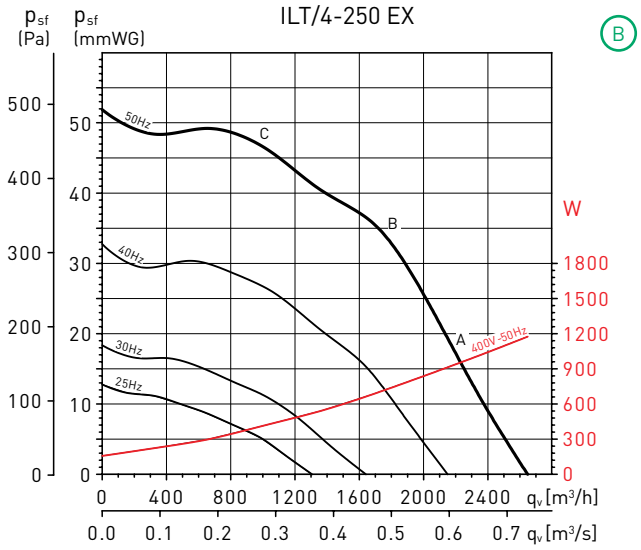

ILT/4-250 EX		63	125	250	500	1.000	2.000	4.000	8.000	LwA
На входе	A	56	68	70	75	76	75	70	61	81
	B	53	65	67	72	73	72	67	58	78
	C	49	61	63	68	69	68	63	54	74
На выходе	A	52	67	69	77	80	79	76	69	85
	B	50	65	67	75	78	77	74	67	83
	C	47	62	64	72	75	74	71	64	80
К окружению	A	56	61	61	64	65	64	60	51	71
	B	53	58	58	61	62	61	57	48	68
	C	49	54	54	57	58	57	53	44	64

ILT/4-250 EX		63	125	250	500	1.000	2.000	4.000	8.000	LwA
На входе	A	56	68	70	75	76	75	70	61	81
	B	53	65	67	72	73	72	67	58	78
	C	48	60	62	67	68	67	62	53	73
На выходе	A	52	67	69	77	80	79	76	69	85
	B	50	65	67	75	78	77	74	67	83
	C	46	61	63	71	74	73	70	63	79
К окружению	A	56	61	61	64	65	64	60	51	71
	B	53	58	58	61	62	61	57	48	68
	C	48	53	53	56	57	56	52	43	63

РАБОЧИЕ И АКУСТИЧЕСКИЕ ХАРАКТЕРИСТИКИ

– q_v: расход воздуха в м³/ч и м³/с.
– p_{sf}: статическое давление в мм вод. ст. и Па.
– Данные приведены: в соответствии со стандартами ISO 5801 и AMCA 210-99.
при температуре сухого воздуха 20°C и атмосферном давлении 760 мм рт. ст.

Рабочие характеристики (A): получены при регулировании скорости пятиступенчатым трансформатором RMT.
Рабочие характеристики (B): получены при регулировании скорости преобразователем частоты.
В таблицах приведены значения уровней звуковой мощности (дБ(A)), в 3-х рабочих точках вентилятора (A: макс. расход воздуха).

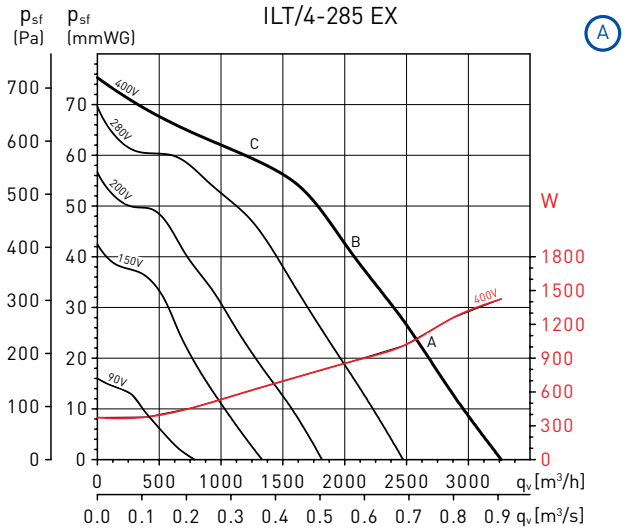

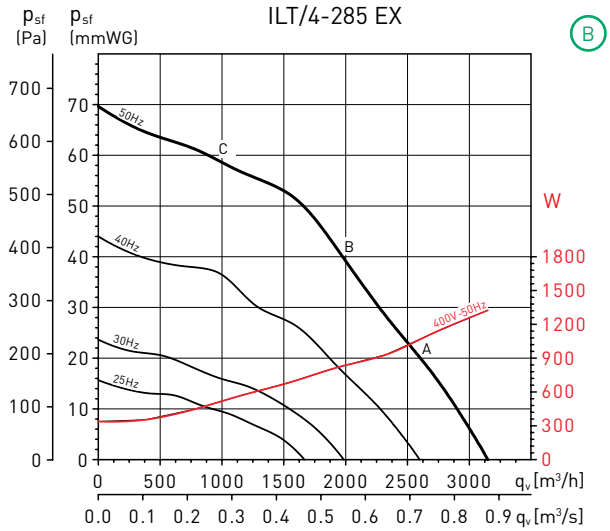

ILT/4-285 EX		63	125	250	500	1.000	2.000	4.000	8.000	LwA
На входе	A	57	69	71	75	76	76	72	67	82
	B	58	70	72	76	77	77	73	68	83
	C	53	65	67	71	72	72	68	63	78
На выходе	A	54	69	71	80	82	81	78	71	87
	B	55	70	72	81	83	82	79	72	88
	C	51	66	68	77	79	78	75	68	84
К окружению	A	57	64	64	65	61	61	59	56	71
	B	58	65	65	66	62	62	60	57	72
	C	53	60	60	61	57	57	55	52	67

ILT/4-285 EX		63	125	250	500	1.000	2.000	4.000	8.000	LwA
На входе	A	57	69	71	75	76	76	72	67	82
	B	57	69	71	75	76	76	72	67	82
	C	52	64	66	70	71	71	67	62	77
На выходе	A	54	69	71	80	82	81	78	71	87
	B	54	69	71	80	82	81	78	71	87
	C	50	65	67	76	78	77	74	67	83
К окружению	A	57	64	64	65	61	61	59	56	71
	B	57	64	64	65	61	61	59	56	71
	C	52	59	59	60	56	56	54	51	66

РАБОЧИЕ И АКУСТИЧЕСКИЕ ХАРАКТЕРИСТИКИ

– q_v: расход воздуха в м³/ч и м³/с.
– p_{sf}: статическое давление в мм вод. ст. и Па.
– Данные приведены: в соответствии со стандартами ISO 5801 и AMCA 210-99.
при температуре сухого воздуха 20°C и атмосферном давлении 760 мм рт. ст.

Рабочие характеристики (A): получены при регулировании скорости пятиступенчатым трансформатором RMT.
Рабочие характеристики (B): получены при регулировании скорости преобразователем частоты.
В таблицах приведены значения уровней звуковой мощности (дБ(A)), в 3-х рабочих точках вентилятора (A: макс. расход воздуха).

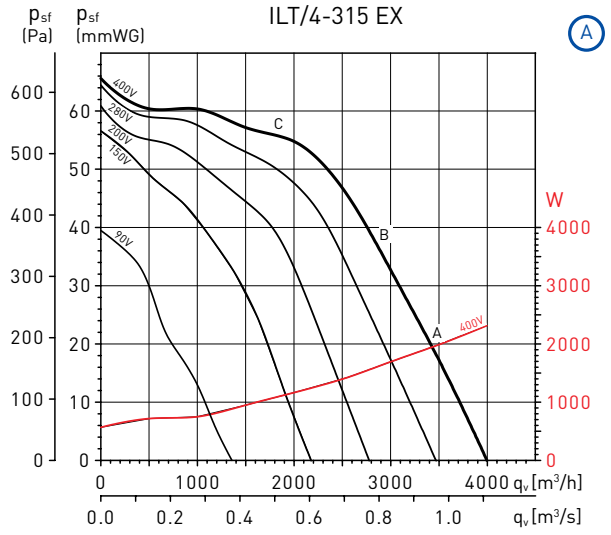

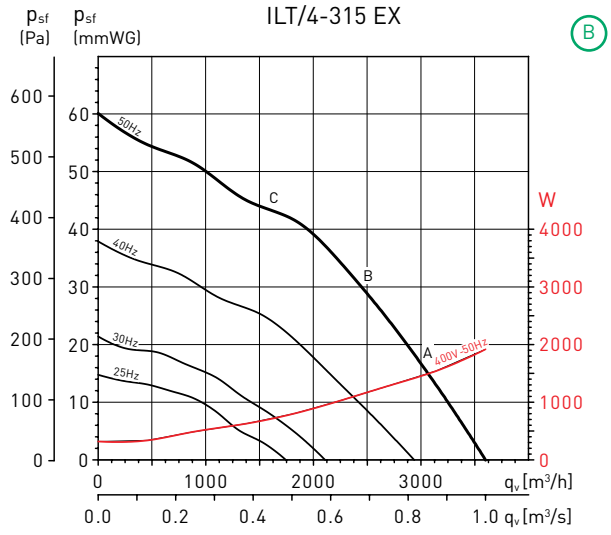

ILT/4-315 EX		63	125	250	500	1.000	2.000	4.000	8.000	LwA
На входе	A	62	74	76	80	81	81	77	72	87
	B	59	71	73	77	78	78	74	69	84
	C	53	65	67	71	72	72	68	63	78
На выходе	A	59	74	76	85	87	86	83	76	92
	B	56	71	73	82	84	83	80	73	89
	C	51	66	68	77	79	78	75	68	84
К окружению	A	62	69	69	70	66	66	64	61	76
	B	59	66	66	67	63	63	61	58	73
	C	54	61	61	62	58	58	56	53	68

ILT/4-315 EX		63	125	250	500	1.000	2.000	4.000	8.000	LwA
На входе	A	59	71	73	77	78	78	74	69	84
	B	55	67	69	73	74	74	70	65	80
	C	50	62	64	68	69	69	65	60	75
На выходе	A	56	71	73	82	84	83	80	73	89
	B	54	69	71	80	82	81	78	71	87
	C	48	63	65	74	76	75	72	65	81
К окружению	A	59	66	66	67	63	63	61	58	73
	B	55	62	62	63	59	59	57	54	69
	C	51	58	58	59	55	55	53	50	65

ДОПОЛНИТЕЛЬНЫЕ ПРИНАДЛЕЖНОСТИ



ISA
Антивибрационные опоры.



IBR
Контрфланцы.



IAE EX
Взрывозащищенные гибкие вставки.

ЭЛЕКТРИЧЕСКИЕ ПРИНАДЛЕЖНОСТИ (для установки за пределами взрывоопасной зоны)



RMT
Трансформаторные регуляторы скорости.



VFTM IP21/IP54
Преобразователи частоты.



MSK EX
Тепловая защита электродвигателей для взрывозащищенных вентиляторов.

ПРИНЦИПИАЛЬНЫЕ СХЕМЫ ПОДКЛЮЧЕНИЯ

Регулирование скорости может производиться только регуляторами, протестированным и рекомендованными S&P).



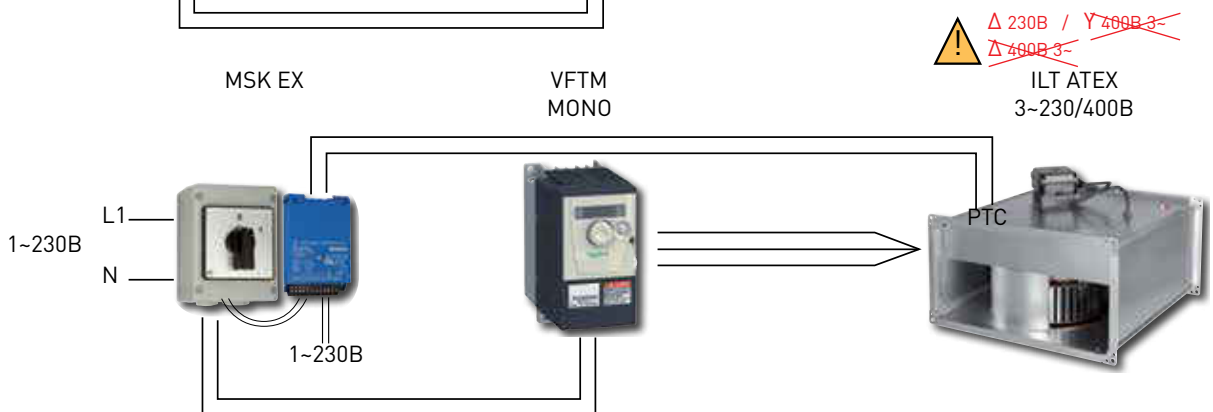

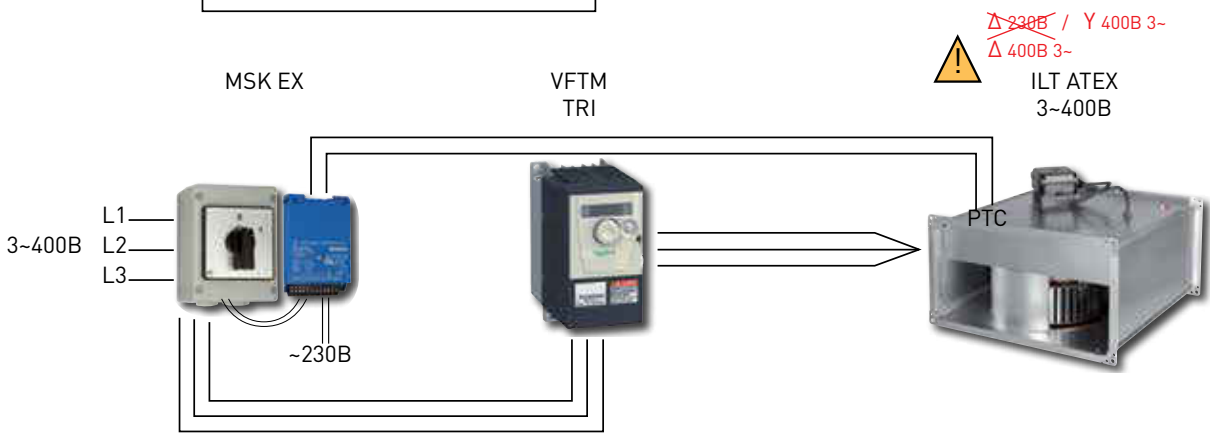

ПРЯМОУГОЛЬНЫЕ КАНАЛЬНЫЕ ВЕНТИЛЯТОРЫ С ЗАГНУТЫМИ НАЗАД ЛОПАТКАМИ
IRB/IRT

НОВИНКА





Прямоугольные канальные вентиляторы серии IRB/IRT комплектуются центробежными рабочими колесами с загнутыми назад лопатками и подходят для установки в любом положении.
Корпуса вентиляторов изготавливаются из оцинкованной листовой стали, рабочие колеса из алюминия.
Электродвигатель и рабочее колесо установлены на откидной крышке, что упрощает доступ к ним для чистки и обслуживания.
Вентиляторы оснащаются внешней клеммной коробкой.

Электродвигатели
Вентиляторы комплектуются однофазными или трехфазными 2, 4 или 6 полюсными электродвигателями с внешним ротором.
Модели IRB: класс защиты IP44 или IP54, класс изоляции F, со встроенными термоконтактами, с выводами для подключения к внешнему устройству защиты (поставляется отдельно).
Параметры электропитания:
1ф - 230 В - 50 Гц
Модели IRT: класс защиты IP54, класс изоляции F, со встроенными термоконтактами, с выводами для подключения к внешнему устройству защиты (поставляется отдельно).
Параметры электропитания:
3ф - 400 В - 50 Гц
Все вентиляторы имеют возможность регулирования скорости при помощи автотрансформаторов, а трехфазные модели и при помощи преобразователей частоты.





Инспекционная крышка
Упрощает доступ к электродвигателю и рабочему колесу для чистки и обслуживания.



Универсальная конструкция
Установка в любом положении.



Центробежные рабочие колеса
С загнутыми назад лопатками.



Вынесенная клеммная коробка
Для удобства монтажа и подключения, вентиляторы оборудованы вынесенной клеммной коробкой (класс защиты IP55).

ПРЯМОУГОЛЬНЫЕ КАНАЛЬНЫЕ ВЕНТИЛЯТОРЫ С ЗАГНУТЫМИ НАЗАД ЛОПАТКАМИ
IRB/IRT

ТЕХНИЧЕСКИЕ ХАРАКТЕРИСТИКИ

Модель	Номин. присоед. размеры (мм)	Частота вращения (об/мин)	Макс. потр. мощность (Вт)	Ток (А)	Макс. расход воздуха ($м^3$/ч)	Рабочие температуры (°C)	Уровень звукового давления* (дБ(А))			Вес (кг)	Регулятор скорости
							На входе	К окр.	На вых.		
Однофазные электродвигатели (1ф - 230 В - 50 Гц)											
IRB/2-180	300x150	2690	63	0,3	510	-30...70	56	42	59	10	RMB-1,5
IRB/2-200 A	400x200	2635	136	0,6	1010	-30...70	59	46	62	16	RMB-1,5
IRB/2-200 B	400x200	2610	204	0,9	1350	-30...70	61	48	65	16	RMB-1,5
IRB/4-225	500x250	1388	152	0,6	1600	-40...70	59	51	63	30	RMB-1,5
IRB/4-315 A	600x350	1397	278	1,2	2620	-40...70	59	51	63	37	RMB-1,5
IRB/4-315 B	600x350	1388	569	2,4	3710	-40...70	66	58	71	43	RMB-3,5
IRB/6-315	600x350	924	465	2,3	2900	-40...60	59	53	66	37	RMB-3,5
IRB/4-355	700x400	1402	845	3,6	5600	-40...50	66	55	72	56	RMB-8
IRB/6-355	700x400	909	572	2,4	4730	-40...70	61	53	66	56	RMB-3,5
IRB/6-400	800x500	935	840	3,7	7230	-40...70	64	55	70	66	RMB-8
IRB/6-450	1000x500	924	1416	6,1	8930	-40...70	67	61	74	97	RMB-8
Трехфазные электродвигатели (3ф - 400 В - 50 Гц)											
IRT/4-315 A	600x350	1398	244	0,5	2550	-40...50	59	53	65	37	RMT-1,5
IRT/4-315 B	600x350	1415	568	1,2	3850	-40...70	68	59	72	43	RMT-1,5
IRT/4-355	700x400	1396	813	1,7	5560	-40...60	67	55	73	52	RMT-2,5
IRT/6-355	700x400	896	587	1,2	4750	-40...50	64	51	68	52	RMT-1,5
IRT/4-400 A	800x500	1431	1501	3,2	7940	-40...70	70	61	76	80	RMT-5
IRT/4-400 B	800x500	1393	2142	4,0	9580	-40...40	72	62	78	80	RMT-5
IRT/6-400	800x500	938	823	1,9	7280	-40...40	64	54	70	77	RMT-2,5
IRT/4-450	1000x500	1381	2379	4,3	10720	-40...40	74	67	80	96	RMT-5
IRT/6-450	1000x500	927	1418	3,4	9090	-40...60	68	60	75	97	RMT-5

* Уровень звукового давления измерен на расстоянии 1,5 м от вентилятора, в свободном пространстве, при средней производительности (точка 2 на рабочей характеристике).

РАЗМЕРЫ (мм)

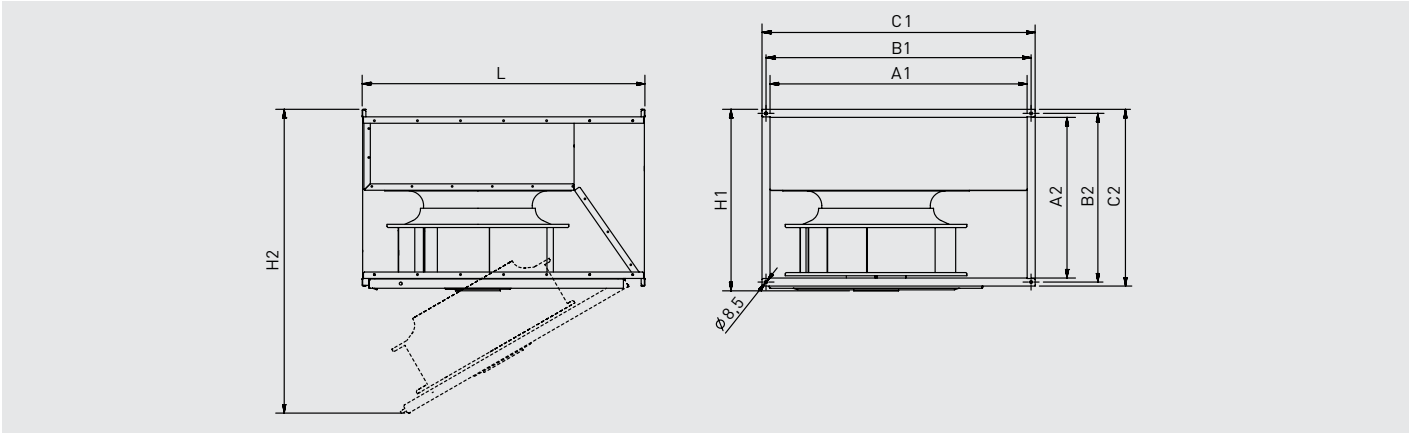

Модель	A1	A2	B1	B2	C1	C1	H1	H2	L
180	300	150	320	170	340	190	200	480	375
200	400	200	420	220	440	240	250	650	500
225	500	250	520	270	540	290	300	730	530
315	600	350	620	370	640	390	405	1020	720
355	700	400	720	420	740	440	460	1135	790
400	800	500	820	520	845	545	565	1330	880
450	1000	500	1020	520	1045	545	565	1430	980

РАБОЧИЕ ХАРАКТЕРИСТИКИ

- q_v: Расход воздуха в м³/ч.
- p_{sf}: Статическое давление в Па.
- SFP: Удельная мощность вентилятора (Вт/м³/с) (синие кривые).
- P: Потребляемая мощность в Вт.
- Данные приведены в соответствии со стандартом ISO 5801.

IRB/2-180

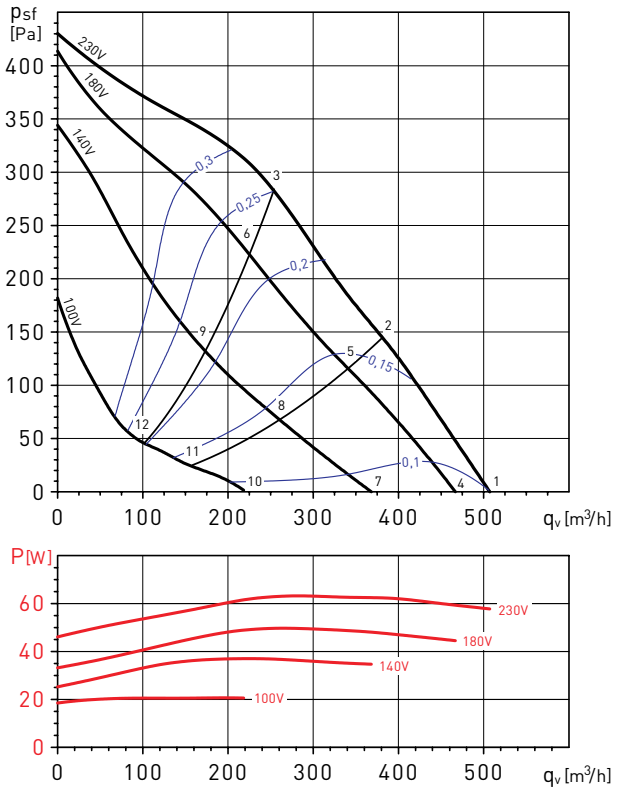

IRB/2-200 A

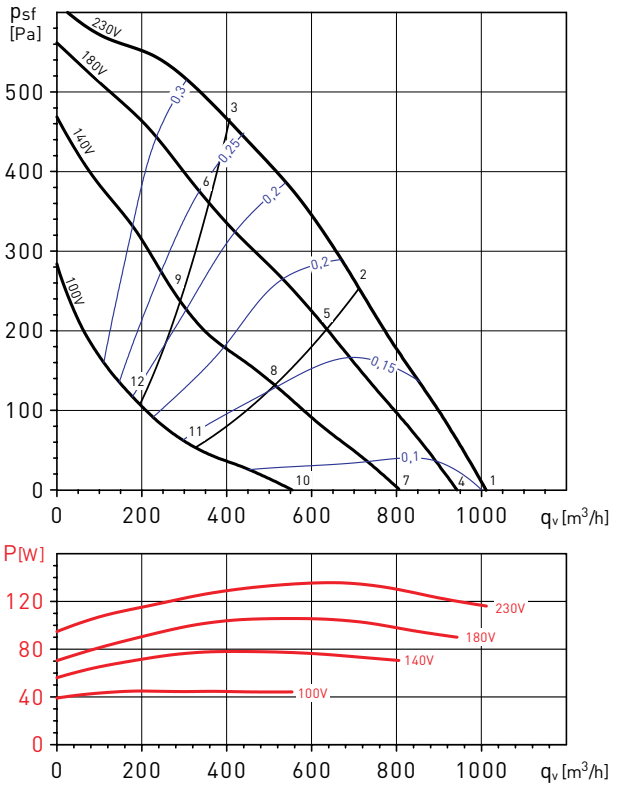

Уровни звуковой мощности (дБ(A)

Рабочая точка		63	125	250	500	1.000	2.000	4.000	8.000	LwA
1	На входе	36	42	69	62	67	68	63	57	74
	На выходе	37	40	64	66	72	73	67	59	77
	К окр.	31	33	55	49	53	53	53	49	61
2	На входе	31	39	63	57	64	65	60	50	70
	На выходе	33	37	62	63	68	69	63	52	73
	К окр.	26	30	50	45	49	50	50	43	56
3	На входе	31	41	62	57	63	62	55	46	68
	На выходе	32	39	60	61	66	66	58	48	70
	К окр.	26	31	49	44	48	48	45	38	54
4	На входе	30	41	67	60	65	66	61	53	72
	На выходе	30	39	66	64	70	71	65	55	75
	К окр.	26	31	55	47	50	53	52	46	59
5	На входе	27	38	59	55	61	62	56	46	67
	На выходе	27	35	58	60	65	66	59	47	70
	К окр.	23	28	47	43	47	48	47	39	54
6	На входе	29	40	59	55	60	59	52	42	65
	На выходе	27	39	57	58	63	63	54	43	67
	К окр.	25	29	47	43	45	45	42	35	52
7	На входе	27	39	65	56	60	62	56	44	68
	На выходе	26	36	60	59	65	66	59	46	70
	К окр.	19	29	55	44	46	49	48	40	58
8	На входе	24	35	52	51	54	55	48	34	60
	На выходе	24	31	51	54	58	59	50	35	63
	К окр.	17	25	43	40	41	43	40	29	48
9	На входе	24	40	52	51	53	52	43	32	58
	На выходе	23	37	51	53	56	56	45	33	60
	К окр.	17	30	42	39	40	40	35	27	47
10	На входе	24	37	43	45	49	51	37	26	54
	На выходе	20	35	43	48	53	54	40	27	58
	К окр.	23	31	35	35	38	41	33	24	45
11	На входе	21	32	39	42	43	42	28	24	48
	На выходе	32	29	40	43	47	45	29	24	50
	К окр.	20	26	31	31	33	32	23	22	38
12	На входе	23	31	39	41	41	36	26	23	46
	На выходе	23	27	39	41	44	40	27	23	47
	К окр.	22	25	31	30	30	27	22	21	36

Уровни звуковой мощности (дБ(A)

Рабочая точка		63	125	250	500	1.000	2.000	4.000	8.000	LwA
1	На входе	39	56	77	71	73	69	65	60	79
	На выходе	38	56	73	74	77	77	71	67	82
	К окр.	38	44	64	64	56	54	50	47	68
2	На входе	34	51	69	63	68	63	60	52	73
	На выходе	34	52	65	68	70	71	64	58	76
	К окр.	33	39	56	56	51	48	45	40	60
3	На входе	33	52	65	59	65	60	57	50	69
	На выходе	36	54	62	66	68	68	60	53	73
	К окр.	32	40	52	52	48	45	42	37	57
4	На входе	37	55	77	68	71	67	63	58	79
	На выходе	36	54	72	72	75	76	69	65	80
	К окр.	35	43	64	61	54	52	48	46	66
5	На входе	32	50	66	60	64	60	58	49	70
	На выходе	32	50	63	66	68	69	62	56	74
	К окр.	30	37	53	52	48	46	42	37	57
6	На входе	31	50	63	57	62	57	54	46	67
	На выходе	32	51	60	64	65	65	57	50	70
	К окр.	29	38	50	50	45	43	39	34	55
7	На входе	34	52	72	62	66	62	60	52	74
	На выходе	34	51	66	69	71	71	66	60	76
	К окр.	31	39	59	56	50	49	46	42	62
8	На входе	28	45	59	55	58	54	53	36	64
	На выходе	28	45	61	61	62	63	57	43	68
	К окр.	25	32	47	49	42	41	38	25	52
9	На входе	29	46	56	54	57	52	48	37	61
	На выходе	38	46	56	58	59	59	50	40	65
	К окр.	26	33	43	48	41	38	34	26	50
10	На входе	34	56	56	53	57	54	54	32	63
	На выходе	32	57	55	58	60	62	58	39	67
	К окр.	26	49	47	48	43	44	42	24	54
11	На входе	36	44	48	46	48	50	45	24	55
	На выходе	24	44	46	50	52	55	45	26	58
	К окр.	28	38	40	41	35	40	33	17	46
12	На входе	28	40	48	44	47	41	35	24	52
	На выходе	25	41	43	47	49	47	36	26	53
	К окр.	20	33	39	39	33	30	23	17	43

РАБОЧИЕ ХАРАКТЕРИСТИКИ

- q_v: Расход воздуха в м³/ч.
- p_{sf}: Статическое давление в Па.
- SFP: Удельная мощность вентилятора (Вт/м³/с) (синие кривые).
- P: Потребляемая мощность в Вт.
- Данные приведены в соответствии со стандартом ISO 5801.

IRB/2-200B

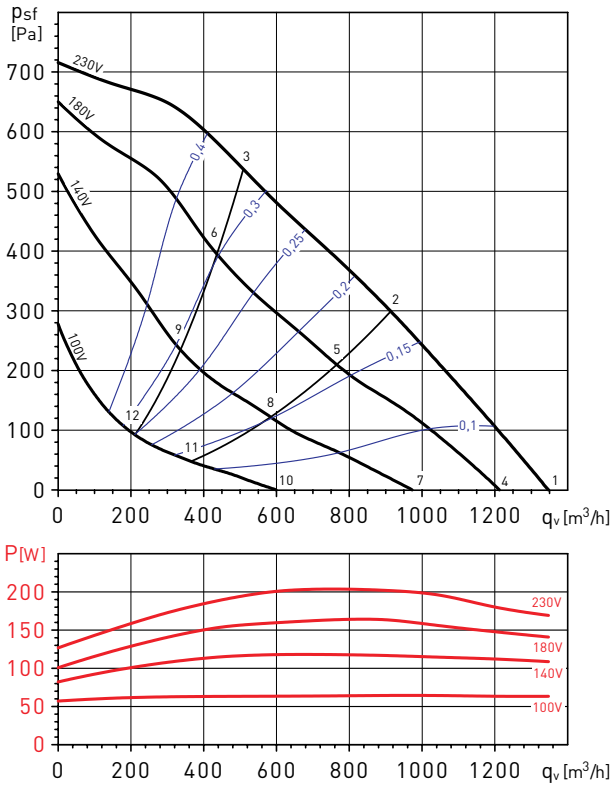

IRB/4-225

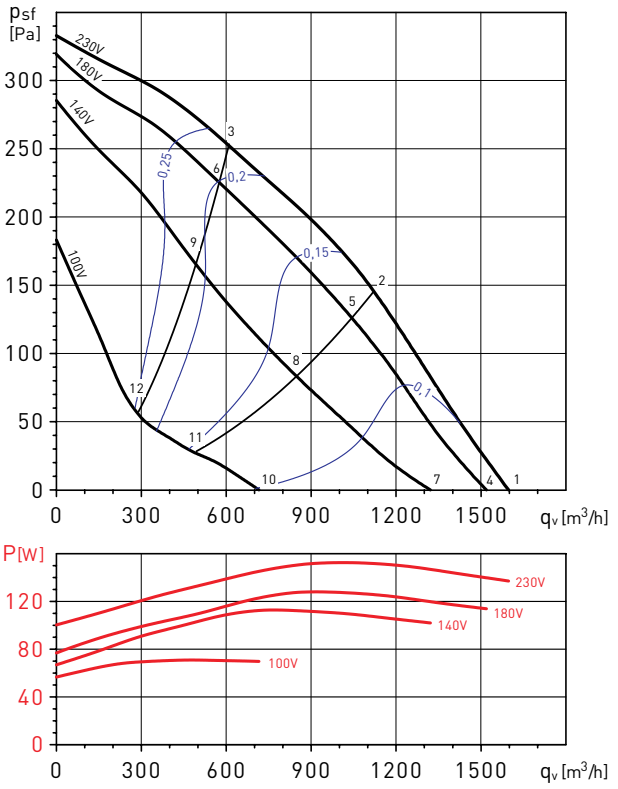

Уровни звуковой мощности (дБ(А)

Рабочая точка		63	125	250	500	1.000	2.000	4.000	8.000	LwA
1	На входе	42	57	84	73	77	71	68	63	85
	На выходе	43	59	79	77	79	80	73	69	85
	К окр.	42	49	72	62	60	57	52	52	73
2	На входе	36	54	71	65	71	65	62	57	75
	На выходе	37	56	71	71	74	74	66	61	79
	К окр.	37	45	59	55	55	51	46	45	62
3	На входе	36	55	70	63	70	64	60	53	74
	На выходе	38	57	66	70	72	72	64	57	77
	К окр.	37	46	58	52	54	50	44	42	61
4	На входе	41	56	80	69	75	69	65	62	82
	На выходе	40	56	74	74	77	77	70	66	82
	К окр.	41	47	69	59	58	54	50	51	70
5	На входе	34	54	69	62	68	62	58	54	73
	На выходе	34	51	66	68	70	71	63	57	75
	К окр.	35	45	58	51	52	48	43	43	60
6	На входе	33	56	65	59	66	60	55	49	70
	На выходе	34	54	65	67	68	68	59	52	73
	К окр.	34	47	53	49	50	46	40	38	57
7	На входе	36	53	72	63	69	63	59	57	75
	На выходе	36	54	66	68	71	71	65	61	76
	К окр.	36	45	61	54	53	49	45	47	63
8	На входе	28	53	60	56	61	54	53	38	65
	На выходе	28	55	66	61	63	63	57	42	70
	К окр.	28	45	49	47	45	41	39	27	53
9	На входе	31	47	56	57	59	53	47	37	63
	На выходе	32	52	58	60	61	60	49	39	66
	К окр.	31	40	45	47	44	40	33	27	51
10	На входе	29	50	54	52	57	53	53	30	62
	На выходе	27	51	52	56	59	60	55	35	65
	К окр.	28	47	44	43	43	41	41	23	51
11	На входе	24	43	47	45	50	47	37	24	54
	На выходе	22	41	45	49	51	54	40	26	57
	К окр.	24	40	37	35	35	35	25	16	44
12	На входе	26	42	46	44	48	40	32	24	52
	На выходе	28	42	45	48	49	46	34	25	54
	К окр.	25	39	36	35	33	28	20	16	42

Уровни звуковой мощности (дБ(А)

Рабочая точка		63	125	250	500	1.000	2.000	4.000	8.000	LwA
1	На входе	45	67	68	72	71	66	61	52	77
	На выходе	45	74	71	75	77	73	66	57	82
	К окр.	46	64	61	61	61	54	48	35	68
2	На входе	41	65	64	68	66	62	54	47	73
	На выходе	42	69	67	71	72	69	60	51	77
	К окр.	42	61	57	57	56	49	41	29	65
3	На входе	40	59	61	64	63	59	54	50	69
	На выходе	41	64	63	66	68	64	56	47	72
	К окр.	41	55	54	53	53	47	41	33	60
4	На входе	44	68	67	71	69	65	60	49	76
	На выходе	44	77	70	74	75	72	65	54	81
	К окр.	45	64	60	60	59	52	47	32	67
5	На входе	40	64	62	66	64	60	52	44	71
	На выходе	40	70	64	69	70	66	57	48	76
	К окр.	41	59	56	55	54	48	40	27	63
6	На входе	39	59	60	62	62	58	52	48	68
	На выходе	40	64	61	65	66	62	54	45	71
	К окр.	40	54	53	51	51	46	39	31	59
7	На входе	41	60	62	66	64	60	55	42	70
	На выходе	41	64	64	69	71	67	62	48	75
	К окр.	42	54	56	55	54	48	43	25	61
8	На входе	37	55	57	61	59	54	46	36	65
	На выходе	37	58	59	63	64	60	51	40	68
	К окр.	38	49	50	50	48	42	33	19	56
9	На входе	37	53	56	59	58	53	47	44	63
	На выходе	38	56	57	61	62	58	49	40	66
	К окр.	38	47	50	48	47	41	35	26	54
10	На входе	37	49	48	51	51	51	32	26	57
	На выходе	34	50	48	53	55	54	35	26	60
	К окр.	38	46	42	42	40	38	19	9	50
11	На входе	29	43	44	47	47	40	27	24	52
	На выходе	28	46	44	48	48	42	30	24	53
	К окр.	31	40	37	38	36	27	14	7	44
12	На входе	28	47	43	46	44	37	29	25	52
	На выходе	30	48	44	49	48	42	36	32	54
	К окр.	30	44	37	37	33	24	17	8	46

РАБОЧИЕ ХАРАКТЕРИСТИКИ

- q_v: Расход воздуха в м³/ч.
- p_{sf}: Статическое давление в Па.
- SFP: Удельная мощность вентилятора (Вт/м³/с) (синие кривые).
- P: Потребляемая мощность в Вт.
- Данные приведены в соответствии со стандартом ISO 5801.

IRB/4-315 A

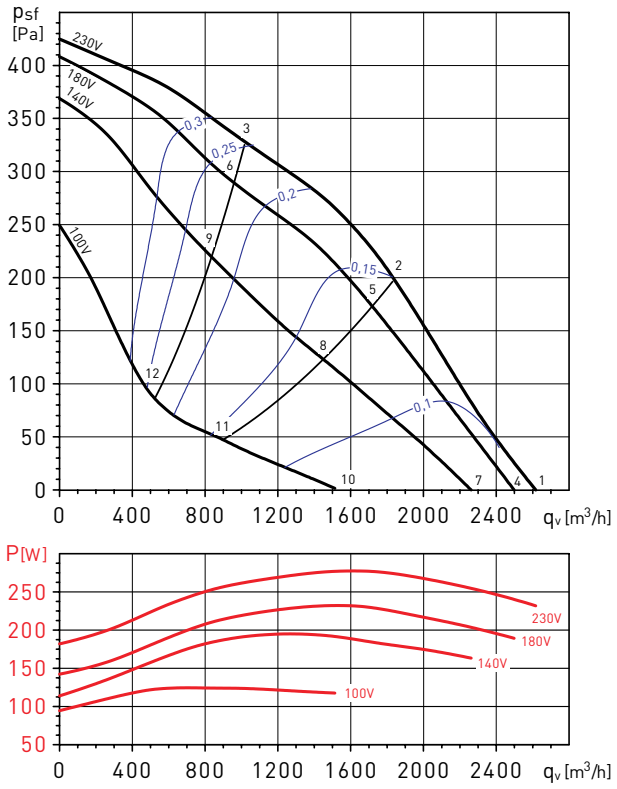

IRB/4-315 B

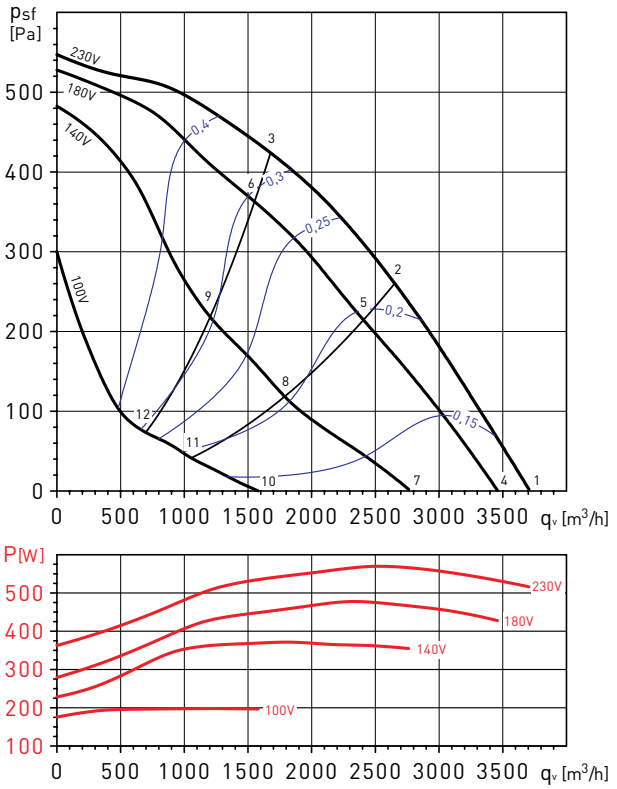

Уровни звуковой мощности (дБ(A)

Рабочая точка		63	125	250	500	1.000	2.000	4.000	8.000	LwA
1	На входе	46	71	67	73	71	68	60	60	78
	На выходе	47	71	73	76	78	74	65	64	82
	К окр.	42	64	61	60	64	58	52	56	69
2	На входе	43	67	63	68	67	62	55	52	73
	На выходе	45	68	69	71	73	68	60	54	77
	К окр.	40	61	57	55	59	52	47	48	65
3	На входе	46	64	61	65	66	60	53	47	71
	На выходе	45	64	66	68	70	64	57	50	74
	К окр.	42	58	55	52	58	50	46	43	63
4	На входе	45	71	66	71	70	67	58	59	77
	На выходе	47	70	73	75	77	73	64	61	81
	К окр.	42	63	59	58	61	56	51	55	67
5	На входе	42	66	61	65	64	60	53	51	71
	На выходе	43	69	68	69	71	65	59	50	76
	К окр.	39	57	54	52	55	50	45	47	62
6	На входе	44	64	60	64	62	59	52	45	69
	На выходе	44	63	64	66	68	62	55	48	72
	К окр.	41	56	53	50	53	48	44	41	60
7	На входе	44	71	63	68	66	63	55	57	75
	На выходе	45	72	69	72	74	70	62	55	79
	К окр.	41	64	56	54	58	53	48	53	66
8	На входе	41	60	56	63	59	54	49	41	67
	На выходе	40	59	61	64	65	58	53	41	69
	К окр.	37	52	50	49	50	44	42	37	57
9	На входе	43	59	57	61	59	55	48	40	66
	На выходе	44	59	60	63	64	59	51	43	69
	К окр.	40	51	50	47	50	45	41	36	57
10	На входе	44	54	52	56	54	50	52	31	61
	На выходе	43	53	58	60	63	56	52	37	66
	К окр.	42	49	46	45	46	41	46	28	54
11	На входе	35	47	46	47	44	40	31	24	53
	На выходе	39	45	48	49	49	43	33	25	55
	К окр.	33	42	40	36	35	31	26	21	46
12	На входе	37	50	48	50	47	42	32	25	55
	На выходе	40	47	48	54	52	44	35	26	57
	К окр.	35	45	42	39	39	32	26	22	48

Уровни звуковой мощности (дБ(A)

Рабочая точка		63	125	250	500	1.000	2.000	4.000	8.000	LwA
1	На входе	55	75	76	80	75	73	64	60	83
	На выходе	58	77	81	84	85	81	73	66	90
	К окр.	54	72	67	69	63	59	54	52	75
2	На входе	51	72	73	76	71	69	60	52	80
	На выходе	58	73	77	80	81	76	68	60	85
	К окр.	50	69	64	66	59	55	50	44	72
3	На входе	53	70	69	72	67	66	57	49	77
	На выходе	54	71	74	76	77	72	64	55	81
	К окр.	52	68	60	62	55	52	48	41	69
4	На входе	54	72	74	78	73	71	62	57	82
	На выходе	56	77	79	82	83	78	70	64	87
	К окр.	53	68	64	70	61	57	50	47	73
5	На входе	50	70	69	74	68	66	56	48	77
	На выходе	55	71	74	77	77	72	64	56	82
	К окр.	49	66	59	65	55	52	44	38	69
6	На входе	51	68	67	73	66	64	55	47	76
	На выходе	53	70	71	75	74	69	62	53	80
	К окр.	51	64	57	64	54	50	43	37	68
7	На входе	50	69	67	71	65	63	56	43	75
	На выходе	51	72	71	75	75	70	64	52	80
	К окр.	50	64	57	64	53	47	43	31	67
8	На входе	46	61	62	70	58	55	48	45	72
	На выходе	48	61	64	70	67	61	53	44	73
	К окр.	46	56	51	63	47	39	34	33	64
9	На входе	49	61	62	69	61	58	50	43	71
	На выходе	50	65	65	70	69	64	57	49	74
	К окр.	48	56	51	61	49	42	37	31	63
10	На входе	42	52	56	64	51	51	35	25	65
	На выходе	44	54	58	64	60	57	44	32	67
	К окр.	42	47	46	57	43	37	24	15	58
11	На входе	37	48	52	65	46	41	32	24	65
	На выходе	38	51	54	62	53	47	37	26	63
	К окр.	37	43	43	58	38	26	21	13	58
12	На входе	36	48	52	65	47	40	33	24	65
	На выходе	39	50	54	63	53	45	36	26	64
	К окр.	37	42	43	58	39	25	21	13	59

РАБОЧИЕ ХАРАКТЕРИСТИКИ

- q_v: Расход воздуха в м³/ч.
- p_{sf}: Статическое давление в Па.
- SFP: Удельная мощность вентилятора (Вт/м³/с) (синие кривые).
- P: Потребляемая мощность в Вт.
- Данные приведены в соответствии со стандартом ISO 5801.

IRB/6-315

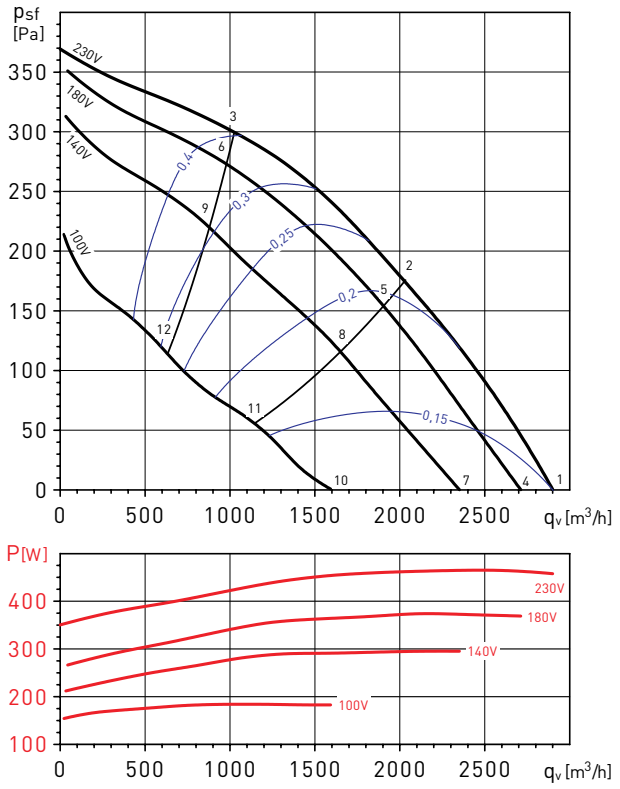

IRB/4-355

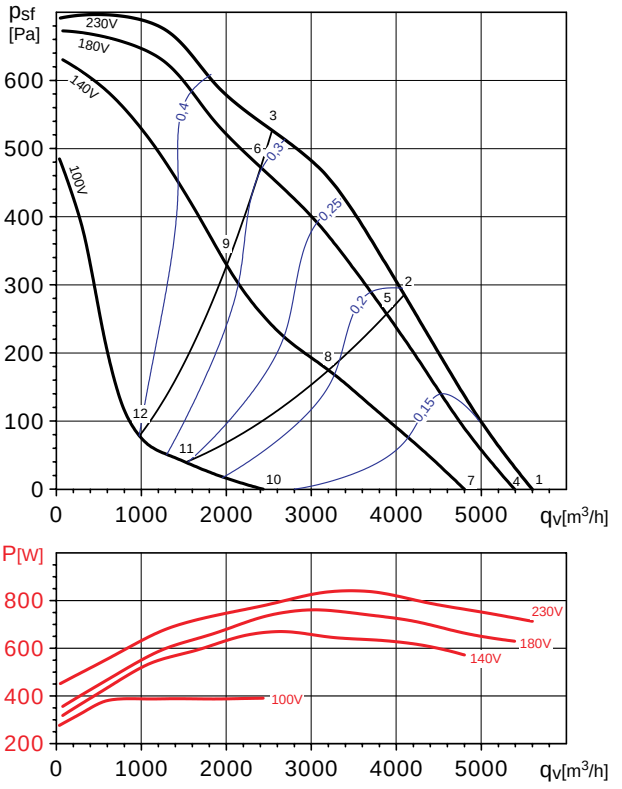

Уровни звуковой мощности (дБ(А)

Рабочая точка		63	125	250	500	1.000	2.000	4.000	8.000	LwA
1	На входе	59	70	68	74	71	65	58	51	78
	На выходе	58	74	75	79	79	72	65	57	84
	К окр.	61	65	65	67	61	54	45	38	71
2	На входе	56	65	64	70	66	61	55	48	73
	На выходе	56	70	71	76	74	68	62	55	80
	К окр.	58	61	61	63	57	50	42	36	67
3	На входе	57	66	64	70	68	64	58	51	74
	На выходе	56	70	70	75	75	70	63	56	80
	К окр.	59	61	61	63	58	53	44	39	68
4	На входе	58	68	66	73	69	62	57	49	76
	На выходе	57	72	73	77	76	70	63	55	82
	К окр.	61	64	63	65	59	52	43	36	70
5	На входе	54	65	63	69	64	59	53	46	72
	На выходе	55	68	69	74	72	66	60	53	78
	К окр.	57	61	60	61	54	48	40	34	67
6	На входе	57	65	63	69	66	62	56	50	73
	На выходе	56	70	69	74	73	68	61	54	79
	К окр.	59	61	60	62	56	51	43	37	67
7	На входе	59	63	62	69	64	58	53	43	72
	На выходе	58	67	68	73	71	64	58	49	77
	К окр.	62	60	59	62	54	47	39	31	67
8	На входе	55	59	59	66	60	55	49	42	68
	На выходе	54	62	65	69	67	62	55	48	73
	К окр.	58	56	56	59	51	44	36	30	64
9	На входе	57	65	60	67	63	59	53	47	71
	На выходе	57	68	66	71	70	65	58	51	76
	К окр.	59	63	57	60	53	48	40	34	66
10	На входе	47	55	51	59	52	48	39	32	62
	На выходе	47	58	57	63	59	54	45	37	66
	К окр.	48	53	49	54	43	38	26	22	58
11	На входе	44	53	49	58	50	44	37	31	60
	На выходе	45	56	55	61	56	51	43	35	64
	К окр.	45	51	47	52	41	34	25	21	56
12	На входе	48	53	51	60	54	49	43	35	62
	На выходе	51	57	57	63	60	55	48	39	66
	К окр.	49	52	49	54	45	39	30	25	58

Уровни звуковой мощности (дБ(А)

Рабочая точка		63	125	250	500	1.000	2.000	4.000	8.000	LwA
1	На входе	58	78	76	81	77	77	70	68	85
	На выходе	59	77	82	86	88	82	76	71	92
	К окр.	56	68	67	66	66	61	53	51	74
2	На входе	53	74	72	76	72	71	63	56	80
	На выходе	56	74	78	81	83	76	68	61	86
	К окр.	50	65	63	61	61	55	46	40	69
3	На входе	51	71	67	71	69	68	62	56	77
	На выходе	55	70	74	76	77	70	64	57	82
	К окр.	48	62	58	57	58	52	45	40	65
4	На входе	57	77	74	79	76	76	69	66	84
	На выходе	59	76	81	84	87	81	74	69	90
	К окр.	55	67	65	65	65	59	52	49	72
5	На входе	51	73	69	74	70	69	61	54	78
	На выходе	55	72	76	79	81	74	66	59	84
	К окр.	49	63	60	59	59	52	44	37	67
6	На входе	50	69	65	70	68	67	60	54	75
	На выходе	54	70	73	75	76	69	62	55	80
	К окр.	47	59	57	55	56	50	43	38	64
7	На входе	54	71	69	74	71	70	65	56	78
	На выходе	57	73	77	80	82	77	71	63	86
	К окр.	52	64	61	59	58	53	48	40	68
8	На входе	46	66	60	65	62	60	52	45	70
	На выходе	52	66	69	73	72	65	59	51	77
	К окр.	44	59	52	50	50	43	35	28	61
9	На входе	50	64	61	65	62	61	54	48	70
	На выходе	52	66	68	69	70	63	57	50	75
	К окр.	47	58	52	50	50	44	37	32	60
10	На входе	44	53	52	56	52	54	39	32	61
	На выходе	46	53	56	59	61	58	44	35	66
	К окр.	42	46	44	42	40	37	23	17	51
11	На входе	36	49	47	57	44	41	33	30	58
	На выходе	38	49	49	54	51	47	37	31	58
	К окр.	34	42	39	43	32	25	17	15	47
12	На входе	37	48	45	52	43	43	33	30	55
	На выходе	38	48	48	54	49	48	37	31	57
	К окр.	34	41	37	38	31	26	17	15	45

РАБОЧИЕ ХАРАКТЕРИСТИКИ

- q_v: Расход воздуха в м³/ч.
- p_{sf}: Статическое давление в Па.
- SFP: Удельная мощность вентилятора (Вт/м³/с) (синие кривые).
- P: Потребляемая мощность в Вт.
- Данные приведены в соответствии со стандартом ISO 5801.

IRB/6-355

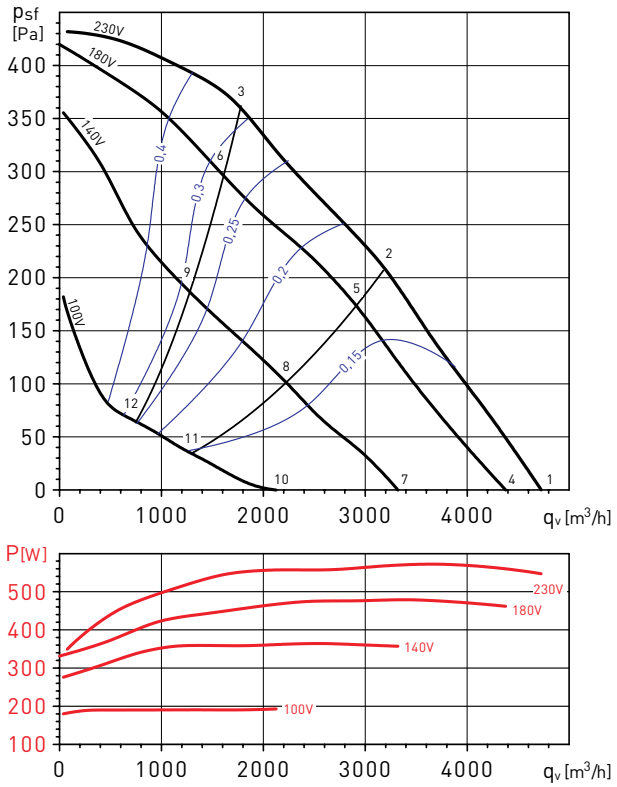

IRB/6-400

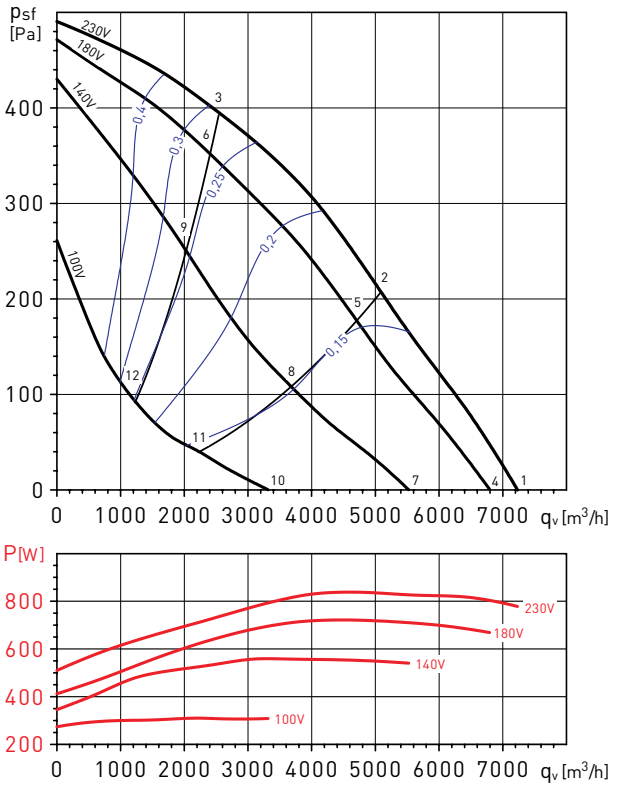

Уровни звуковой мощности (дБ(A)

Рабочая точка		63	125	250	500	1.000	2.000	4.000	8.000	LwA
1	На входе	59	72	74	77	72	69	61	53	81
	На выходе	58	75	78	82	82	75	67	59	86
	К окр.	59	66	63	66	64	63	55	46	72
2	На входе	55	68	68	70	66	63	57	50	75
	На выходе	56	71	72	76	75	68	61	55	80
	К окр.	55	62	57	60	58	57	51	43	67
3	На входе	56	74	69	72	69	68	62	55	78
	На выходе	58	72	72	77	77	71	65	60	82
	К окр.	56	68	58	61	61	62	56	48	70
4	На входе	59	69	71	74	69	66	58	50	77
	На выходе	58	71	75	79	79	71	63	56	83
	К окр.	59	61	60	63	60	60	52	43	69
5	На входе	55	68	65	67	63	60	54	47	72
	На выходе	56	66	68	72	71	64	58	51	76
	К окр.	55	60	54	56	54	54	48	40	64
6	На входе	54	63	67	70	67	65	59	53	74
	На выходе	56	64	69	74	74	68	62	57	78
	К окр.	54	55	56	59	58	60	53	46	65
7	На входе	55	60	63	65	60	57	48	40	69
	На выходе	57	63	66	70	69	61	53	46	74
	К окр.	55	53	53	54	52	51	42	33	61
8	На входе	50	54	57	59	54	52	45	38	63
	На выходе	52	58	59	63	61	56	48	41	67
	К окр.	50	46	46	48	46	46	39	31	55
9	На входе	54	55	61	63	60	58	52	45	68
	На выходе	56	58	63	68	67	61	55	50	72
	К окр.	54	48	50	52	52	52	46	38	60
10	На входе	41	48	50	50	47	43	33	29	55
	На выходе	42	52	52	56	54	47	38	31	60
	К окр.	42	43	40	41	41	36	28	23	49
11	На входе	36	44	45	45	40	37	32	29	50
	На выходе	38	50	46	49	46	39	34	29	55
	К окр.	38	38	35	36	34	30	26	23	44
12	На входе	39	44	46	47	43	40	33	29	52
	На выходе	37	50	47	50	48	42	36	30	55
	К окр.	40	38	36	37	37	33	28	23	45

Уровни звуковой мощности (дБ(A)

Рабочая точка		63	125	250	500	1.000	2.000	4.000	8.000	LwA
1	На входе	62	75	75	77	76	72	66	59	83
	На выходе	61	78	81	84	85	77	71	63	89
	К окр.	60	68	67	68	65	61	54	63	74
2	На входе	58	71	70	72	70	67	61	53	78
	На выходе	58	73	77	80	79	71	64	58	84
	К окр.	56	64	62	64	60	56	48	57	69
3	На входе	59	69	67	69	67	64	59	54	75
	На выходе	57	69	72	75	74	67	61	55	79
	К окр.	56	62	59	60	56	53	47	59	67
4	На входе	63	75	73	75	74	70	65	56	81
	На выходе	61	78	79	83	83	75	69	61	88
	К окр.	60	65	65	66	63	59	53	59	72
5	На входе	58	70	68	69	68	64	58	50	75
	На выходе	58	73	75	77	76	68	62	56	82
	К окр.	56	60	59	61	57	53	46	53	66
6	На входе	57	66	65	67	65	63	58	52	73
	На выходе	56	69	70	73	72	65	59	53	78
	К окр.	55	56	56	58	54	52	46	55	64
7	На входе	61	67	66	68	66	63	57	47	74
	На выходе	60	69	73	76	76	67	63	53	81
	К окр.	59	62	58	59	56	52	46	34	66
8	На входе	54	63	59	61	59	56	48	40	67
	На выходе	54	63	66	68	67	60	55	50	73
	К окр.	52	58	51	52	48	45	37	28	60
9	На входе	55	61	60	62	60	58	52	45	68
	На выходе	55	63	65	68	67	60	55	48	73
	К окр.	53	56	52	53	49	47	40	33	60
10	На входе	46	63	53	55	52	51	38	32	65
	На выходе	47	63	59	61	60	56	44	36	68
	К окр.	44	55	44	45	41	39	27	20	56
11	На входе	41	63	47	49	47	42	34	31	63
	На выходе	42	63	53	54	52	46	40	33	64
	К окр.	38	55	38	39	36	31	22	18	55
12	На входе	43	60	48	50	48	45	37	31	61
	На выходе	41	58	52	55	54	51	47	44	62
	К окр.	40	52	40	41	37	33	26	19	53

РАБОЧИЕ ХАРАКТЕРИСТИКИ

- q_v: Расход воздуха в м³/ч.
- p_{sf}: Статическое давление в Па.
- SFP: Удельная мощность вентилятора (Вт/м³/с) (синие кривые).
- P: Потребляемая мощность в Вт.
- Данные приведены в соответствии со стандартом ISO 5801.

IRB/6-450

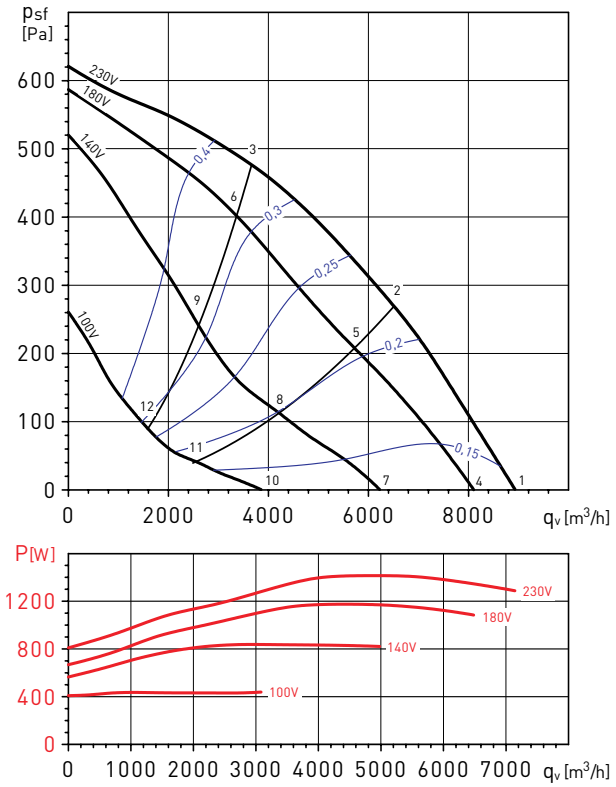

IRT/4-315 A

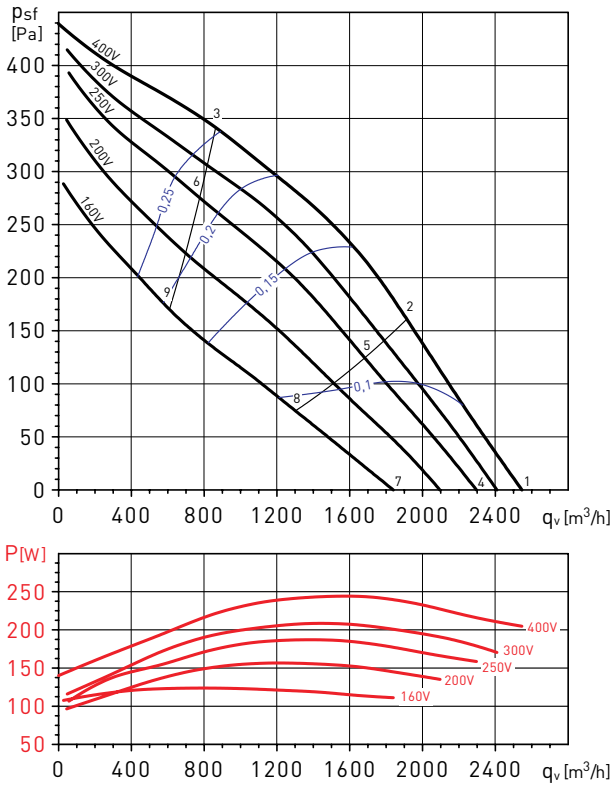

Уровни звуковой мощности (дБ(А)

Рабочая точка		63	125	250	500	1.000	2.000	4.000	8.000	LwA
1	На входе	67	77	79	81	80	74	67	61	86
	На выходе	69	82	85	88	88	80	73	67	93
	К окр.	64	72	74	75	71	63	53	48	80
2	На входе	64	74	75	76	75	69	63	56	81
	На выходе	67	76	81	83	82	75	69	63	88
	К окр.	61	68	69	70	66	59	49	44	75
3	На входе	63	70	72	73	73	69	63	57	79
	На выходе	66	73	76	79	78	72	67	61	83
	К окр.	59	65	67	68	65	58	50	45	72
4	На входе	68	75	76	77	76	70	64	55	83
	На выходе	69	81	82	85	84	76	70	62	90
	К окр.	65	70	71	71	67	59	50	43	77
5	На входе	67	71	70	71	69	64	57	50	77
	На выходе	72	75	76	79	77	70	65	58	84
	К окр.	65	66	65	65	60	53	43	37	72
6	На входе	61	69	69	70	69	66	59	54	76
	На выходе	66	71	75	78	77	72	67	61	83
	К окр.	59	64	63	64	60	54	46	41	70
7	На входе	64	72	67	68	65	60	54	43	75
	На выходе	70	80	73	75	73	66	60	50	83
	К окр.	62	68	62	62	56	49	40	31	70
8	На входе	64	76	63	61	58	55	47	38	76
	На выходе	68	76	67	69	67	64	58	48	78
	К окр.	61	71	57	56	49	44	33	26	72
9	На входе	66	73	63	63	61	58	52	45	75
	На выходе	72	78	68	71	70	65	59	54	81
	К окр.	64	68	58	57	52	47	38	33	70
10	На входе	56	72	58	56	52	51	41	32	72
	На выходе	55	70	61	62	59	55	46	34	72
	К окр.	55	66	55	52	45	42	30	22	67
11	На входе	57	71	57	52	48	45	39	30	72
	На выходе	55	68	57	57	56	50	44	33	69
	К окр.	55	66	54	48	41	36	28	21	67
12	На входе	58	74	57	54	50	48	41	32	74
	На выходе	56	68	58	59	60	54	49	37	70
	К окр.	56	68	54	50	43	39	30	22	69

Уровни звуковой мощности (дБ(А)

Рабочая точка		63	125	250	500	1.000	2.000	4.000	8.000	LwA
1	На входе	47	72	67	71	71	68	63	58	77
	На выходе	48	71	73	77	79	75	68	62	83
	К окр.	45	67	64	64	64	61	54	49	72
2	На входе	46	66	64	67	66	64	57	50	73
	На выходе	47	67	70	72	75	70	63	55	79
	К окр.	44	61	61	60	60	57	48	41	67
3	На входе	49	64	62	65	65	63	57	50	71
	На выходе	49	65	66	69	72	67	59	51	76
	К окр.	46	59	60	58	58	56	48	41	65
4	На входе	46	71	64	68	68	66	60	54	75
	На выходе	46	72	71	74	77	72	65	58	81
	К окр.	45	67	61	62	61	58	52	46	70
5	На входе	44	67	61	64	63	61	54	45	71
	На выходе	45	66	66	69	71	67	59	50	75
	К окр.	42	62	58	57	56	53	45	37	65
6	На входе	46	61	59	62	61	59	53	45	68
	На выходе	47	62	63	66	69	64	55	47	72
	К окр.	45	57	56	56	54	52	45	37	62
7	На входе	43	67	59	62	62	60	55	44	70
	На выходе	44	64	64	68	70	66	60	50	74
	К окр.	43	61	56	57	55	52	47	36	65
8	На входе	39	60	55	57	56	53	46	36	64
	На выходе	41	57	60	62	64	60	52	42	68
	К окр.	39	54	52	52	49	46	38	29	59
9	На входе	44	53	54	56	55	52	45	37	61
	На выходе	43	55	57	59	62	58	52	47	66
	К окр.	43	48	51	51	48	45	37	30	56

РАБОЧИЕ ХАРАКТЕРИСТИКИ

- q_v: Расход воздуха в м³/ч.
- p_{sf}: Статическое давление в Па.
- SFP: Удельная мощность вентилятора (Вт/м³/с) (синие кривые).
- P: Потребляемая мощность в Вт.
- Данные приведены в соответствии со стандартом ISO 5801.

IRT/4-315 B

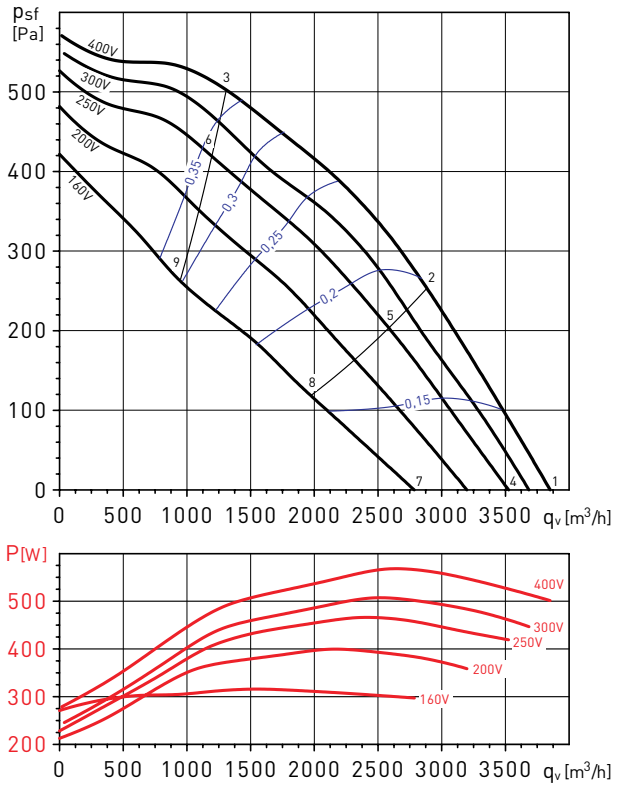

IRT/4-355

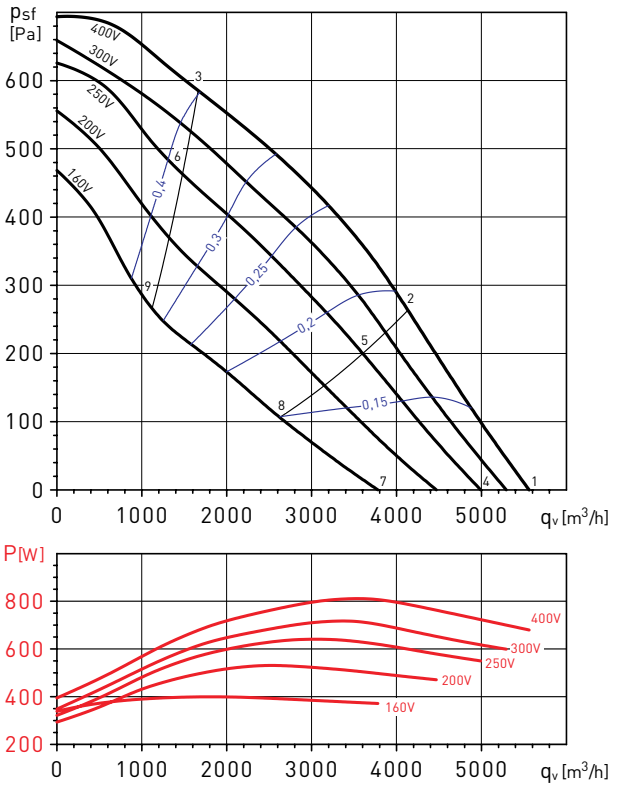

Уровни звуковой мощности (дБ(A)

Рабочая точка		63	125	250	500	1.000	2.000	4.000	8.000	LwA
1	На входе	56	76	77	83	78	75	67	65	86
	На выходе	57	77	82	85	86	82	73	68	90
	К окр.	56	75	70	70	64	59	56	54	77
2	На входе	52	71	74	80	74	70	63	57	82
	На выходе	55	73	78	81	82	76	69	62	86
	К окр.	53	70	66	66	60	54	52	46	73
3	На входе	54	69	70	75	70	67	61	54	78
	На выходе	56	72	74	76	77	72	65	57	82
	К окр.	55	68	62	62	56	51	50	44	70
4	На входе	54	73	74	81	75	72	64	61	83
	На выходе	55	77	79	82	83	78	70	66	88
	К окр.	54	64	63	69	61	57	54	51	72
5	На входе	50	70	71	76	70	66	60	52	79
	На выходе	53	72	75	77	78	73	65	58	83
	К окр.	51	61	60	64	57	52	50	42	67
6	На входе	53	68	67	73	67	63	57	49	76
	На выходе	54	70	71	74	74	68	62	54	79
	К окр.	53	59	56	60	53	49	47	39	65
7	На входе	50	69	69	75	68	64	61	50	77
	На выходе	52	71	73	76	76	71	65	55	81
	К окр.	50	64	58	63	55	49	50	39	67
8	На входе	46	66	65	70	62	59	52	44	73
	На выходе	49	65	68	71	70	64	58	49	75
	К окр.	47	60	54	58	49	44	41	33	63
9	На входе	48	63	62	68	61	57	50	43	71
	На выходе	49	66	64	68	67	61	55	45	73
	К окр.	48	57	51	56	48	42	39	32	61

Уровни звуковой мощности (дБ(A)

Рабочая точка		63	125	250	500	1.000	2.000	4.000	8.000	LwA
1	На входе	56	75	75	82	78	78	70	65	85
	На выходе	58	77	81	86	88	82	75	68	91
	К окр.	55	67	67	67	66	64	61	56	74
2	На входе	52	72	71	78	73	72	65	57	81
	На выходе	55	74	78	82	83	76	68	61	87
	К окр.	51	63	62	63	62	59	55	48	69
3	На входе	50	70	67	73	69	67	61	55	77
	На выходе	52	70	74	77	78	70	64	57	82
	К окр.	49	61	59	58	57	54	51	46	66
4	На входе	55	75	72	78	75	75	68	61	82
	На выходе	56	74	78	82	84	78	71	64	88
	К окр.	53	69	64	64	63	60	58	52	72
5	На входе	48	69	66	73	69	68	61	52	77
	На выходе	52	71	74	77	79	71	64	56	83
	К окр.	47	64	58	58	57	54	51	43	67
6	На входе	48	65	63	69	65	63	58	51	73
	На выходе	51	66	70	73	74	66	60	52	78
	К окр.	47	60	55	54	53	49	49	42	63
7	На входе	50	68	65	71	67	67	62	49	75
	На выходе	52	69	71	75	76	70	64	53	80
	К окр.	49	60	57	57	56	49	44	33	64
8	На входе	45	64	59	65	61	59	51	42	69
	На выходе	47	65	66	68	69	61	54	45	73
	К окр.	43	55	51	51	49	41	34	27	58
9	На входе	45	61	57	62	57	56	49	41	66
	На выходе	48	61	62	65	65	58	51	42	70
	К окр.	44	53	49	48	45	38	32	25	56

РАБОЧИЕ ХАРАКТЕРИСТИКИ

- q_v: Расход воздуха в м³/ч.
- p_{sf}: Статическое давление в Па.
- SFP: Удельная мощность вентилятора (Вт/м³/с) (синие кривые).
- P: Потребляемая мощность в Вт.
- Данные приведены в соответствии со стандартом ISO 5801.

IRT/6-355

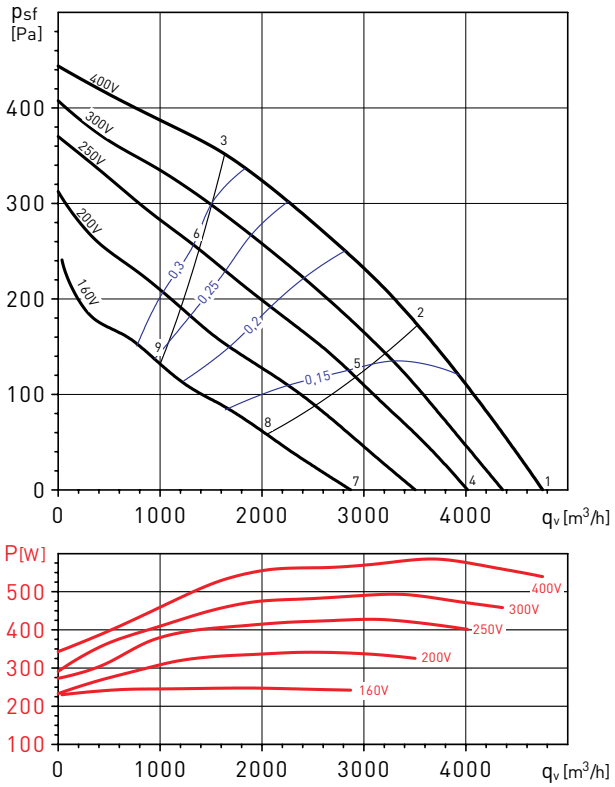

IRT/4-400 A

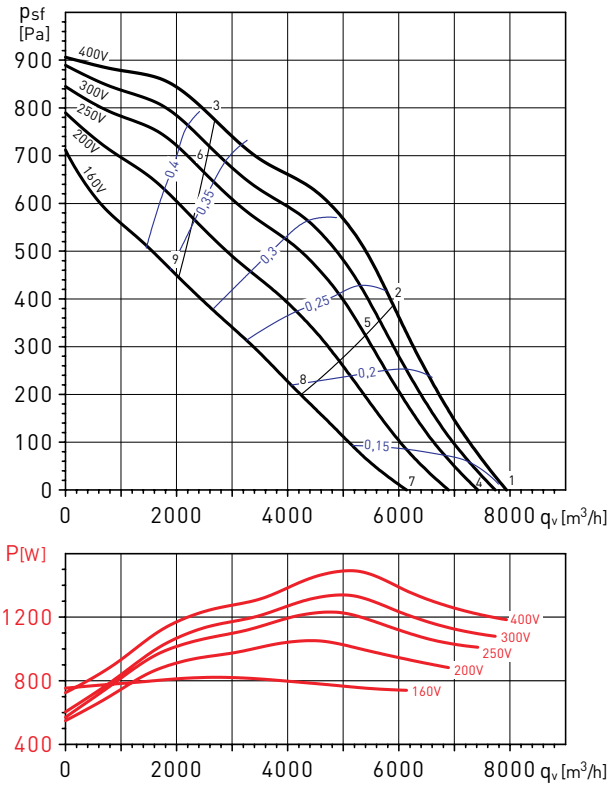

Уровни звуковой мощности (дБ(A)

Рабочая точка		63	125	250	500	1.000	2.000	4.000	8.000	LwA
1	На входе	61	72	75	78	73	70	64	54	82
	На выходе	61	76	78	82	82	75	68	60	87
	К окр.	61	62	61	62	60	54	49	40	69
2	На входе	58	70	72	74	69	66	60	52	78
	На выходе	58	72	74	78	77	70	64	57	82
	К окр.	59	60	58	58	55	50	45	38	65
3	На входе	59	74	71	74	70	68	61	55	79
	На выходе	61	74	73	77	77	71	65	59	82
	К окр.	59	65	57	58	56	52	46	41	67
4	На входе	61	67	71	73	68	64	58	48	77
	На выходе	61	69	73	77	77	69	63	54	81
	К окр.	61	56	57	57	54	48	44	34	65
5	На входе	60	64	67	69	64	60	54	46	73
	На выходе	57	65	69	72	72	65	58	52	77
	К окр.	60	53	54	53	50	45	40	33	63
6	На входе	58	63	67	69	65	63	56	50	73
	На выходе	57	62	69	72	72	66	59	54	77
	К окр.	59	52	53	54	51	47	42	36	62
7	На входе	52	58	63	64	58	55	46	37	68
	На выходе	53	60	64	67	66	59	50	42	71
	К окр.	51	51	49	48	44	40	32	25	57
8	На входе	49	54	59	59	54	50	43	35	64
	На выходе	50	56	60	62	61	54	47	39	67
	К окр.	48	47	46	44	40	35	29	23	53
9	На входе	50	53	60	61	57	54	47	39	65
	На выходе	51	54	61	64	63	57	50	44	69
	К окр.	48	47	47	46	43	39	33	27	54

Уровни звуковой мощности (дБ(A)

Рабочая точка		63	125	250	500	1.000	2.000	4.000	8.000	LwA
1	На входе	63	79	78	83	82	80	73	70	88
	На выходе	61	81	85	90	91	85	77	73	95
	К окр.	58	72	71	73	73	66	57	52	79
2	На входе	59	76	74	79	78	75	68	63	84
	На выходе	57	77	81	85	86	79	71	65	90
	К окр.	54	70	67	69	69	61	53	45	75
3	На входе	59	73	71	75	75	72	66	62	81
	На выходе	59	74	78	81	81	73	66	61	86
	К окр.	54	67	64	65	66	58	50	44	72
4	На входе	62	80	76	82	81	78	71	66	87
	На выходе	59	79	83	87	89	83	75	69	93
	К окр.	58	73	69	72	71	63	56	48	78
5	На входе	58	76	71	77	76	72	66	59	82
	На выходе	55	76	79	83	83	76	69	62	87
	К окр.	53	69	64	67	66	58	50	41	73
6	На входе	58	74	68	73	71	68	62	59	79
	На выходе	58	72	76	79	79	71	64	58	84
	К окр.	53	66	61	63	62	54	47	41	70
7	На входе	60	75	70	76	75	71	66	56	81
	На выходе	57	76	78	82	84	77	70	62	88
	К окр.	56	66	63	66	65	57	51	39	72
8	На входе	54	67	64	69	68	64	58	52	74
	На выходе	52	70	73	76	76	68	62	55	81
	К окр.	50	59	57	59	59	50	43	34	65
9	На входе	56	66	62	67	67	64	58	54	73
	На выходе	55	68	71	74	73	65	59	52	78
	К окр.	51	58	55	57	57	50	43	37	63

РАБОЧИЕ ХАРАКТЕРИСТИКИ

- q_v: Расход воздуха в м³/ч.
- p_{sf}: Статическое давление в Па.
- SFP: Удельная мощность вентилятора (Вт/м³/с) (синие кривые).
- P: Потребляемая мощность в Вт.
- Данные приведены в соответствии со стандартом ISO 5801.

IRT/4-400 B

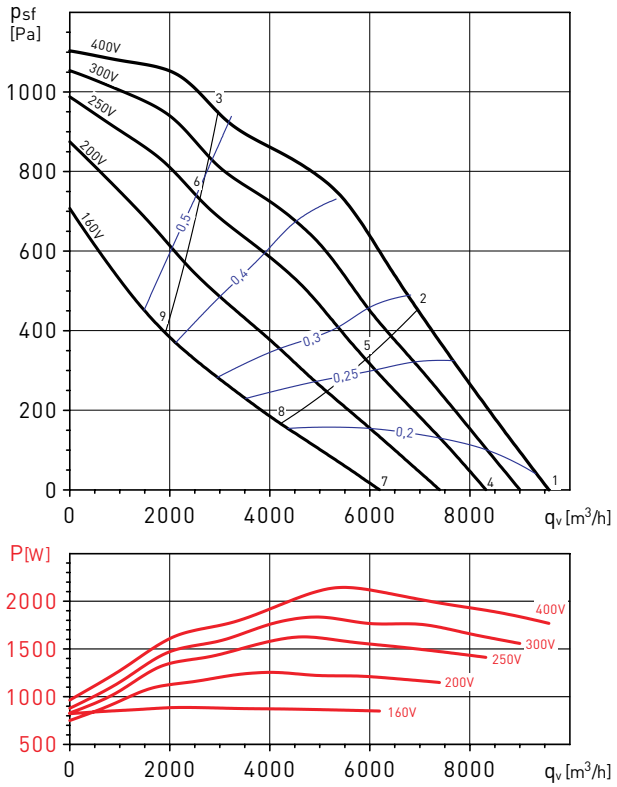

IRT/6-400

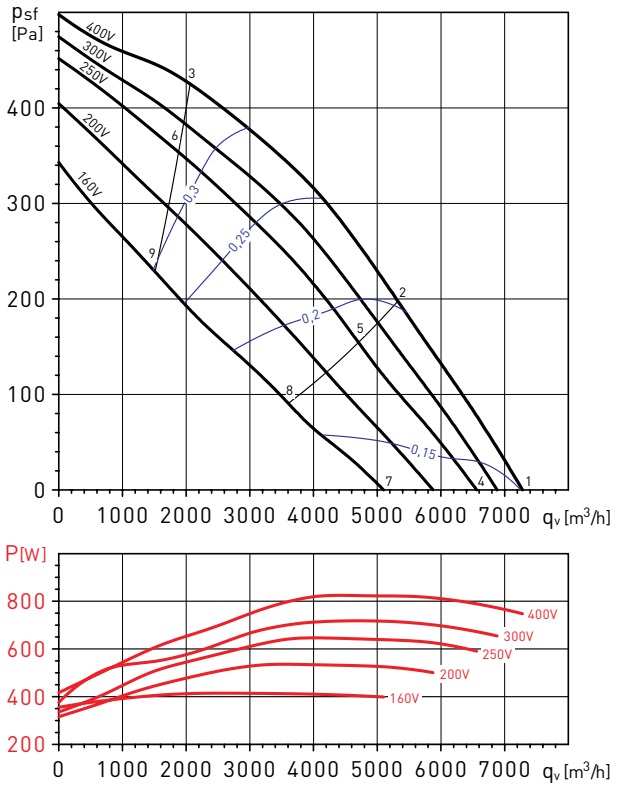

Уровни звуковой мощности (дБ(A)

Рабочая точка		63	125	250	500	1.000	2.000	4.000	8.000	LwA
1	На входе	66	80	83	87	85	83	75	70	91
	На выходе	62	85	89	93	93	89	81	75	98
	К окр.	62	72	73	78	72	69	62	56	81
2	На входе	61	78	78	81	79	76	70	63	86
	На выходе	59	80	83	87	87	80	73	66	92
	К окр.	57	70	68	72	66	62	56	49	76
3	На входе	62	76	75	78	76	73	68	62	83
	На выходе	62	77	81	84	84	77	71	66	89
	К окр.	58	68	65	70	63	59	54	48	74
4	На входе	64	79	79	83	81	79	71	65	88
	На выходе	61	82	85	89	89	85	76	70	94
	К окр.	60	73	70	75	69	65	58	51	78
5	На входе	58	75	73	76	74	71	65	58	82
	На выходе	56	76	80	82	82	74	67	61	87
	К окр.	54	69	63	68	62	57	52	44	73
6	На входе	60	73	71	74	72	69	64	58	79
	На выходе	59	73	77	80	79	73	66	61	84
	К окр.	56	66	62	65	59	55	50	44	70
7	На входе	62	74	71	75	72	68	63	54	80
	На выходе	58	76	78	80	80	74	67	60	85
	К окр.	58	67	61	66	60	54	50	40	71
8	На входе	57	69	64	67	64	60	54	46	73
	На выходе	57	74	71	72	71	64	57	51	79
	К окр.	53	62	55	58	51	46	42	33	64
9	На входе	56	64	62	65	62	60	55	47	70
	На выходе	55	67	68	71	70	64	58	53	76
	К окр.	52	57	52	56	50	46	42	34	61

Уровни звуковой мощности (дБ(A)

Рабочая точка		63	125	250	500	1.000	2.000	4.000	8.000	LwA
1	На входе	63	76	75	77	76	73	66	59	83
	На выходе	62	78	81	84	85	78	71	64	89
	К окр.	60	67	67	67	63	60	51	63	73
2	На входе	57	72	70	72	70	66	60	53	78
	На выходе	57	73	77	79	78	71	64	58	84
	К окр.	55	64	62	62	57	54	45	56	68
3	На входе	60	70	67	69	66	64	59	53	75
	На выходе	58	70	72	75	74	67	61	55	79
	К окр.	57	61	58	59	53	51	44	57	66
4	На входе	63	75	73	74	73	69	63	54	80
	На выходе	62	78	78	81	81	74	68	60	86
	К окр.	61	64	63	62	59	54	48	38	69
5	На входе	57	70	67	68	66	62	56	49	74
	На выходе	59	73	73	75	74	67	60	54	80
	К окр.	55	60	58	56	52	48	41	33	64
6	На входе	56	66	64	66	64	61	56	50	72
	На выходе	56	69	69	71	70	64	58	52	76
	К окр.	54	56	55	54	50	47	41	34	61
7	На входе	61	65	66	67	65	61	57	46	73
	На выходе	59	67	72	74	74	66	62	52	79
	К окр.	59	51	57	55	51	47	41	31	63
8	На входе	54	59	61	61	58	55	48	40	66
	На выходе	53	61	66	68	66	59	53	46	72
	К окр.	52	45	52	48	44	40	33	25	57
9	На входе	53	57	58	59	57	55	49	41	65
	На выходе	52	59	63	65	64	57	51	45	69
	К окр.	51	43	49	47	43	40	34	26	55

РАБОЧИЕ ХАРАКТЕРИСТИКИ

- q_v: Расход воздуха в м³/ч.
- p_{sf}: Статическое давление в Па.
- SFP: Удельная мощность вентилятора (Вт/м³/с) (синие кривые).
- P: Потребляемая мощность в Вт.
- Данные приведены в соответствии со стандартом ISO 5801.

IRT/4-450

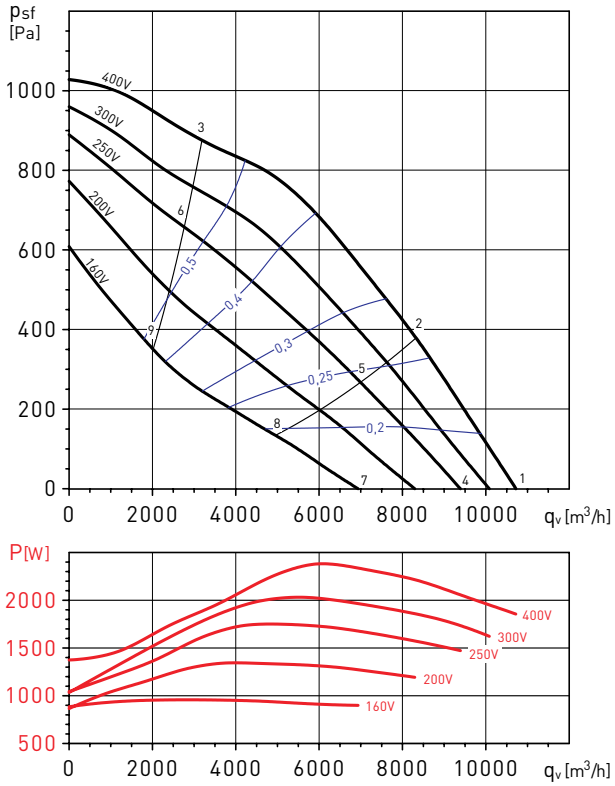

IRT/6-450

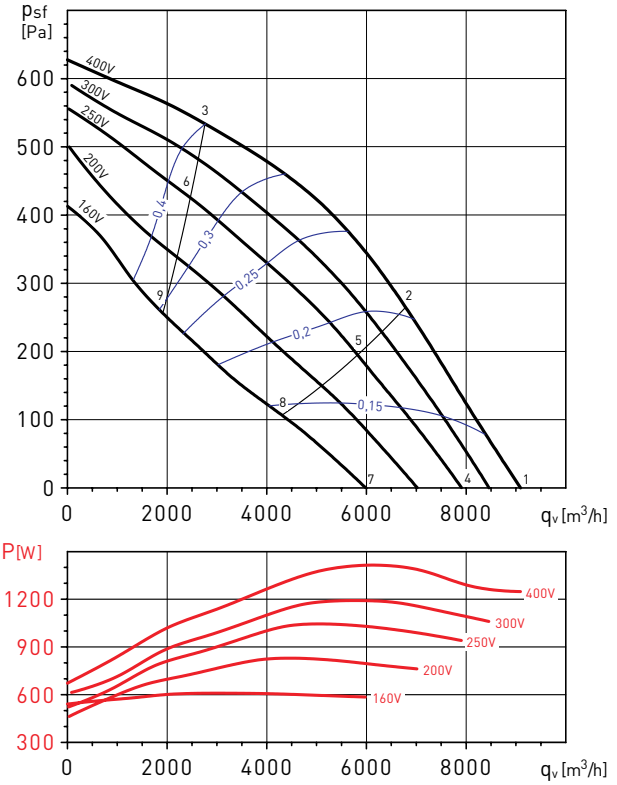

Уровни звуковой мощности (дБ(А)

Рабочая точка		63	125	250	500	1.000	2.000	4.000	8.000	LwA
1	На входе	67	80	84	88	87	85	77	72	93
	На выходе	65	87	89	93	94	90	81	75	98
	К окр.	61	76	79	81	78	75	64	60	85
2	На входе	64	77	81	84	83	79	72	66	88
	На выходе	62	84	85	89	90	83	75	69	94
	К окр.	58	73	75	77	74	69	59	54	81
3	На входе	62	73	77	80	78	76	70	65	85
	На выходе	60	77	81	85	84	78	72	67	89
	К окр.	56	69	72	72	70	65	57	53	77
4	На входе	65	79	80	84	83	80	72	68	89
	На выходе	63	83	86	89	90	85	76	70	94
	К окр.	58	75	75	77	74	70	59	55	82
5	На входе	61	75	75	79	77	74	67	61	84
	На выходе	60	78	81	84	84	77	70	63	89
	К окр.	54	72	70	71	68	63	54	48	77
6	На входе	59	70	72	75	73	70	65	60	80
	На выходе	58	73	77	80	79	73	67	62	84
	К окр.	52	67	67	68	64	60	52	47	73
7	На входе	62	73	72	76	74	70	64	54	81
	На выходе	60	76	78	81	81	75	67	58	86
	К окр.	55	68	68	69	65	60	51	41	74
8	На входе	59	66	66	69	66	62	56	49	74
	На выходе	60	71	72	74	73	66	59	52	79
	К окр.	53	62	61	62	58	52	44	36	67
9	На входе	55	63	64	66	64	61	56	49	71
	На выходе	56	65	68	71	70	64	59	53	76
	К окр.	48	59	59	58	55	51	43	36	64

Уровни звуковой мощности (дБ(А)

Рабочая точка		63	125	250	500	1.000	2.000	4.000	8.000	LwA
1	На входе	69	77	81	82	80	75	69	62	87
	На выходе	69	81	85	89	88	80	73	65	93
	К окр.	64	72	73	73	70	63	54	49	78
2	На входе	64	73	76	77	75	71	64	57	82
	На выходе	66	77	81	84	84	75	70	64	89
	К окр.	60	68	68	69	66	59	50	45	74
3	На входе	64	69	72	72	70	67	61	55	78
	На выходе	65	73	76	79	77	70	65	60	83
	К окр.	59	64	64	64	61	54	46	43	70
4	На входе	68	76	77	78	75	70	65	55	83
	На выходе	68	79	82	85	84	75	68	60	89
	К окр.	63	72	69	69	65	58	50	43	76
5	На входе	65	70	72	72	70	65	59	52	78
	На выходе	69	74	76	79	78	70	65	59	84
	К окр.	60	66	64	64	60	53	45	39	70
6	На входе	60	66	68	69	66	63	58	52	74
	На выходе	63	70	72	75	74	67	62	57	80
	К окр.	56	62	60	60	57	51	43	39	67
7	На входе	64	65	70	69	66	61	57	45	75
	На выходе	65	69	74	76	74	65	59	50	80
	К окр.	59	58	61	60	56	49	43	33	67
8	На входе	57	60	64	63	60	56	50	42	69
	На выходе	57	62	67	70	67	60	55	48	74
	К окр.	52	53	56	54	50	44	35	30	61
9	На входе	55	58	62	61	59	55	50	43	67
	На выходе	58	60	65	68	66	59	54	48	72
	К окр.	50	51	54	53	49	43	36	31	59

ДОПОЛНИТЕЛЬНЫЕ ПРИНАДЛЕЖНОСТИ

Модель	Антивибрационные опоры	Контрфланец	Гибкая вставка	Шумоглушитель	Защитная решетка	Воздушный клапан	Кассетный фильтр G4
IRB/IRT-200	ISA	IBR-200	IAE-200	IAA-200	DEF-400x200	IJK-200	IFL-200 G4
IRB/IRT-225	ISA	IBR-225	IAE-225	IAA-225	DEF-500x250	IJK-225	IFL-225 G4
IRB/IRT-250	ISA	IBR-250	IAE-250	IAA-250	DEF-500x300	IJK-250	IFL-250 G4
IRB/IRT-285	ISA	IBR-285	IAE-285	IAA-285	DEF-600x300	IJK-285	IFL-385 G4
IRB/IRT-315	ISA	IBR-315	IAE-315	IAA-315	DEF-600x350	IJK-315	IFL-315 G4
IRB/IRT-355	ISA	IBR-355	IAE-355	IAA-355	DEF-700x400	IJK-355	IFL-335 G4
IRB/IRT-400	ISA	IBR-400	IAE-400	IAA-400	DEF-800x500	IJK-400	IFL-400 G4
IRB/IRT-450	ISA	IBR-450	IAE-450	IAA-450	DEF-1000x500	IJK-450	IFL-450 G4

Модель	Кассета для карманных фильтров	Карманный фильтр F5	Карманный фильтр F6	Карманный фильтр F7	Карманный фильтр F8	Электрический воздухонагреватель	Водяной воздухонагреватель
IRB/IRT-200	IFL-200 F	IFR-200 F5	IFR-200 F6	IFR-200 F7	IFR-200 F8	IBE-200/9T	IBW-200
IRB/IRT-225	IFL-225 F	IFR-225 F5	IFR-225 F6	IFR-225 F7	IFR-225 F8	IBE-225/16,5T	IBW-225
IRB/IRT-250	IFL-250 F	IFR-250 F5	IFR-250 F6	IFR-250 F7	IFR-250 F8	IBE-250/16,5T	IBW-250
IRB/IRT-285	IFL-385 F	IFR-285 F5	IFR-285 F6	IFR-285 F7	IFR-285 F8	IBE-285/20T	IBW-285
IRB/IRT-315	IFL-315 F	IFR-315 F5	IFR-315 F6	IFR-315 F7	IFR-315 F8	IBE-315/30T	IBW-315
IRB/IRT-355	IFL-355 F	IFR-355 F5	IFR-355 F6	IFR-355 F7	IFR-355 F8	IBE-355/30T	IBW-355
IRB/IRT-400	IFL-400 F	IFR-400 F5	IFR-400 F6	IFR-400 F7	IFR-400 F8	IBE-400/50T	IBW-400
IRB/IRT-450	IFL-450 F	IFR-450 F5	IFR-450 F6	IFR-450 F7	IFR-450 F8	IBE-450/63T	IBW-450

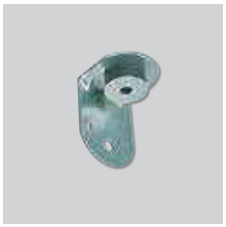

ISA
Антивибрационные опоры.

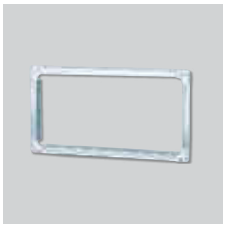

IBR
Контрфланцы.

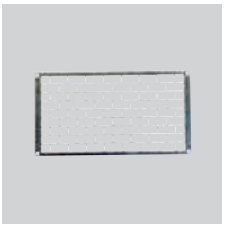

DEF
Защитные решетки.



IAE
Гибкие вставки.



IJK
Воздушные клапаны.



IFL-G4
Кассетный фильтр G4.



IFL-F
Кассета для карманных фильтров.



IBE
Электрический воздухонагреватель.



IBW
Водяной воздухонагреватель.



IAA
Шумоглушители.



PWW
Комплекты управления водяным воздухонагревателем.

ЭЛЕКТРИЧЕСКИЕ ПРИНАДЛЕЖНОСТИ



RMB/RMT
Трансформаторные регуляторы скорости.



DPS 2-30
DPS 10-100
Дифференциальные реле давления.



LM-230A
Электроприводы.



TTC-2000
TTC-2000 + TTS-1
Регуляторы температуры.



TTC-40F + TTS-4
Регуляторы температуры.



TG-K330
Канальный датчик температуры.

TG-R530
Комнатный датчик температуры.



VFKB IP65
Преобразователи частоты.



VFTM IP21
Преобразователи частоты.

Модель	Преобразователь частоты			
	Напряжение на входе: 1ф-230В-50Гц Напряжение на выходе: 3ф-230В-50Гц		Напряжение на входе: 3ф-400В-50Гц Напряжение на выходе: 3ф-400В-	
	VFKB	VFTM	VFKB	VFTM
IRT/4-315 A	VFKB-24	VFTM MONO 0,18	VFKB-45	VFTM TRI 0,37
IRT/4-315 B	VFKB-24	VFTM MONO 0,37	VFKB-45	VFTM TRI 0,37
IRT/4-355	VFKB-24	VFTM MONO 0,37	VFKB-45	VFTM TRI 0,55
IRT/6-355	VFKB-24	VFTM MONO 0,37	VFKB-45	VFTM TRI 0,37
IRT/4-400 A	VFKB-27	VFTM MONO 1,1	VFKB-45	VFTM TRI 1,5
IRT/4-400 B	-	VFTM MONO 1,1	VFKB-45	VFTM TRI 1,5
IRT/6-400	VFKB-24	VFTM MONO 0,55	VFKB-45	VFTM TRI 0,75
IRT/4-450	-	VFTM MONO 1,5	VFKB-45	VFTM TRI 2,2
IRT/6-450	VFKB-27	VFTM MONO 1,1	VFKB-45	VFTM TRI 1,5

КАНАЛЬНЫЕ ВЕНТИЛЯТОРЫ ДЫМОУДАЛЕНИЯ
ILHT





Предел огнестойкости 400°C / 2 часа



Продолжительная работа



Промышленные кухни

Вентиляторы серии ILHT применяются для систем дымоудаления с пределом огнестойкости 400°C / 2 часа. Также, все вентиляторы могут работать в продолжительном режиме при температуре перемещаемого воздуха до +80°C. Вентиляторы комплектуются центробежными рабочими колесами с загнутыми назад лопатками, изготовленными из оцинкованной листовой стали.
Вентиляторы предназначены для установки в горизонтальном или вертикальном положении. Корпуса вентиляторов изготавливаются из оцинкованной листовой стали и обладают универсальной конструкцией, которая позволяет изменять положение сторон входа и выхода воздуха.
В зависимости от модели, вентиляторы комплектуются трехфазными 4, 6, 8, 4/6, 4/8, 6/8 или 6/12 полюсными электродвигателями.

Электродвигатели
Класс защиты IP55, класс изоляции F.
Параметры электропитания:
3ф - 400 В - 50 Гц
Вентиляторы имеют возможность регулирования скорости при помощи преобразователя частоты.

По запросу
- Однофазные электродвигатели.
- Электродвигатели для регулирования скорости напряжением.
- Корпус из сендвич панелей с теплозвукоизоляцией толщиной 25 мм.



Простота установки
Вентиляторы укомплектованы проушинами для монтажа.

Универсальная конструкция

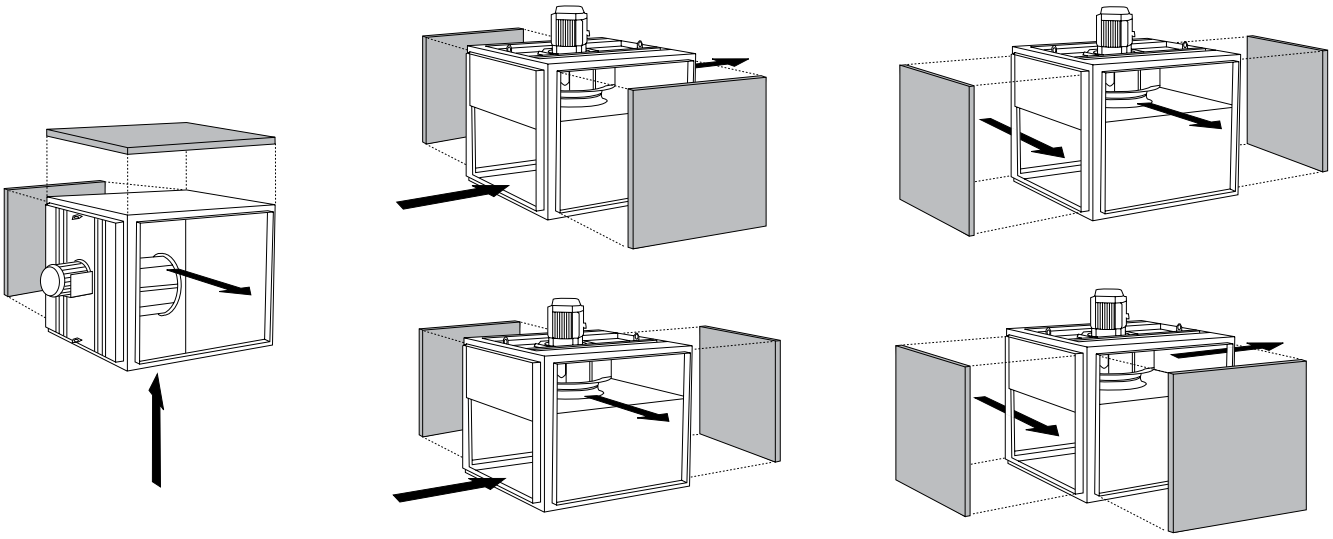

При помощи перестановки боковых панелей можно изменить стороны входа и выхода воздуха.

ТЕХНИЧЕСКИЕ ХАРАКТЕРИСТИКИ

Модель	Высокая скорость			Низкая скорость			Макс. расход воздуха	Уровень звукового давления
	Частота вращения (об/мин)	Мощность двигателя (кВт)	Ток (А)	Частота вращения (об/мин)	Мощность двигателя (кВт)	Ток (А)	($м^3$/ч)	(дБ(А))*
4-х полюсные односкоростные трехфазные электродвигатели (3ф - 400 В - 50 Гц)								
ILHT/4-035	1415	0,55	1,4	–	–	–	3500	56
ILHT/4-050	1415	0,75	1,7	–	–	–	5000	58
ILHT/4-060	1420	1,5	3,2	–	–	–	7000	64
ILHT/4-065	1430	2,2	4,6	–	–	–	10000	67
6-ти полюсные односкоростные трехфазные электродвигатели (3ф - 400 В - 50 Гц)								
ILHT/6-035	940	0,25	1	–	–	–	2333	46
ILHT/6-050	940	0,25	1	–	–	–	3333	48
ILHT/6-060	940	0,37	1,2	–	–	–	4667	54
ILHT/6-065	930	0,75	2	–	–	–	6667	57
ILHT/6-085	950	1,1	2,8	–	–	–	8400	55
ILHT/6-110	940	2,2	5,3	–	–	–	12500	58
ILHT/6-140	960	3	7,3	–	–	–	15000	60
ILHT/6-190	955	5,5	12,8	–	–	–	19000	59
8-ми полюсные односкоростные трехфазные электродвигатели (3ф - 400 В - 50 Гц)								
ILHT/8-065	700	0,37	1,4	–	–	–	5000	50
ILHT/8-085	700	0,55	1,9	–	–	–	6300	48
ILHT/8-110	700	1,1	3,4	–	–	–	9375	51
ILHT/8-140	695	1,5	4,1	–	–	–	11250	53
ILHT/8-190	720	3	7,2	–	–	–	14250	52
4/6-ти полюсные двухскоростные трехфазные электродвигатели (3ф - 400 В - 50 Гц)								
ILHT/4/6-050	1415	0,75/0,25	2/1,3	940	0,25	1,3	5000	58
ILHT/4/6-060	1420	1,5/0,37	3,7/1,6	940	0,37	1,7	7000	64
ILHT/4/6-065	1445	3/1	6,9/3,9	975	1	4,1	10000	67
4/8-ми полюсные двухскоростные трехфазные электродвигатели (3ф - 400 В - 50 Гц)								
ILHT/4/8-035	1360	0,6/0,15	1,8/0,8	690	0,15	0,9	3500	56
ILHT/4/8-050	1380	0,8/0,2	2/0,9	690	0,2	1	5000	58
ILHT/4/8-060	1390	1,6/0,4	3,8/1,7	700	0,4	1,8	7000	64
ILHT/4/8-065	1415	2,8/0,7	6/2,4	715	0,7	2,4	10000	67
6/8-ми полюсные двухскоростные трехфазные электродвигатели (3ф - 400 В - 50 Гц)								
ILHT/6/8-035	940	0,55/0,14	2,1/1,2	700	0,14	1,2	2333	46
ILHT/6/8-050	940	0,55/0,14	2,1/1,2	700	0,14	1,2	3333	48
ILHT/6/8-060	930	0,55/0,14	2,1/1,2	690	0,14	1,2	4667	54
ILHT/6/8-065	950	1,1/0,55	3,6/2,5	720	0,55	2,5	6667	57
ILHT/6/8-085	965	1,1/0,55	3,6/2,5	720	0,55	2,5	8400	55
ILHT/6/8-110	985	3/0,75	3/3,8	725	0,75	3,8	12500	58
ILHT/6/8-140	960	4/1,1	11,3/4,8	695	1,1	4,8	15000	60
6/12 -ти полюсные двухскоростные трехфазные электродвигатели (3ф - 400 В - 50 Гц)								
ILHT/6/12-110	950	4/1	12,6/5,1	470	1	5,1	12500	58
ILHT/6/12-140	950	4/1	12,6/5,1	470	1	5,1	15000	60

* Уровень звукового давления измерен на расстоянии 6 м от вентилятора, со стороны входа воздуха.

РАЗМЕРЫ (мм)

Установка с горизонтальным расположением оси электродвигателя

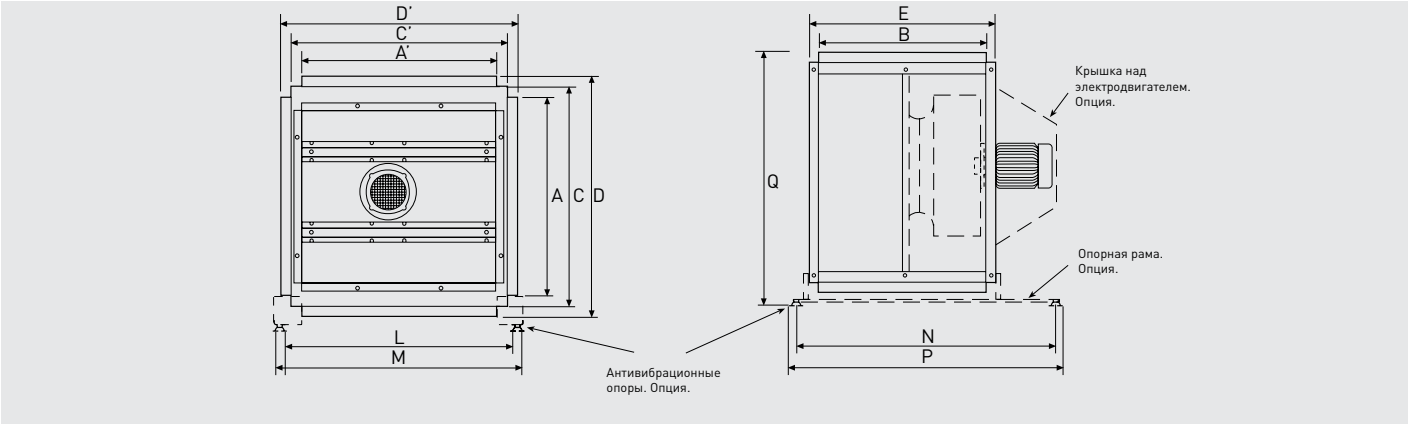

Модель	A	B	C	D	E	L	M	N	P	Q	Вес (кг)
035	700	600	780	850	675	727	927	1038	1122	928	70
050	700	600	780	850	675	727	927	1038	1122	928	90
060	800	700	880	950	775	827	1027	1182	1266	1028	110
065	800	700	880	950	775	827	1027	1182	1266	1028	135
085	900	800	1015	1085	875	962	1162	1330	1414	1175	145
110	900	800	1015	1085	875	962	1162	1330	1414	1175	160
140	1000	900	1115	1185	975	1062	1262	1430	1514	1275	175
190	1100	1000	1215	1315	1075	1162	1362	1530	1614	1375	210

Установка с вертикальным расположением оси электродвигателя

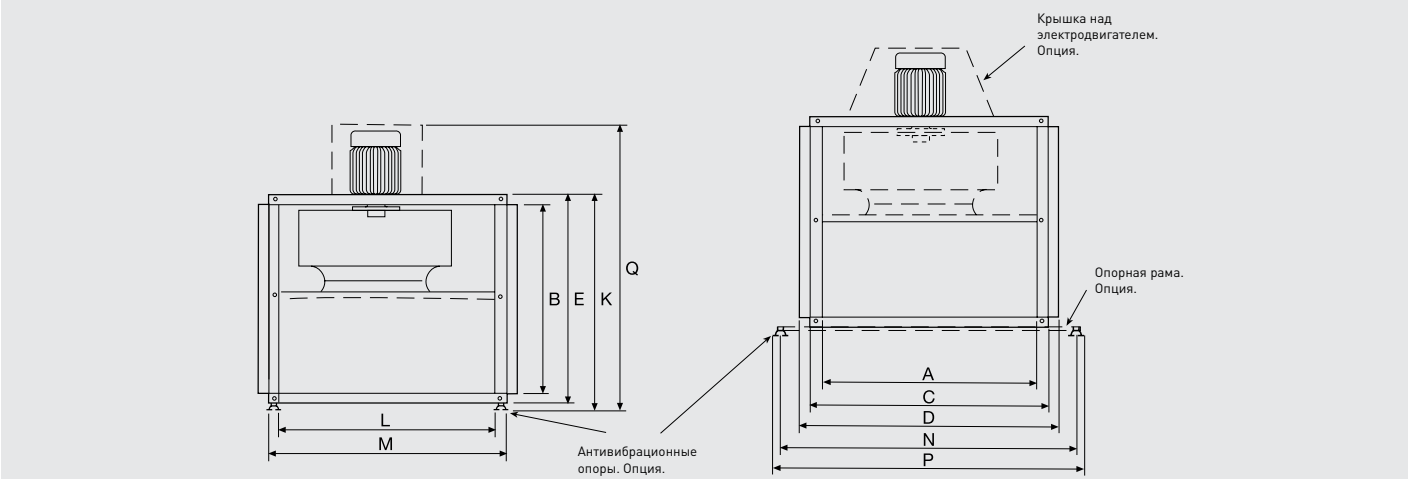

Модель	A	B	C	D	E	K	L	M	N	P	Q	Вес (кг)
035	700	600	780	850	675	722	587	787	1038	1122	1005	70
050	700	600	780	850	675	722	587	787	1038	1122	1005	90
060	800	700	880	950	775	822	687	887	1182	1266	1155	110
065	800	700	880	950	775	822	687	887	1182	1266	1155	135
085	900	800	1015	1085	875	934	822	1022	1330	1414	1345	145
110	900	800	1015	1085	875	934	822	1022	1330	1414	1345	160
140	1000	900	1115	1185	975	1034	922	1122	1430	1514	1445	175
190	1100	1000	1215	1315	1075	1134	1022	1222	1530	1614	1545	210

РАБОЧИЕ ХАРАКТЕРИСТИКИ

– q_v: расход воздуха в м³/ч и м³/с.
– p_{sf}: статическое давление в Па и мм вод. ст.
– Данные приведены: в соответствии со стандартами ISO 5801 и AMCA 210-99.
при температуре сухого воздуха 20°C и атмосферном давлении 760 мм рт. ст.

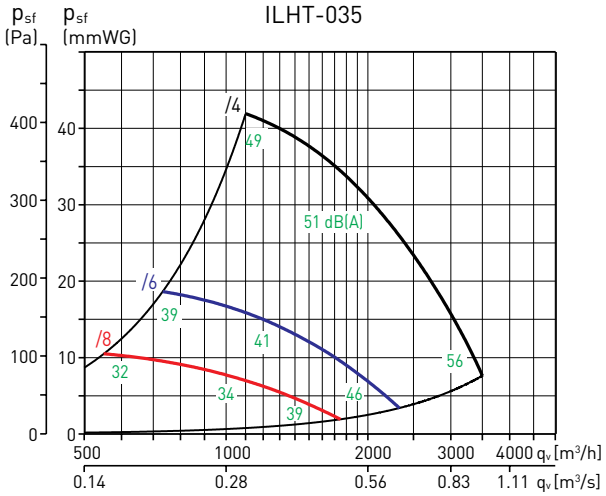

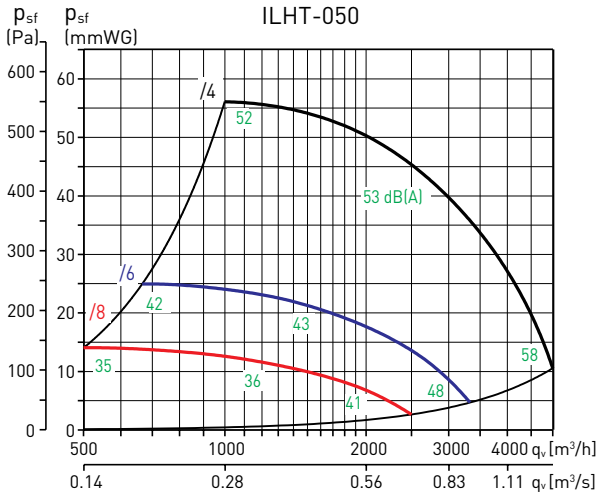

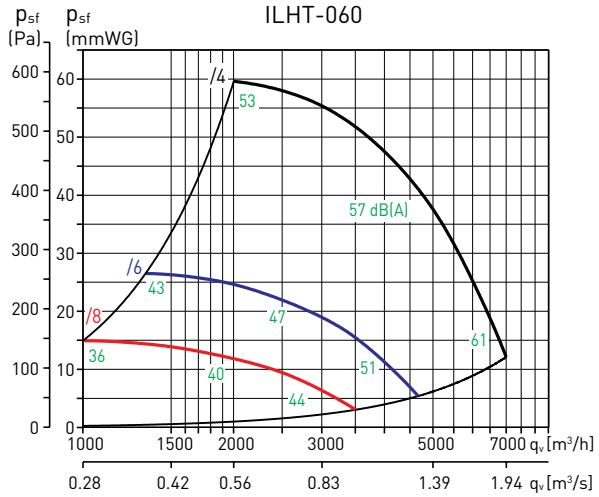

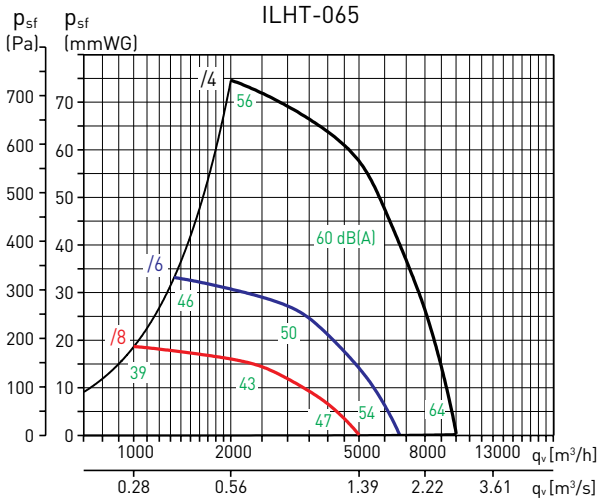

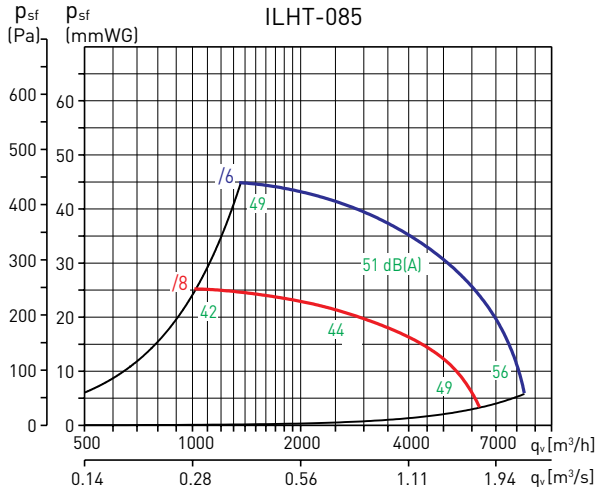

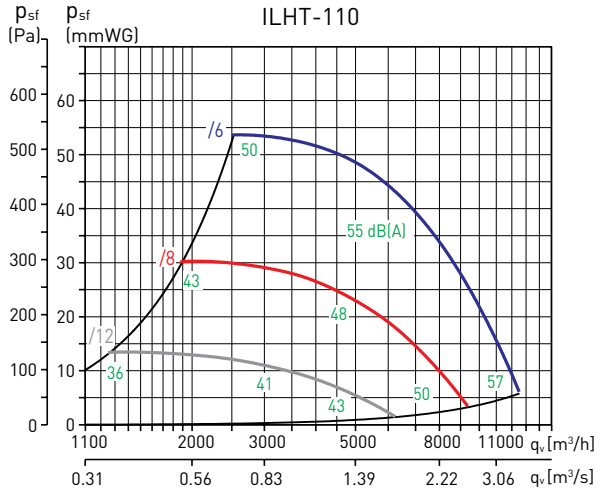

* Уровень звукового давления измерен на расстоянии 6 м от вентилятора, с подключенными воздуховодами.

РАБОЧИЕ ХАРАКТЕРИСТИКИ

– q_v: расход воздуха в м³/ч и м³/с.
– p_{sf}: статическое давление в Па и мм вод. ст.
– Данные приведены: в соответствии со стандартами ISO 5801 и AMCA 210-99.
при температуре сухого воздуха 20°C и атмосферном давлении 760 мм рт. ст.

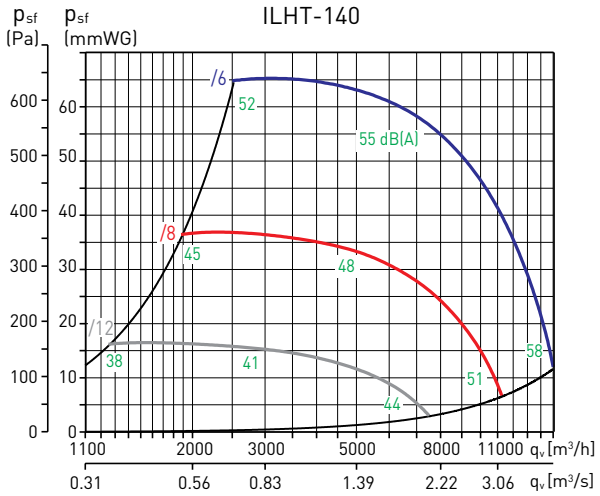

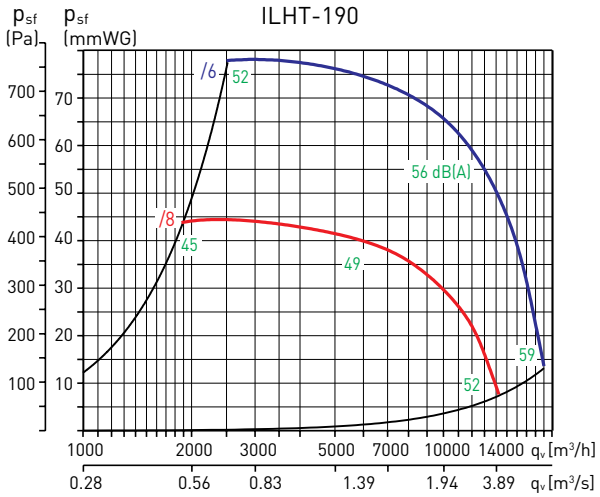

* Уровень звукового давления измерен на расстоянии 6 м от вентилятора, с подключенными воздуховодами.

ДОПОЛНИТЕЛЬНЫЕ ПРИНАДЛЕЖНОСТИ

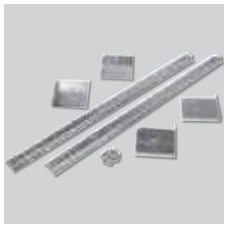

ILHT-SOPORTE
Опорная рама.

Модель	Опорная рама
035	ILHT-SOPORTE - 035
050	ILHT-SOPORTE - 035
060	ILHT-SOPORTE - 060
065	ILHT-SOPORTE - 060
085	ILHT-SOPORTE - 085
110	ILHT-SOPORTE - 085
140	ILHT-SOPORTE - 140
190	ILHT-SOPORTE - 190



ILHT-BRIDA
Прямоугольный фланец.

Модель	Прямоугольный фланец
035	ILHT-BRIDA - 035
050	ILHT-BRIDA - 035
060	ILHT-BRIDA - 060
065	ILHT-BRIDA - 060
085	ILHT-BRIDA - 085
110	ILHT-BRIDA - 085
140	ILHT-BRIDA - 140
190	ILHT-BRIDA - 190



ILHT-VISERA-V
Защитная решетка на нагнетании (для вертикального монтажа).

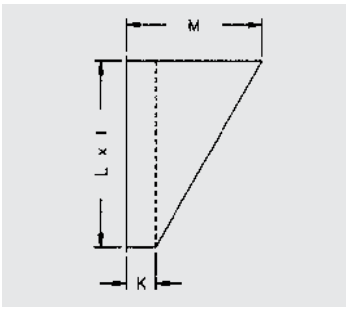

Модель	Защитная решетка	K	L	I	M
035	ILHT-VISERA-V- 035	140	605	705	490
050	ILHT-VISERA-V- 035	140	605	705	490
060	ILHT-VISERA-V- 060	140	705	805	550
065	ILHT-VISERA-V- 060	140	705	805	550
085	ILHT-VISERA-V- 085	140	806	906	605
110	ILHT-VISERA-V- 085	140	806	906	605
140	ILHT-VISERA-V- 140	140	906	1006	665
190	ILHT-VISERA-V- 190	140	1006	1106	725

ДОПОЛНИТЕЛЬНЫЕ ПРИНАДЛЕЖНОСТИ



ILHT-VISERA-H
Защитная решетка на нагнетании (для горизонтального монтажа).

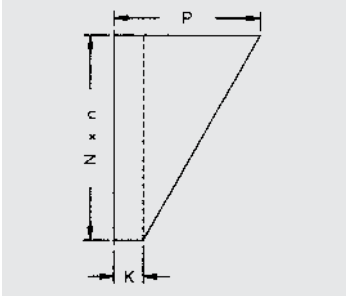

Модель	Защитная решетка	K	N	n	P
035	ILHT-VISERA-H- 035	140	705	605	550
050	ILHT-VISERA-H- 035	140	705	605	550
060	ILHT-VISERA-H- 060	140	805	705	605
065	ILHT-VISERA-H- 060	140	805	705	605
085	ILHT-VISERA-H- 085	140	906	806	665
110	ILHT-VISERA-H- 085	140	906	806	665
140	ILHT-VISERA-H- 140	140	1006	906	725
190	ILHT-VISERA-H- 190	140	1106	1006	780



ILHT-ACOP-RECT
Гибкая вставка.

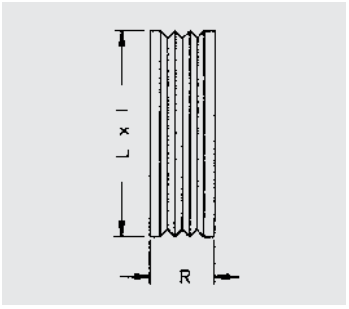

Модель	Гибкая вставка	L	l	R
035	ILHT-ACOP-RECT- 700X600	605	705	160
050	ILHT-ACOP-RECT- 700X600	605	705	160
060	ILHT-ACOP-RECT- 800X700	705	805	160
065	ILHT-ACOP-RECT- 800X700	705	805	160
085	ILHT-ACOP-RECT- 900X800	806	906	160
110	ILHT-ACOP-RECT- 900X800	806	906	160
140	ILHT-ACOP-RECT- 1000X900	906	1006	160
190	ILHT-ACOP-RECT- 1100X1000	1006	1106	160



ILHT-TAPA-MOTOR-V
Крышка электродвигателя.

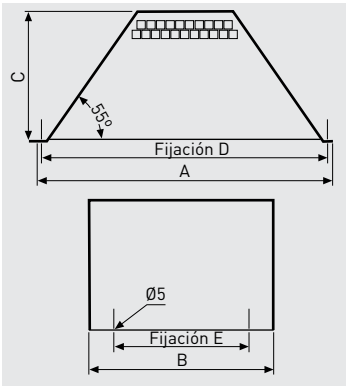

ILHT-TAPA MOTOR	A	B	C	D	E
ILHT-TAPA MOTOR 035/050	640	400	282	620	292
ILHT-TAPA MOTOR 060/065	761	400	326	741	301
ILHT-TAPA MOTOR 085/110	880	500	411	860	386
ILHT-TAPA MOTOR 140/190	1027	500	411	1007	386



ISA-ILHT
Антивибрационные опоры
(комплект 4 шт.)

ЭЛЕКТРИЧЕСКИЕ ПРИНАДЛЕЖНОСТИ



DPS 2-30
DPS 10-100
Дифференциальные реле давления.



INTZ
Сервисный выключатель.

ВЕНТИЛЯТОРЫ В ШУМОИЗОЛИРОВАННОМ КОРПУСЕ
CAB



Вентиляторы в шумоизолированном корпусе из оцинкованной листовой стали с теплозвукоизоляцией из негорючего стекловолокна (М0) толщиной 50 мм. Крышка вентилятора крепится при помощи специальных защелок, которые обеспечивают плотное прилегание крышки к корпусу вентилятора.
Вентиляторы комплектуются центробежными рабочими колесами с загнутыми вперед лопатками.
Рабочие температуры от -20°C до +40°C.

Электродвигатели
В зависимости от модели, вентиляторы комплектуются 2 или 4 полюсными однофазными электродвигателями.
Параметры электропитания:
1ф - 230 В - 50 Гц
Модели от CAB-100 до CAB-315:
Класс защиты IP44, класс изоляции B, с шариковыми подшипниками и встроенной термозащитой.
Модели от CAB-315N до CAB-400:
Класс защиты IP55, класс изоляции F, с шариковыми подшипниками и встроенной термозащитой.
Электродвигатели имеют возможность регулирования скорости при помощи напряжения.

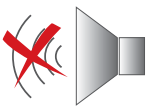



Низкий уровень шума
Звукоизоляция из негорючего стекловолокна (М0), толщиной 50 мм, значительно снижает уровень шума.



Герметичные соединения
Для подсоединения к воздуховодам, все вентиляторы укомплектованы патрубками с резиновыми уплотнителями.



Вынесенная клеммная коробка
Для удобства монтажа и подключения, вентиляторы оборудованы вынесенной клеммной коробкой (класс защиты IP55).



Удобство обслуживания
Крышка вентилятора крепится к корпусу при помощи специальных защелок.



Простота установки
Вентиляторы поставляются с монтажными опорами.

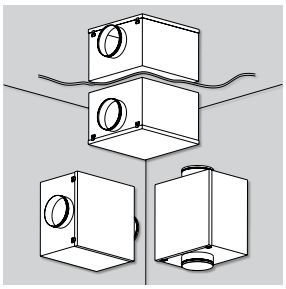

Установка в любом положении
Вентилятор может быть установлен в вертикальном, горизонтальном или перевернутом положении.

ВЕНТИЛЯТОРЫ В ШУМОИЗОЛИРОВАННОМ КОРПУСЕ
CAB

ТЕХНИЧЕСКИЕ ХАРАКТЕРИСТИКИ

Модель	Типоразм. вент.	Частота вращ. (об/мин)	Макс. потр. мощн. (Вт)	Ток (А)	Макс. расход воздуха (м³/ч)	Уровень звукового давления* (дБ(А))			Вес (кг)	Регулятор скорости
						К выходу	К входу	К окруж.**		
CAB-100	140/059	1500	45	0,19	205	30	44	29	16	REB-1N
CAB-125	140/059	1350	50	0,2	240	46	33	29	16	REB-1N
CAB-150	140/059	1700	101	0,42	340	36	50	32	18	REB-1N
CAB-160	140/059	1750	100	0,4	390	54	40	35	18	REB-1N
CAB-200	133/126	2000	205	0,7	690	55	45	37	22	REB-1N
CAB-250	180/184	1320	230	0,8	1250	57	41	33	25	REB-1N
CAB-250N	146/180	2000	370	1,4	1230	62	45	38	27	REB-2,5N
CAB-315	180/240	1400	430	1,8	2210	63	50	37	33	REB-2,5N
CAB-315N	240/180	1400	780	3,24	2600	70	53	48	33	REB-5
CAB-355	240/240	1400	1100	4,6	3150	68	53	44	35	REB-5
CAB-400	240/240	1400	1100	4,6	3400	70	56	44	35	REB-5

* Уровень звукового давления измерен на расстоянии 1,5 м от вентилятора, при 2/3 от максимального расхода воздуха.
** С подсоединенными воздуховодами.

АКУСТИЧЕСКИЕ ХАРАКТЕРИСТИКИ

Уровень звуковой мощности в дБ(А), при 2/3 от максимального расхода воздуха:

Модель		63	125	250	500	1000	2000	4000	8000
CAB-100	На выходе	34	44	42	46	56	53	48	44
	На входе	38	41	35	34	34	32	27	25
	К окружению	38	38	34	33	32	30	27	25
CAB-125	На выходе	35	46	44	50	59	54	50	44
	На входе	41	46	36	36	37	35	32	29
	К окружению	41	41	25	27	26	25	22	20
CAB-150	На выходе	35	53	53	57	63	62	58	56
	На входе	41	51	43	42	43	41	41	36
	К окружению	41	47	38	37	40	34	31	27
CAB-160	На выходе	38	55	55	60	65	65	60	56
	На входе	42	53	44	43	40	43	43	39
	К окружению	38	49	36	35	32	31	30	30
CAB-200	На выходе	37	53	54	60	67	64	61	57
	На входе	46	56	50	52	50	49	45	40
	К окружению	31	51	41	36	40	37	31	27
CAB-250	На выходе	49	54	55	62	69	66	62	57
	На входе	48	51	49	47	48	46	41	36
	К окружению	41	44	39	37	39	35	30	26

РАЗМЕРЫ (мм)

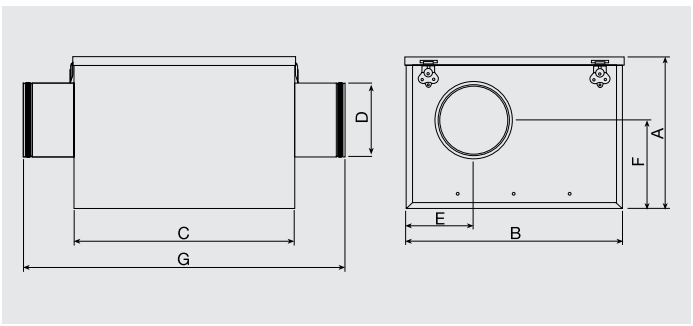

Модель	A	B	C	Ø D	E	F	G
CAB-100	273	388	395	100	125	162	505
CAB-125	273	388	395	125	125	162	505
CAB-150	273	388	395	150	143	162	505
CAB-160	273	388	395	160	143	162	505
CAB-200	328	430	365	200	216	210	475
CAB-250	383	525	450	250	263	237	560
CAB-315	443	600	505	315	301	264	615
CAB-355	513	660	600	355	331	292	710
CAB-400	513	660	600	400	331	292	710

РАБОЧИЕ ХАРАКТЕРИСТИКИ

– q_v: расход воздуха в м³/ч и м³/с.
– p_{sf}: статическое давление в Па.
– P: Потребляемая мощность в Вт.
– Lp: На графиках указаны уровни звукового давления в дБ(A), на расстоянии 1,5 м от вентилятора, со стороны входа воздуха.
– Данные приведены в соответствии со стандартами ISO 5801 и AMCA 210-99.

CAB-100

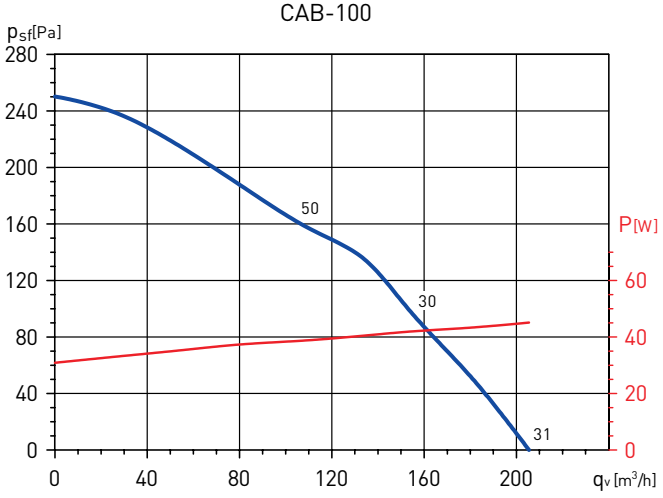

CAB-125

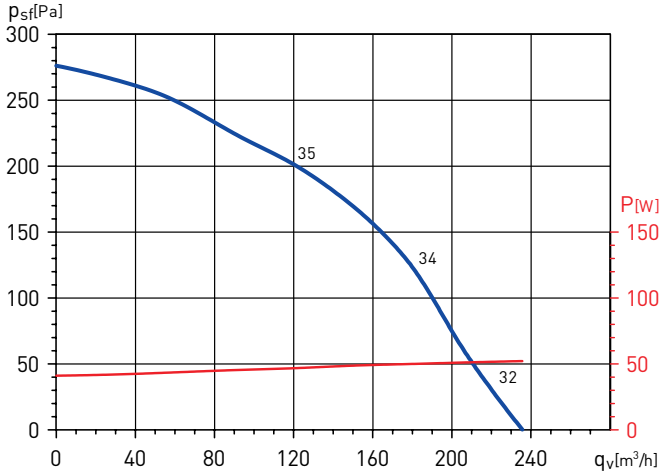

CAB-150

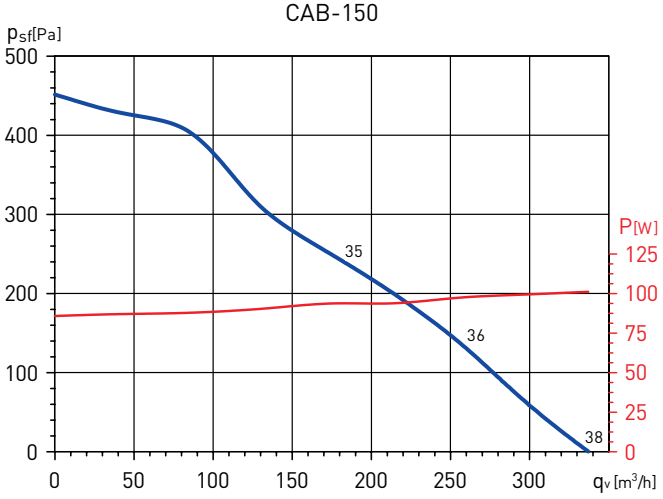

CAB-160

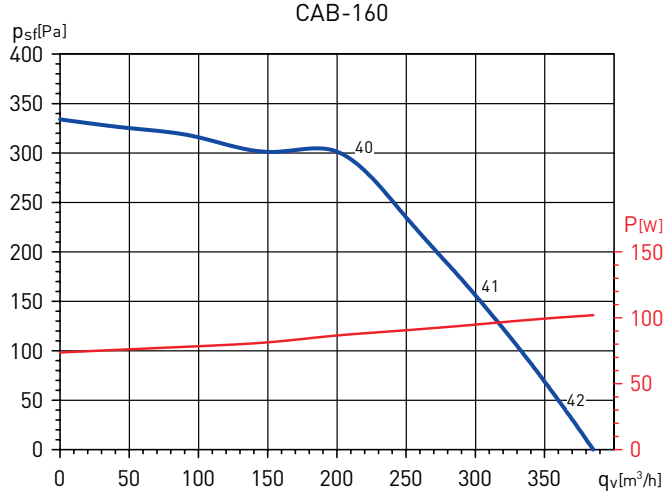

CAB-200

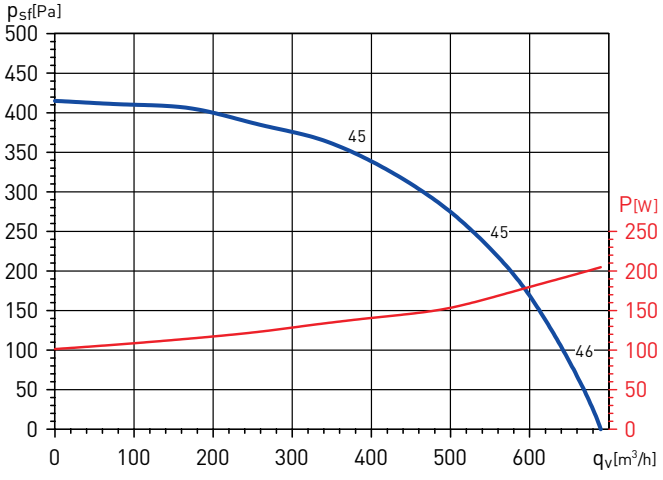

CAB-250

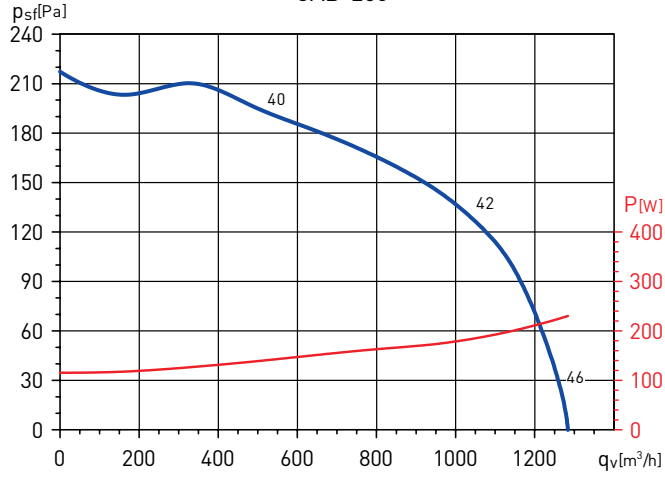

РАБОЧИЕ ХАРАКТЕРИСТИКИ

– q_v: расход воздуха в м³/ч и м³/с.
– p_{sf}: статическое давление в Па.
– P: Потребляемая мощность в Вт.
– Lp: На графиках указаны уровни звукового давления в дБ(A), на расстоянии 1,5 м от вентилятора, со стороны входа воздуха.
– Данные приведены в соответствии со стандартами ISO 5801 и AMCA 210-99.

CAB-250N

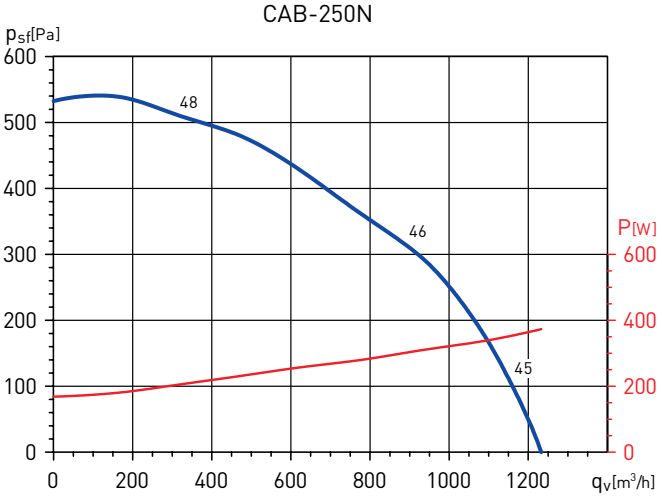

CAB-315

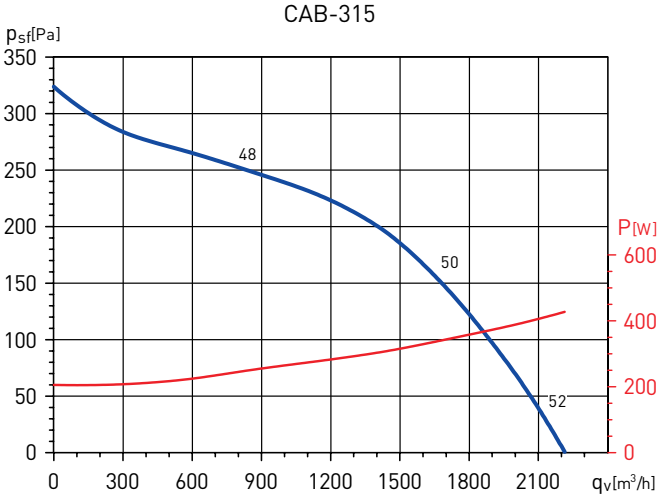

CAB-315N

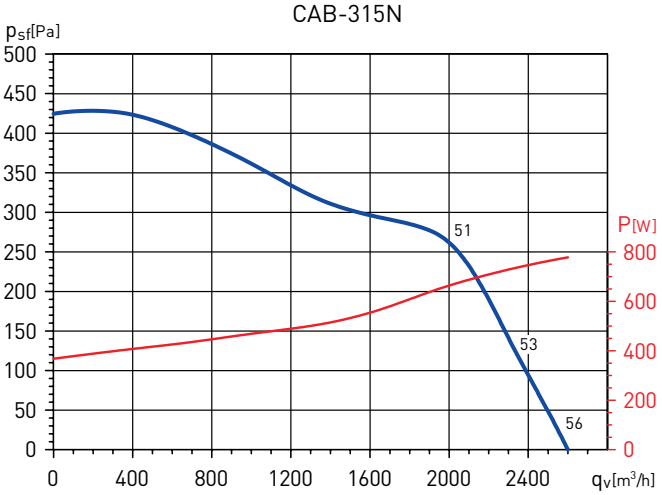

CAB-355

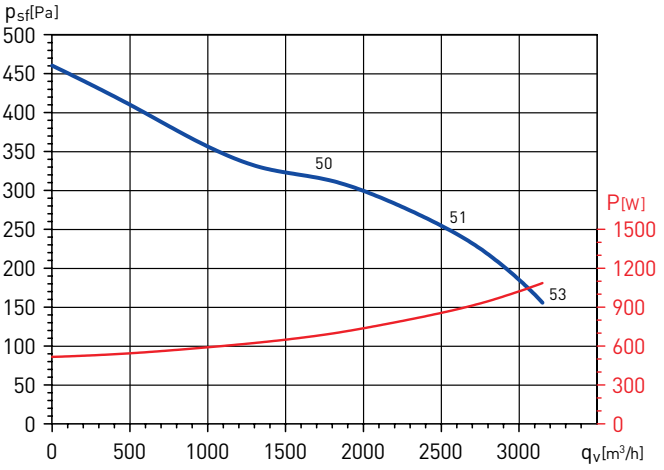

CAB-400

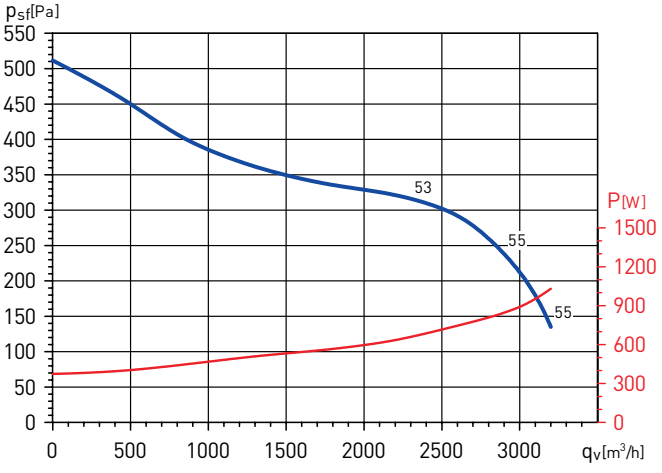

ДОПОЛНИТЕЛЬНЫЕ ПРИНАДЛЕЖНОСТИ



MBE
Электрические воздухонагреватели.



MBW
Водяные воздухонагреватели.



MFL-G4
Фильтры.



SIL
Шумоглушители.



ACOPEL F400 N
Гибкие вставки.



APC
Защитные решетки.



KSE-45
Антивибрационные опоры.



CAR
Обратные клапаны.

ЭЛЕКТРИЧЕСКИЕ ПРИНАДЛЕЖНОСТИ



REB
Электронные регуляторы скорости.



RMB
Автотрансформаторные регуляторы скорости.



ON/OFF IP55
Сервисные выключатели.



PULSER
Регуляторы температуры.



TG-K330
Канальный датчик температуры.
TG-R530
Комнатный датчик температуры.



TTC-2000
TTC-2000 + TTS-1
Регуляторы температуры.

ВЫСОКОЭФФЕКТИВНЫЕ ВЕНТИЛЯТОРЫ В ШУМОИЗОЛИРОВАННОМ КОРПУСЕ
CAB ECOWATT

НОВИНКА



ENERGY EFFICIENT VENTILATION SYSTEM

Вентиляторы в шумоизолированном корпусе из оцинкованной листовой стали с теплозвукоизоляцией из негорючего стекловолокна (M0) толщиной 50 мм комплектуются высокоэффективными электрокоммутируемыми двигателями и крыльчатками с загнутыми назад лопатками. Для большего снижения уровня шума, со стороны входа воздуха расположен дополнительный слой звукопоглощающего материала.
Для подсоединения к воздуховодам предусмотрены круглые патрубки с резиновыми уплотнителями.
Вентиляторы могут устанавливаться в любом положении и предназначены для работы при температуре воздуха от -20°C до +40°C.

Электродвигатели
Класс защиты IP44, встроенная защита от перегрева.
Параметры электропитания:
1ф - 230 В - 50 Гц
Скорость вентиляторов регулируется в диапазоне от 10% до 100% при помощи потенциометра, расположенного в клеммной коробке или при помощи внешнего потенциометра REB-ECOWATT (дополнительная принадлежность). Кроме того, вентиляторы имеют контакты для подключения внешнего управляющего сигнала 0-10В.

ectechnology



Клеммная коробка
Укомплектована потенциометром для регулирования скорости и сервисным выключателем.



Низкий уровень шума
Звукоизоляция из негорючего стекловолокна (M0), толщиной 50 мм, значительно снижает уровень шума.



Дополнительная шумоизоляция со стороны входа воздуха



Центробежные рабочие колеса
С загнутыми назад лопатками и двигателем постоянного тока.

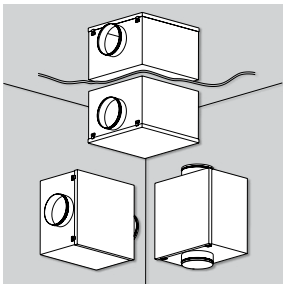

Установка в любом положении
Вентилятор может быть установлен в вертикальном, горизонтальном или перевернутом положении.

ВЫСОКОЭФФЕКТИВНЫЕ ВЕНТИЛЯТОРЫ В ШУМОИЗОЛИРОВАННОМ КОРПУСЕ
CAB ECOWATT

ТЕХНИЧЕСКИЕ ХАРАКТЕРИСТИКИ

Модель	Управляющий сигнал (В)	Частота вращения (об/мин)	Макс. потр. мощность (Вт)	Ток (А)	Расход воздуха (м³/ч)	Уровень звукового давления * (дБ(А))			Вес (кг)
						На выходе	На входе	К окр.	
CAB-125 ECOWATT	10	2970	66	0,5	485	42	49	37	13,1
	8	2600	46	0,3	420	39	45	35	
	6	1975	23	0,2	320	31	38	30	
	4	1400	11	0,1	230	21	30	24	
CAB-150 ECOWATT	10	2975	94	0,7	610	47	50	40	15,2
	8	2630	66	0,5	540	46	48	40	
	6	1985	31	0,2	400	44	42	38	
	4	1400	14	0,1	280	42	35	37	
CAB-160 ECOWATT	10	2975	103	0,7	675	47	51	40	15,2
	8	2585	69	0,5	600	47	49	40	
	6	1950	32	0,3	445	44	43	39	
	4	1390	14	0,1	310	42	36	37	
CAB-200 ECOWATT	10	2570	161	1,1	1.090	48	53	39	22,8
	8	2195	100	0,7	910	44	49	36	
	6	1715	50	0,4	710	37	43	31	
	4	1250	23	0,2	520	29	36	26	
CAB-250 ECOWATT	10	2650	219	1,4	1220	52	58	42	24,5
	8	2390	162	1,1	1100	47	50	29	
	6	1905	85	0,6	880	42	45	27	
	4	1410	40	0,3	660	37	38	21	
CAB-315 ECOWATT	10	1990	238	1,0	1.910	54	57	52	28,5
	8	1670	143	0,6	1.610	50	53	48	
	6	1390	88	0,4	1.360	45	48	40	
	4	1060	46	0,2	1.010	38	42	35	
CAB-355 ECOWATT	10	1940	335	1,4	2.580	54	58	49	32,5
	8	1685	224	1,0	2.260	52	55	46	
	6	1380	130	0,6	1.840	50	50	39	
	4	1070	69	0,3	1.440	40	43	33	
CAB-400 ECOWATT	10	1940	335	1,4	2.650	54	55	48	32,5
	8	1695	229	1,1	2.320	50	53	48	
	6	1380	131	0,6	1.900	45	48	40	
	4	1070	68	0,3	1.460	38	42	35	

* Уровень звукового давления измерен на расстоянии 1,5 м от вентилятора, при среднем расходе воздуха.

РАЗМЕРЫ (мм)

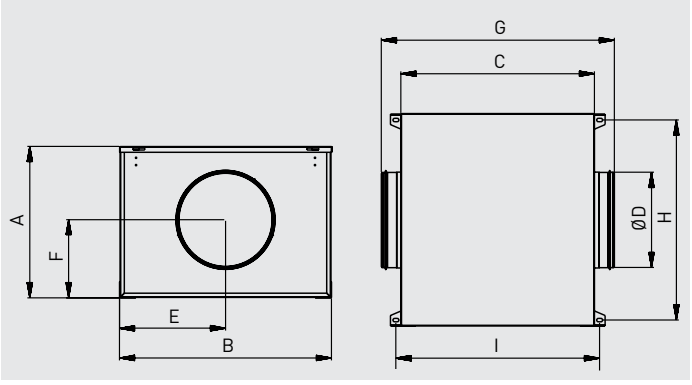

Модель	A	B	C	D	E	F	G	H	I
CAB-125 ECOWATT	316	420	386	125	210	163	433	389	412
CAB-150 ECOWATT	334	447	415	150	224	174	517	416	441
CAB-160 ECOWATT	334	447	415	160	224	174	517	416	441
CAB-200 ECOWATT	375	510	468	200	255	193	570	479	494
CAB-250 ECOWATT	395	553	505	250	277	204	608	522	535
CAB-315 ECOWATT	441	609	555	315	305	221	659	585	580
CAB-355 ECOWATT	501	699	578	355	350	251	682	668	606
CAB-400 ECOWATT	501	699	578	400	350	251	682	668	606

РАБОЧИЕ ХАРАКТЕРИСТИКИ

– q_v: расход воздуха в м³/ч.
– p_{sf}: статическое давление в Па.
– SFP: Удельная мощность вентилятора (Вт/м³/с) (синие кривые).
– Данные приведены: в соответствии со стандартами: ISO 5801 и AMCA 210-99.
при температуре сухого воздуха 20°C и атмосферном давлении 760 мм рт. ст.

CAB-125 ECOWATT

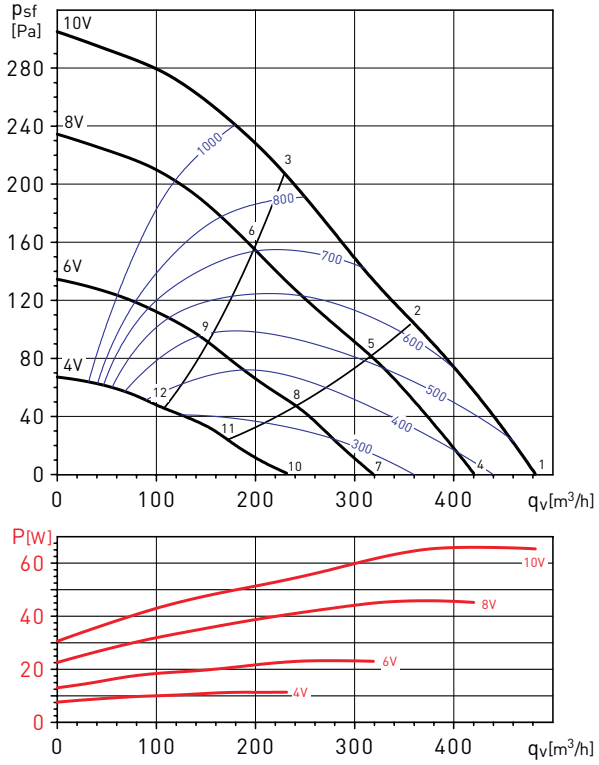

Уровни звуковой мощности в дБ(A)

Рабочая точка		63	125	250	500	1.000	2.000	4.000	8.000	LwA
1	На входе	38	51	57	58	56	52	47	40	63
	На выходе	38	48	51	53	52	49	45	39	58
	К окр.	34	40	43	45	44	41	38	32	50
2	На входе	38	51	57	58	56	52	47	40	63
	На выходе	36	46	49	51	50	47	43	37	56
	К окр.	34	41	44	45	45	42	38	32	51
3	На входе	42	55	62	62	60	56	51	44	67
	На выходе	36	46	49	51	50	47	43	37	56
	К окр.	38	44	47	49	48	45	42	36	54
4	На входе	36	49	54	55	52	48	43	36	59
	На выходе	36	45	48	49	48	45	42	36	55
	К окр.	32	38	41	43	42	39	35	30	48
5	На входе	36	49	54	55	52	48	43	36	59
	На выходе	34	42	45	47	46	43	39	34	53
	К окр.	32	38	41	43	42	40	36	30	49
6	На входе	40	53	58	59	57	53	48	41	64
	На выходе	34	43	46	48	47	44	40	34	53
	К окр.	36	42	45	47	46	43	39	34	52
7	На входе	32	45	47	48	46	42	37	30	53
	На выходе	31	37	40	42	41	38	34	28	47
	К окр.	28	34	37	39	38	35	31	25	44
8	На входе	32	44	46	47	45	41	36	29	52
	На выходе	29	35	38	40	39	36	32	26	45
	К окр.	27	33	36	38	37	35	31	25	44
9	На входе	36	48	50	51	49	45	40	33	56
	На выходе	29	36	39	40	39	36	33	27	46
	К окр.	31	37	40	42	41	39	35	29	48
10	На входе	28	37	39	39	37	33	28	21	45
	На выходе	23	29	32	34	33	30	26	20	39
	К окр.	22	28	31	33	32	30	26	20	39
11	На входе	27	36	38	39	36	32	27	20	44
	На выходе	19	25	28	30	29	26	22	17	35
	К окр.	21	28	31	33	32	29	25	19	38
12	На входе	31	40	41	42	40	36	31	24	47
	На выходе	21	27	30	32	31	28	24	19	37
	К окр.	26	32	35	37	36	33	29	24	42

РАБОЧИЕ ХАРАКТЕРИСТИКИ

– q_v: расход воздуха в м³/ч.
– p_{sf}: статическое давление в Па.
– SFP: Удельная мощность вентилятора (Вт/м³/с) (синие кривые).
– Данные приведены: в соответствии со стандартами: ISO 5801 и AMCA 210-99.
при температуре сухого воздуха 20°C и атмосферном давлении 760 мм рт. ст.

CAB-150 ECOWATT

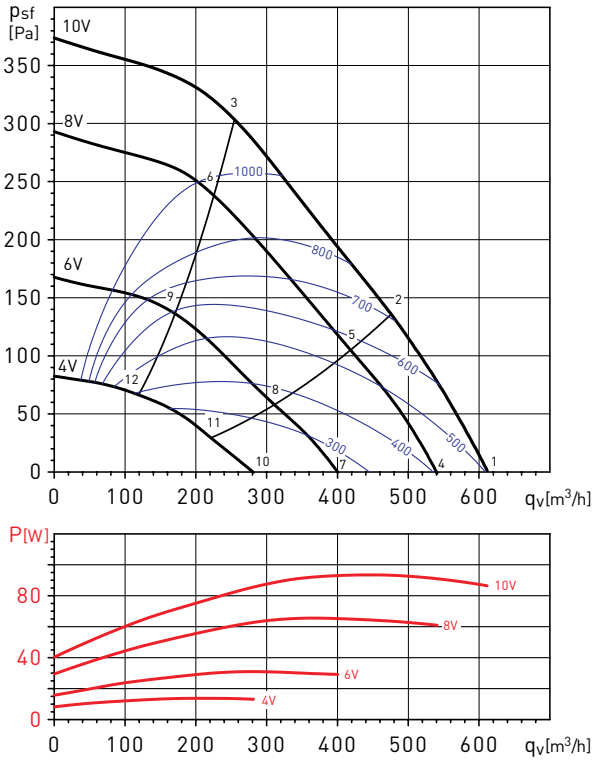

Уровни звуковой мощности в дБ(А)

Рабочая точка		63	125	250	500	1.000	2.000	4.000	8.000	LwA
1	На входе	39	52	60	61	59	55	50	43	66
	На выходе	34	47	57	59	57	53	48	42	63
	К окр.	42	48	50	50	48	44	39	31	56
2	На входе	38	51	59	60	57	53	48	41	64
	На выходе	31	44	54	57	55	51	46	40	61
	К окр.	40	47	48	49	46	42	37	30	54
3	На входе	41	54	63	63	61	57	52	45	68
	На выходе	30	43	53	56	54	51	46	39	60
	К окр.	43	50	51	52	49	45	40	33	57
4	На входе	38	51	58	58	56	52	47	40	63
	На выходе	34	47	56	57	55	52	47	40	62
	К окр.	42	48	49	50	47	43	38	31	55
5	На входе	36	49	56	57	55	51	46	39	62
	На выходе	32	45	54	55	54	50	45	38	60
	К окр.	41	46	48	48	46	42	36	29	54
6	На входе	39	52	60	61	59	55	50	43	65
	На выходе	30	43	53	55	53	49	44	38	59
	К окр.	43	49	50	51	48	44	39	32	56
7	На входе	35	48	52	52	50	46	41	34	57
	На выходе	34	47	53	54	52	48	44	37	59
	К окр.	42	46	48	48	46	42	37	30	54
8	На входе	34	46	50	51	48	45	40	33	56
	На выходе	33	46	52	53	51	47	43	36	58
	К окр.	40	45	46	47	44	40	35	28	52
9	На входе	36	49	54	54	52	48	43	36	59
	На выходе	31	44	51	52	50	47	42	35	57
	К окр.	42	47	48	49	47	42	37	30	54
10	На входе	32	43	45	45	43	39	34	27	51
	На выходе	34	46	49	50	48	45	40	33	55
	К окр.	40	45	47	47	45	41	35	28	53
11	На входе	30	41	43	43	41	37	32	25	49
	На выходе	34	47	50	51	49	45	40	34	56
	К окр.	38	43	45	45	43	39	33	26	51
12	На входе	32	44	46	46	44	40	35	28	51
	На выходе	32	45	48	49	47	44	39	32	54
	К окр.	39	44	46	46	44	40	35	27	52

РАБОЧИЕ ХАРАКТЕРИСТИКИ

– q_v: расход воздуха в м³/ч.
– p_{sf}: статическое давление в Па.
– SFP: Удельная мощность вентилятора (Вт/м³/с) (синие кривые).
– Данные приведены: в соответствии со стандартами: ISO 5801 и AMCA 210-99.
при температуре сухого воздуха 20°C и атмосферном давлении 760 мм рт. ст.

CAB-160 ECOWATT

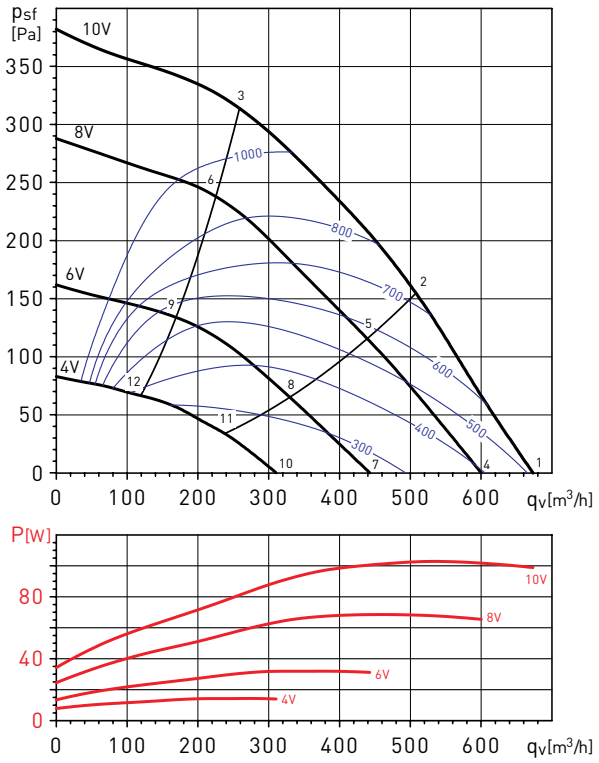

Уровни звуковой мощности в дБ(A)

Рабочая точка		63	125	250	500	1.000	2.000	4.000	8.000	LwA
1	На входе	40	53	62	63	61	57	52	45	68
	На выходе	34	47	57	60	58	54	49	43	64
	К окр.	42	49	50	51	48	44	39	32	56
2	На входе	38	51	60	61	59	55	50	43	65
	На выходе	31	44	54	57	55	52	47	40	61
	К окр.	40	47	49	49	47	42	37	30	54
3	На входе	41	54	63	64	61	57	52	45	68
	На выходе	30	43	53	56	54	51	46	39	60
	К окр.	43	50	51	52	49	45	40	33	57
4	На входе	39	52	60	60	58	54	49	42	65
	На выходе	34	47	57	58	57	53	48	41	63
	К окр.	43	48	50	50	48	44	39	31	56
5	На входе	37	50	58	58	56	52	47	40	63
	На выходе	32	45	55	56	54	51	46	39	61
	К окр.	41	46	48	48	46	42	37	30	54
6	На входе	39	52	60	61	59	55	50	43	65
	На выходе	30	43	53	55	53	49	44	38	59
	К окр.	43	49	50	51	48	44	39	32	56
7	На входе	36	49	54	54	52	48	43	36	59
	На выходе	34	47	54	55	53	49	45	38	60
	К окр.	42	47	48	49	47	42	37	30	54
8	На входе	34	47	52	52	50	46	41	34	57
	На выходе	33	46	53	54	52	48	43	37	58
	К окр.	40	45	47	47	45	41	35	28	53
9	На входе	36	49	53	54	52	48	43	36	59
	На выходе	31	44	51	52	50	46	42	35	57
	К окр.	42	47	48	49	46	42	37	30	54
10	На входе	33	45	47	48	45	41	36	29	53
	На выходе	34	47	50	51	49	46	41	34	56
	К окр.	41	45	47	48	45	41	36	29	53
11	На входе	31	43	45	45	43	39	34	27	50
	На выходе	34	47	50	51	49	46	41	34	56
	К окр.	39	43	45	46	43	39	34	27	51
12	На входе	32	44	46	46	44	40	35	28	51
	На выходе	32	45	48	49	47	44	39	32	54
	К окр.	40	44	46	46	44	40	35	28	52

РАБОЧИЕ ХАРАКТЕРИСТИКИ

– q_v: расход воздуха в м³/ч.
– p_{sf}: статическое давление в Па.
– SFP: Удельная мощность вентилятора (Вт/м³/с) (синие кривые).
– Данные приведены: в соответствии со стандартами: ISO 5801 и AMCA 210-99.
при температуре сухого воздуха 20°C и атмосферном давлении 760 мм рт. ст.

CAB-200 ECOWATT

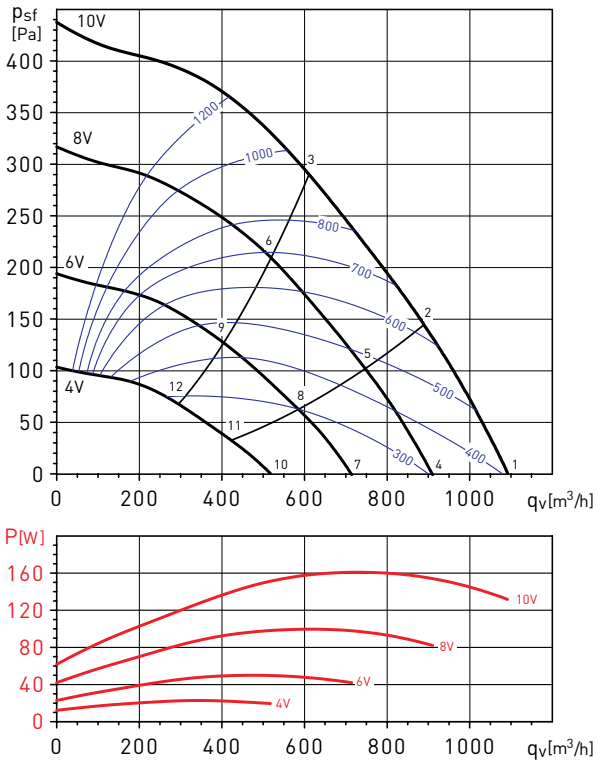

Уровни звуковой мощности в дБ(А)

Рабочая точка		63	125	250	500	1.000	2.000	4.000	8.000	LwA
1	На входе	47	50	56	62	64	58	59	58	68
	На выходе	51	55	54	55	58	57	53	47	64
	К окр.	51	43	46	44	44	43	45	39	55
2	На входе	44	48	55	62	63	57	58	56	67
	На выходе	43	52	52	52	56	56	51	45	62
	К окр.	47	41	45	43	42	42	44	37	53
3	На входе	39	52	59	63	64	59	60	57	69
	На выходе	37	54	53	52	55	57	53	48	62
	К окр.	43	45	49	45	43	44	46	39	54
4	На входе	42	46	53	59	60	54	55	52	64
	На выходе	46	51	50	50	54	53	49	42	60
	К окр.	44	44	46	43	43	42	40	32	52
5	На входе	40	45	52	57	59	53	54	51	63
	На выходе	39	48	48	49	52	52	47	40	58
	К окр.	41	42	45	41	41	41	38	30	50
6	На входе	35	45	55	58	58	54	54	51	63
	На выходе	35	50	50	51	52	52	49	42	58
	К окр.	37	43	48	41	41	41	38	30	52
7	На входе	36	40	49	53	54	48	50	44	59
	На выходе	39	44	45	44	48	47	43	34	53
	К окр.	37	38	42	37	37	35	33	27	46
8	На входе	35	39	48	51	53	47	48	43	57
	На выходе	31	42	43	41	46	44	40	32	51
	К окр.	35	37	41	35	35	33	31	25	45
9	На входе	31	41	50	52	53	49	49	44	58
	На выходе	32	45	45	41	45	46	44	35	52
	К окр.	32	39	43	35	36	35	32	27	46
10	На входе	28	33	43	46	47	41	44	33	52
	На выходе	30	36	40	37	40	38	35	25	46
	К окр.	30	32	36	32	33	30	33	26	41
11	На входе	27	33	43	45	45	40	40	32	50
	На выходе	24	35	38	34	37	36	31	25	43
	К окр.	29	31	36	31	32	29	28	25	40
12	На входе	28	34	41	44	45	41	39	33	50
	На выходе	29	37	37	34	38	38	33	26	45
	К окр.	29	32	34	30	31	30	28	26	40

РАБОЧИЕ ХАРАКТЕРИСТИКИ

– q_v: расход воздуха в м³/ч.
– p_{sf}: статическое давление в Па.
– SFP: Удельная мощность вентилятора (Вт/м³/с) (синие кривые).
– Данные приведены: в соответствии со стандартами: ISO 5801 и AMCA 210-99.
при температуре сухого воздуха 20°C и атмосферном давлении 760 мм рт. ст.

CAB-250 ECOWATT

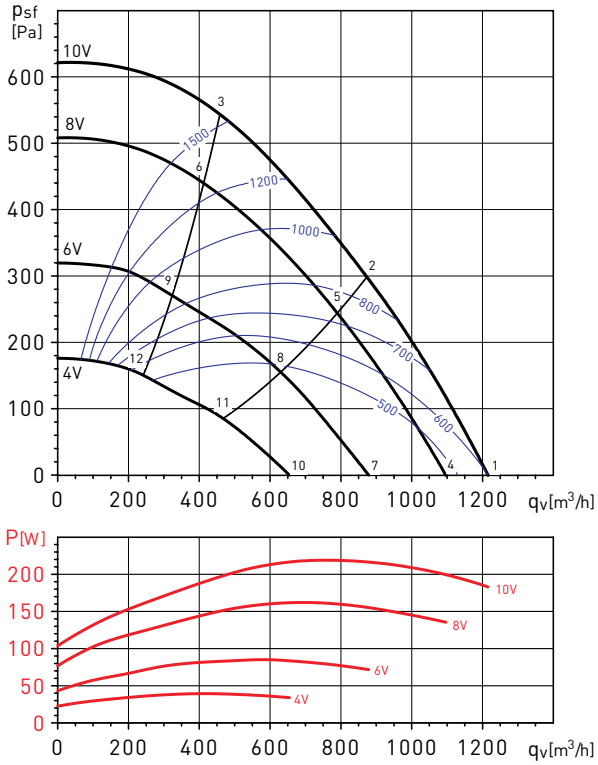

Уровни звуковой мощности в дБ(A)

Рабочая точка		63	125	250	500	1.000	2.000	4.000	8.000	LwA
1	На входе	42	54	66	68	71	67	63	58	75
	На выходе	48	54	60	57	61	64	60	51	68
	К окр.	40	44	55	50	50	45	37	32	58
2	На входе	40	52	65	65	66	64	63	58	72
	На выходе	41	51	60	53	58	62	58	51	66
	К окр.	38	41	55	47	46	42	36	31	56
3	На входе	38	54	68	67	68	66	64	60	74
	На выходе	40	51	60	55	59	65	60	54	68
	К окр.	36	44	58	49	47	45	38	33	59
4	На входе	39	52	64	65	68	64	60	56	72
	На выходе	45	52	58	54	58	62	57	48	66
	К окр.	37	44	53	48	49	44	36	31	56
5	На входе	38	50	62	63	64	62	60	55	69
	На выходе	40	49	57	50	55	60	55	48	64
	К окр.	35	42	52	46	44	42	36	30	54
6	На входе	36	54	65	64	65	64	62	57	71
	На выходе	38	50	58	52	56	63	57	51	66
	К окр.	33	45	54	47	45	44	37	32	56
7	На входе	36	49	59	59	63	59	53	49	67
	На выходе	39	48	56	48	52	56	50	41	61
	К окр.	33	42	49	43	44	39	31	27	52
8	На входе	33	47	58	57	58	56	53	48	64
	На выходе	34	45	54	46	51	55	48	41	59
	К окр.	30	40	48	41	39	37	31	26	50
9	На входе	32	52	58	58	59	58	54	49	65
	На выходе	33	48	52	46	51	57	50	43	60
	К окр.	29	45	49	42	40	39	32	27	51
10	На входе	29	45	49	52	55	52	45	38	59
	На выходе	32	44	41	40	44	49	41	32	52
	К окр.	28	40	38	35	36	33	29	25	44
11	На входе	28	47	48	50	51	49	43	38	56
	На выходе	30	44	41	41	45	48	39	32	52
	К окр.	27	41	37	33	32	31	28	25	44
12	На входе	27	47	49	51	52	50	45	38	57
	На выходе	31	46	42	43	47	49	40	33	53
	К окр.	26	42	38	34	32	32	29	26	45

РАБОЧИЕ ХАРАКТЕРИСТИКИ

– q_v: расход воздуха в м³/ч.
– p_{sf}: статическое давление в Па.
– SFP: Удельная мощность вентилятора (Вт/м³/с) (синие кривые).
– Данные приведены: в соответствии со стандартами: ISO 5801 и AMCA 210-99.
при температуре сухого воздуха 20°C и атмосферном давлении 760 мм рт. ст.

CAB-315 ECOWATT

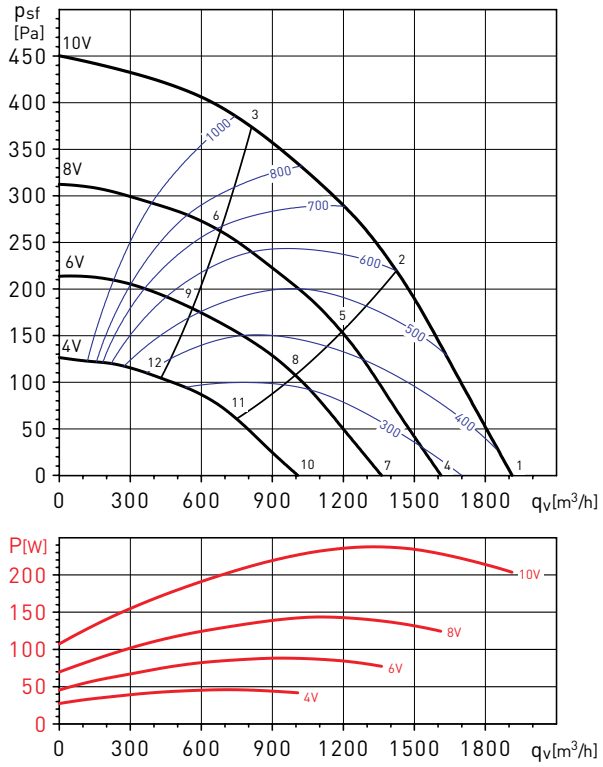

Уровни звуковой мощности в дБ(А)

Рабочая точка		63	125	250	500	1.000	2.000	4.000	8.000	LwA
1	На входе	41	54	67	67	66	63	59	57	72
	На выходе	47	57	66	59	64	60	53	46	69
	К окр.	42	48	65	54	57	54	49	46	66
2	На входе	41	54	67	66	64	59	56	53	71
	На выходе	43	55	65	56	62	58	51	44	68
	К окр.	42	48	65	53	55	50	46	42	66
3	На входе	41	58	67	66	64	58	55	51	71
	На выходе	41	53	63	56	62	60	56	48	68
	К окр.	42	52	65	53	54	49	45	40	66
4	На входе	39	53	62	63	63	58	53	54	68
	На выходе	43	55	62	55	59	56	48	42	65
	К окр.	40	46	59	49	53	53	43	41	61
5	На входе	40	54	64	61	59	53	49	49	67
	На выходе	41	53	61	52	58	53	45	38	64
	К окр.	40	47	61	47	50	48	39	36	62
6	На входе	38	58	62	61	59	54	49	45	67
	На выходе	39	51	58	52	58	56	51	40	63
	К окр.	38	51	59	47	50	49	39	31	60
7	На входе	39	54	57	59	59	53	49	50	64
	На выходе	41	56	52	50	57	51	43	40	61
	К окр.	39	50	50	45	51	44	38	36	56
8	На входе	37	55	54	57	55	48	45	40	62
	На выходе	38	54	49	47	55	48	40	36	59
	К окр.	37	51	47	43	48	39	34	26	54
9	На входе	35	57	54	57	55	49	44	39	62
	На выходе	35	52	48	47	56	50	42	35	59
	К окр.	35	52	47	43	48	40	33	25	55
10	На входе	35	48	50	55	52	43	46	31	58
	На выходе	37	49	46	46	49	43	40	30	54
	К окр.	37	45	44	43	48	37	36	24	52
11	На входе	32	46	48	54	48	41	37	29	56
	На выходе	34	46	42	47	47	41	34	30	52
	К окр.	33	42	41	42	45	34	27	22	49
12	На входе	33	48	49	55	49	41	36	30	58
	На выходе	33	45	42	46	47	42	31	29	52
	К окр.	34	44	42	43	46	35	26	23	50

РАБОЧИЕ ХАРАКТЕРИСТИКИ

– q_v: расход воздуха в м³/ч.
– p_{sf}: статическое давление в Па.
– SFP: Удельная мощность вентилятора (Вт/м³/с) (синие кривые).
– Данные приведены: в соответствии со стандартами: ISO 5801 и AMCA 210-99.
при температуре сухого воздуха 20°C и атмосферном давлении 760 мм рт. ст.

CAB-355 ECOWATT

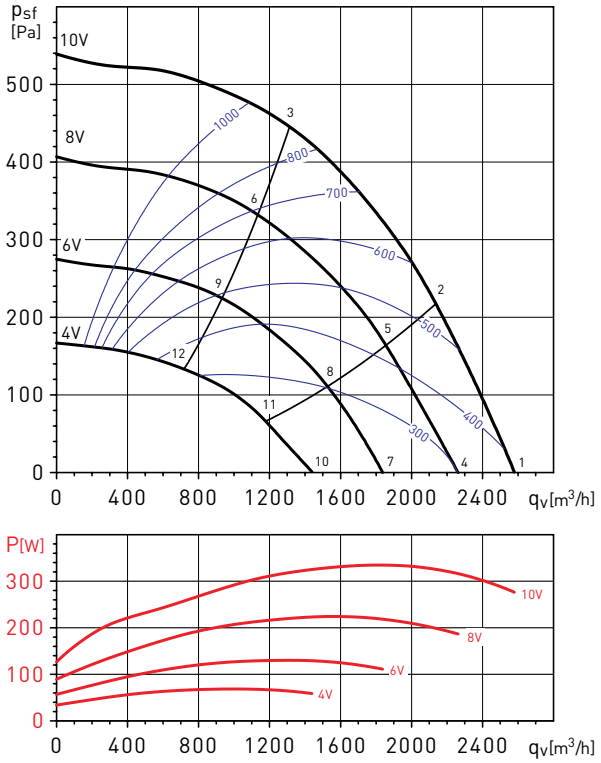

Уровни звуковой мощности в дБ(А)

Рабочая точка		63	125	250	500	1.000	2.000	4.000	8.000	LwA
1	На входе	46	58	67	67	67	66	64	63	74
	На выходе	52	59	63	62	66	62	55	49	70
	К окр.	41	49	62	53	55	53	48	49	64
2	На входе	42	55	67	66	66	63	60	59	72
	На выходе	45	55	63	59	63	60	52	46	68
	К окр.	37	46	61	52	54	51	45	45	63
3	На входе	39	58	65	64	63	60	58	55	70
	На выходе	41	55	61	56	61	58	51	46	66
	К окр.	34	48	60	50	51	47	42	41	61
4	На входе	41	58	64	64	65	63	58	61	71
	На выходе	48	56	62	58	63	59	51	46	67
	К окр.	36	49	59	49	53	51	42	48	61
5	На входе	37	55	64	62	63	58	55	56	69
	На выходе	41	53	63	54	61	56	48	42	66
	К окр.	32	46	59	47	51	46	38	42	60
6	На входе	37	61	61	60	58	52	52	48	67
	На выходе	38	53	61	51	59	54	47	41	64
	К окр.	32	52	56	45	46	40	36	35	58
7	На входе	37	58	57	60	65	58	54	57	68
	На выходе	42	58	52	52	63	53	46	42	65
	К окр.	34	50	47	44	50	45	38	44	56
8	На входе	33	58	55	58	60	51	50	50	64
	На выходе	37	56	49	49	63	51	42	37	64
	К окр.	30	51	45	42	45	38	34	37	53
9	На входе	34	56	53	56	57	48	47	42	62
	На выходе	35	54	47	46	63	49	41	34	63
	К окр.	29	50	44	40	49	35	31	29	53
10	На входе	32	51	52	55	56	49	52	38	61
	На выходе	36	52	46	47	52	47	43	30	57
	К окр.	30	43	42	46	45	37	39	30	51
11	На входе	29	49	50	52	50	43	46	33	57
	На выходе	33	49	43	45	51	44	38	26	54
	К окр.	27	41	40	43	39	31	33	25	47
12	На входе	28	47	47	50	47	40	39	33	54
	На выходе	31	45	41	42	50	41	33	26	52
	К окр.	26	39	37	41	36	28	26	25	45

РАБОЧИЕ ХАРАКТЕРИСТИКИ

– q_v: расход воздуха в м³/ч.
– p_{sf}: статическое давление в Па.
– SFP: Удельная мощность вентилятора (Вт/м³/с) (синие кривые).
– Данные приведены: в соответствии со стандартами: ISO 5801 и AMCA 210-99.
при температуре сухого воздуха 20°C и атмосферном давлении 760 мм рт. ст.

CAB-400 ECOWATT

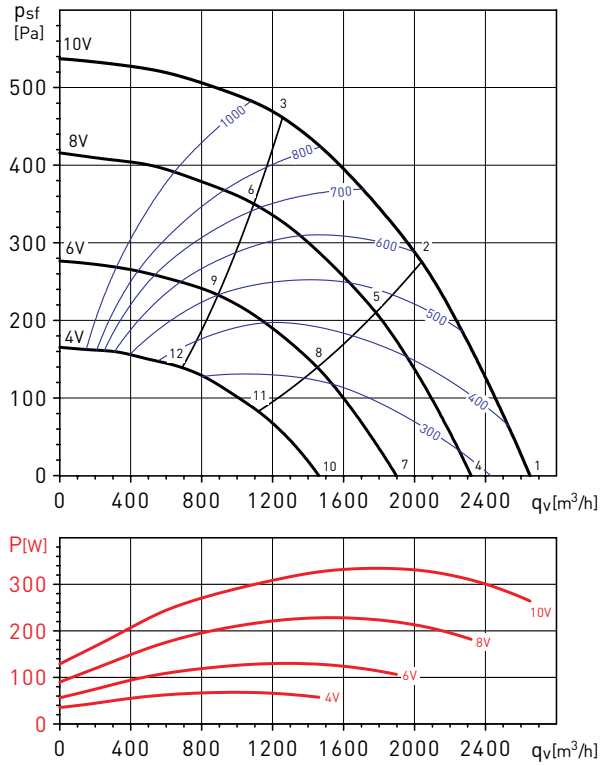

Уровни звуковой мощности в дБ(А)

Рабочая точка		63	125	250	500	1.000	2.000	4.000	8.000	LwA
1	На входе	46	58	65	67	65	66	61	57	72
	На выходе	46	59	64	63	67	63	56	49	71
	К окр.	44	50	62	56	58	58	51	47	65
2	На входе	40	54	63	64	62	60	53	51	69
	На выходе	41	54	63	59	64	60	52	46	68
	К окр.	38	46	60	53	55	52	44	41	62
3	На входе	41	58	64	63	58	54	51	47	68
	На выходе	41	57	61	58	62	58	53	47	67
	К окр.	39	50	61	52	51	46	41	38	62
4	На входе	39	53	62	63	63	58	53	54	68
	На выходе	43	55	62	55	59	56	48	42	65
	К окр.	40	46	59	49	53	53	43	41	61
5	На входе	40	54	64	61	59	53	49	49	67
	На выходе	41	53	61	52	58	53	45	38	64
	К окр.	40	47	61	47	50	48	39	36	62
6	На входе	38	58	62	61	59	54	49	45	67
	На выходе	39	51	58	52	58	56	51	40	63
	К окр.	38	51	59	47	50	49	39	31	60
7	На входе	39	54	57	59	59	53	49	50	64
	На выходе	41	56	52	50	57	51	43	40	61
	К окр.	39	50	50	45	51	44	38	36	56
8	На входе	37	55	54	57	55	48	45	40	62
	На выходе	38	54	49	47	55	48	40	36	59
	К окр.	37	51	47	43	48	39	34	26	54
9	На входе	35	57	54	57	55	49	44	39	62
	На выходе	35	52	48	47	56	50	42	35	59
	К окр.	35	52	47	43	48	40	33	25	55
10	На входе	35	48	50	55	52	43	46	31	58
	На выходе	37	49	46	46	49	43	40	30	54
	К окр.	37	45	44	43	48	37	36	24	52
11	На входе	32	46	48	54	48	41	37	29	56
	На выходе	34	46	42	47	47	41	34	30	52
	К окр.	33	42	41	42	45	34	27	22	49
12	На входе	33	48	49	55	49	41	36	30	58
	На выходе	33	45	42	46	47	42	31	29	52
	К окр.	34	44	42	43	46	35	26	23	50

ДОПОЛНИТЕЛЬНЫЕ ПРИНАДЛЕЖНОСТИ



MBE
Электрические воздухонагреватели.



MBW
Водяные воздухонагреватели.



MFL-G4
Фильтры.



SIL
Шумоглушители.



ACOPEL F400 N
Гибкие вставки.



APC
Защитные решетки.



KSE-45
Антивибрационные опоры.



CAR
Обратные клапаны.

ЭЛЕКТРИЧЕСКИЕ ПРИНАДЛЕЖНОСТИ



REB-ECOWATT
Внешний регулятор скорости.



CONTROL ECOWATT AC/DC
CONTROL ECOWATT DC/DC
Блоки управления для автоматического регулирования производительности в зависимости от показаний внешних датчиков (температуры, относительной влажности или CO2).



SCO2-A
Датчик температуры и CO2.
SCO2-AD
Датчик температуры и CO2 с дисплеем.
SCHT-AD
Датчик температуры, относительной влажности и CO2 с дисплеем.



CPFL-S / CPFL-E
Инфракрасный датчик движения для потолочной установки, угол обзора 360º.
Параметры электропитания:
1ф - 230 В - 50 Гц



TDP-S / TDP-D
Датчик давления
Используется в системе автоматического поддержания постоянного расхода воздуха или давления в системе.

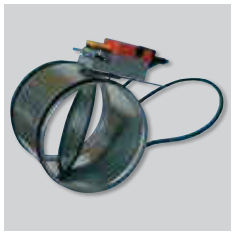

REMP
Воздушные клапаны с электроприводами с пропорциональным управляющим сигналом предназначены для совместной работы с управляющим модулем BEAS.

ВЕНТИЛЯТОРЫ В ШУМОИЗОЛИРОВАННОМ КОРПУСЕ
CAB-PLUS



Вентиляторы в шумоизолированном корпусе из оцинкованной листовой стали, с звукоизоляцией из негорючего стекловолокна (M0) толщиной 25 мм.
Вентиляторы комплектуются центробежными рабочими колесами с загнутыми вперед лопатками.
Вентиляторы поставляются с двухскоростными электродвигателями.
Рабочие температуры от -20°C до +40°C.

Электродвигатели
Класс защиты IP44, класс изоляции B, с шариковыми подшипниками и встроенной термозащитой.
Параметры электропитания:
1ф - 230 В - 50 Гц
Электродвигатели имеют возможность регулирования скорости напряжением.

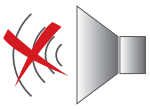





Низкий уровень шума
Звукоизоляция из негорючего стекловолокна (M0), толщиной 25 мм, значительно снижает уровень шума.



Простота установки
Все вентиляторы поставляются с монтажными опорами.



Герметичные соединения
Для подсоединения к воздуховодам все вентиляторы укомплектованы патрубками с резиновыми уплотнителями.



Внешняя клеммная коробка
Класс защиты клеммной коробки IP55.

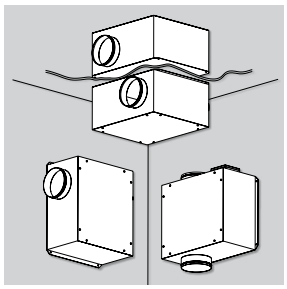

Установка в любом положении
Вентилятор может быть установлен в вертикальном, горизонтальном или перевернутом положении.

ВЕНТИЛЯТОРЫ В ШУМОИЗОЛИРОВАННОМ КОРПУСЕ
CAB-PLUS

ТЕХНИЧЕСКИЕ ХАРАКТЕРИСТИКИ

Модель	Частота вращения (об/мин)	Максимальная потр. мощность (Вт)		Ток (А)		Макс. расход воздуха ($м^3$/ч)		Уровень звукового давления (дБ(А))		Вес (кг)	Регулятор скорости	
		Выс. скор.	Низк. скор.	Выс. скор.	Низк. скор.	Выс. скор.	Низк. скор.	Выс. скор.	Низк. скор.		REB	RMB
CAB-PLUS 125	1300	66	24	0,3	0,18	380	220	39	28	8	REB-1N	RMB-1,5
CAB-PLUS 160	1400	150	32	0,6	0,29	680	450	41	36	11	REB-1N	RMB-1,5
CAB-PLUS 250	1300	270	115	1,4	0,99	1.100	590	50	45	20	REB-2,5N	RMB-1,5
CAB-PLUS 315	1160	310	160	1,4	1,2	1.260	760	54	48	22	REB-2,5N	RMB-1,5

АКУСТИЧЕСКИЕ ХАРАКТЕРИСТИКИ

Для определения уровней звуковой мощности, необходимо, к значениям уровней звукового давления, указанным в таблице с техническими характеристиками, прибавить поправочные коэффициенты, приведенные в следующей таблице:

Модель		63	125	250	500	1000	2000	4000	8000
CAB-PLUS 125	На входе	-1,0	10,0	10,0	6,0	4,0	-3,0	-7,0	-12,0
	На выходе	-1,0	11,5	12,0	15,0	20,0	18,0	15,0	10,0
CAB-PLUS 160	На входе	1,5	10,0	9,0	6,5	3,0	1,0	-3,0	-8,5
	На выходе	-2,0	11,5	10,5	20,5	22,5	18,0	15,0	8,5
CAB-PLUS 250	На входе	1,0	7,5	9,5	8,0	3,5	3,5	2,5	-5,5
	На выходе	-1,0	9,5	12,0	20,0	23,5	18,5	16,0	10,5
CAB-PLUS 315	На входе	-1,6	-0,5	2,1	5,1	5,9	6,9	7,7	13,5
	На выходе	7,8	2,6	7,1	5,3	3,8	9,0	9,8	13,6

РАЗМЕРЫ (мм)

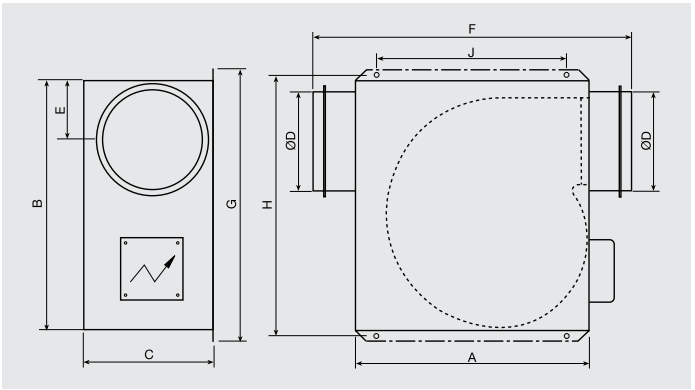

Модель	Корпус						Отверстия		
	A	B	C	Ø D	E	F	G	H	J
CAB-PLUS 125	340	330	210	125	93	430	364	350	250
CAB-PLUS 160	406	468	235	160	129	540	502	482	360
CAB-PLUS 250	490	488	364	250	178	630	530	514	400
CAB-PLUS 315	537	544	380	315	194	652	587	565	470

РАБОЧИЕ ХАРАКТЕРИСТИКИ

– q_v: расход воздуха в м³/ч и м³/с.
– p_{sf}: статическое давление в Па и мм вод. ст.
– Данные приведены: в соответствии со стандартами ISO 5801 и AMCA 210-99.
при температуре сухого воздуха 20°C и атмосферном давлении 760 мм рт. ст.

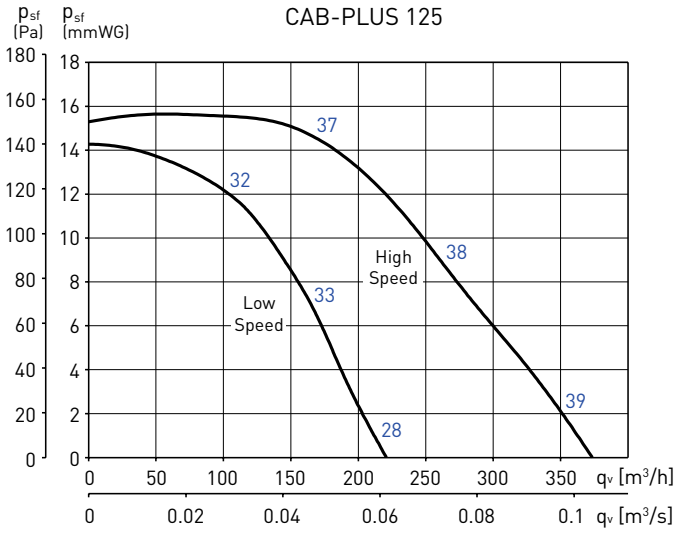

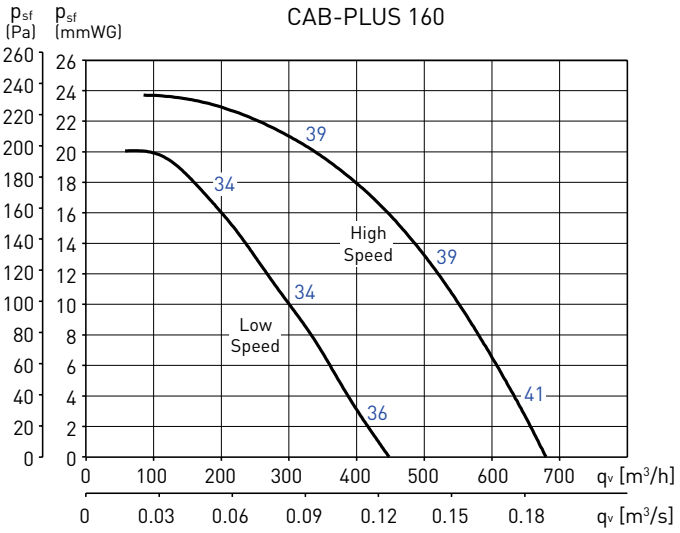

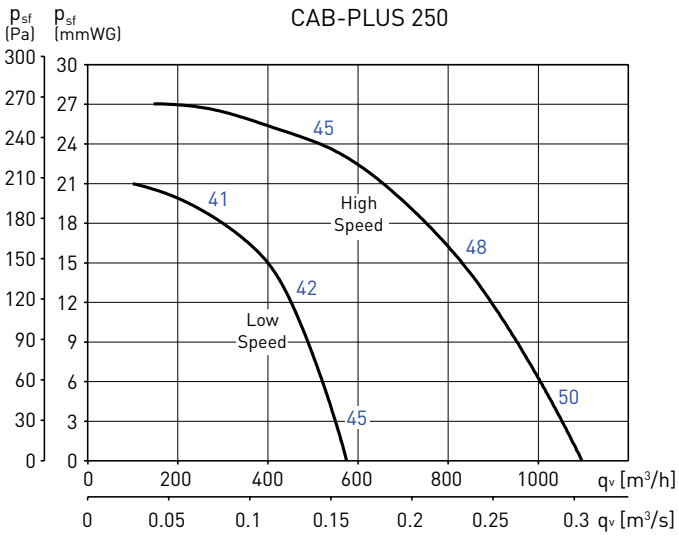

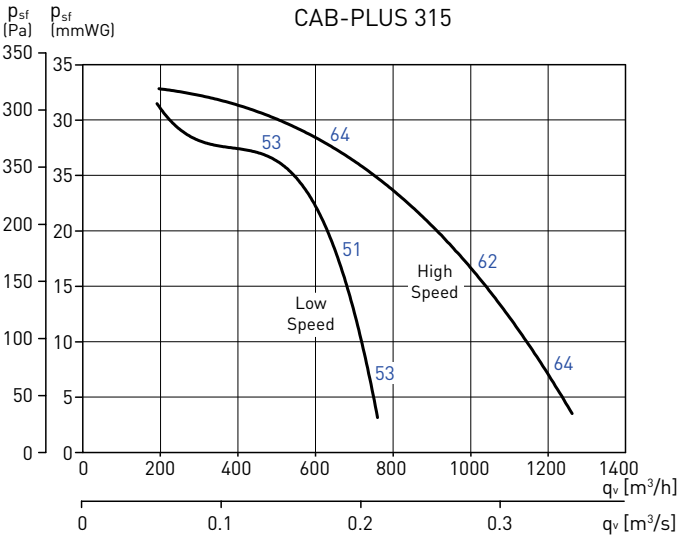

ДОПОЛНИТЕЛЬНЫЕ ПРИНАДЛЕЖНОСТИ



MBE
Электрические воздухонагреватели.



MBW
Водяные воздухонагреватели.



MFL-G4
Фильтры G4.



SIL
Круглые шумоглушители.



ACOPEL F400 N
Гибкие вставки.



APC
Защитные решетки.

ЭЛЕКТРИЧЕСКИЕ ПРИНАДЛЕЖНОСТИ



REB-1N / REB-1NE
REB-2,5N /
REB-2,5NE
Электронные регуляторы скорости.



RMB-1,5
Автотрансформаторные регуляторы скорости.



ON/OFF IP55
Сервисные выключатели.



PULSER
Регуляторы температуры.



TG-K330
Канальный датчик температуры.
TG-R530
Комнатный датчик температуры.



TTC-2000
TTC-2000 + TTS-1
Регуляторы температуры.



COM-2
2-х скоростной пульт управления.
Класс защиты IP44.

ВЕНТИЛЯТОРЫ В ШУМОИЗОЛИРОВАННОМ КОРПУСЕ
CVB



Вентиляторы в плоском шумоизолированном корпусе из оцинкованной листовой стали с звукоизоляцией из синтетического огнеупорного материала (M1). Быстросъемная крышка вентилятора обеспечивает полную герметичность корпуса.
Все вентиляторы комплектуются центробежными рабочими колесами с загнутыми вперед лопатками и вынесенной клеммной коробкой.

Электродвигатели
В зависимости от модели, вентиляторы комплектуются 2 или 4 полюсными однофазными электродвигателями с внешним ротором.
Класс защиты IP54, класс изоляции B, с шариковыми подшипниками и встроенной термозащитой.
Параметры электропитания:
1ф - 230 В - 50 Гц.
Все электродвигатели имеют возможность регулирования скорости напряжением.

По запросу
- Модели покрытые эпоксидной краской (для повышенной защиты от коррозии).



Низкий уровень шума
Звукоизоляция из огнеупорного синтетического материала (M1), толщиной 7 мм, снижает уровень шума.



Герметичные соединения
Для подсоединения к воздуховодам, все вентиляторы укомплектованы патрубками с резиновыми уплотнителями.



Простота установки
Все вентиляторы подставляются с монтажными опорами.



Вынесенная клеммная коробка
Для удобства монтажа и подключения, вентиляторы оборудованы вынесенной клеммной коробкой (класс защиты IP55).

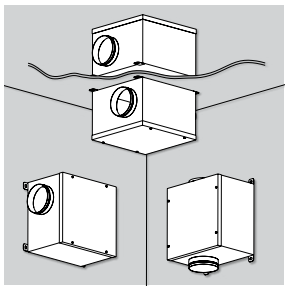

Установка в любом положении
Вентилятор может быть установлен в вертикальном, горизонтальном или перевернутом положении.

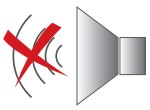



ВЕНТИЛЯТОРЫ В ШУМОИЗОЛИРОВАННОМ КОРПУСЕ
CVB

ТЕХНИЧЕСКИЕ ХАРАКТЕРИСТИКИ

Модель	Частота вращ. (об/мин)	Класс защиты	Класс изоляции	Потр. мощность (Вт)	Ток (А)	Макс. расход воздуха ($м^3$/ч)	Уровень звукового давления* (дБ(А))	Вес (кг)	Регулятор скорости	
									REB	RMB
CVB-350/125	1800	IP44	B	100	0,43	370	46	6,2	REB-1	RMB-1,5
CVB-600/150-160	2200	IP44	B	260	0,85	650	53	7,3	REB-1	RMB-1,5
CVB-900/200	1175	IP44	B	200	0,6	930	49	11	REB-1	RMB-1,5
CVB-1100/250	1530	IP44	B	350	1,3	1.100	55	11	REB-2,5	RMB-1,5

* Уровень звукового давления на расстоянии 1,5 м от вентилятора, на всасывающей стороне, при 2/3 от максимального расхода воздуха.

АКУСТИЧЕСКИЕ ХАРАКТЕРИСТИКИ

В таблице приведены значения уровней звуковой мощности на входе и выходе воздуха из вентилятора при 2/3 от максимального расхода воздуха. Уровень звуковой мощности к окружению замерен с подсоединенными воздуховодами.

Модель		63	125	250	500	1000	2000	4000	8000
CVB-350/125	На входе	35	58	57	58	63	63	59	57
	На выходе	40	56	51	55	52	45	41	37
	К окружению	41	54	49	46	43	38	31	26
CVB-600/150-160	На входе	42	62	63	68	75	75	69	67
	На выходе	45	60	57	64	60	56	51	49
	К окружению	46	61	57	54	51	47	39	36
CVB-900/200	На входе	46	55	57	66	69	64	62	57
	На выходе	44	53	58	60	57	49	46	41
	К окружению	47	53	55	54	49	41	37	35
CVB-1100/250	На входе	45	65	63	69	71	73	69	65
	На выходе	50	64	61	67	62	53	52	46
	К окружению	49	56	47	48	39	38	36	36

РАЗМЕРЫ (мм)

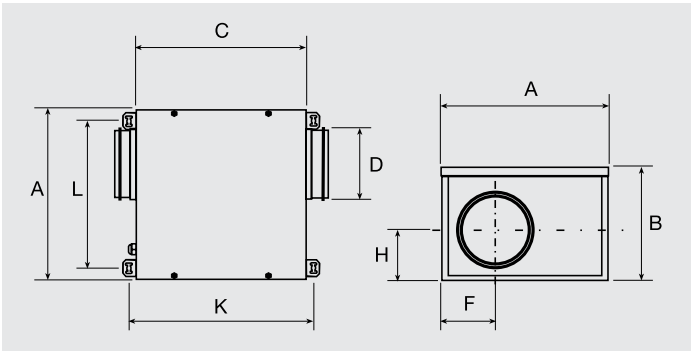

Модель	A	B	C	Ø D	F	H	L	K
CVB-350/125	308,5	213	315,5	125	97	93,7	271,6	340
CVB-600/150-160	308,5	213	315,5	150/160	97	93,7	271,6	340
CVB-900/200	431,1	246,5	421,1	200	118	117,7	394,2	445,5
CVB-1100/250	445,5	305	343,5	250	221,5	163,2	408,6	368

РАБОЧИЕ ХАРАКТЕРИСТИКИ

– q_v: расход воздуха в м³/ч и м³/с.
– p_{sf}: статическое давление в Па.
– Lp: На графиках указаны уровни звукового давления в дБ(А), на расстоянии 1,5 м от вентилятора, со стороны входа воздуха.
– Данные приведены: в соответствии со стандартами ISO 5801 и AMCA 210-99.
при температуре сухого воздуха 20°C и атмосферном давлении 760 мм рт. ст.

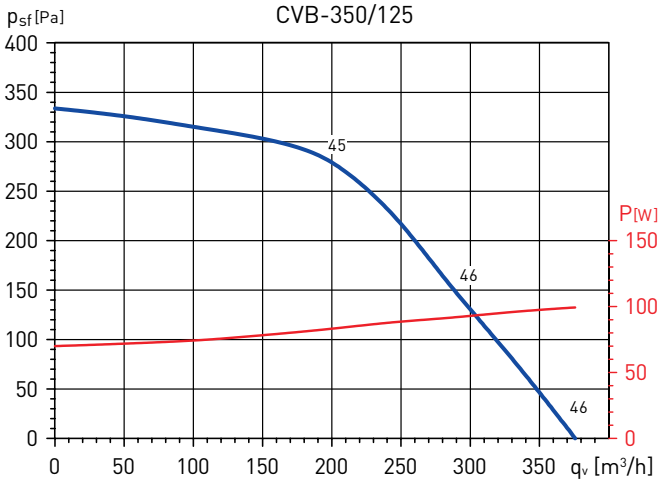

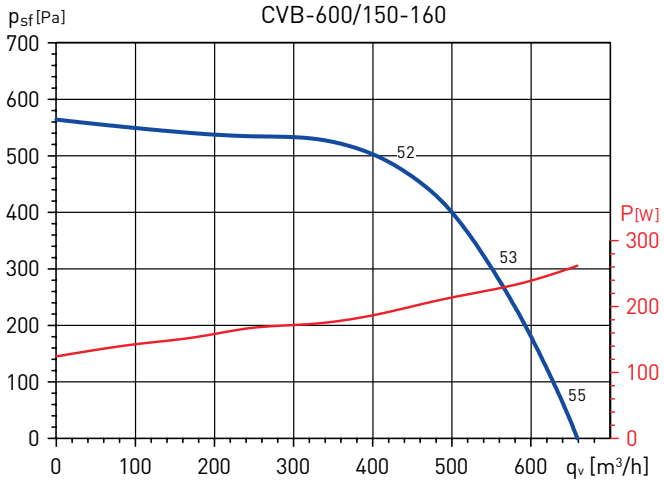

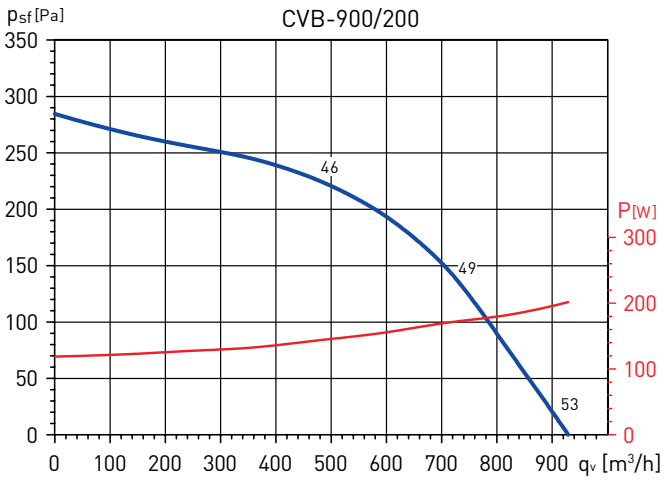

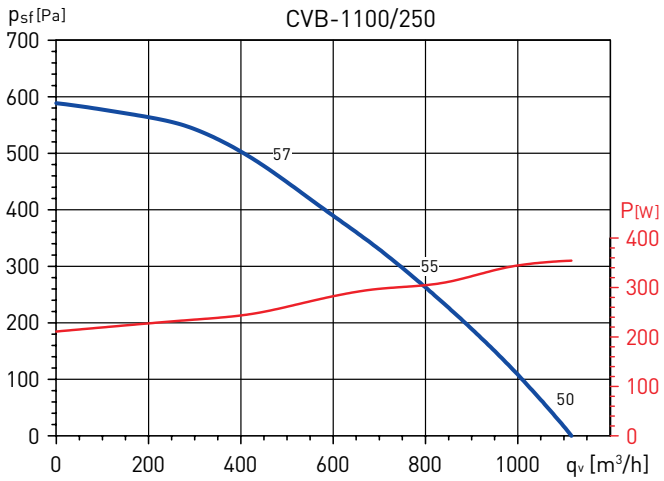

ДОПОЛНИТЕЛЬНЫЕ ПРИНАДЛЕЖНОСТИ



MBE
Электрические воздухонагреватели.



MBW
Водяные воздухонагреватели.



MFL-G4
Фильтры.



SIL
Шумоглушители.



ACOPEL F400 N
Гибкие вставки.



APC
Защитные решетки.



KSE-45
Антивибрационные опоры.



CAR
Обратные клапаны.

ЭЛЕКТРИЧЕСКИЕ ПРИНАДЛЕЖНОСТИ



REB-1N / REB-1NE
REB-2,5N /
REB-2,5NE
Электронные регуляторы скорости.



RMB-1,5
Автотрансформаторные регуляторы скорости.



ON/OFF IP55
Сервисные выключатели.



PULSER
Регуляторы температуры.



TG-K330
Канальный датчик температуры.
TG-R530
Комнатный датчик температуры.

ВЕНТИЛЯТОРЫ В ШУМОИЗОЛИРОВАННОМ КОРПУСЕ
CVB / CVT



Вентиляторы в шумоизолированном корпусе из оцинкованной листовой стали с звукоизоляцией из синтетического огнеупорного материала (M1).
Вентиляторы комплектуются рабочими колесами двухстороннего всасывания с загнутыми вперед лопатками.
Рабочие температуры от -20°C до +40°C.

Электродвигатели
В зависимости от модели, вентиляторы комплектуются 4 или 6 полюсными однофазными или трехфазными электродвигателями.
Класс защиты IP44 или IP55(1), класс изоляции F. Однофазные модели укомплектованы встроенной термозащитой, трехфазные - встроенными термоконтактами, с выводами для подключения к внешнему устройству защиты (поставляется отдельно).
Параметры электропитания:
1ф - 230 В - 50 Гц
3ф - 400 В - 50 Гц
Однофазные вентиляторы имеют возможность регулирования скорости напряжением (за исключением CVB/4-270/200 373W), а трехфазные - при помощи преобразователя частоты.
(1) Смотрите раздел «Технические характеристики».

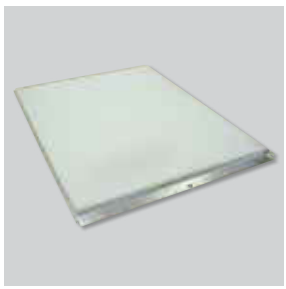

Низкий уровень шума
Звукоизоляция из огнеупорного синтетического материала (M1), толщиной 7 мм, снижает уровень шума.



Круглые патрубки
Вентиляторы оборудованы круглыми подсоединительными патрубками на входе и выходе воздуха.



Простота установки
Все вентиляторы поставляются с монтажными опорами.



Вынесенная клеммная коробка
Для удобства монтажа и подключения, вентиляторы оборудованы вынесенной клеммной коробкой (класс защиты IP55).



Антивибрационные опоры
Антивибрационные опоры препятствуют передаче вибраций и шума от вентилятора.

ТЕХНИЧЕСКИЕ ХАРАКТЕРИСТИКИ

Модель	Част. вращ. (об/мин)	Мощн. двиг. (Вт)	Класс защиты	Класс изол.	Ток (А)	Max. расх. воздуха ($м^3$/ч)	Уров. звук давл.* (дБ(А))	Вес (кг)	Регулятор скорости		Преобразователь частоты	
									REB	RMB	VFKB	VFTM
4-х полюсные однофазные электродвигатели (1ф - 230 В - 50 Гц)												
CVB/4-180/180 N 147W EXPORT	1400	147	IP44	F	1,2	1560	50	23	REB-2,5	RMB-1,5	-	-
CVB/4-240/240 N 373W EXPORT	1400	373	IP44	F	3,9	2810	57	38	REB-5	RMB-8	-	-
CVB/4-270/200 N 373W EXPORT	1400	373	IP44	F	4,5	3310	58	44	-	-	-	-
CVB/4-270/270 N 550W EXPORT	1400	550	IP44	F	4,5	3390	57	46	REB-5	RMB-8	-	-
6-ти полюсные однофазные электродвигатели (1ф - 230 В - 50 Гц)												
CVB-180/180 N 72W EXPORT	900	72	IP44	F	0,6	1280	45	22	REB-1	RMB-1,5	-	-
CVB-240/180 N 200W EXPORT	900	200	IP55	F	1,3	2010	50	34	REB-2,5	RMB-1,5	-	-
CVB-240/180 N 245W EXPORT	900	245	IP55	F	1,7	2280	52	35	REB-2,5	RMB-3,5	-	-
CVB-240/240 N 200W EXPORT	900	200	IP55	F	1,7	2540	51	35	REB-2,5	RMB-3,5	-	-
CVB-240/240 N 245W EXPORT	900	245	IP55	F	2,2	2830	52	36	REB-2,5	RMB-3,5	-	-
CVB-270/200 N 245W EXPORT	900	245	IP44	F	2,3	2730	51	41	REB-2,5	RMB-3,5	-	-
CVB-270/200 N 515W EXPORT	900	515	IP55	F	3,7	4060	56	42	REB-5	RMB-3,5	-	-
CVB-270/270 N 245W EXPORT	900	245	IP44	F	2,4	3220	51	43	REB-5	RMB-3,5	-	-
CVB-270/270 N 515W EXPORT	900	515	IP55	F	3,6	4450	55	44	REB-5	RMB-8	-	-
CVB-320/240 N 550W EXPORT	900	550	IP44	F	5,5	4610	55	55	REB-10	RMB-8	-	-
CVB-320/320 N 515W EXPORT	900	515	IP55	F	4,2	4540	56	58	REB-5	RMB-8	-	-
6-ти полюсные трехфазные электродвигатели (3ф - 400 В - 50 Гц)												
CVT-320/240 N 1100W EXPORT	900	1100	IP44	F	3,8	5650	62	55	-	-	VFKB-45	VFTM-2,2
CVT-320/320 N 1100W EXPORT	900	1100	IP44	F	4,0	7050	68	58	-	-	VFKB-45	VFTM-2,2
CVT-380/380 N 2200W EXPORT	900	2200	IP55	F	5,1	9100	62	70	-	-	VFKB-48	VFTM-2,2

* Уровень звукового давления измерен на расстоянии 1,5 м от вентилятора, в свободном пространстве.

АКУСТИЧЕСКИЕ ХАРАКТЕРИСТИКИ

Уровень звуковой мощности в дБ(А) в соответствии стандартным октавам средних частот (Гц).

Модель		63	125	250	500	1000	2000	4000	8000	Lw
CVB-180/180 N 72W EXPORT	На входе	41	48	54	61	67	65	61	55	70
	На выходе	41	46	51	57	55	47	44	36	60
	К окружению	41	43	44	46	44	37	31	25	51
CVB-240/180 N 200W EXPORT	На входе	38	49	60	66	69	67	63	56	73
	На выходе	38	47	57	62	57	49	46	37	64
	К окружению	38	44	50	51	46	39	33	26	54
CVB-240/240 N 200W EXPORT	На входе	44	53	63	69	72	70	66	58	76
	На выходе	44	51	60	65	60	52	49	39	67
	К окружению	44	48	53	54	49	42	36	28	58
CVB/4-240/240 N 373W EXPORT	На входе	49	59	68	71	76	75	72	63	80
	На выходе	49	57	65	67	64	57	55	44	70
	К окружению	49	54	58	56	53	47	42	33	62
CVB-270/200 N 515W EXPORT	На входе	52	63	72	79	82	82	79	72	87
	На выходе	52	61	69	75	70	64	62	53	77
	К окружению	52	58	62	64	59	54	49	42	67
CVB-270/270 N 245W EXPORT	На входе	44	54	62	68	72	71	67	60	76
	На выходе	44	52	59	64	60	53	50	41	66
	К окружению	44	49	52	53	49	43	37	30	57
CVB/4-270/270 N 550W EXPORT	На входе	51	63	69	71	76	75	72	64	80
	На выходе	51	61	66	67	64	57	55	45	71
	К окружению	51	58	59	56	53	47	42	34	63
CVT-320/240 N 1100W EXPORT	На входе	67	71	75	79	82	84	80	73	88
	На выходе	67	69	72	75	70	66	63	54	79
	К окружению	67	66	65	64	59	56	50	43	72
CVT-320/320 N 1100W EXPORT	На входе	58	70	75	83	83	84	81	74	89
	На выходе	58	68	72	79	71	66	64	55	80
	К окружению	58	65	65	68	60	56	51	44	71

Модель		63	125	250	500	1000	2000	4000	8000	Lw
CVB/4-180/180 N 147W EXPORT	На входе	48	54	60	66	71	70	67	60	75
	На выходе	48	52	57	62	59	52	50	41	65
	К окружению	48	49	50	51	48	42	37	30	56
CVB-240/180 N 245W EXPORT	На входе	45	54	64	70	73	71	67	59	77
	На выходе	45	52	61	66	61	53	50	40	68
	К окружению	45	49	54	55	50	43	37	27	59
CVB-240/240 N 245W EXPORT	На входе	49	58	66	71	74	72	66	59	78
	На выходе	49	56	63	67	62	54	49	40	70
	К окружению	49	53	56	56	51	44	36	29	61
CVB-270/200 N 245W EXPORT	На входе	41	52	61	68	71	71	68	61	76
	На выходе	41	50	58	64	59	53	51	42	66
	К окружению	41	47	51	53	48	43	38	31	56
CVB/4-270/200 N 373W EXPORT	На входе	47	58	67	74	77	77	74	67	82
	На выходе	47	56	64	70	65	59	57	48	72
	К окружению	47	53	57	59	54	49	44	37	62
CVB-270/270 N 515W EXPORT	На входе	51	61	69	75	79	78	74	67	83
	На выходе	51	59	66	71	67	60	57	48	73
	К окружению	51	56	59	60	56	50	44	37	64
CVB-320/240 N 550W EXPORT	На входе	49	63	67	71	74	76	72	65	80
	На выходе	49	61	64	67	62	58	55	46	70
	К окружению	49	58	57	56	51	48	42	35	62
CVB-320/320 N 515W EXPORT	На входе	49	61	66	74	74	75	72	65	80
	На выходе	49	59	63	70	62	57	55	46	71
	К окружению	49	56	56	59	51	47	42	35	62
CVT-380/380 N 2200W EXPORT	На входе	57	69	71	78	82	81	77	70	86
	На выходе	57	67	68	74	70	63	60	51	77
	К окружению	57	64	61	63	59	53	47	40	69

РАБОЧИЕ ХАРАКТЕРИСТИКИ

– q_v: расход воздуха в м³/ч.
– p_{sf}: статическое давление в Па.
– Lp: На графиках указаны уровни звукового давления в дБ(А), со стороны входа воздуха.
– Данные приведены: в соответствии со стандартами ISO 5801 и AMCA 210-99.
при температуре сухого воздуха 20°C и атмосферном давлении 760 мм рт. ст.

CVB-180/180 N 72W EXPORT

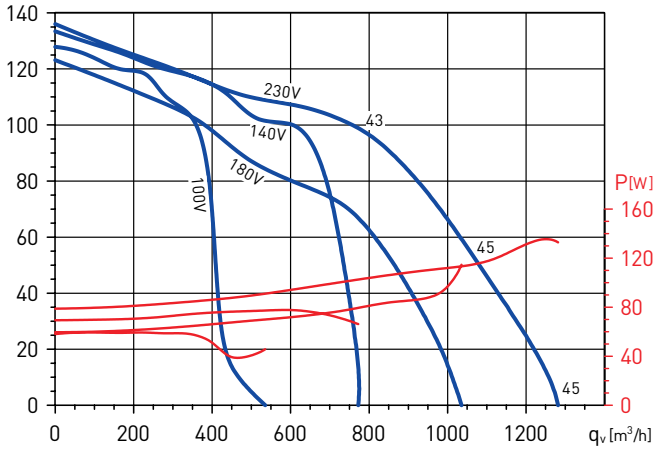

CVB/4-180/180 N 147W EXPORT

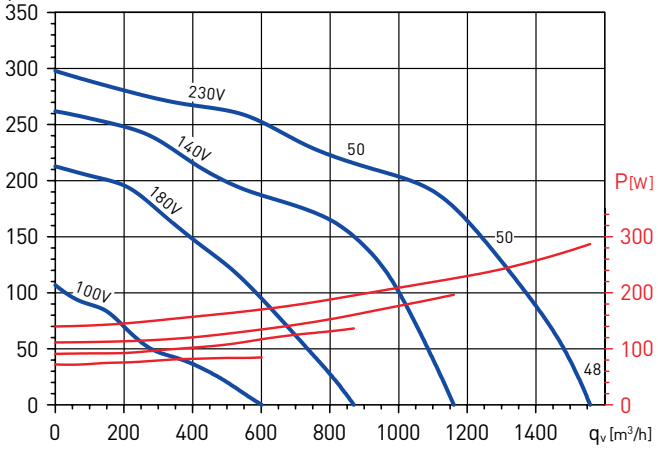

CVB-240/180 N 200W EXPORT

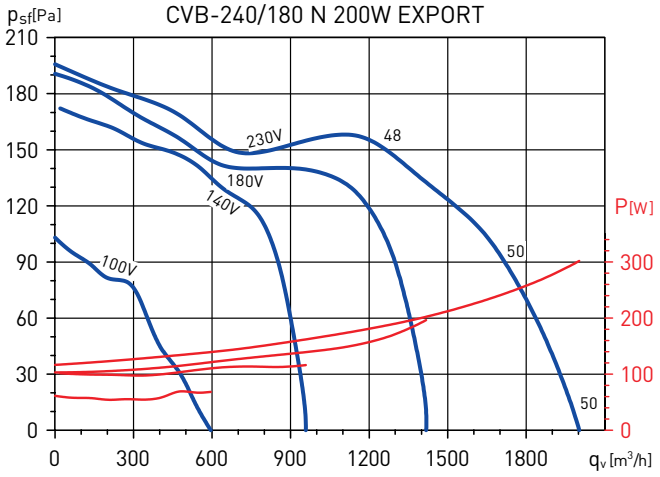

CVB-240/180 N 245W EXPORT

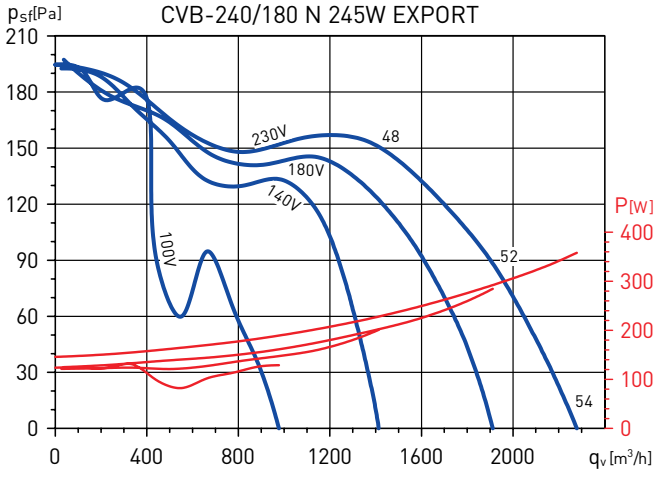

CVB-240/240 N 200W EXPORT

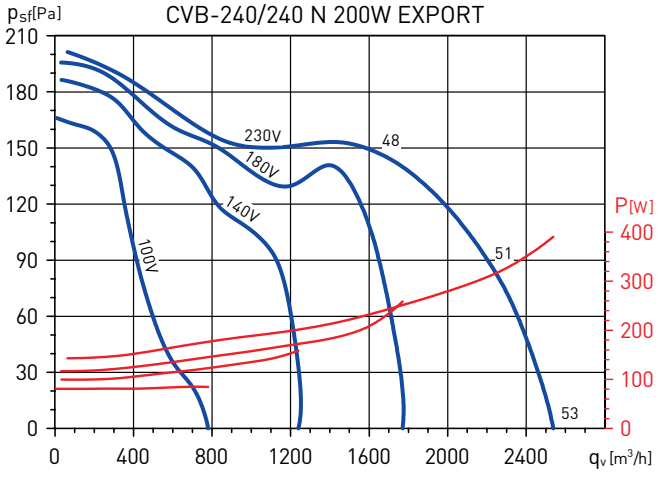

CVB-240/240 N 245W EXPORT

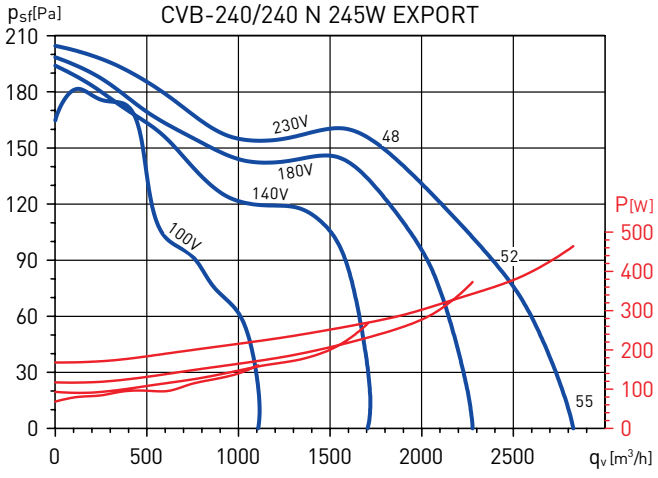

РАБОЧИЕ ХАРАКТЕРИСТИКИ

– q_v: расход воздуха в м³/ч.
– p_{sf}: статическое давление в Па.
– Lp: На графиках указаны уровни звукового давления в дБ(A), со стороны входа воздуха.
– Данные приведены: в соответствии со стандартами ISO 5801 и AMCA 210-99.
при температуре сухого воздуха 20°C и атмосферном давлении 760 мм рт. ст.

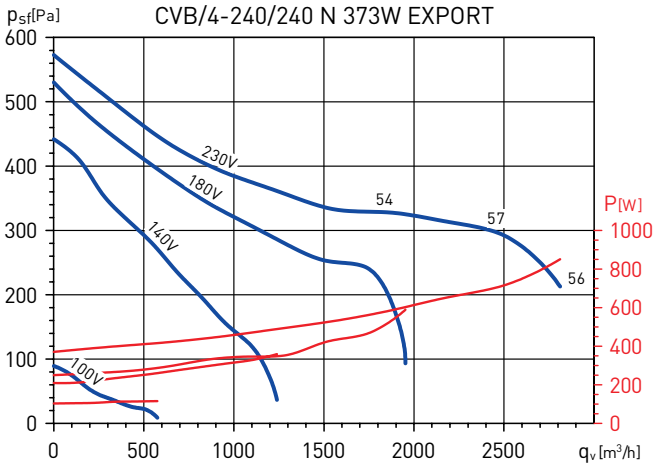

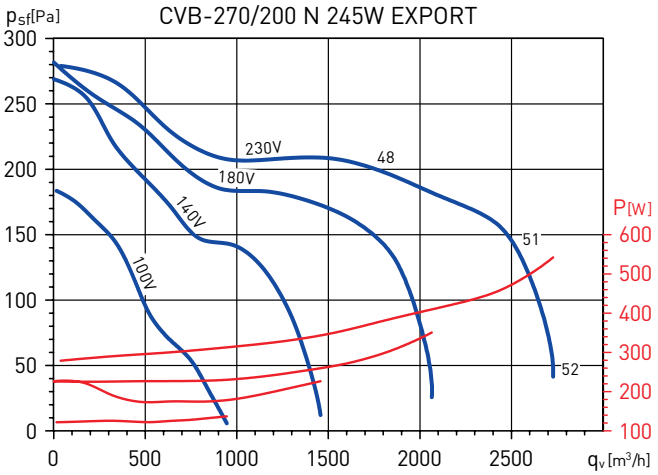

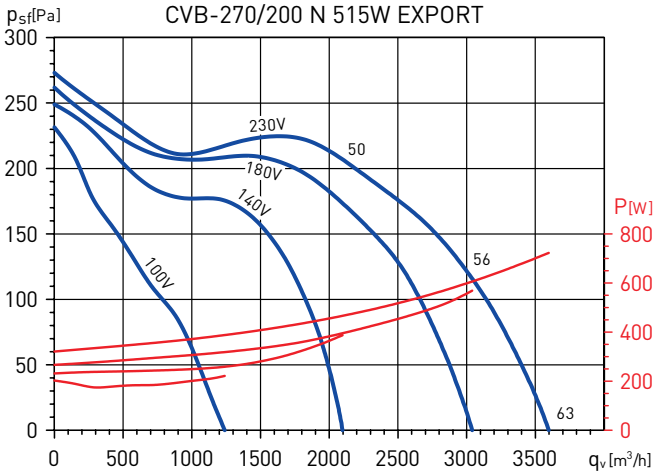

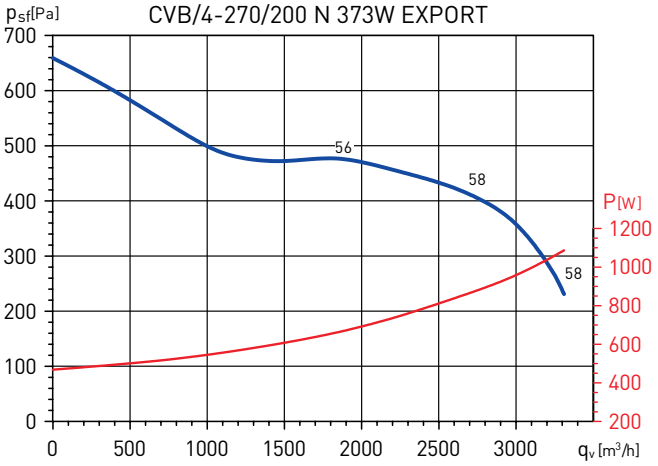

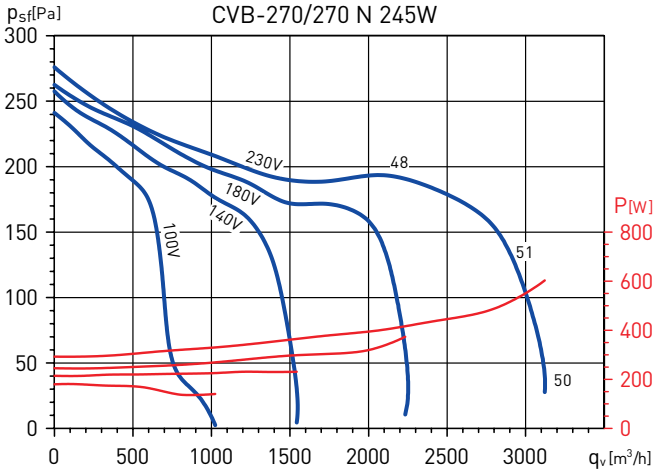

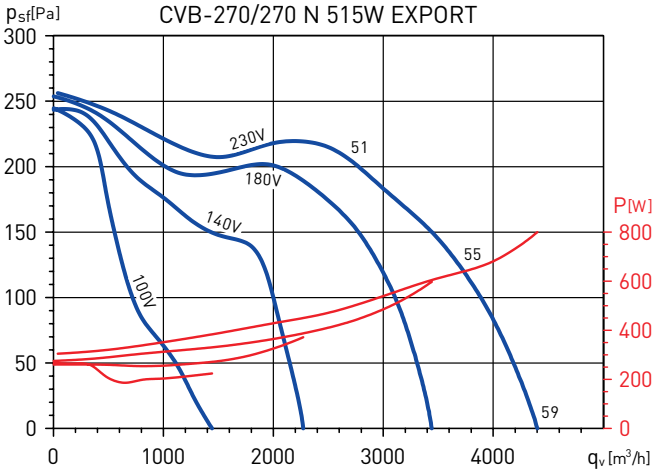

РАБОЧИЕ ХАРАКТЕРИСТИКИ

– q_v: расход воздуха в м³/ч.
– p_{sf}: статическое давление в Па.
– Lp: На графиках указаны уровни звукового давления в дБ(А), со стороны входа воздуха.
– Данные приведены: в соответствии со стандартами ISO 5801 и AMCA 210-99.
при температуре сухого воздуха 20°C и атмосферном давлении 760 мм рт. ст.

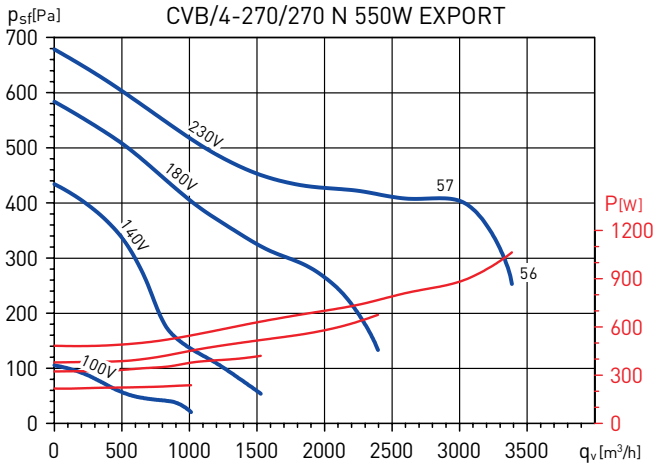

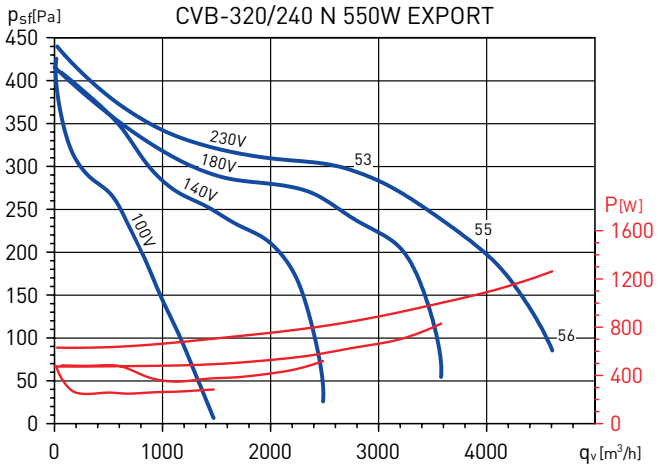

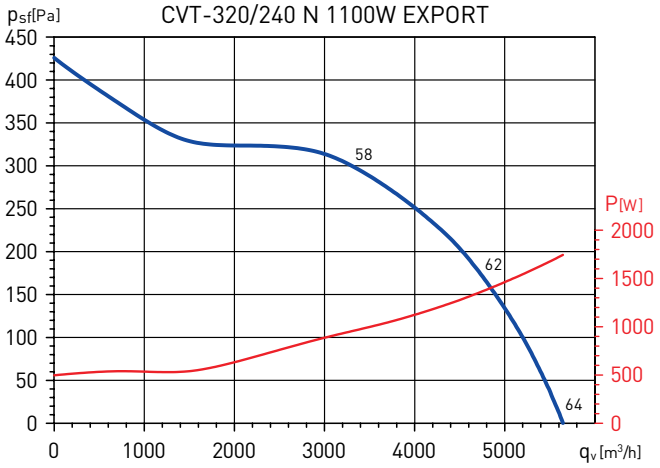

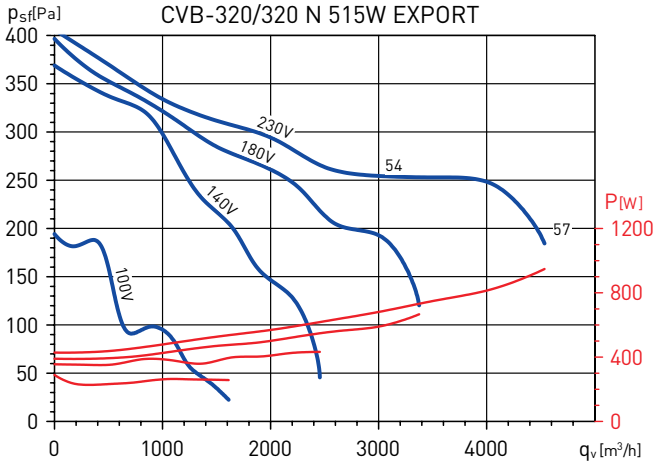

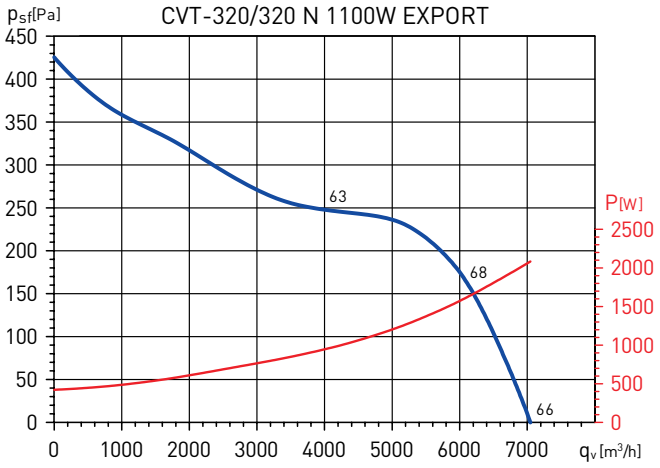

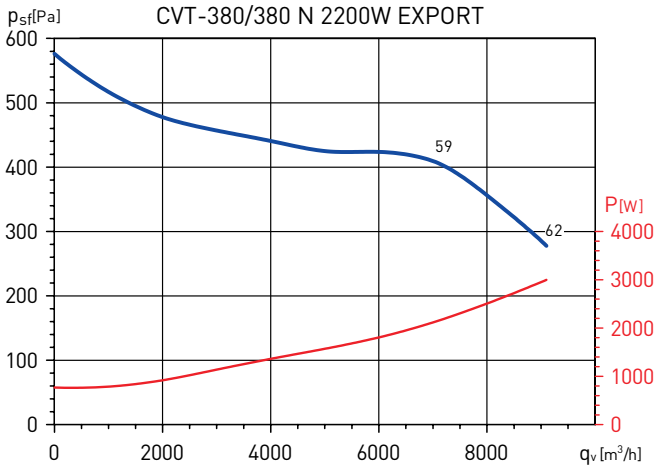

РАЗМЕРЫ (мм)

CVB/CVT 180 to 320

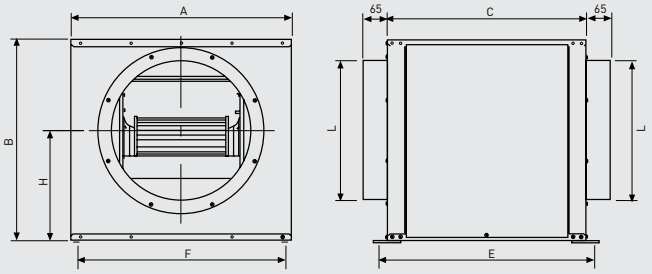

CVT 380/380

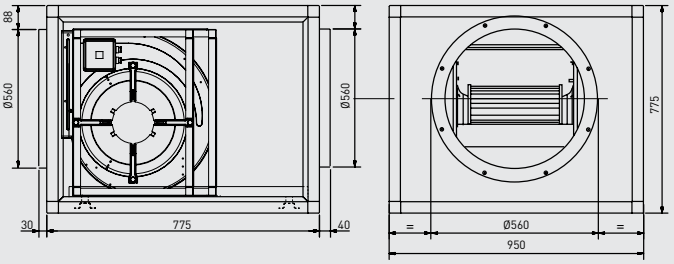

M x N: Фланец на входе / M = Ширина x N = Высота.

Модель	A	B	C	G	J	K	Ø L	M
180/180	455	441	408	325	436	422	250	245
240/180	565	521	508	400	536	532	355	282
240/240	565	521	508	400	536	532	355	282
270/200	605	581	558	450	586	572	400	322
270/270	605	581	558	450	586	572	400	322
320/240	685	669	608	500	636	652	500	376
320/320	685	669	608	500	636	652	500	376

ДОПОЛНИТЕЛЬНЫЕ ПРИНАДЛЕЖНОСТИ

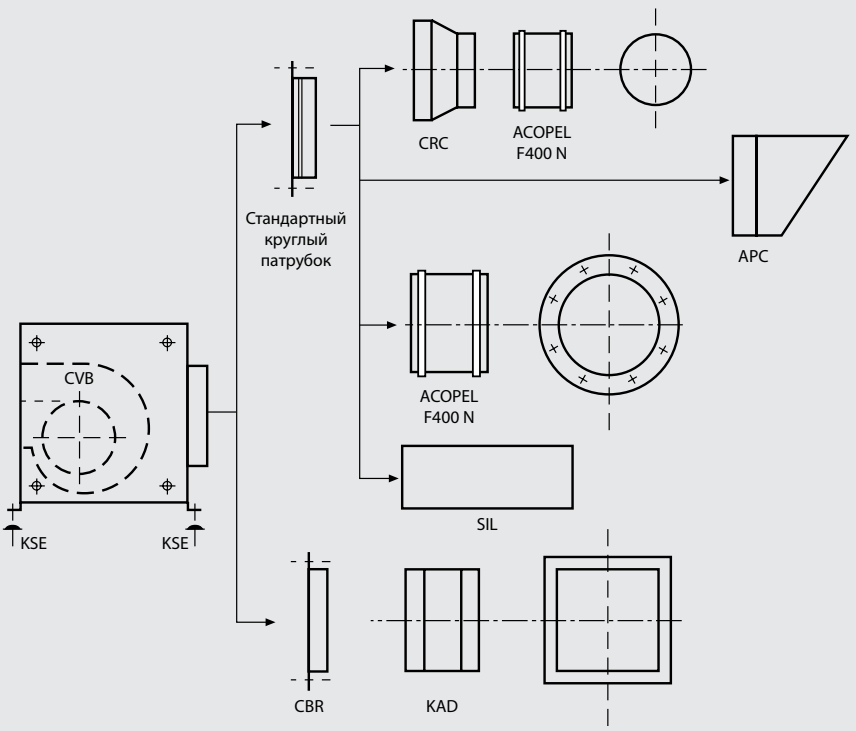

APC – Круглая защитная решетка
CBR – Прямоугольный патрубок
CRC – Круглый переход
ACOPEL F400 N – Круглая гибкая вставка
KAD – Прямоугольная гибкая вставка
KSE – Антивибрационные опоры

ДОПОЛНИТЕЛЬНЫЕ ПРИНАДЛЕЖНОСТИ



MBE
Электрические воздухонагреватели.



MBW
Водяные воздухонагреватели.



SIL
Шумоглушители.

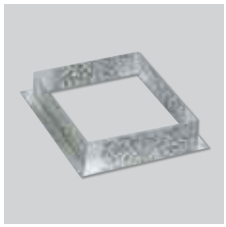

CBR
Прямоугольные патрубки
Могут использоваться вместо стандартных круглых патрубков.

Модель	Фланец	Размеры
CVB-180/180	CBR-180 x 180	233 X 222
CVB-240/180	CBR 240 x 180	233 X 260
CVB-240/240	CBR 240 x 240	300 X 260
CVB-270/200	CBR 270 x 200	265 X 289
CVB-270/270	CBR 270 x 270	334 X 289
CVB-320/240	CBR 320 x 240	309 X 341
CVB-320/320	CBR 320 x 320	395 X 341



CRC
Круглые переходы
Применяются для подсоединения к воздуховодам меньшего диаметра, чем патрубок вентилятора.

Модель	Доступные размеры в (мм)		
CVB-180	CRC – 250/200	–	
CVB-240	CRC – 355/315	CRC – 355/250	
CVB-270	CRC – 400/355	CRC – 400/315	CRC – 400/250
CVB / T-320	CRC – 500/450	CRC – 500/400	CRC – 500/315



ACOPEL F400 N
Круглые гибкие вставки.

Модель	Круглые гибкие вставки (на входе и выходе воздуха)
CVB-180	ACOPEL F400-250/160N
CVB-240	ACOPEL F400-355/160N
CVB-270	ACOPEL F400-400/160N
CVB/T-320	ACOPEL F400-500/160N



KSE
Антивибрационные опоры
Резиновые антивибрационные опоры препятствуют передаче вибраций и шума от вентилятора.
(1KSE - комплект из 4-х опор).

Модель	Антивибрационные опоры
CVB-180	KSE – 45
CVB-240	KSE – 45
CVB-270	KSE – 45
CVB / T-320	KSE – 45



APC
Защитная решетка
Для установки на входе или выходе воздуха из вентилятора.

Модель	Защитная решетка	Номин. диаметр
CVB-180	APC-250	250
CVB-240	APC-355	355
CVB-270	APC-400	400
CVB/T-320	APC-500	500

ЭЛЕКТРИЧЕСКИЕ ПРИНАДЛЕЖНОСТИ



REB
Электронные регуляторы скорости.



RMB
Автотрансформаторные регуляторы скорости.



ON/OFF IP55
Сервисные выключатели.



REB-5
Электронный регулятор скорости.



VFKB IP65
Преобразователи частоты.



VFTM IP54
Преобразователи частоты.

ВЕНТИЛЯТОРЫ В ШУМОИЗОЛИРОВАННОМ КОРПУСЕ
IRAB / IRAT





Прямоугольные канальные вентиляторы в шумоизолированном корпусе из оцинкованной листовой стали с теплозвукоизоляцией из стекловолокна (M0) толщиной 50 мм.
Электродвигатель и рабочее колесо с загнутыми назад лопатками установлены на откидной крышке, что упрощает доступ к ним для чистки и обслуживания.
Вентиляторы комплектуются внешней клеммной коробкой.

Электродвигатели
Класс защиты IP55, класс изоляции F, со встроенными термоконтактами, с выводами для подключения к внешнему устройству защиты (поставляется отдельно).
Параметры электропитания
1ф - 230 В - 50 Гц
3ф - 400 В - 50 Гц
Все вентиляторы имеют возможность регулирования скорости напряжением, а трехфазные и при помощи преобразователя частоты (за исключением IRAT/4-450).





Инспекционная крышка
Упрощает доступ к электродвигателю и рабочему колесу для чистки и обслуживания.



Универсальная конструкция
Установка в любом положении.



Центробежные рабочие колеса
С загнутыми назад лопатками.

ТЕХНИЧЕСКИЕ ХАРАКТЕРИСТИКИ

Модель	Номин. присоед. размеры (мм)	Частота вращ. (об/мин)	Макс. потр. мощн. (Вт)	Ток (А)	Макс. расх. возд. (м³/ч)	Уровень звук. давления* (дБ(А))		Рабочие температуры (°С)	Вес (кг)	Регулятор скорости	
						На входе	К окр.			Автотрансформатор	Преобразователь частоты
IRAB/4-315 A	600x350	1375	500	2	3.390	57	48	-40...+60	54	RMB-3,5	-
IRAT/4-315 A	600x350	1360	475	1	3.450	57	48	-40...+65	52	RMT-1,5	VFTMTRI0,37
IRAB/4-315 B	600x350	1260	735	2,8	4.080	56	48	-40...+60	57	RMB-3,5	-
IRAT/4-315 B	600x350	1320	760	1,4	4.400	58	49	-40...+60	55	RMT-1,5	VFTMTRI0,55
IRAB/4-355	700x400	1300	795	3,2	4.970	57	50	-40...+60	66	RMB-3,5	-
IRAT/4-355	700x400	1335	745	1,5	4.940	58	51	-40...+60	64	RMT-2,5	VFTMTRI0,55
IRAT/4-400 A	800x500	1350	1100	1,9	6.690	62	52	-40...+60	72	RMT-2,5	VFTMTRI0,75
IRAT/4-400 B	800x500	1310	2220	3,7	10.200	78	69	-40...+50	75	RMT-5	VFTMTRI1,5
IRAT/4-450	1000x500	1330	3745	5,8	12.400	87	79	-40...+50	125	RMT-8	-

* Уровень звукового давления измерен на расстоянии 1,5 м от вентилятора, в свободном пространстве.

РАЗМЕРЫ (мм)

IRAB-IRAT/4 315A - IRAB-IRAT/4 315B

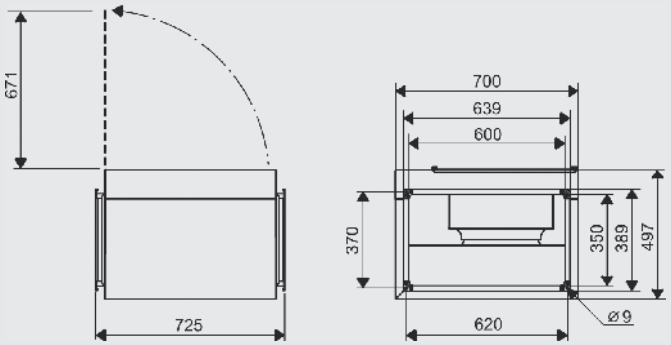

IRAB-IRAT/4 355

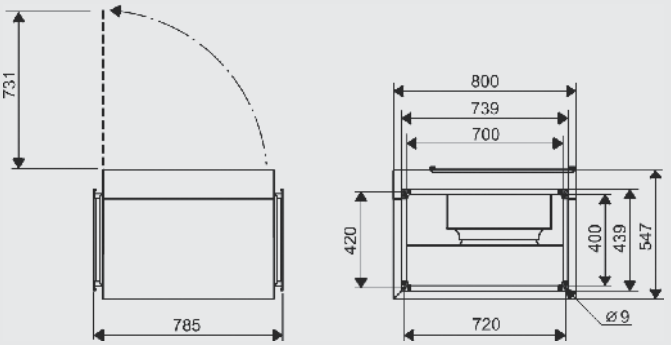

IRAB-IRAT/4 400A - IRAB-IRAT/4 400B

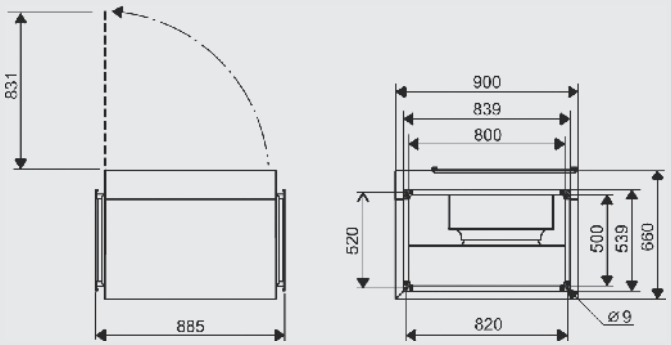

IRAT/4 450

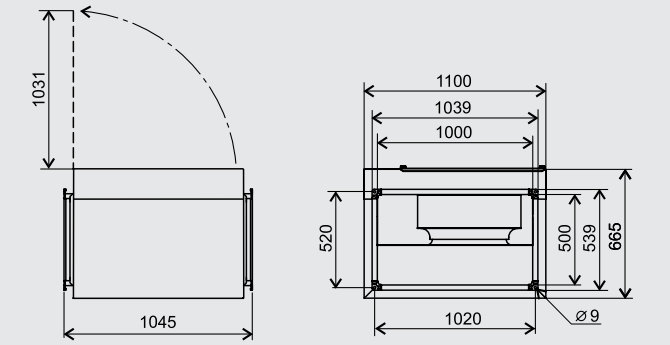

АКУСТИЧЕСКИЕ ХАРАКТЕРИСТИКИ

Уровень звуковой мощности в дБ(А) на входе, на выходе и к окружению приведен в трех рабочих точках вентилятора (точка А при 0 Па).

Модель IRAB/4			63	125	250	500	1.000	2.000	4.000	8.000
315A	На входе	A	55	66	72	63	64	64	61	55
		B	53	64	69	59	60	59	56	51
		C	53	61	63	55	55	54	49	44
	На выходе	A	51	68	78	81	80	78	72	66
		B	48	65	75	77	76	73	67	60
		C	48	62	71	72	70	68	60	53
	К окружению	A	55	56	63	50	52	52	50	40
		B	53	54	60	46	48	47	45	36
		C	53	51	54	42	43	42	38	29

Модель IRAT/4			63	125	250	500	1.000	2.000	4.000	8.000
315A	На входе	A	55	66	72	63	64	64	61	55
		B	53	64	69	59	60	59	56	51
		C	53	61	63	55	55	54	49	44
	На выходе	A	51	68	78	81	80	78	72	66
		B	48	65	75	77	76	73	67	60
		C	48	62	71	72	70	68	60	53
	К окружению	A	55	56	63	50	52	52	50	40
		B	53	54	60	46	48	47	45	36
		C	53	51	54	42	43	42	38	29

Модель IRAB/4			63	125	250	500	1.000	2.000	4.000	8.000
315B	На входе	A	57	67	70	67	65	65	61	58
		B	56	64	67	63	60	60	56	51
		C	59	65	62	60	57	56	51	47
	На выходе	A	54	71	78	82	82	79	74	68
		B	53	67	75	78	77	74	69	61
		C	54	65	70	74	74	71	65	58
	К окружению	A	55	58	60	60	56	52	48	44
		B	54	55	57	56	51	47	43	37
		C	57	56	52	53	48	43	38	33

Модель IRAT/4			63	125	250	500	1.000	2.000	4.000	8.000
315B	На входе	A	58	68	72	69	66	66	62	59
		B	57	65	68	64	61	61	57	52
		C	60	65	63	60	57	57	52	47
	На выходе	A	56	73	80	84	84	81	76	70
		B	54	68	76	79	78	75	70	62
		C	54	66	71	74	74	71	65	58
	К окружению	A	56	59	62	62	57	53	49	45
		B	55	56	58	57	52	48	44	38
		C	58	56	53	53	48	44	39	33

Модель IRAB/4			63	125	250	500	1.000	2.000	4.000	8.000
355	На входе	A	58	74	68	69	64	65	61	54
		B	53	68	63	65	59	60	57	48
		C	51	65	60	62	58	58	53	49
	На выходе	A	56	79	81	82	81	76	71	63
		B	53	75	77	79	76	71	65	57
		C	51	70	71	74	73	69	64	58
	К окружению	A	56	68	62	59	56	51	46	38
		B	51	62	57	55	51	46	42	32
		C	49	59	54	52	50	44	38	33

Модель IRAT/4			63	125	250	500	1.000	2.000	4.000	8.000
355	На входе	A	59	75	69	70	65	66	62	55
		B	54	69	64	66	60	61	58	49
		C	52	66	61	63	59	59	54	50
	На выходе	A	57	80	82	83	82	77	72	64
		B	54	76	78	80	77	72	66	58
		C	52	71	72	75	74	70	65	59
	К окружению	A	57	69	63	60	57	52	47	39
		B	52	63	58	56	52	47	43	33
		C	50	60	55	53	51	45	39	34

Модель IRAT/4			63	125	250	500	1.000	2.000	4.000	8.000
400A	На входе	A	62	76	70	74	68	66	65	59
		B	61	72	67	72	64	61	59	54
		C	58	68	62	67	61	59	55	51
	На выходе	A	62	83	85	86	84	80	77	67
		B	59	78	82	83	81	76	70	63
		C	61	73	78	78	76	71	65	60
	К окружению	A	55	68	60	59	56	54	52	44
		B	54	64	57	57	52	49	46	39
		C	51	60	52	52	49	47	42	36

Модель IRAT/4			63	125	250	500	1.000	2.000	4.000	8.000
400B	На входе	A	66	73	73	78	76	74	67	61
		B	61	69	68	75	71	68	62	55
		C	61	67	64	69	67	66	61	57
	На выходе	A	65	77	89	91	91	87	81	73
		B	62	74	85	87	86	82	75	68
		C	61	70	80	81	81	77	71	65
	К окружению	A	58	66	65	65	67	67	61	55
		B	53	62	60	62	62	61	56	49
		C	53	60	56	56	58	59	55	51

Модель IRAT/4			63	125	250	500	1.000	2.000	4.000	8.000
450	На входе	A	68	78	80	83	82	84	80	83
		B	64	77	76	80	78	77	78	79
		C	63	73	73	77	76	75	77	80
	На выходе	A	69	80	94	95	96	92	85	78
		B	67	78	91	92	93	88	81	74
		C	67	77	87	88	89	85	79	73
	К окружению	A	64	70	75	75	73	74	73	74
		B	60	69	71	72	69	67	71	70
		C	59	65	68	69	67	65	70	71

РАБОЧИЕ ХАРАКТЕРИСТИКИ

– q_v: расход воздуха в м³/ч и м³/с.
– p_{sf}: статическое давление в Па и мм вод. ст.
– Данные приведены: в соответствии со стандартами: ISO 5801 и AMCA 210-99.
при температуре сухого воздуха 20°C и атмосферном давлении 760 мм рт. ст.

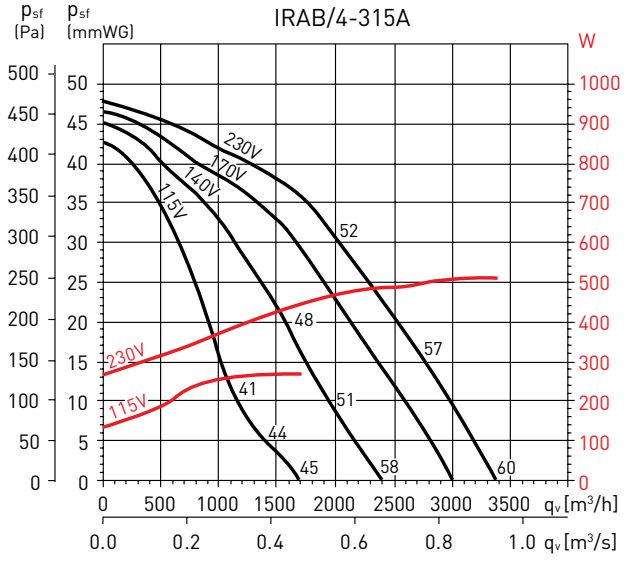

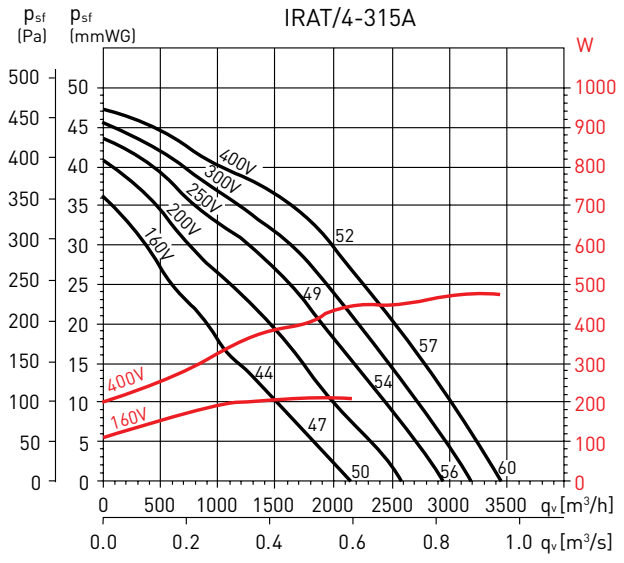

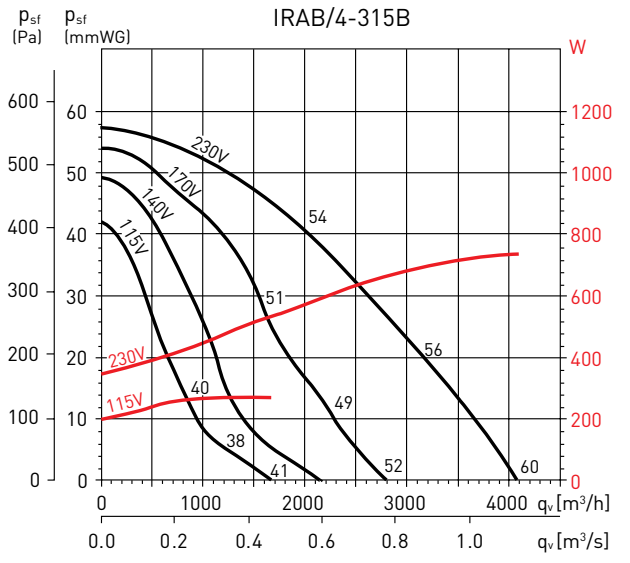

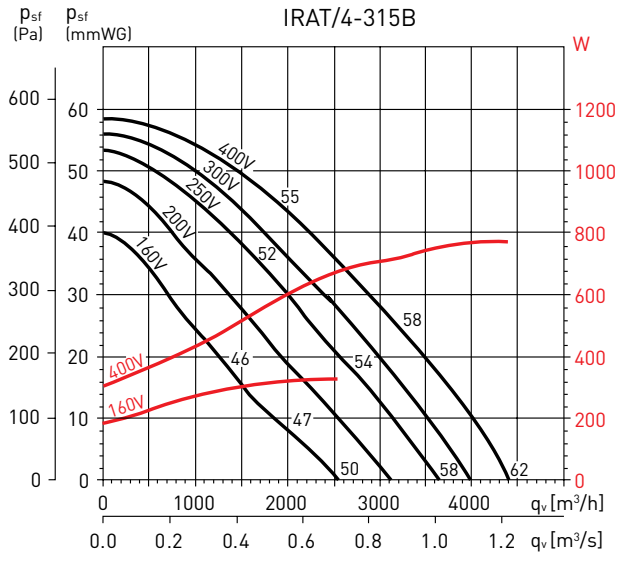

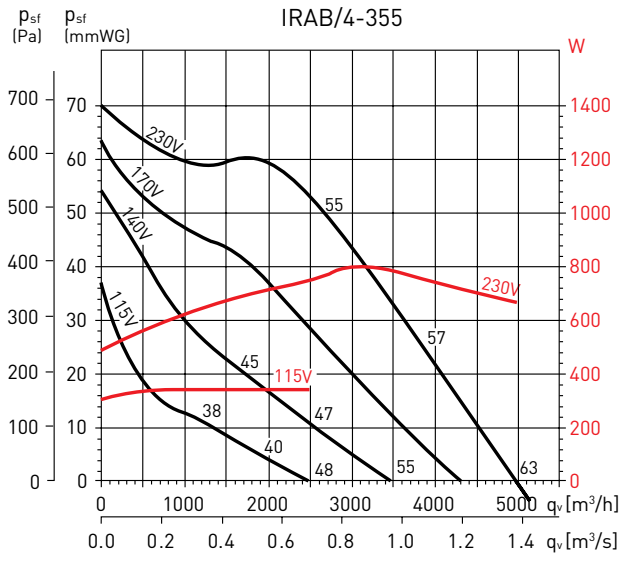

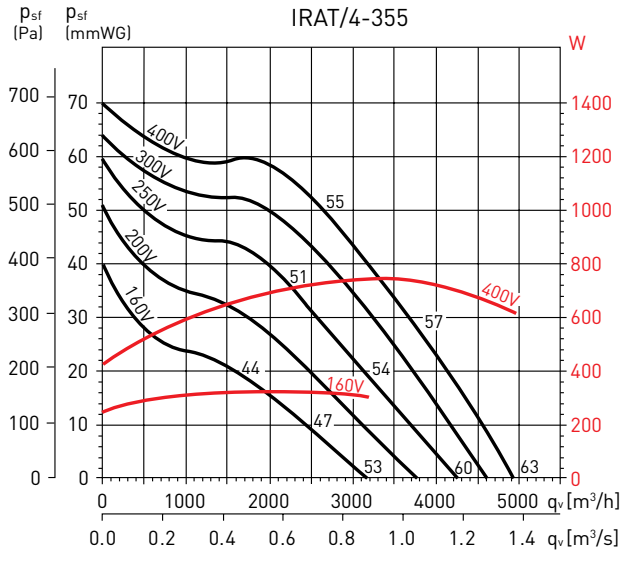

РАБОЧИЕ ХАРАКТЕРИСТИКИ

– q_v: расход воздуха в м³/ч и м³/с.
– p_{sf}: статическое давление в Па и мм вод. ст.
– Данные приведены: в соответствии со стандартами: ISO 5801 и AMCA 210-99.
при температуре сухого воздуха 20°C и атмосферном давлении 760 мм рт. ст.

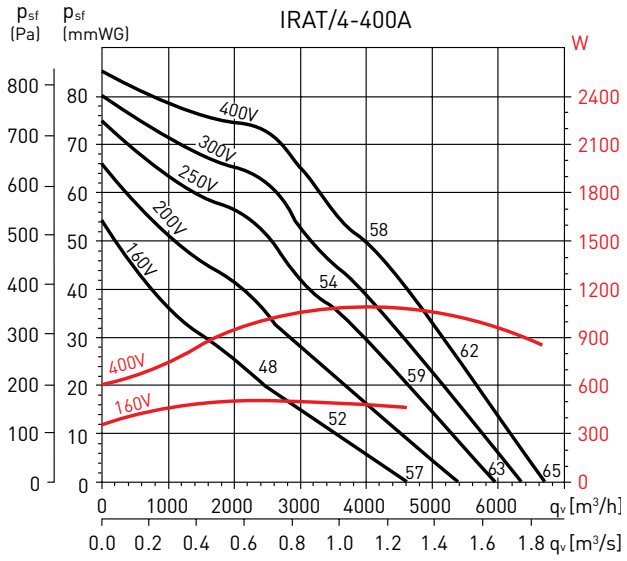

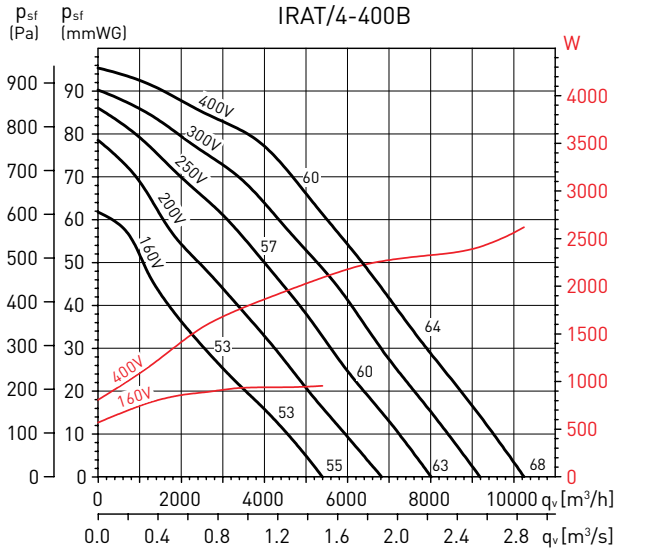

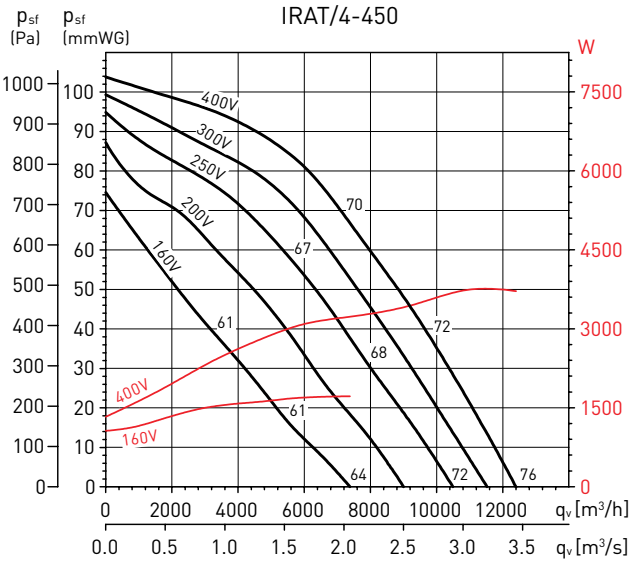

ДОПОЛНИТЕЛЬНЫЕ ПРИНАДЛЕЖНОСТИ

Модель	Анти-вибрацион-ные опоры	Контрфланец	Гибкая вставка	Шумо-глушитель	Защитная решетка	Воздушный клапан	Панельный фильтр G4
IRAT-315	ISA	IBR-315	IAE-315	IAA-315	DEF-600x350	IJK-315	IFL-315 G4
IRAT-355	ISA	IBR-355	IAE-355	IAA-355	DEF-700x400	IJK-355	IFL-355 G4
IRAT-400	ISA	IBR-400	IAE-400	IAA-400	DEF-800x500	IJK-400	IFL-400 G4
IRAT-450	ISA	IBR-450	IAE-450	IAA-450	DEF-1000x500	IJK-450	IFL-450 G4

Модель	Кассета для карманных фильтров	Карманный фильтр F5	Карманный фильтр F6	Карманный фильтр F7	Карманный фильтр F8	Электрический воздухо-нагреватель	Водяной воздухо-нагреватель
IRAT-315	IFL-315 F	IFR-315 F5	IFR-315 F6	IFR-315 F7	IFR-315 F8	IBE-315/30T	IBW-315
IRAT-355	IFL-355 F	IFR-355 F5	IFR-355 F6	IFR-355 F7	IFR-355 F8	IBE-355/30T	IBW-355
IRAT-400	IFL-400 F	IFR-400 F5	IFR-400 F6	IFR-400 F7	IFR-400 F8	IBE-400/50T	IBW-400
IRAT-450	IFL-450 F	IFR-450 F5	IFR-450 F6	IFR-450 F7	IFR-450 F8	IBE-450/63T	IBW-450

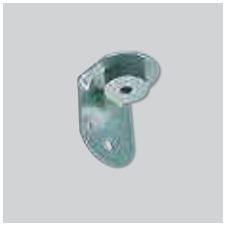

ISA
Антивибрационные опоры.

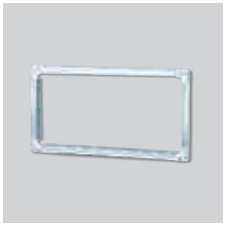

IBR
Контрфланцы.

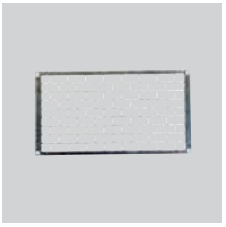

DEF
Защитные решетки.



IAE
Гибкие вставки.



IJK
Воздушные клапаны.



IFL-G4
Кассетный фильтр G4



IFL-F
Кассета для карманных фильтров



IBE
Электрический воздухонагреватель



IBW
Водяной воздухонагреватель



IAA
Шумоглушители.



PWW
Комплекты управления водяным воздухонагревателем.

ЭЛЕКТРИЧЕСКИЕ ПРИНАДЛЕЖНОСТИ



RMB/RMT
Трансформаторные регуляторы скорости.



VFTM IP21/IP54
Преобразователи частоты.



LM-230A
Электроприводы.



TTC-2000
TTC-2000 + TTS-1
Регуляторы температуры.



TTC-40F + TTS-4
Регуляторы температуры.



TG-K330
Канальный датчик температуры.

TG-R530
Комнатный датчик температуры.



DPS 2-30
DPS 10-100
Дифференциальные реле давления.

ВЕНТИЛЯТОРЫ В ШУМОИЗОЛИРОВАННОМ КОРПУСЕ
CVAB / CVAT



Вентиляторы в шумоизолированном корпусе из оцинкованной стали с теплозвукоизоляцией из негорючего стекловолокна (M0) толщиной 17 мм. Вентиляторы оснащаются рабочими колесами с загнутыми назад лопатками и поставляются укомплектованные круглыми подсоединительными патрубками и вынесенной клеммной коробкой.
Рабочие температуры от -40°C до +70°C (у моделей от /6-6000 до /6-17000 и /4-9000 от -40°C до +40°C).

Электродвигатели
В зависимости от модели, вентиляторы оснащаются однофазными или трехфазными 4 или 6 полюсными электродвигателями.
Класс защиты IP55, класс изоляции F со встроенными термоконтактами[1], с выводами для подключения к внешнему устройству защиты (поставляется отдельно).
Параметры электропитания:
1ф - 230 В - 50 Гц
3ф - 400 В - 50 Гц
Однофазные модели имеют возможность регулирования скорости напряжением, трехфазные при помощи автотрансформаторов[1] и преобразователей частоты.
(1) За исключением моделей от 6/6000 до 6/17000 и /4-9000.



Рабочие колеса с загнутыми назад лопатками
Меньше подвержены отложению пыли на лопатках.
Динамически сбалансированы.



Низкий уровень шума
Звукоизоляция из негорючего стекловолокна (M0) толщиной 25 мм значительно снижает уровень шума.



Герметичные соединения
Для подсоединения к воздуховодам, все вентиляторы укомплектованы патрубками с резиновыми уплотнителями.



Прочные угловые элементы
Высокую прочность конструкции придает использование алюминиевых угловых элементов.



Антивибрационные опоры
Препятствуют передаче вибрации и шума от вентилятора.

Универсальная конструкция

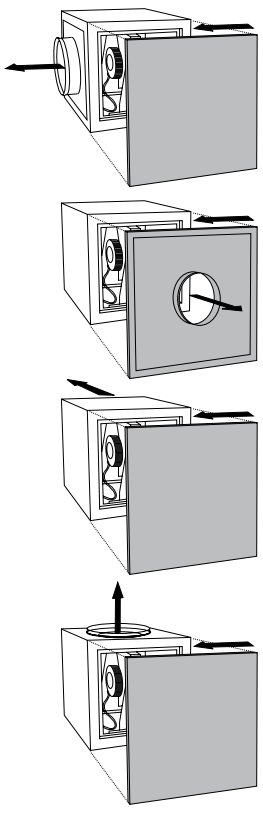

ТЕХНИЧЕСКИЕ ХАРАКТЕРИСТИКИ

Модель	Частота вращ. (об/мин)	Макс. потр. мощн. (Вт)	Ток (А)	Макс. расх. воздуха ($м^3$/ч)	Уровень звукового давления* (дБ(А))			Вес (кг)	Регулятор скорости		Преобразователь частоты
					На выходе	На входе	К окруж.		REB	RMB/RMT	VFTM
Однофазные 4-х полюсные электродвигатели (1ф - 230 В - 50 Гц)											
CVAB/4-700/200	1375	62	0,3	690	44	46	32	26	REB-1N	RMB-1,5	-
CVAB/4-1200/250	1340	115	0,57	1.150	47	51	35	30	REB-1N	RMB-1,5	-
CVAB/4-1500/250	1380	160	0,72	1.520	52	54	42	38	REB-1N	RMB-1,5	-
CVAB/4-2600/355	1350	275	1,2	2.600	55	60	42	46	REB-2,5N	RMB-1,5	-
CVAB/4-3800/355	1380	570	2,6	3.750	60	63	48	62	REB-5	RMB-3,5	-
CVAB/4-5600/400	1380	1100	4,8	5.600	66	70	52	94	REB-5	RMB-8	-
Трехфазные 4-х полюсные электродвигатели (3ф - 400 В - 50 Гц)											
CVAT/4-700/200	1375	62	0,17	690	44	46	32	26	-	RMT-1,5	VFTM TRI-0,37
CVAT/4-1200/250	1340	115	0,35	1.150	47	51	35	30	-	RMT-1,5	VFTM TRI-0,37
CVAT/4-1500/250	1380	160	0,5	1.520	52	54	42	38	-	RMT-1,5	VFTM TRI-0,37
CVAT/4-2600/355	1350	275	0,8	2.600	55	60	42	46	-	RMT-1,5	VFTM TRI-0,37
CVAT/4-3800/355	1380	570	1,5	3.750	60	63	48	62	-	RMT-2,5	VFTM TRI-0,55
CVAT/4-5600/400	1380	1100	1,8	5.600	66	70	52	94	-	RMT-2,5	VFTM TRI-0,55
CVAT/4-9000/500	1475	2050	4,8	8.800	75	76	60	105	-	-	VFTM TRI-2,2
Трехфазные 6-ти полюсные электродвигатели (3ф - 400 В - 50 Гц)											
CVAT/6-6000/500	960	900	3,3	5.700	65	67	53	105	-	RMT-5	VFTM TRI-1,5
CVAT/6-10000/630	975	1500	3,9	10.000	69	70	53	120	-	RMT-5	VFTM TRI-1,5
CVAT/6-14000/630	965	2500	5,4	14.000	73	74	58	160	-	RMT-8	VFTM TRI-2,2
CVAT/6-17000/710	965	4600	9,3	17.100	76	78	60	220	-	RMT-12	VFTM TRI-4

* Уровень звукового давления измерен на расстоянии 1,5 м от вентилятора, в свободном пространстве.

АКУСТИЧЕСКИЕ ХАРАКТЕРИСТИКИ

В таблице приведены уровни звуковой мощности в дБ(А).

Модель		63	125	250	500	1000	2000	4000	8000
CVAB-CVAT/4 700/200	На выходе	39	48	52	53	52	49	45	42
	На входе	36	45	51	56	55	51	49	43
	К окружению	31	42	43	37	36	30	29	27
CVAB-CVAT/4 1200/250	На выходе	42	53	53	55	56	53	52	44
	На входе	37	49	54	60	58	56	60	48
	К окружению	33	46	43	38	38	33	35	28
CVAB-CVAT/4 1500/250	На выходе	53	60	58	60	59	56	50	44
	На входе	45	54	62	65	59	56	53	42
	К окружению	45	54	49	45	43	36	33	29
CVAB-CVAT/4 2600/355	На выходе	48	59	65	63	63	60	58	53
	На входе	41	59	69	71	63	63	66	63
	К окружению	38	51	53	45	44	38	39	35
CVAB-CVAT/4 3800/355	На выходе	57	64	69	66	69	64	60	55
	На входе	54	64	73	72	68	64	59	63
	К окружению	49	57	59	50	52	44	43	39
CVAB-CVAT/4 5600/400	На выходе	64	65	71	73	77	70	66	61
	На входе	59	64	73	75	82	76	75	71
	К окружению	56	59	62	57	60	50	50	45

Модель		63	125	250	500	1000	2000	4000	8000
CVAT/4 9000/500	На выходе	67	69	72	76	89	81	69	62
	На входе	59	74	81	84	88	80	70	63
	К окружению	59	64	63	61	73	62	53	47
CVAT/6 6000/500	На выходе	56	66	71	75	74	71	64	54
	На входе	50	65	72	75	79	71	61	54
	К окружению	49	61	63	60	58	52	48	39
CVAT/6 10000/630	На выходе	65	66	68	78	82	70	63	61
	На входе	62	68	74	79	81	71	64	52
	К окружению	56	59	58	62	64	49	46	44
CVAT/6 14000/630	На выходе	69	70	73	81	85	73	67	60
	На входе	62	69	75	79	87	72	66	58
	К окружению	61	64	63	66	68	53	50	44
CVAT/6 17000/710	На выходе	69	72	75	83	89	76	70	64
	На входе	65	73	76	81	92	76	70	64
	К окружению	60	65	65	67	71	55	52	47

РАБОЧИЕ ХАРАКТЕРИСТИКИ

– q_v: расход воздуха в м³/ч и м³/с.
– p_{sf}: статическое давление в Па.
– Данные приведены: в соответствии со стандартами: ISO 5801 и AMCA 210-99.
при температуре сухого воздуха 20°C и атмосферном давлении 760 мм рт. ст.

4-700/200

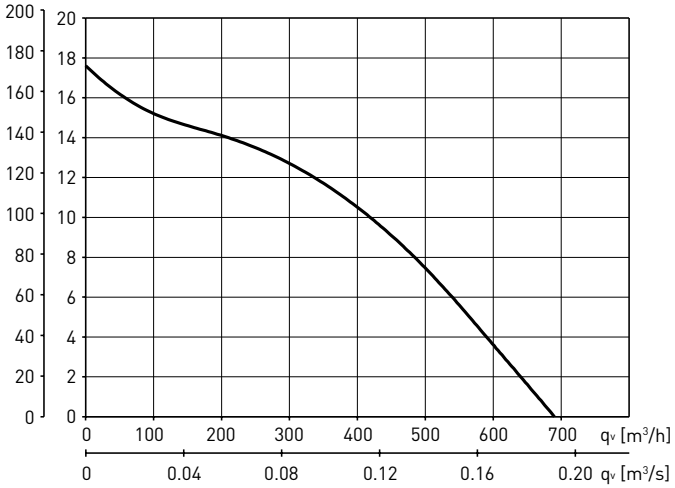

4-1200/250

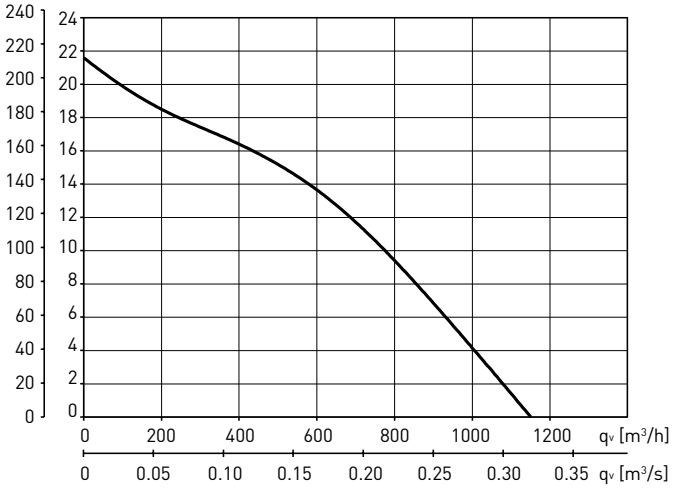

4-1500/250

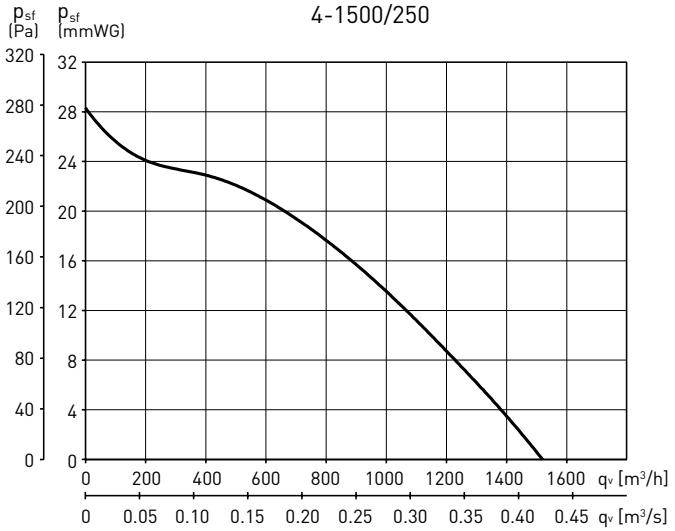

4-2600/355

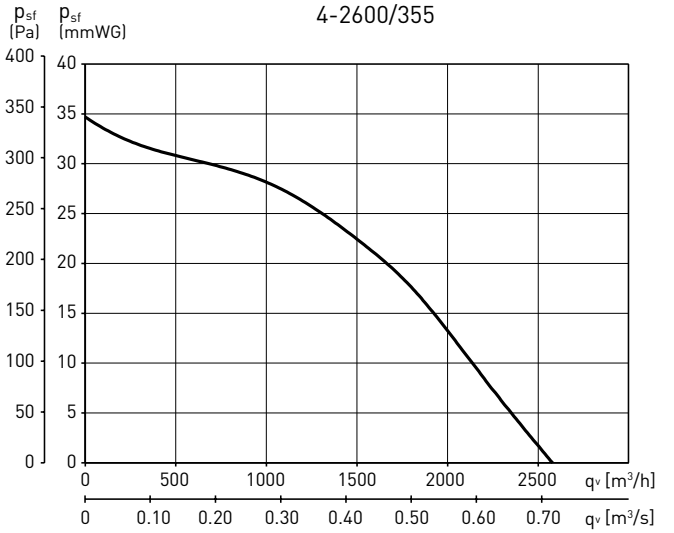

4-3800/355

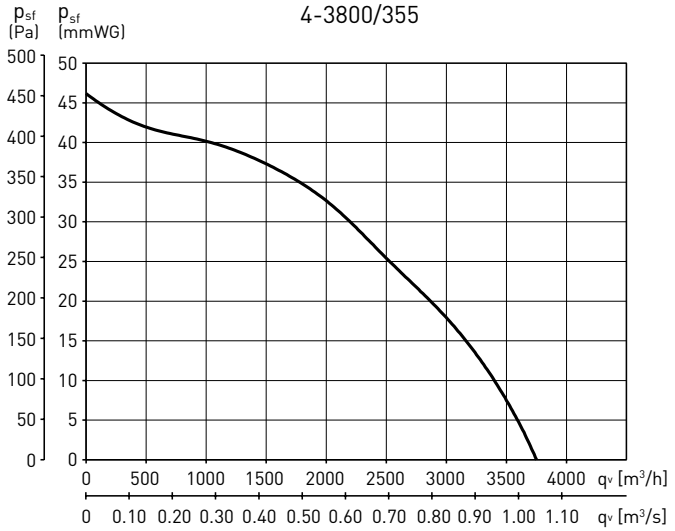

4-5600/400

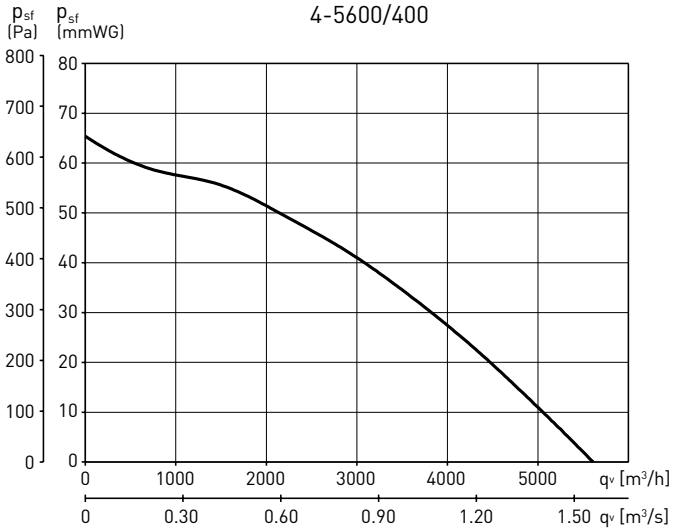

РАБОЧИЕ ХАРАКТЕРИСТИКИ

– q_v: расход воздуха в м³/ч и м³/с.
– p_{sf}: статическое давление в Па.
– Данные приведены: в соответствии со стандартами: ISO 5801 и AMCA 210-99.
при температуре сухого воздуха 20°C и атмосферном давлении 760 мм рт. ст.

4-9000/500

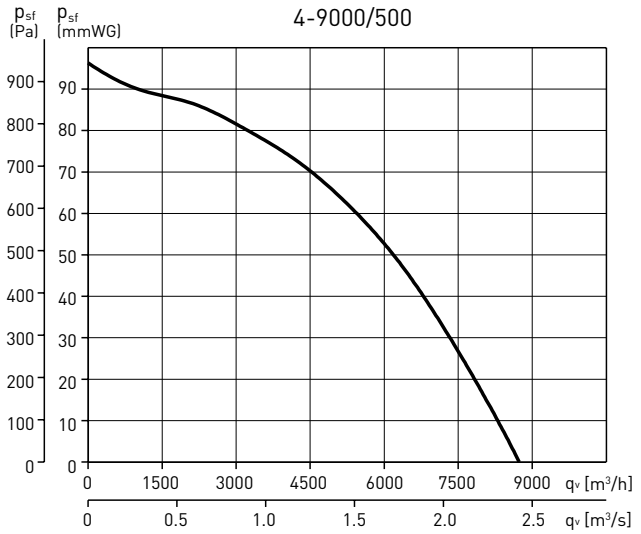

6-6000/500

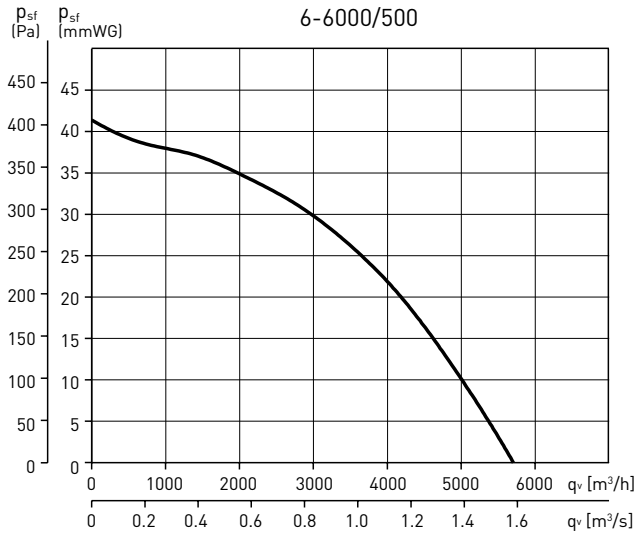

6-10000/630

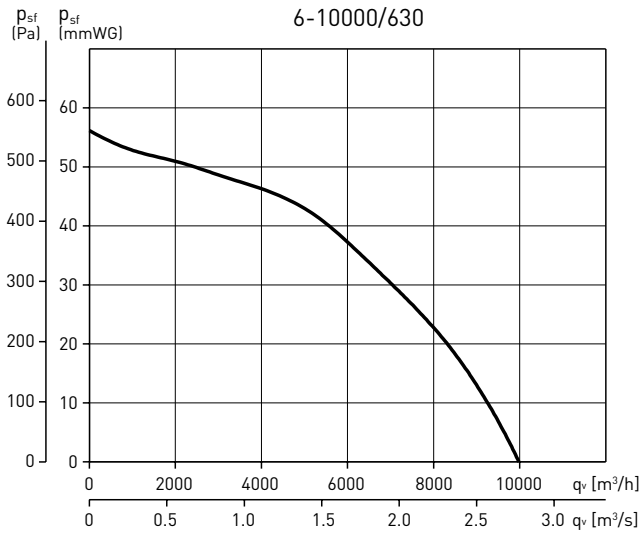

6-14000/630

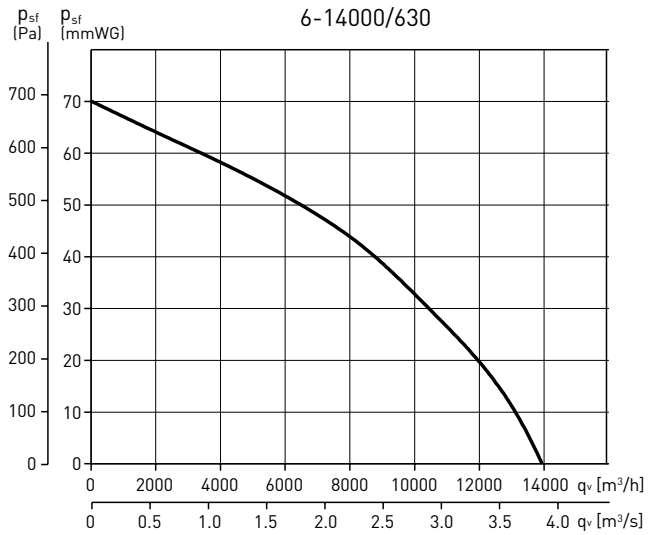

6-17000/710

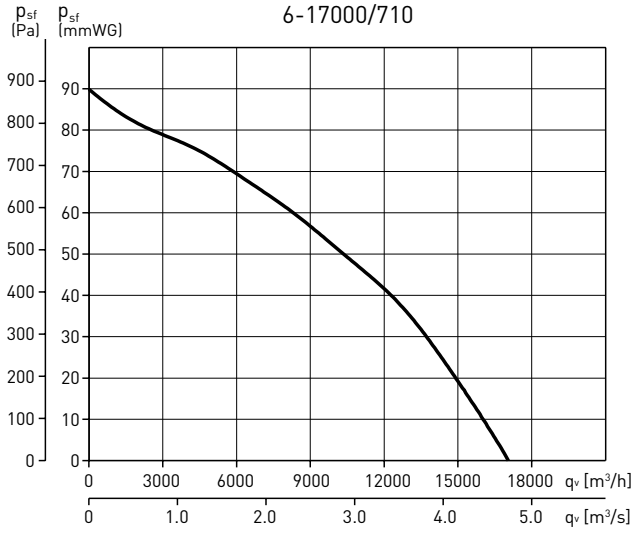

РАЗМЕРЫ (мм)

CVAB/CVAT

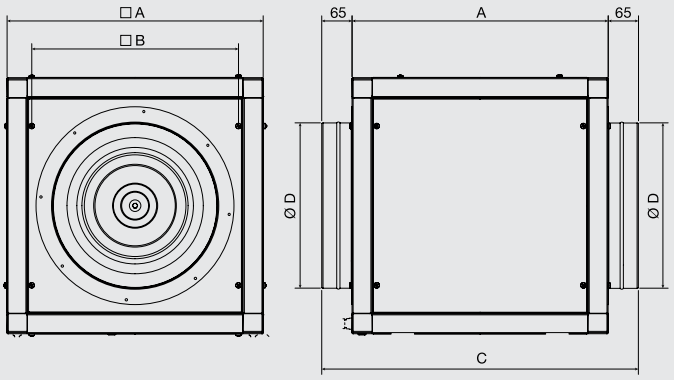

CVAT

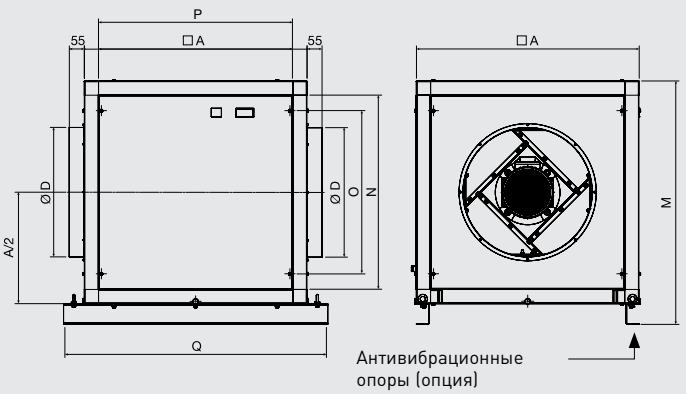

Модель	A	B	C	Ø D
/4-700/200	400	192	530	200
/4-1200/250	450	242	580	250
/4-1500/250	500	292	630	250
/4-2600/355	550	342	680	355
/4-3800/355	650	442	780	355
/4-5600/400	800	591	930	400

Модель	A	Ø D	Q	M	N	O	P
/4-9000/500	860	500	1020	940	774	655	754,4
/6-6000/500	860	500	1020	940	774	655	754,4
/6-10000/630	920	630	1080	1000	834	715	814,4
/6-14000/630	980	630	1140	1060	894	775	874,4
/6-17000/710	1037	710	1197	1117	951	831,5	931,4

ДОПОЛНИТЕЛЬНЫЕ ПРИНАДЛЕЖНОСТИ



MBE
Электрические воздухонагреватели.



MBW
Водяные воздухонагреватели.



MFL-G4
Фильтры G4.



SIL
Круглые шумоглушители.



ACOPEL F400 N
Гибкие вставки.



CRC
Круглые переходы.



APC
Защитные решетки.



CTI CVA
Крыша для наружной установки.

ЭЛЕКТРИЧЕСКИЕ ПРИНАДЛЕЖНОСТИ



REB
Электронные регуляторы скорости.



RMB
Автотрансформаторные регуляторы скорости.



ON/OFF IP55
Сервисные выключатели.



REB-5
Электронный регулятор скорости.



VFKB IP65
Преобразователи частоты.



VFTM IP54
Преобразователи частоты.



TTC-2000
TTC-2000 + TTS-1
Регуляторы температуры.



TTC-40F + TTS-4
Регуляторы температуры.



TG-K330
Канальный датчик температуры.

TG-R530
Комнатный датчик температуры.



DPS 2-30
DPS 10-100
Дифференциальные реле давления.

ВЕНТИЛЯТОРЫ В ШУМОИЗОЛИРОВАННОМ КОРПУСЕ
CHAT



F400-120

Предел огнестойкости 400°C / 2 часа

Вентиляторы серии CHAT предназначены для использования в системах дымоудаления с размещением в пожароопасной зоне или вне ее. Вентиляторы имеют предел огнестойкости 400°C / 2 часа. Корпус вентилятора состоит из рамы из оцинкованной листовой стали и стальных панелей с теплозвукоизоляцией из негорючего стекловолокна (M0) толщиной 25 мм. Сторону выхода воздуха можно поменять прямо на месте монтажа, переставив панели корпуса.
Вентиляторы комплектуются рабочими колесами с загнутыми назад лопатками.

Электродвигатели

В зависимости от модели, вентиляторы комплектуются трехфазными односкоростными 4 или 6 полюсными электродвигателями, а также двухскоростными 4/8 полюсными электродвигателями. Класс защиты IP55, класс изоляции H.
Параметры электропитания:
3ф - 400 В - 50 Гц



Рабочие колеса с загнутыми назад лопатками
Меньше подвержены отложению пыли на лопатках. Динамически сбалансированы.



Простота установки и транспортировки
Вентиляторы комплектуются опорной рамой с рым-болтами.



Отверстие для отвода конденсата
Позволяет отводить сконденсированную влагу из корпуса вентилятора.

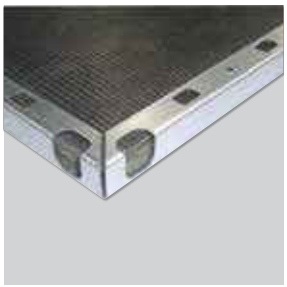

Низкий уровень шума
Звукоизоляция из негорючего стекловолокна (M0) значительно снижает уровень шума.



Электродвигатели класса S1 и S2
Электродвигатели с пределом огнестойкости F400-120, одобрены для продолжительной (S1) или аварийной (S2) работы.



Антивибрационные опоры
Препятствуют передаче вибрации и шума от вентилятора.



Прочные угловые элементы
Высокую прочность конструкции придает использование алюминиевых угловых элементов.

Универсальная конструкция

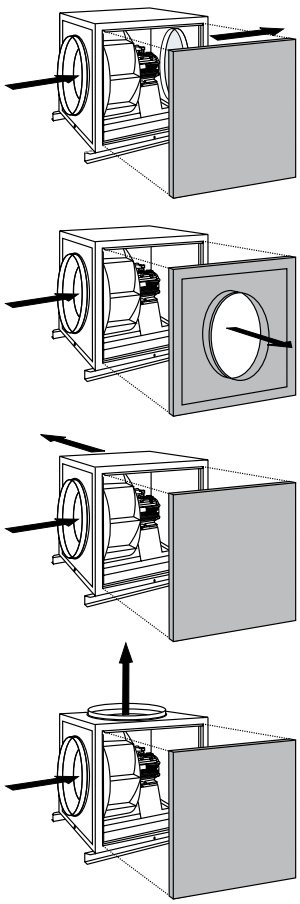

ВЕНТИЛЯТОРЫ В ШУМОИЗОЛИРОВАННОМ КОРПУСЕ
CHAT

ТЕХНИЧЕСКИЕ ХАРАКТЕРИСТИКИ

Модель	Частота вращения (об/мин)	Макс. потр. мощность (кВт)	Ток (А)	Макс. расх. воздуха ($м^3$/ч)	Уровень звукового давления* (дБ(А))			Вес (кг)
					На выходе	На входе	К окружению	
Односкоростные 4-х полюсные электродвигатели (3ф - 400 В - 50 Гц)								
CHAT/4-400	1415	0,75	2	4200	58	63	53	80
CHAT/4-500	1435	1,5	3,4	6200	63	70	58	110
CHAT/4-560	1475	2,2	4,6	8800	75	76	60	185
Односкоростные 6-ти полюсные электродвигатели (3ф - 400 В - 50 Гц)								
CHAT/6-560	960	1,1	3	5700	65	67	53	185
CHAT/6-630	975	1,5	3,7	10000	69	70	53	200
CHAT/6-710	965	2,2	5,2	14000	73	74	58	215
CHAT/6-800	975	4	8,8	17100	76	78	60	229
Двухскоростные 4/8-ми полюсные электродвигатели (3ф - 400 В - 50 Гц)								
CHAT/4/8-400	1420/710	0,8/0,2	2,2/0,85	4200	58	63	53	80
CHAT/4/8-500	1430/715	1,5/0,25	3,75/1,15	6200	63	70	58	110
CHAT/4/8-560	1430/715	2,2/0,37	5,1/1,6	8800	75	76	60	187

* Уровень звукового давления измерен на расстоянии 1,5 м от вентилятора, в свободном пространстве.

АКУСТИЧЕСКИЕ ХАРАКТЕРИСТИКИ

В таблице приведены уровни звуковой мощности в дБ(А).

Модель		63	125	250	500	1000	2000	4000	8000
CHAT/4-560	На входе	59	74	81	84	88	80	70	63
	На выходе	67	69	72	76	89	81	69	62
	К окружению	59	64	63	61	73	62	53	47
CHAT/6-560	На входе	50	65	72	75	79	71	61	54
	На выходе	56	66	71	75	74	71	64	54
	К окружению	49	61	63	60	58	52	48	39
CHAT/6-630	На входе	62	68	74	79	81	71	64	52
	На выходе	65	66	68	78	82	70	63	61
	К окружению	56	59	58	62	64	49	46	44

Модель		63	125	250	500	1000	2000	4000	8000
CHAT/6-710	На входе	62	69	75	79	87	72	66	58
	На выходе	69	70	73	81	85	73	67	60
	К окружению	61	64	63	66	68	53	50	44
CHAT/6-800	На входе	65	73	76	81	92	76	70	64
	На выходе	69	72	75	83	89	76	70	64
	К окружению	60	65	65	67	71	55	52	47

РАЗМЕРЫ (мм)

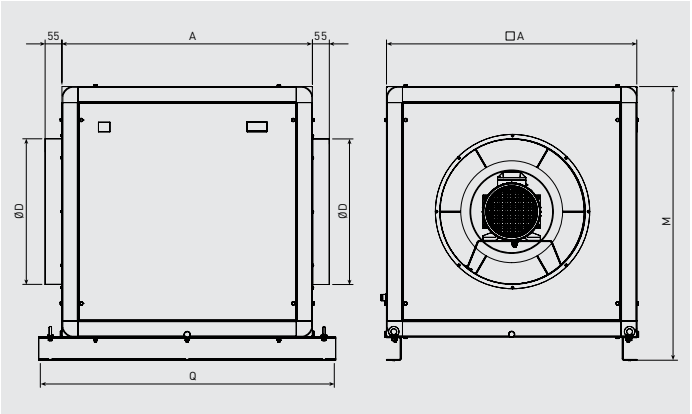

Модель		M	D	Q
400	648	728	355	852
500	798	878	400	1002
560	860	940	500	1020
630	920	1000	630	1080
710	980	1060	630	1140
800	1037	1117	710	1197

РАБОЧИЕ ХАРАКТЕРИСТИКИ

– q_v: расход воздуха в м³/ч и м³/с.
– p_{sf}: статическое давление в Па и мм вод. ст.
– Данные приведены: в соответствии со стандартами: ISO 5801 и AMCA 210-99.
при температуре сухого воздуха 20°C и атмосферном давлении 760 мм рт. ст.

CHAT/4-400

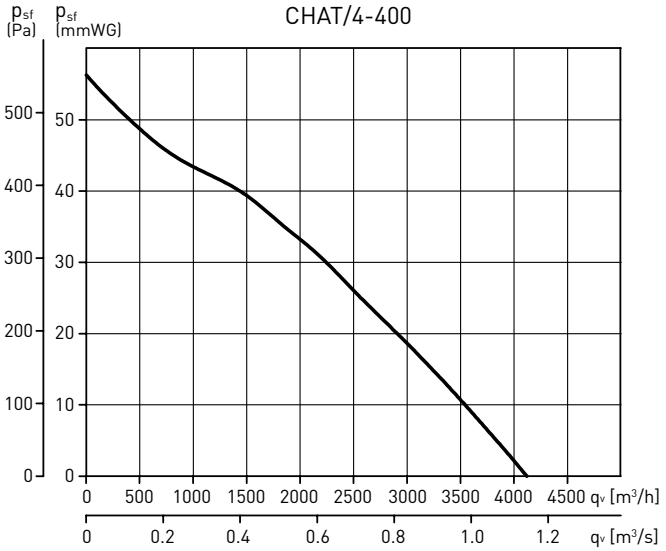

CHAT/4-500

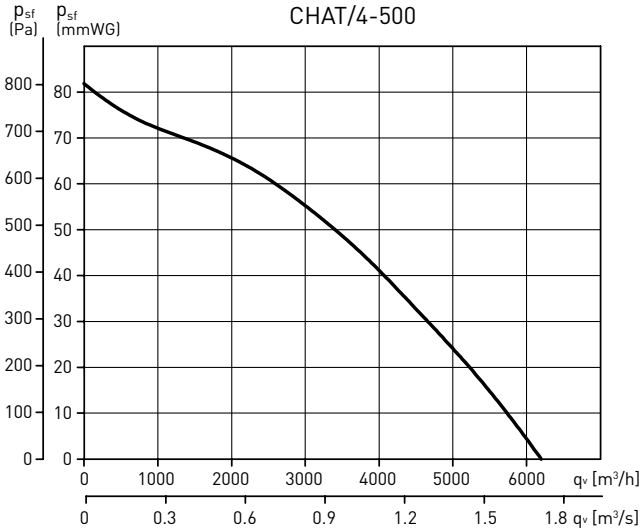

CHAT/4-560

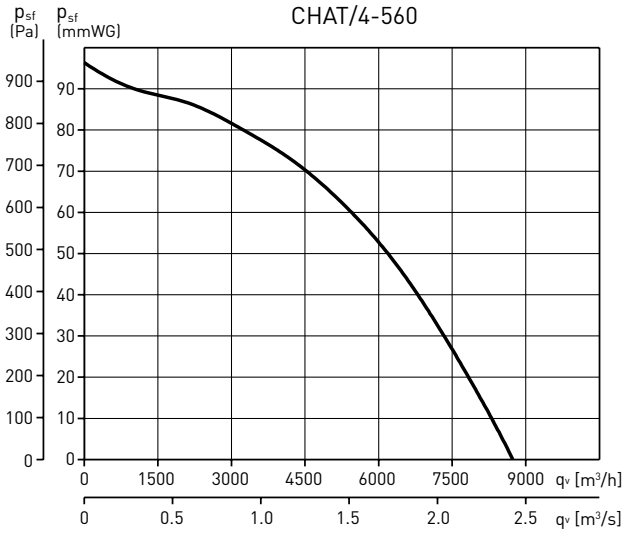

CHAT/6-560

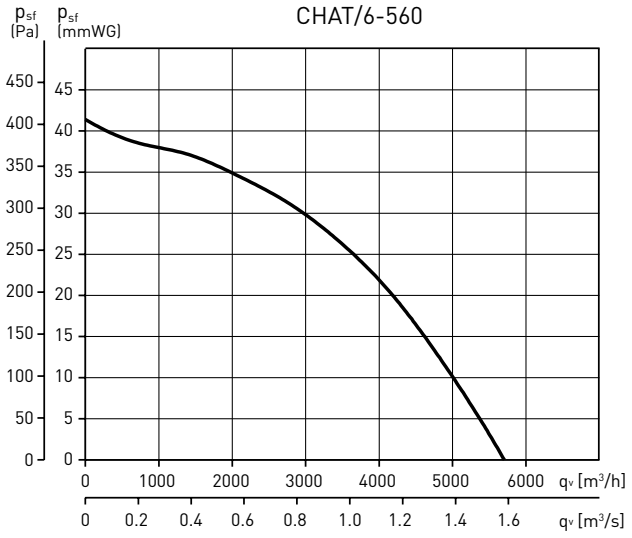

CHAT/6-630

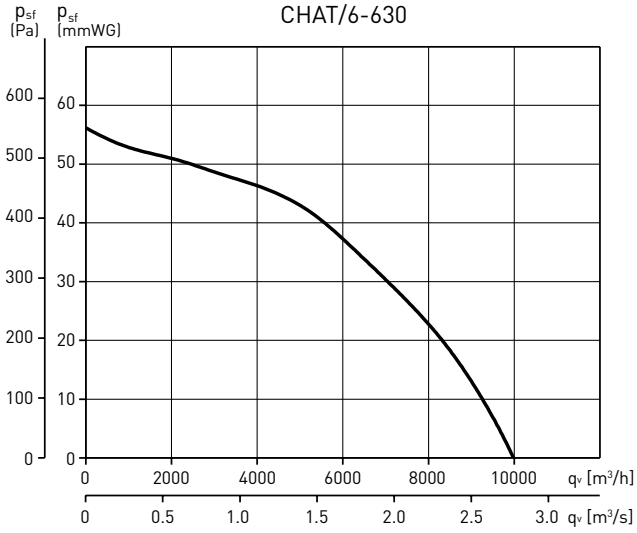

CHAT/6-710

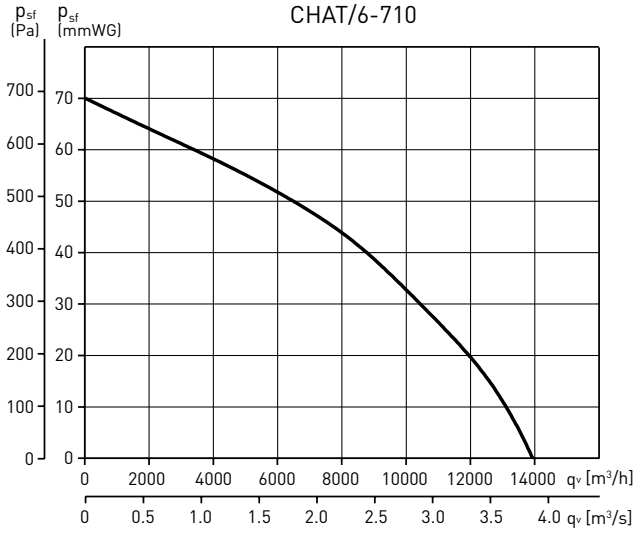

РАБОЧИЕ ХАРАКТЕРИСТИКИ

– q_v: расход воздуха в м³/ч и м³/с.
– p_{sf}: статическое давление в Па и мм вод. ст.
– Данные приведены: в соответствии со стандартами: ISO 5801 и AMCA 210-99. при температуре сухого воздуха 20°C и атмосферном давлении 760 мм рт. ст.

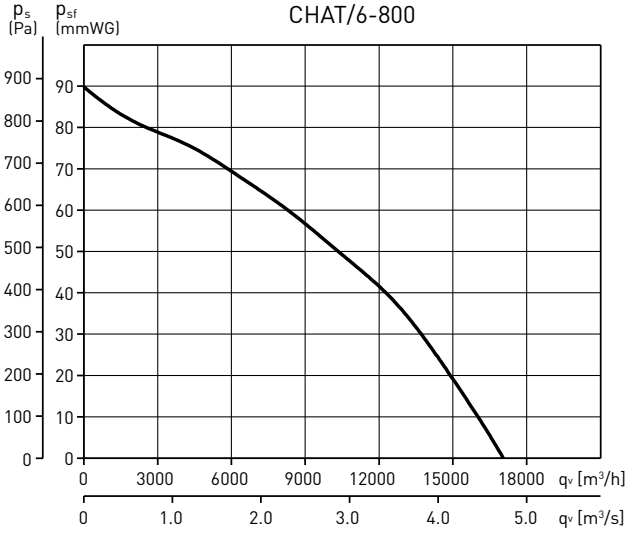

ДОПОЛНИТЕЛЬНЫЕ ПРИНАДЛЕЖНОСТИ



ACOPEL F400 N
Гибкие вставки.



APC
Защитные решетки.



CTI CVA/CHAT
Крыша для наружной установки.

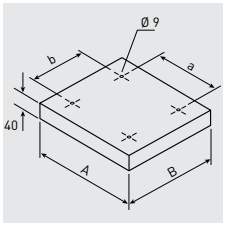

Модель	A	B	a	b
CTI CVA/CHAT-3800/400	648	648	544	442
CTI CVA/CHAT-5600/500	798	798	693	593
CTI CVA/CHAT-9000/560	860	860	728	630
CTI CVA/CHAT-10000/630	920	920	788	690
CTI CVA/CHAT-14000/710	980	980	875	775
CTI CVA/CHAT-17000/800	1037	1037	932	832

ЦЕНТРОБЕЖНЫЕ ВЕНТИЛЯТОРЫ В КОРПУСЕ
CHVB / CHVT







Предел огнестойкости 400°C / 2 часа



Продолжительная работа



Промышленные кухни

Вентиляторы серии CHVB / CHVT предназначены для применения в системах дымоудаления с пределом огнестойкости 400°C / 2 часа. Также, все вентиляторы могут работать в продолжительном режиме при температуре перемещаемого воздуха до +120°C.

Корпус вентилятора изготавливается из оцинкованной листовой стали с теплозвукоизоляцией из негорючего стекловолокна толщиной 17 мм (класс M0). Панели корпуса легкосъемные, что упрощает чистку и обслуживание.

Вентиляторы оборудованы центробежными рабочими колесами с загнутыми назад лопатками и вынесенными клеммными коробками. Электродвигатель располагается вне потока перемещаемого воздуха.

Рабочие температуры от -40°C до +40°C.

Электродвигатели

В зависимости от модели, вентиляторы комплектуются 4 полюсными однофазными или трехфазными электродвигателями.

Класс защиты IP55, класс изоляции F, со встроенными термоконтактами, с выводами для подключения к внешнему устройству защиты (поставляется отдельно).

Параметры электропитания:

1ф - 230 В - 50 Гц
3ф - 400 В - 50 Гц

Все вентиляторы имеют возможность регулирования скорости напряжением, а трехфазные модели еще и при помощи преобразователя частоты.

Универсальная конструкция

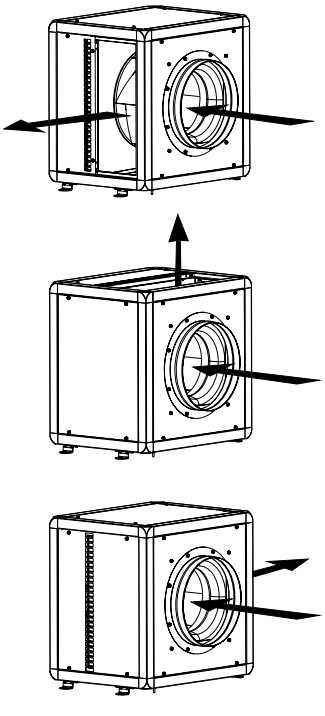



Рабочие колеса с загнутыми назад лопатками
Устойчивы к отложению пыли. Динамически сбалансированы.



Прочные угловые элементы
Высокую прочность конструкции придает использование алюминиевых угловых элементов.



Удобство монтажа
Для облегчения монтажа все модели оборудованы монтажными опорами.

ТЕХНИЧЕСКИЕ ХАРАКТЕРИСТИКИ

Модель	Частота вращения (об/мин)	Макс. потр. мощность (Вт)	Ток (А)	Макс. расход воздуха (м³/ч)	Уровень звукового давления (дБ(А))	Вес (кг)	Регулятор скорости
Однофазные 4-х полюсные электродвигатели (1ф - 230 В - 50 Гц)							
CHVB/4-3000/315	1390	305	1,45	2670	58	46	REB-2,5 N
CHVB/4-4000/355	1315	530	2,3	4300	64	75	REB-2,5 N
CHVB/4-6000/400	1370	1060	5,05	6480	70	90	REB-10
Трехфазные 4-х полюсные электродвигатели (3ф - 400 В - 50 Гц)							
CHVT/4-3000/315	1410	320	0,86	2770	58	46	RMT-1,5
CHVT/4-4000/355	1420	520	1,3	4310	64	75	RMT-1,5
CHVT/4-6000/400	1295	912	1,95	6560	70	90	RMT-2,5

* Уровень звукового давления измерен на расстоянии 1,5 м от вентиляторов, в свободном пространстве.

АКУСТИЧЕСКИЕ ХАРАКТЕРИСТИКИ

Уровни звуковой мощности в дБ(А) в трех рабочих точках вентилятора: низкое давление (LP), среднее давление (MP), высокое давление (HP).

4-3000/315		63	125	250	500	1000	2000	4000	8000	LwA
На входе	LP	44	70	67	67	69	68	63	60	76
	MP	44	64	69	60	61	60	57	52	72
	HP	44	62	64	71	71	67	63	55	76
На выходе	LP	42	72	67	68	69	69	63	60	77
	MP	40	66	64	66	68	66	61	54	73
	HP	39	62	63	64	67	66	61	53	72
К окружению	LP	37	63	60	55	55	55	54	48	66
	MP	37	57	62	48	47	47	48	40	64
	HP	37	55	57	59	57	54	54	43	64

4-6000/400		63	125	250	500	1000	2000	4000	8000	LwA
На входе	LP	51	70	70	73	83	78	71	74	85
	MP	50	64	68	73	75	71	69	65	79
	HP	55	68	71	75	79	75	71	64	82
На выходе	LP	53	73	73	75	84	82	73	75	87
	MP	49	68	68	70	72	69	70	66	78
	HP	58	70	72	72	72	70	70	63	79
К окружению	LP	47	59	58	60	64	58	53	55	68
	MP	46	53	56	60	56	51	51	46	64
	HP	51	57	59	62	60	55	53	45	67

4-4000/355		63	125	250	500	1000	2000	4000	8000	LwA
На входе	LP	51	69	71	70	72	71	69	75	80
	MP	50	67	69	70	72	67	67	69	78
	HP	51	67	67	72	76	71	68	63	79
На выходе	LP	50	74	73	73	72	72	69	66	80
	MP	47	74	70	70	70	68	64	60	78
	HP	48	65	66	66	67	65	63	56	73
К окружению	LP	46	65	63	58	56	54	56	58	69
	MP	45	63	61	58	56	50	54	52	67
	HP	46	63	59	60	60	54	55	46	67

РАБОЧИЕ ХАРАКТЕРИСТИКИ

– q_v: расход воздуха в м³/ч и м³/с.
– p_{sf}: статическое давление в Па.
- Lp: уровень звукового давления в дБ(A), на расстоянии 1,5 м от вентилятора (на входе воздуха - черный шрифт и на выходе воздуха - синий шрифт).
– Данные приведены: в соответствии со стандартами: ISO 5801 и AMCA 210-99.
при температуре сухого воздуха 20°C и атмосферном давлении 760 мм рт. ст.

CHVB/4-3000/315

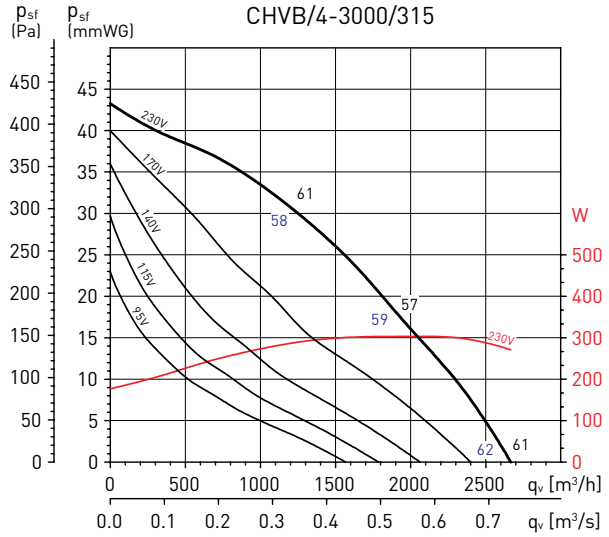

CHVT/4-3000/315

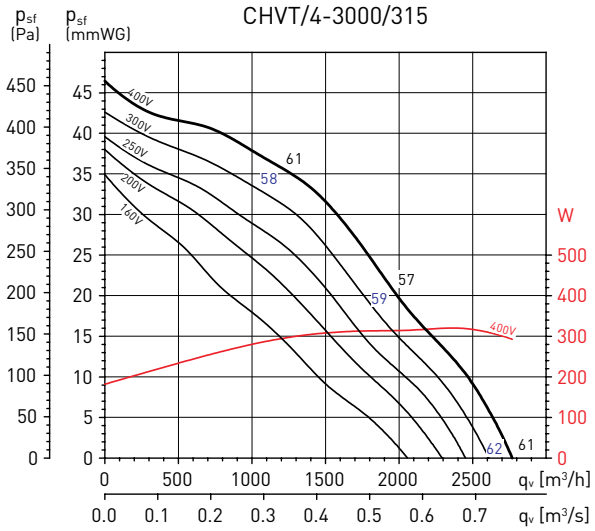

CHVB/4-4000/355

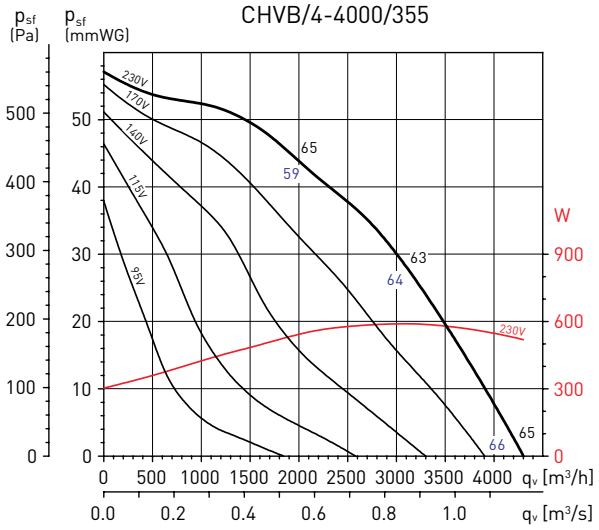

CHVT/4-4000/355

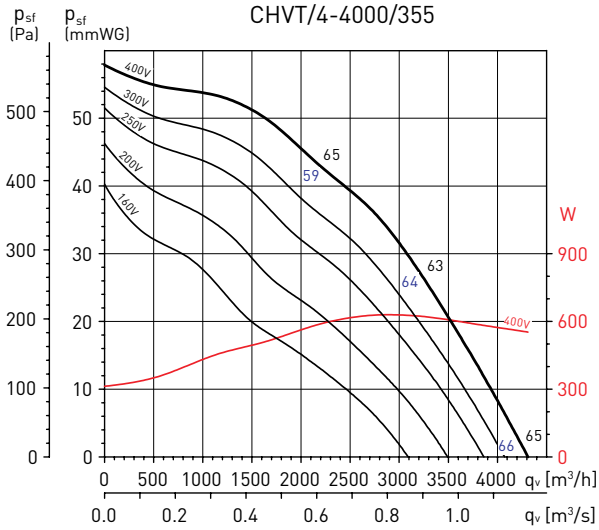

CHVB/4-6000/400

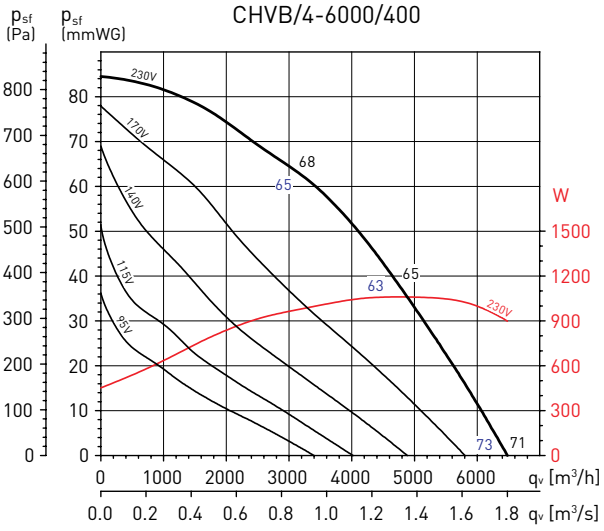

CHVT/4-6000/400

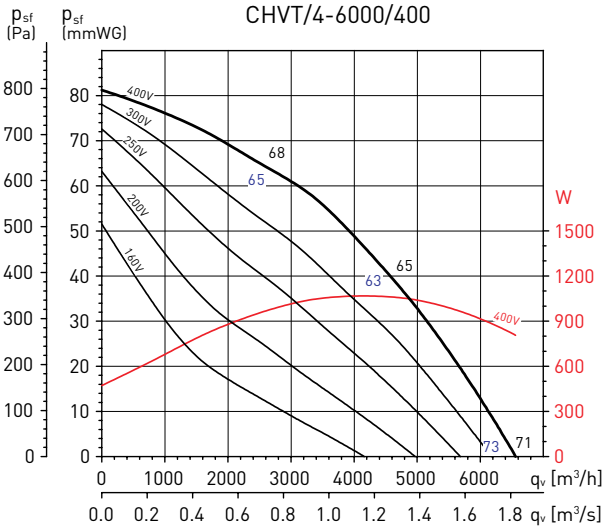

РАЗМЕРЫ (мм)

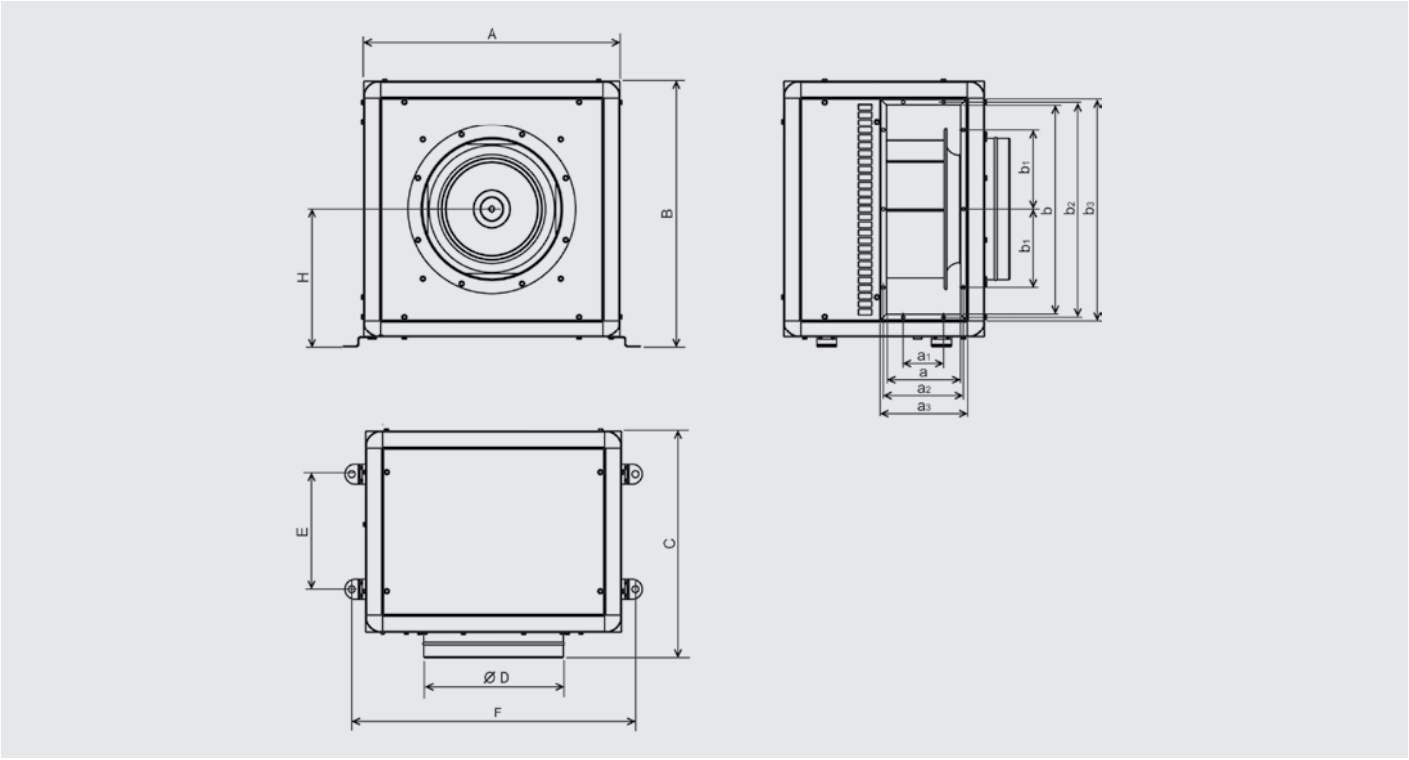

Модель	A	B	C	D	E	F	H	a	a1	a2	a3	b	b1	b2	b3
CHVB/4-3000/315	548	573	527	315	247	618	299	148	110	160	182	429	154	441	462
CHVB/4-4000/355	648	673	572	355	292	718	349	187	106	199	221	529	187	541	562
CHVB/4-6000/400	798	823	572	400	292	858	499	196	115	208	230	679	237	691	712
CHVT/4-3000/315	548	573	527	315	247	618	299	148	110	160	182	429	154	441	462
CHVT/4-4000/355	648	673	572	355	292	718	349	187	106	199	221	529	187	541	562
CHVT/4-6000/400	798	823	572	400	292	858	499	196	115	208	230	679	237	691	712

ДОПОЛНИТЕЛЬНЫЕ ПРИНАДЛЕЖНОСТИ



FD
Адаптер на стороне выхода воздуха.

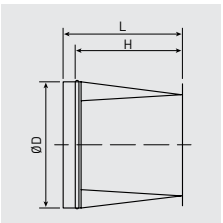

Модель	Ø D	L	H
FD-3000	315	450	400
FD-4000	355	450	400
FD-6000	400	450	400



ACOPEL F400 N
Круглая гибкая вставка.

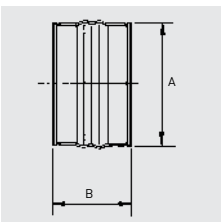

Модель	Ø A	B
ACOPEL F400-315/160 N	315	160
ACOPEL F400-355/160 N	355	160
ACOPEL F400-400/160 N	400	160



ACOP RECT F400
Прямоугольная гибкая вставка.

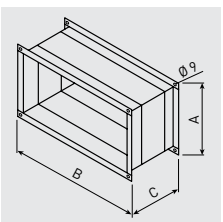

Модель	A	B	C
ACOP RECT F400-3000	150	415	140
ACOP RECT F400-4000	150	520	180
ACOP RECT F400-6000	150	670	185

ДОПОЛНИТЕЛЬНЫЕ ПРИНАДЛЕЖНОСТИ



CTI CHV
Крыша для наружной установки.

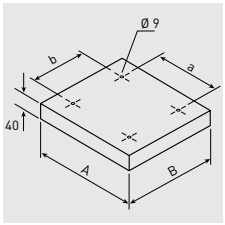

Модель	A	B	a	b
CTI CHV-3000	575	490	358	343
CTI CHV-4000	675	535	442	402
CTI CHV-6000	825	545	593	417



KSE
Антивибрационные опоры.

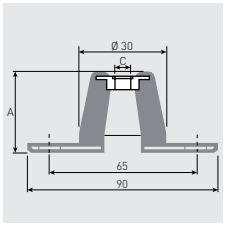

Модель	Вес вентилятора	A	C
KSE-45	40 – 180 кг	24	M8
KSE-70	80 – 280 кг	38	M8



APC
Защитные решетки.

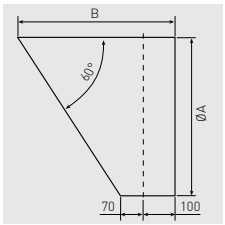

Модель	Ø A	B
APC-315	315	342
APC-355	355	365
APC-400	400	391

ЭЛЕКТРИЧЕСКИЕ ПРИНАДЛЕЖНОСТИ



REB
Электронные регуляторы скорости.



RMB/RMT
Трансформаторные регуляторы скорости.

ЦЕНТРОБЕЖНЫЕ ВЕНТИЛЯТОРЫ В КОРПУСЕ
CHXT





Предел огнестойкости 400°C / 2 часа



Продолжительная работа



Промышленные кухни

Вентиляторы серии CHXT предназначены для применения в системах дымоудаления с пределом огнестойкости 400°C / 2 часа. Также, все вентиляторы могут работать в продолжительном режиме при температуре перемещаемого воздуха до 120°C.

Корпус вентилятора изготавливается из оцинкованной листовой стали с теплозвукоизоляцией из негорючего стекловолокна толщиной 17 мм (класс M0). Панели корпуса легкосъемные, что упрощает чистку и обслуживание.

Вентиляторы оборудованы центробежными рабочими колесами с загнутыми назад лопатками и вынесенными клеммными коробками. Электродвигатель располагается вне потока перемещаемого воздуха.

Рабочие температуры от -40°C до +40°C.

Электродвигатели

В зависимости от модели, вентиляторы комплектуются односкоростными 4 полюсными или двухскоростными 4/6 и 4/8 полюсными трехфазными электродвигателями.

Класс защиты IP55, класс изоляции H.

Параметры электропитания:

3ф - 400 В - 50 Гц





Рабочие колеса с загнутыми назад лопатками

Устойчивы к отложению пыли. Динамически сбалансированы.



Прочные угловые элементы

Высокую прочность конструкции придает использование алюминиевых угловых элементов.



Удобство монтажа

Для облегчения монтажа все модели оборудованы монтажными опорами.

Универсальная конструкция

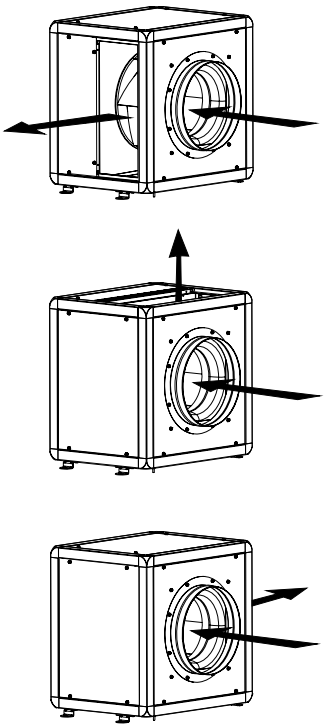

ТЕХНИЧЕСКИЕ ХАРАКТЕРИСТИКИ

Модель	Частота вращения (об/мин)		Потр. мощность (кВт)		Ток (А)		Макс. расход воздуха ($м^3$/ч)	Уровень звукового давления* (дБ(А))	Вес (кг)
	Выс. скор.	Низк. скор.	Выс. скор.	Низк. скор.	Выс. скор.	Низк. скор.			
Трехфазные односкоростные 4-х полюсные электродвигатели (3ф - 400 В - 50 Гц)									
CHXT/4-3000/315	1430	-	0,55	-	1,36	-	2770	58	46
CHXT/4-4000/355	1435	-	0,75	-	1,85	-	4310	64	75
CHXT/4-6000/400	1420	-	1,1	-	2,44	-	6560	70	90
Трехфазные двухскоростные 4/6-ти полюсные электродвигатели (3ф - 400 В - 50 Гц)									
CHXT/4/6-3000/315	1450	970	0,55	0,2	1,75	1,05	2770/1650	58	46
CHXT/4/6-4000/355	1430	970	0,75	0,25	1,94	1,32	4310/2020	64	75
CHXT/4/6-6000/400	1440	970	1,1	0,3	2,92	1,51	6560/4420	70	90
Трехфазные двухскоростные 4/8-ми полюсные электродвигатели (3ф - 400 В - 50 Гц)									
CHXT/4/8-3000/315	1440	710	0,55	0,09	1,76	0,76	2770/1370	58	46
CHXT/4/8-4000/355	1415	690	0,75	0,12	1,86	0,83	4310/2100	64	75
CHXT/4/8-6000/400	1430	705	1,1	0,18	2,73	1,21	6560/3230	70	90

* Уровень звукового давления измерен на расстоянии 1,5 м от вентиляторов, в свободном пространстве.

АКУСТИЧЕСКИЕ ХАРАКТЕРИСТИКИ

Уровни звуковой мощности в дБ(А) в трех рабочих точках вентилятора: низкое давление (LP), среднее давление (MP), высокое давление (HP).

4-3000/315		63	125	250	500	1000	2000	4000	8000	LwA
На входе	LP	44	70	67	67	69	68	63	60	76
	MP	44	64	69	60	61	60	57	52	72
	HP	44	62	64	71	71	67	63	55	76
На выходе	LP	42	72	67	68	69	69	63	60	77
	MP	40	66	64	66	68	66	61	54	73
	HP	39	62	63	64	67	66	61	53	72
К окруж.	LP	37	63	60	55	55	55	54	48	66
	MP	37	57	62	48	47	47	48	40	64
	HP	37	55	57	59	57	54	54	43	64

4-4000/355		63	125	250	500	1000	2000	4000	8000	LwA
На входе	LP	51	69	71	70	72	71	69	75	80
	MP	50	67	69	70	72	67	67	69	78
	HP	51	67	67	72	76	71	68	63	79
На выходе	LP	50	74	73	73	72	72	69	66	80
	MP	47	74	70	70	70	68	64	60	78
	HP	48	65	66	66	67	65	63	56	73
К окруж.	LP	46	65	63	58	56	54	56	58	69
	MP	45	63	61	58	56	50	54	52	67
	HP	46	63	59	60	60	54	55	46	67

4-6000/400		63	125	250	500	1000	2000	4000	8000	LwA
На входе	LP	51	70	70	73	83	78	71	74	85
	MP	50	64	68	73	75	71	69	65	79
	HP	55	68	71	75	79	75	71	64	82
На выходе	LP	53	73	73	75	84	82	73	75	87
	MP	49	68	68	70	72	69	70	66	78
	HP	58	70	72	72	72	70	70	63	79
К окруж.	LP	47	59	58	60	64	58	53	55	68
	MP	46	53	56	60	56	51	51	46	64
	HP	51	57	59	62	60	55	53	45	67

РАБОЧИЕ ХАРАКТЕРИСТИКИ

– q_v: расход воздуха в м³/ч и м³/с.
– p_{sf}: статическое давление в Па.
- Lp: уровень звукового давления в дБ(A), на расстоянии 1,5 м от вентилятора (на входе воздуха - черный шрифт и на выходе воздуха - синий шрифт).
– Данные приведены: в соответствии со стандартами: ISO 5801 и AMCA 210-99.
при температуре сухого воздуха 20°C и атмосферном давлении 760 мм рт. ст.

CHXT/4-3000/315

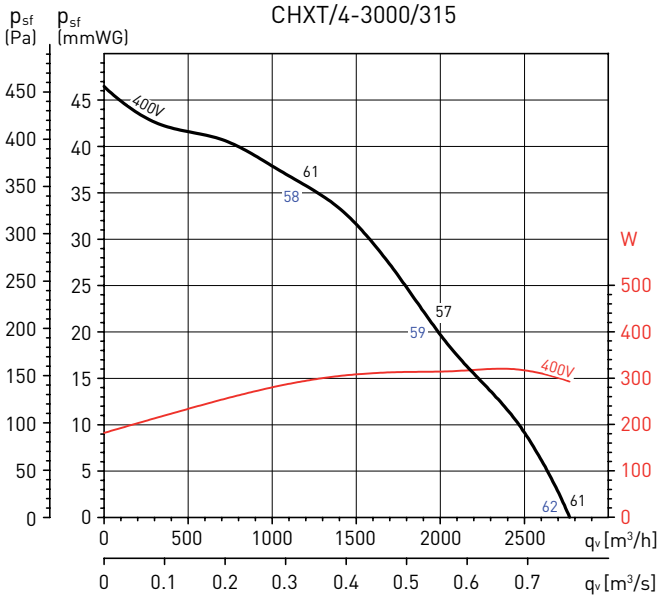

CHXT/4-4000/355

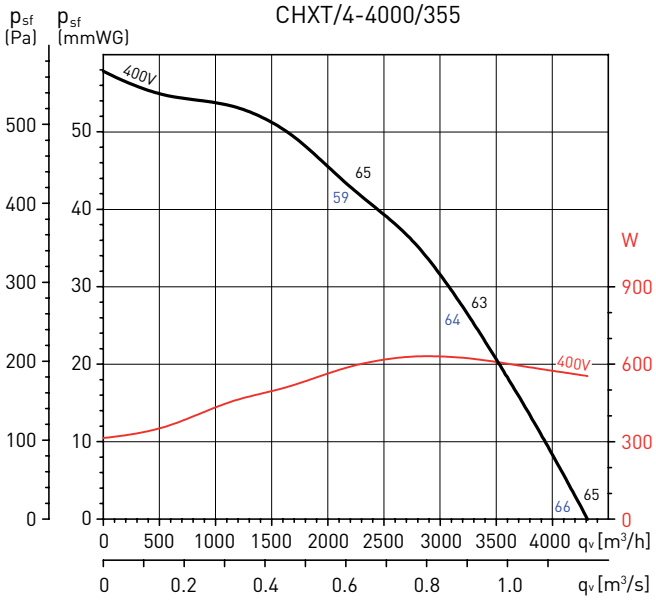

CHXT/4-6000/400

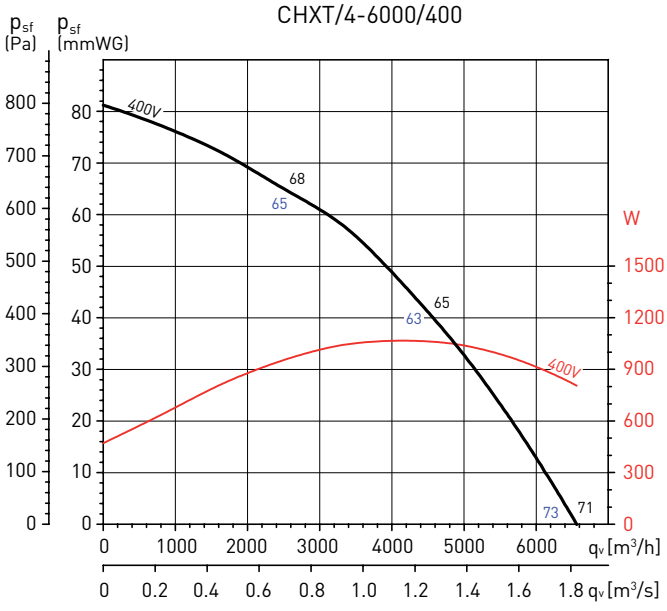

РАЗМЕРЫ (мм)

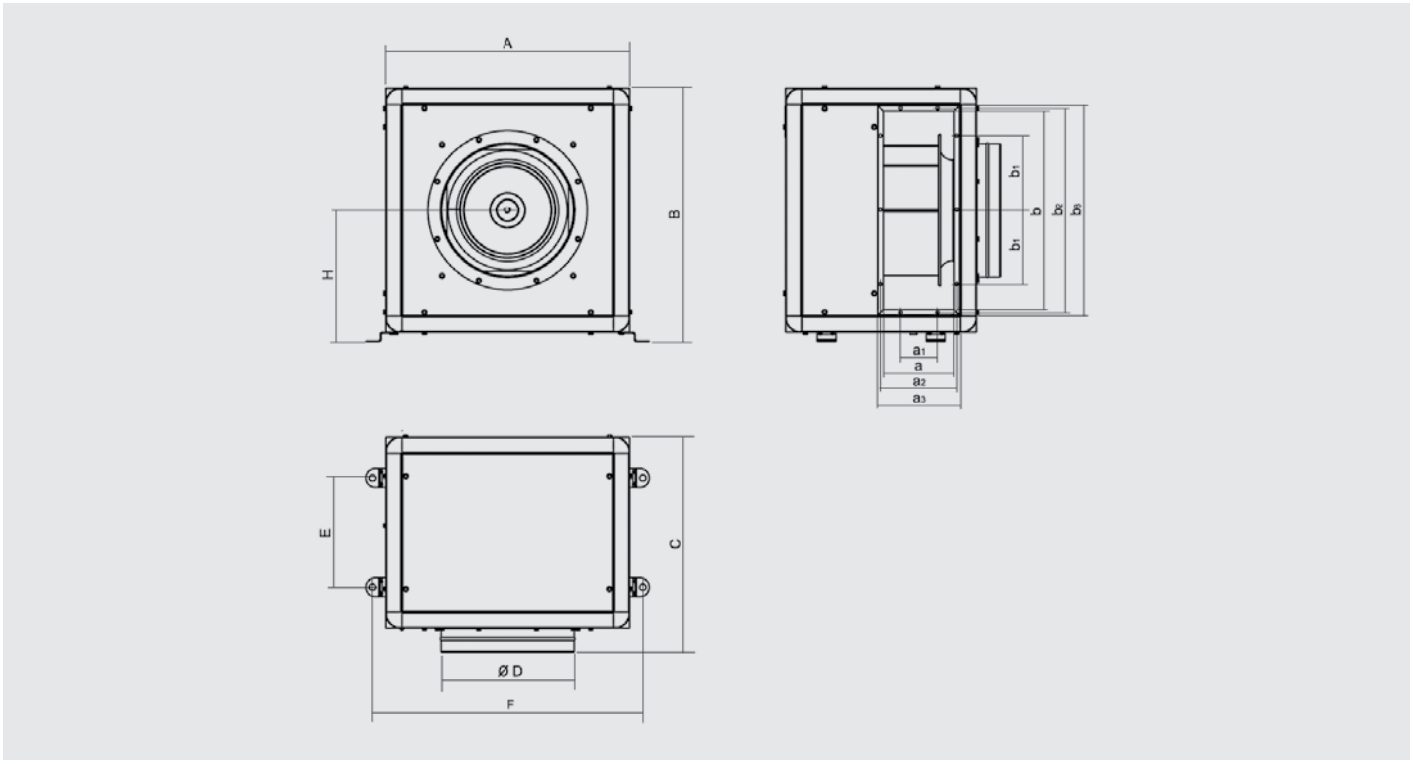

Модель	A	B	C	D	E	F	H	a	a1	a2	a3	b	b1	b2	b3	N
CHXT/4-3000/315	548	573	555	315	247	618	299	148	118	160	182	429	154	441	462	12
CHXT/4-4000/355	648	673	620	355	292	718	349	187	166	199	221	529	187	541	562	12
CHXT/4-6000/400	798	823	620	400	292	858	499	196	169	208	230	679	237	691	712	12

ДОПОЛНИТЕЛЬНЫЕ ПРИНАДЛЕЖНОСТИ



FD
Адаптер на стороне выхода воздуха.

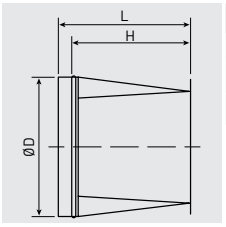

Модель	Ø D	L	H
FD-3000	315	450	400
FD-4000	355	450	400
FD-6000	400	450	400



ACOPEL F400 N
Круглая гибкая вставка.

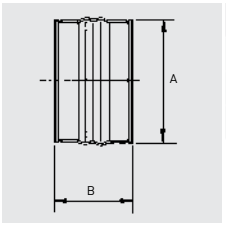

Модель	Ø A	B
ACOPEL F400-315/160 N	315	160
ACOPEL F400-355/160 N	355	160
ACOPEL F400-400/160 N	400	160



ACOP RECT F400
Прямоугольная гибкая вставка.

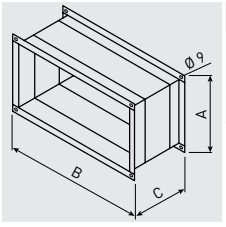

Модель	A	B	C
ACOP RECT F400-3000	150	415	140
ACOP RECT F400-4000	150	520	180
ACOP RECT F400-6000	150	670	185

ДОПОЛНИТЕЛЬНЫЕ ПРИНАДЛЕЖНОСТИ



CTI CHX
Крыша для наружной установки.

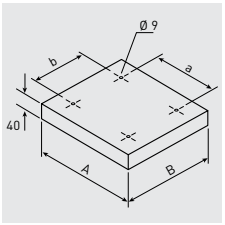

Модель	A	B	a	b
CTI CHX-3000	575	518	386	343
CTI CHX-4000	675	582	450	443
CTI CHX-6000	825	583	593	451



APC
Защитные решетки.

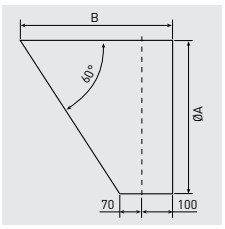

Модель	Ø A	B
APC-315	315	342
APC-355	355	365
APC-400	400	391



AM
Антивибрационные опоры.

Размеры AM-25

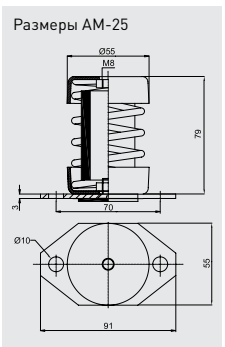

Модель	Нагрузка на 1 опору (кг)
AMORTIGUADOR DE MUELLE AM-25M*	25

* На один вентилятор необходимо 4 опоры AM-25M

ЦЕНТРОБЕЖНЫЕ ВЕНТИЛЯТОРЫ В КОРПУСЕ
KABB / KABT







Продолжительная работа

Вентиляторы серии KABB / KABT могут работать в продолжительном режиме при температуре перемещаемого воздуха до +100°C.
Корпус вентилятора изготовлен из оцинкованной листовой стали с теплозвукоизоляцией из негорючего стекловолокна толщиной 25 мм (класс M0). Панели корпуса легкосъемные, что упрощает чистку и обслуживание. Для подсоединения к воздуховодам вентиляторы укомплектованы круглым патрубком (со стороны входа воздуха).
Вентиляторы оснащены поддоном для сбора конденсата и отверстием для его отвода, комплектуются центробежными рабочими колесами с загнутыми назад лопатками и однофазными или трехфазными электродвигателями, расположенными вне потока перемещаемого воздуха.
Рабочие температуры от -20°C до +40°C.

Электродвигатели
Класс защиты IP55, класс изоляции F, со встроенными термоконтактами, с выводами для подключения к внешнему устройству защиты (поставляется отдельно).
Параметры электропитания:
1ф - 230 В - 50 Гц
3ф - 400 В - 50 Гц
Однофазные вентиляторы имеют возможность регулирования скорости при помощи автотрансформаторов, а трехфазные - при помощи преобразователя частоты.



Рабочие колеса с загнутыми назад лопатками
Устойчивы к отложению пыли. Динамически сбалансированы.



Прочные угловые элементы
Высокую прочность конструкции обеспечивают пластиковые угловые элементы и алюминиевый профиль.



Внешняя клеммная коробка
Упрощает подключение вентилятора к сети электропитания.

ТЕХНИЧЕСКИЕ ХАРАКТЕРИСТИКИ

Модель	Частота вращения (об/мин)	Макс. потр. мощность (Вт)	Ток (А)	Макс. расход воздуха (м³/ч)	Уровень звукового давления* (дБ(А))			Вес (кг)	Регулятор скорости		Преобразователь частоты
					На входе	К окружению	На выходе		RMB	REV	
Однофазные 4-х полюсные электродвигатели (1ф - 230 В - 50 Гц)											
KABB/4-3000/315	1370	304	1,6	2460	50	45	52	14	RMB-3,5	REV-3	-
KABB/4-4000/355	1385	487	2,0	3790	53	45	55	21	RMB-3,5	REV-3	-
KABB/4-6000/400	1375	1023	4,3	5900	58	49	61	32	RMB-8	REV-5	-
Трехфазные 4-х полюсные электродвигатели (3ф - 400 В - 50 Гц)											
KABT/4-3000/315	1430	327	0,7	2750	52	46	53	14	-	-	VFTM TRI 0,37
KABT/4-4000/355	1450	560	1,2	4020	55	46	56	21	-	-	VFTM TRI 0,37
KABT/4-6000/400	1490	1430	3,5	6300	60	51	63	32	-	-	VFTM TRI 1,5
KABT/4-9000/500	1430	2113	5,2	8700	67	54	68	46	-	-	VFTM TRI 2,2
KABT/4-12000/560	1430	2530	6,2	11400	63	52	66	58	-	-	VFTM TRI 3

* Уровень звукового давления измерен на расстоянии 4 м от вентилятора, в свободном пространстве.

РАЗМЕРЫ (мм)

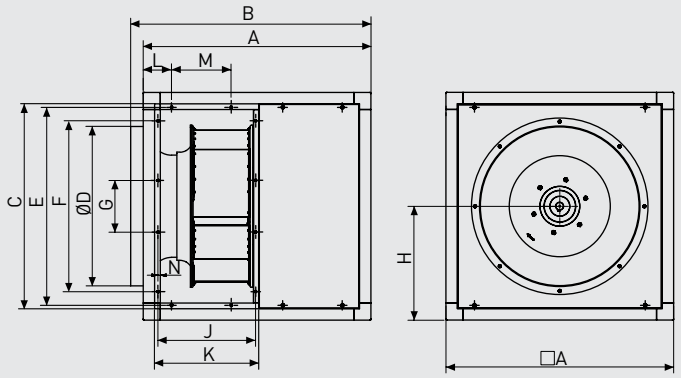

Модель	A	B	C	D	E	F	G	H	J	K	L	M	N
KABB/4-3000/315	505	549	445	315	421	325	125	253	198	222	90	100	12
KABB/4-4000/355	550	592	490	355	466	370	170	275	222	245	60	100	12
KABB/4-6000/400	630	674	570	400	546	450	130	315	242	245	60	100	12
KABT/4-3000/315	505	549	445	315	421	325	125	253	198	222	90	100	12
KABT/4-4000/355	550	592	490	355	466	370	170	275	222	245	60	100	12
KABT/4-6000/400	630	674	570	400	546	450	130	315	242	265	60	160	12
KABT/4-9000/500	710	753	630	500	606	510	190	355	271	294	100	206	8
KABT/4-12000/560	800	844	720	560	696	600	182	400	343	366	100	209	8

РАБОЧИЕ ХАРАКТЕРИСТИКИ

– q_v: расход воздуха в м³/ч и м³/с.
– p_{sf}: статическое давление в Па.
- LwA: уровень звуковой мощности к окружению в дБ(A), с подсоединенными воздуховодами на входе и выходе воздуха.
– Данные приведены: в соответствии со стандартами: ISO 5801 и AMCA 210-99.
при температуре сухого воздуха 20°C и атмосферном давлении 760 мм рт. ст.

В таблицах под графиками приведены уровни звуковой мощности в дБ(A), в трех точках рабочей характеристики: (a) свободный выброс воздуха, (b) при среднем давлении, (c) при максимальном давлении.

KABB/4-3000/315

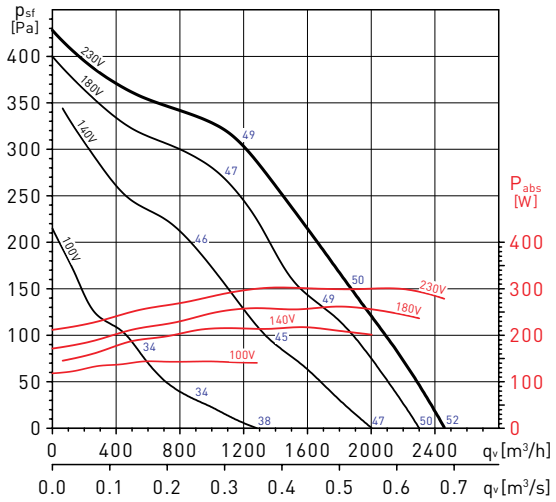

KABB/4-3000/315		63	125	250	500	1000	2000	4000	8000	LwA
a	К окружению	39	68	53	54	55	51	50	46	69
	На входе	46	70	66	67	66	66	61	57	75
	На выходе	46	70	68	70	70	69	63	58	77
b	К окружению	38	67	53	53	54	49	47	41	68
	На входе	45	69	66	66	65	64	58	52	73
	На выходе	46	68	67	70	68	64	59	52	75
c	К окружению	40	63	52	53	54	48	46	42	64
	На входе	47	65	65	66	65	63	57	53	72
	На выходе	48	67	67	69	67	63	57	51	74

KABB/4-4000/355

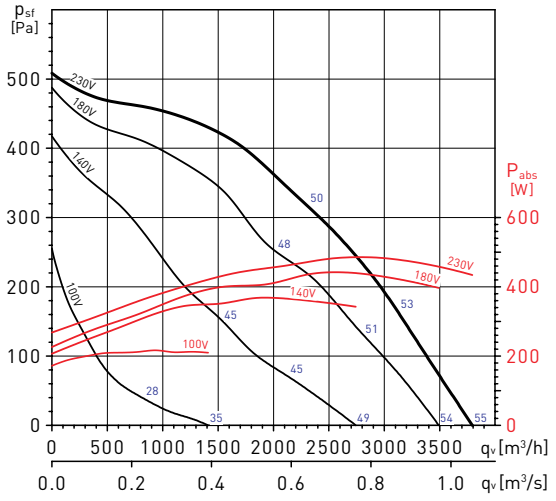

KABB/4-4000/355		63	125	250	500	1000	2000	4000	8000	LwA
a	К окружению	44	68	58	58	63	59	57	56	70
	На входе	47	75	68	69	71	69	65	64	78
	На выходе	48	78	70	73	73	72	68	65	81
b	К окружению	40	65	57	57	62	57	55	52	68
	На входе	43	72	67	68	70	67	63	60	76
	На выходе	44	74	68	71	71	69	64	59	78
c	К окружению	40	59	55	55	60	55	52	48	64
	На входе	43	66	65	66	68	65	60	56	73
	На выходе	44	73	68	69	69	66	61	56	77

KABB/4-6000/400

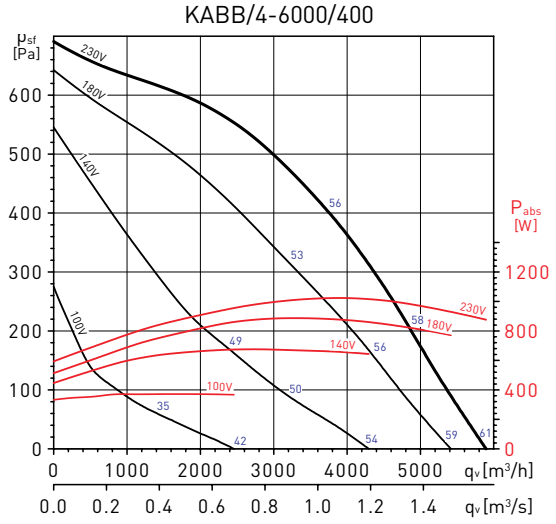

KABB/4-6000/400		63	125	250	500	1000	2000	4000	8000	LwA
a	К окружению	49	73	62	62	61	60	58	50	74
	На входе	55	80	74	74	74	74	72	65	84
	На выходе	52	84	75	79	78	75	75	64	87
b	К окружению	45	71	60	61	60	58	53	46	72
	На входе	51	78	72	73	73	72	67	61	81
	На выходе	50	81	72	76	75	73	69	61	84
c	К окружению	43	66	60	59	59	57	52	45	68
	На входе	49	73	72	71	72	71	66	60	79
	На выходе	49	79	72	75	73	71	66	59	82

РАБОЧИЕ ХАРАКТЕРИСТИКИ

– q_v: расход воздуха в м³/ч и м³/с.
– p_{sf}: статическое давление в Па.
- LwA: уровень звуковой мощности к окружению в дБ(А), с подсоединенными воздуховодами на входе и выходе воздуха.
– Данные приведены: в соответствии со стандартами: ISO 5801 и AMCA 210-99.
при температуре сухого воздуха 20°C и атмосферном давлении 760 мм рт. ст.

В таблицах под графиками приведены уровни звуковой мощности в дБ(A), в трех точках рабочей характеристики: (a) свободный выброс воздуха, (b) при среднем давлении, (c) при максимальном давлении.

KABT/4-3000/315

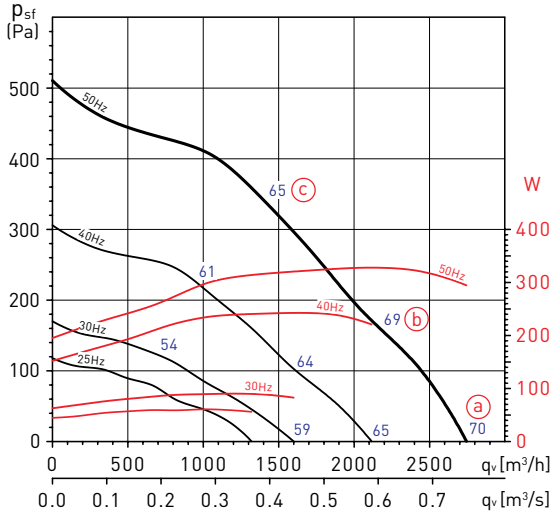

KABT/4-3000/315		63	125	250	500	1000	2000	4000	8000	LwA
a	К окружению	40	69	54	55	56	52	51	47	70
	На входе	47	71	67	68	67	67	62	58	76
	На выходе	47	71	69	71	71	70	64	59	78
b	К окружению	39	68	54	54	55	50	48	42	69
	На входе	46	70	67	67	66	65	59	53	75
	На выходе	47	69	68	71	69	65	60	53	76
c	К окружению	41	64	53	54	55	49	47	43	65
	На входе	48	66	66	67	66	64	58	54	73
	На выходе	49	68	68	70	68	64	58	52	75

KABT/4-4000/355

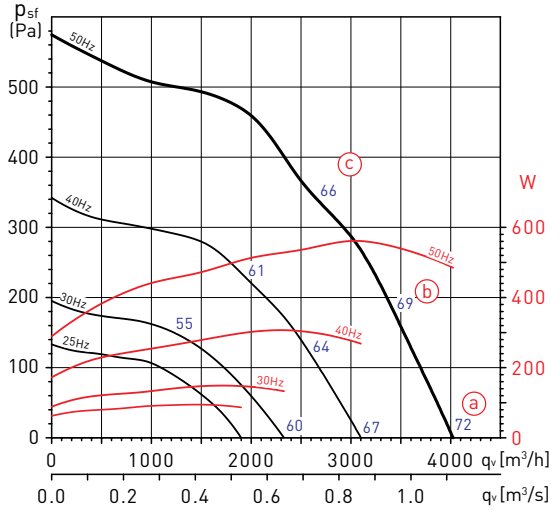

KABT/4-4000/355		63	125	250	500	1000	2000	4000	8000	LwA
a	К окружению	45	69	59	59	64	60	58	57	72
	На входе	48	76	69	70	72	70	66	65	80
	На выходе	49	79	71	74	74	73	69	66	82
b	К окружению	41	66	58	58	63	58	56	53	69
	На входе	44	73	68	69	71	68	64	61	78
	На выходе	45	75	69	72	72	70	65	60	79
c	К окружению	41	60	56	56	61	56	53	49	66
	На входе	44	67	66	67	69	66	61	57	74
	На выходе	45	74	69	70	70	67	62	57	78

KABT/4-6000/400

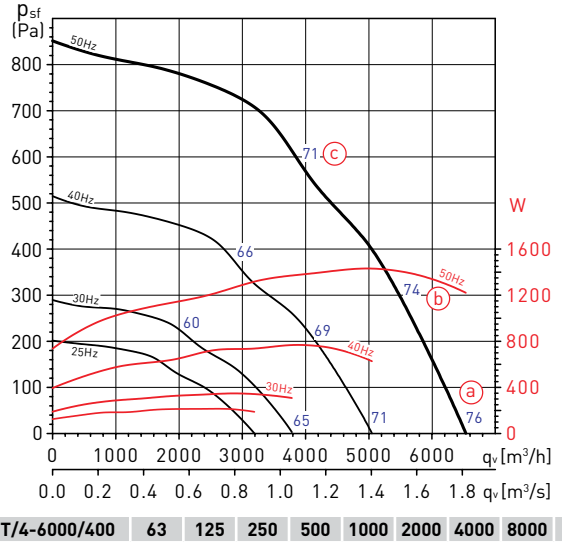

KABT/4-6000/400		63	125	250	500	1000	2000	4000	8000	LwA
a	К окружению	51	75	64	64	63	62	60	52	76
	На входе	57	82	76	76	76	76	74	67	85
	На выходе	54	86	77	81	80	77	77	66	89
b	К окружению	47	73	62	63	62	60	55	48	74
	На входе	53	80	74	75	75	74	69	63	83
	На выходе	52	83	74	78	77	75	71	63	86
c	К окружению	45	68	62	61	61	59	54	47	71
	На входе	51	75	74	73	74	73	68	62	81
	На выходе	51	81	74	77	75	73	68	61	84

KABT/4-9000/500

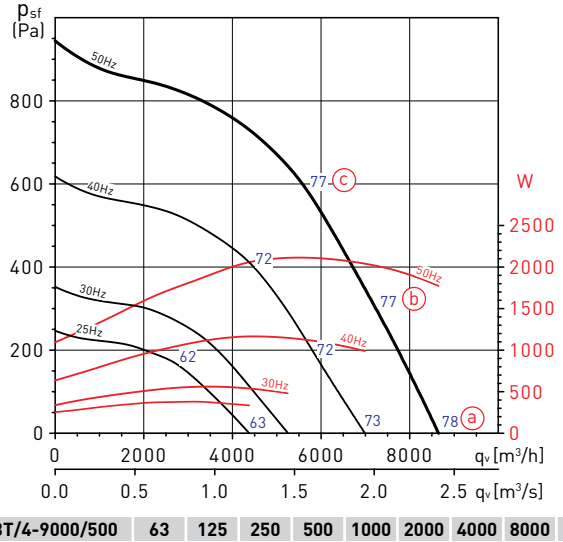

KABT/4-9000/500		63	125	250	500	1000	2000	4000	8000	LwA
a	К окружению	53	76	67	64	71	66	64	61	78
	На входе	56	86	81	81	87	85	81	82	92
	На выходе	56	89	82	84	91	88	81	78	95
b	К окружению	51	75	66	63	66	62	63	59	77
	На входе	54	85	80	80	82	81	80	80	90
	На выходе	54	87	80	82	84	82	79	76	91
c	К окружению	52	75	69	62	65	61	62	56	77
	На входе	55	85	83	79	81	80	79	77	90
	На выходе	55	87	80	81	81	79	77	73	90

РАБОЧИЕ ХАРАКТЕРИСТИКИ

– q_v: расход воздуха в м³/ч и м³/с.
– p_{sf}: статическое давление в Па.
- LwA: уровень звуковой мощности к окружению в дБ(A), с подсоединенными воздуховодами на входе и выходе воздуха.
– Данные приведены: в соответствии со стандартами: ISO 5801 и AMCA 210-99.
при температуре сухого воздуха 20°C и атмосферном давлении 760 мм рт. ст.
В таблицах под графиками приведены уровни звуковой мощности в дБ(A), в трех точках рабочей характеристики: (a) свободный выброс воздуха, (b) при среднем давлении, (c) при максимальном давлении.

KABT/4-12000/560

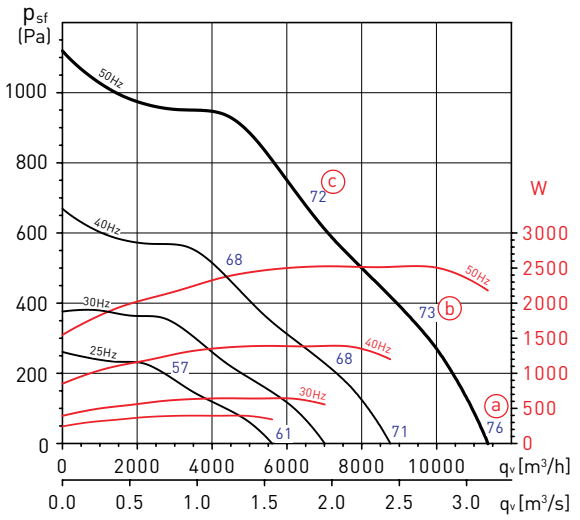

KABT/4-12000/560		63	125	250	500	1000	2000	4000	8000	LwA
a	К окружению	40	69	54	55	56	52	51	47	70
	На входе	47	71	67	68	67	67	62	58	76
	На выходе	47	71	69	71	71	70	64	59	78
b	К окружению	39	68	54	54	55	50	48	42	69
	На входе	46	70	67	67	66	65	59	53	75
	На выходе	47	69	68	71	69	65	60	53	76
c	К окружению	41	64	53	54	55	49	47	43	65
	На входе	48	66	66	67	66	64	58	54	73
	На выходе	49	68	68	70	68	64	58	52	75

ДОПОЛНИТЕЛЬНЫЕ ПРИНАДЛЕЖНОСТИ



FD KABT
Адаптер на стороне выхода воздуха.

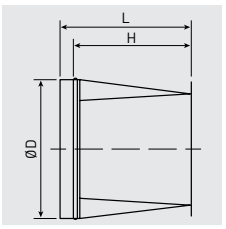

Модель	Ø D	L	H
USD-3000	315	450	400
USD-4000	355	450	400
USD-6000	400	450	400
USD-9000	500	450	400
USD-12000	560	450	400



CTI KABT
Крыша для наружной установки.

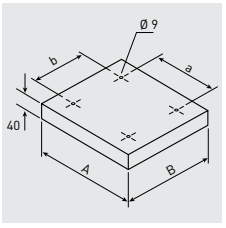

Модель	A	B	a	b
CTI KABT-3000	535	535	352,2	420,7
CTI KABT-4000	580	580	370	465,5
CTI KABT-6000	660	660	450	545,5
CTI KABT-9000	740	740	510	605,5
CTI KABT-12000	830	830	600	695,5

ДОПОЛНИТЕЛЬНЫЕ ПРИНАДЛЕЖНОСТИ



ACOP RECT KABT
Прямоугольная гибкая вставка.

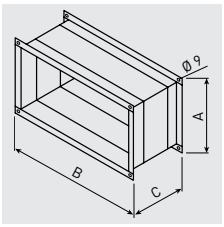

Модель	A	B	C
ACOP RECT KABT-3000	220	443	143
ACOP RECT KABT-4000	243	488	143
ACOP RECT KABT-6000	264	568	143
ACOP RECT KABT-9000	292	628	143
ACOP RECT KABT-12000	364	718	143



KSE
Антивибрационные опоры.



ACOPEL F400 N
Круглая гибкая вставка.

Модель	Гибкая вставка
KABB-KABT/4-3000/315	ACOPEL F400-315/160N
KABB-KABT/4-4000/355	ACOPEL F400-355/160N
KABB-KABT/4-6000/400	ACOPEL F400-400/160N
KABT/4-9000/500	ACOPEL F400-500/160N
KABT/4-12000/560	ACOPEL F400-500/160N

ЭЛЕКТРИЧЕСКИЕ ПРИНАДЛЕЖНОСТИ



VFTM
Преобразователи частоты.



RMB
Трансформаторные регуляторы скорости.



REV
Трансформаторные регуляторы скорости со встроенной термозащитой.

ВЕНТИЛЯТОРЫ В ШУМОИЗОЛИРОВАННОМ КОРПУСЕ
CRMTC



F400-120

Предел огнестойкости 400°C / 2 часа

300°C

Продолжительная работа

Центробежные вентиляторы в шумоизолированном корпусе серии CRMTC предназначены для использования в системах дымоудаления с размещением вне пожароопасной зоны. Вентиляторы имеют предел огнестойкости 400°C / 2 часа. Также, все вентиляторы могут работать в продолжительном режиме при температуре перемещаемого воздуха до +300°C.

Улитка вентилятора изготовлена из листовой стали и защищена от коррозии полиэфирной краской, располагается внутри внешнего корпуса из оцинкованной листовой стали с теплозвукоизоляцией из негорючего синтетического материала (M1) толщиной 7 мм.

Вентиляторы оснащаются рабочими колесами с загнутыми вперед лопатками.

Электродвигатели

В зависимости от модели, вентиляторы комплектуются трехфазными односкоростными 4 или 6 полюсными электродвигателями.

Класс защиты IP55, класс изоляции F.

Параметры электропитания:

3ф - 400 В - 50 Гц

По запросу

Двухскоростные электродвигатели.



Стандартный электродвигатель с диском охлаждения

Специальная система охлаждения исключает перегрев электродвигателя.

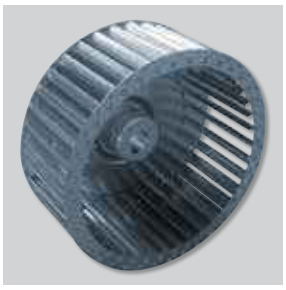

Динамически сбалансированное рабочее колесо

Рабочее колесо с загнутыми вперед лопатками динамически сбалансировано в соответствии с требованиями ISO 1940.

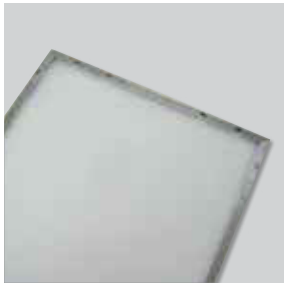

Низкий уровень шума

Звукоизоляция из огнеупорного синтетического материала (M1), толщиной 7 мм, снижает уровень шума.



Простота установки и транспортировки

Вентиляторы комплектуются опорными ножками с проушинами для транспортировки.



Гибкие вставки

Вентиляторы оборудованы гибкими вставками со стороны входа и выхода воздуха.

ТЕХНИЧЕСКИЕ ХАРАКТЕРИСТИКИ

Модель	Частота вращения (об/мин)	Макс. потр. мощность (кВт)	Ток (А)	Максимальный расход воздуха ($м^3$/ч)	Уровень звукового давления* (дБ(А))
Трехфазные 4-х полюсные электродвигатели (3ф - 400 В - 50 Гц)					
CRMTC/4-225/090-0,55	1390	0,55	1,65	2350	64
CRMTC/4-250/100-1,1	1390	1,1	2,8	3600	66
CRMTC/4-250/100-1,5	1400	1,5	3,7	3900	67
CRMTC/4-280/115-2,2	1400	2,2	5,3	5050	69
CRMTC/4-280/115-3	1400	3	7,3	5500	70
CRMTC/4-315/130-2,2	1400	2,2	5,3	5450	66
CRMTC/4-315/130-3	1400	3	7,3	6400	69
CRMTC/4-315/130-4	1420	4	9,3	7100	72
CRMTC/4-355/145-3	1400	3	7,3	6200	69
CRMTC/4-355/145-4	1420	4	9,3	7700	72
CRMTC/4-355/145-5,5	1440	5,5	12	9300	75
CRMTC/4-355/145-7,5	1445	7,5	15,5	10700	77
CRMTC/4-400/165-4	1420	4	9,3	7200	71
CRMTC/4-400/165-5,5	1440	5,5	12	8300	74
CRMTC/4-400/165-7,5	1445	7,5	15,5	10460	77
CRMTC/4-450/185-5,5	1445	5,5	12	7560	77
CRMTC/4-450/185-7,5	1445	7,5	15,5	9900	80
CRMTC/4-500/205-7,5	1445	7,5	15,5	8410	77
CRMTC/4-500/205-9,2	1450	9,2	21,5	10300	79
CRMTC/4-500/205-11	1450	11	22,5	11250	81
CRMTC/4-500/205-15	1460	15	31	15930	83
Трехфазные 6-ти полюсные электродвигатели (3ф - 400 В - 50 Гц)					
CRMTC/6-355/145-1,5	945	1,5	4,3	6700	69
CRMTC/6-400/165-2,2	950	2,2	6,2	7750	66
CRMTC/6-450/185-2,2	950	2,2	6,2	7800	69

* Уровень звукового давления измерен на расстоянии 1,5 м со стороны выхода воздуха из вентилятора, в свободном пространстве.

РАЗМЕРЫ (мм)

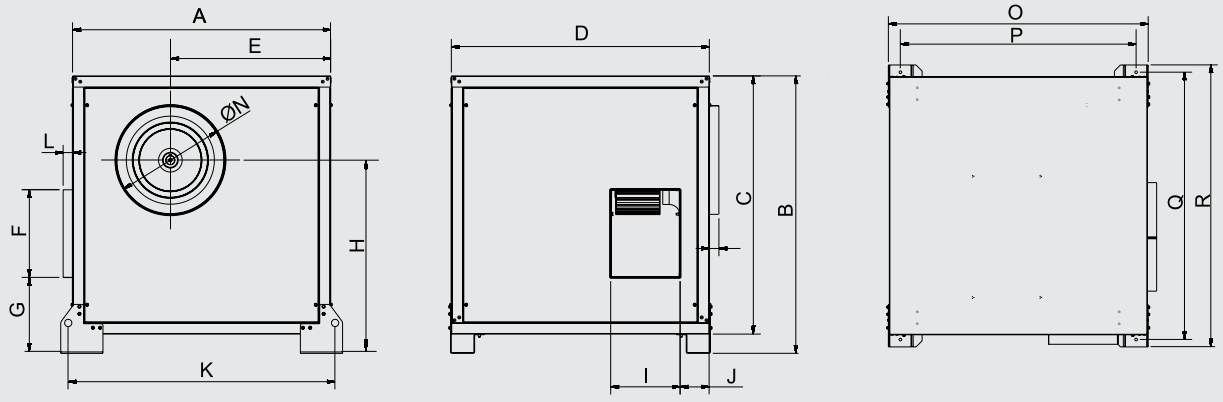

Модель	A	B	C	D	E	F	G	H	I	J	K	L	M	N	O	P	Q	R
CRMTC- 225	660	740	660	660	380	253	190	431	168	105	696	40	40	224	668	568	698	758
CRMTC- 250	660	740	660	660	383	253	190	461	168	105	696	40	40	250	668	568	698	758
CRMTC- 280	800	880	800	800	480	303	219	521	183	111	836	40	40	280	807	707	838	898
CRMTC- 315	800	880	800	800	458	303	268	571	203	111	836	40	40	280	807	707	838	898
CRMTC- 315	800	880	800	800	458	303	268	571	203	111	836	40	40	280	807	707	838	898
CRMTC- 355	880	960	880	880	526	283	263	646	231	115	916	40	40	355	887	787	918	978
CRMTC- 400	970	1050	970	970	596	324	283	716	254	120	1006	40	40	400	977	877	1008	1068
CRMTC- 450	1070	1150	1070	1070	664	364	314	801	288	120	1106	40	40	450	1077	977	1108	1168
CRMTC- 500	1160	1240	1160	1160	711	454	299	841	319	120	1196	40	40	500	1160	1067	1198	1258

РАБОЧИЕ ХАРАКТЕРИСТИКИ

– q_v: расход воздуха в м³/ч и м³/с.
– p_{sf}: статическое давление в Па и мм вод. ст.
– Данные приведены: в соответствии со стандартами: ISO 5801 и AMCA 210-99.
при температуре сухого воздуха 20°C и атмосферном давлении 760 мм рт. ст.

CRMTC - 4-х полюсные электродвигатели

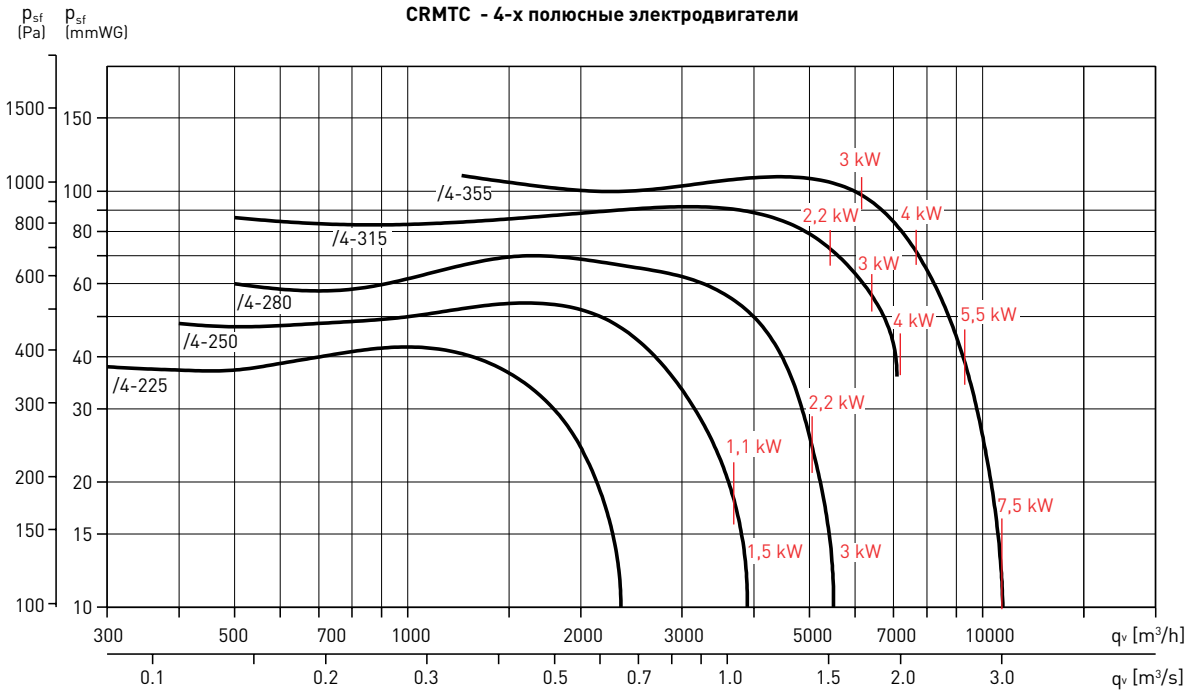

CRMTC - 4-х полюсные электродвигатели

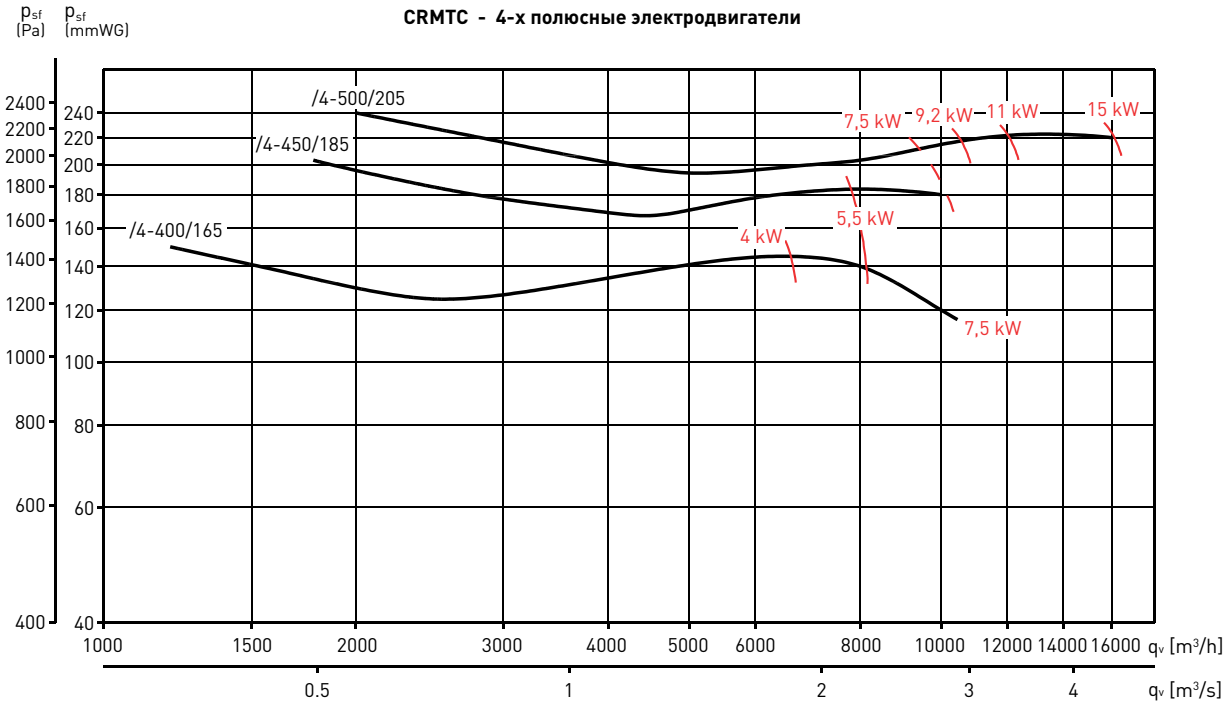

РАБОЧИЕ ХАРАКТЕРИСТИКИ

– q_v: расход воздуха в м³/ч и м³/с.
– p_{sf}: статическое давление в Па и мм вод. ст.
– Данные приведены: в соответствии со стандартами: ISO 5801 и AMCA 210-99.
при температуре сухого воздуха 20°C и атмосферном давлении 760 мм рт. ст.

CRMTC - 6-ти полюсные электродвигатели

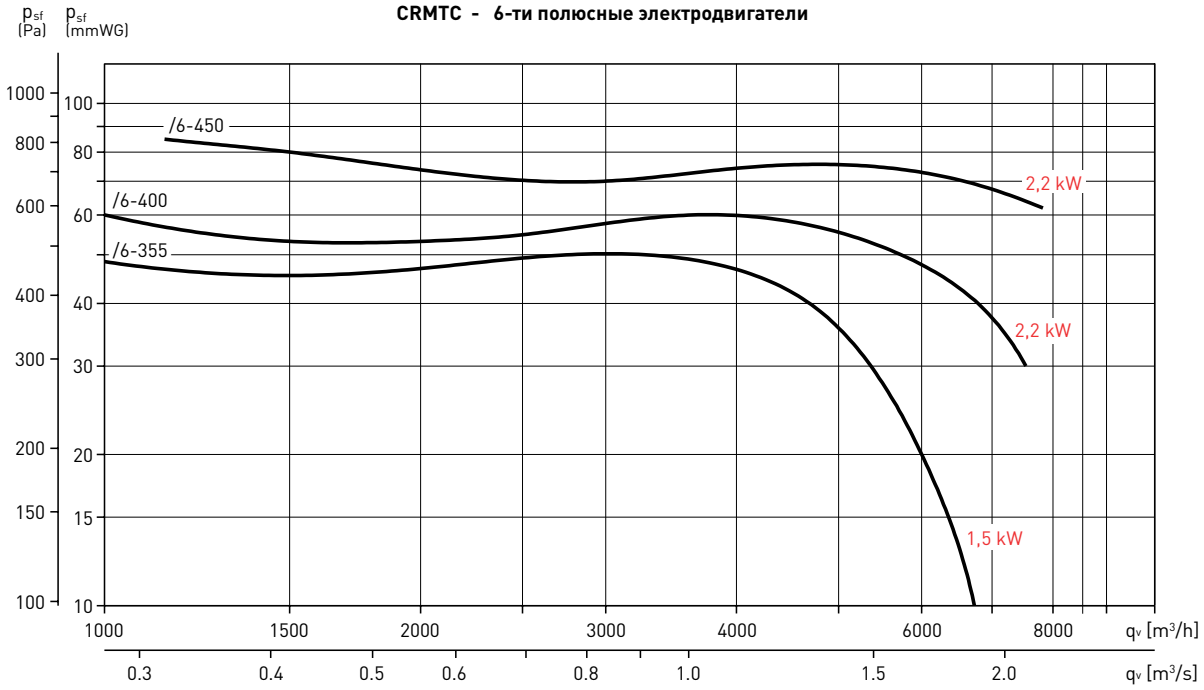

ВЕНТИЛЯТОРЫ В ШУМОИЗОЛИРОВАННОМ КОРПУСЕ
CHMTC



F400-120

Предел огнестойкости 400°C / 2 часа

Центробежные вентиляторы в шумоизолированном корпусе серии CHMTC предназначены для использования в системах дымоудаления с размещением в пожароопасной зоне или вне ее. Вентиляторы имеют предел огнестойкости 400°C / 2 часа.
Улитка вентилятора изготовлена из листовой стали защищена от коррозии полиэфирной краской, располагается внутри внешнего корпуса из оцинкованной листовой стали с теплозвукоизоляцией из негорючего синтетического материала (M1) толщиной 7 мм.
Вентиляторы оснащаются рабочими колесами с загнутыми вперед лопатками.

Электродвигатели
В зависимости от модели, вентиляторы комплектуются трехфазными односкоростными 4 или 6 полюсными электродвигателями.
Класс защиты IP55, класс изоляции H.
Параметры электропитания:
3ф - 400 В - 50 Гц

По запросу
Двухскоростные электродвигатели.



Электродвигатели класса S1 и S2
Электродвигатели с пределом огнестойкости F400-120, одобрены для продолжительной (S1) или аварийной (S2) работы.

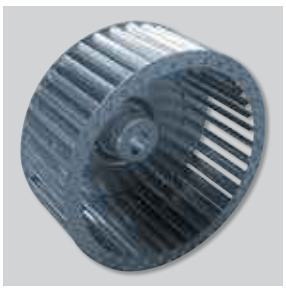

Динамически сбалансированное рабочее колесо
Рабочее колесо с загнутыми вперед лопатками динамически сбалансировано в соответствии с требованиями ISO 1940.

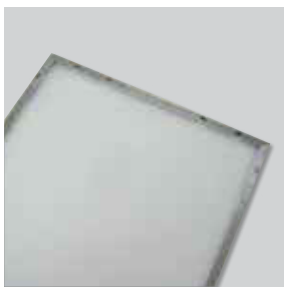

Низкий уровень шума
Звукоизоляция из огнеупорного синтетического материала (M1), толщиной 7 мм, снижает уровень шума.



Простота установки и транспортировки
Вентиляторы комплектуются опорными ножками с проушинами для транспортировки.



Гибкие вставки
Вентиляторы оборудованы гибкими вставками со стороны входа и выхода воздуха.

ТЕХНИЧЕСКИЕ ХАРАКТЕРИСТИКИ

Модель	Частота вращения (об/мин)	Макс. потр. мощность (кВт)	Ток (А)	Макс. расход воздуха ($м^3$/ч)	Уровень звукового давления (дБ(А))
Трехфазные 4-х полюсные электродвигатели (3ф - 400 В - 50 Гц)					
CHMTC/4-225/090-0,55	1430	0,55	1,4	2600	65
CHMTC/4-250/100-1,1	1390	1,1	2,7	3600	66
CHMTC/4-250/100-1,5	1400	1,5	3,8	3900	67
CHMTC/4-280/115-2,2	1400	2,2	5,5	5069	69
CHMTC/4-315/130-2,2	1400	2,2	5,5	5466	66
CHMTC/4-315/130-3	1400	3	7,5	6400	69
CHMTC/4-315/130-4	1420	4	9,5	7100	72
CHMTC/4-355/145-3	1400	3	7,5	6200	69
CHMTC/4-355/145-4	1420	4	9,5	7700	72
CHMTC/4-355/145-5,5	1440	5,5	12,5	9300	75
CHMTC/4-355/145-7,5	1445	7,5	16	10700	77
CHMTC/4-400/165-4	1420	4	9,5	7200	71
CHMTC/4-400/165-5,5	1440	5,5	12,5	8300	74
CHMTC/4-400/165-7,5	1445	7,5	16	10460	77
CHMTC/4-450/185-5,5	1470	5,5	12,9	7560	77
CHMTC/4-450/185-7,5	1470	7,5	16	9900	80
CHMTC/4-500/205-11	1467	11	23	11281	
CHMTC/4-500/205-15	1470	15	31	15930	83
Трехфазные 6-ти полюсные электродвигатели (3ф - 400 В - 50 Гц)					
CHMTC/6-315/130-1,1	965	1,1	5,7	5400	63
CHMTC/6-355/145-1,1	965	1,1	5,7	6700	68
CHMTC/6-400/165-2,2	975	2,2	6,3	7590	67
CHMTC/6-450/185-2,2	975	2,2	6,3	7110	69

* Уровень звукового давления измерен на расстоянии 1,5 м от вентилятора, со стороны входа воздуха, в свободном пространстве.

РАЗМЕРЫ (мм)

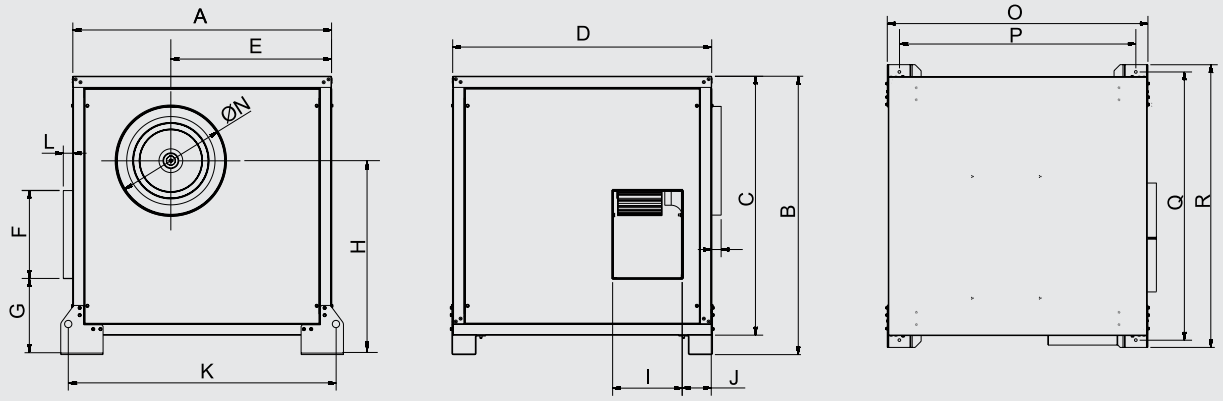

Модель	A	B	C	D	E	F	G	H	I	J	K	L	M	N	O	P	Q	R
CHMTC- 225	660	740	660	660	380	253	190	431	168	105	696	40	40	224	668	568	698	758
CHMTC- 250	660	740	660	660	383	253	190	461	168	105	696	40	40	250	668	568	698	758
CHMTC- 280	800	880	800	800	480	303	219	521	183	111	836	40	40	280	807	707	838	898
CHMTC- 315	800	880	800	800	458	303	268	571	203	111	836	40	40	280	807	707	838	898
CHMTC- 315	800	880	800	800	458	303	268	571	203	111	836	40	40	280	807	707	838	898
CHMTC- 355	880	960	880	880	526	283	263	646	231	115	916	40	40	355	887	787	918	978
CHMTC- 400	970	1050	970	970	596	324	283	716	254	120	1006	40	40	400	977	877	1008	1068
CHMTC- 450	1070	1150	1070	1070	664	364	314	801	288	120	1106	40	40	450	1077	977	1108	1168
CHMTC- 500	1160	1240	1160	1160	711	454	299	841	319	120	1196	40	40	500	1160	1067	1198	1258

РАБОЧИЕ ХАРАКТЕРИСТИКИ

– q_v: расход воздуха в м³/ч и м³/с.
– p_{sf}: статическое давление в Па и мм вод. ст.
– Данные приведены: в соответствии со стандартами: ISO 5801 и AMCA 210-99.
при температуре сухого воздуха 20°C и атмосферном давлении 760 мм рт. ст.

CHMTC - 4-х полюсные электродвигатели

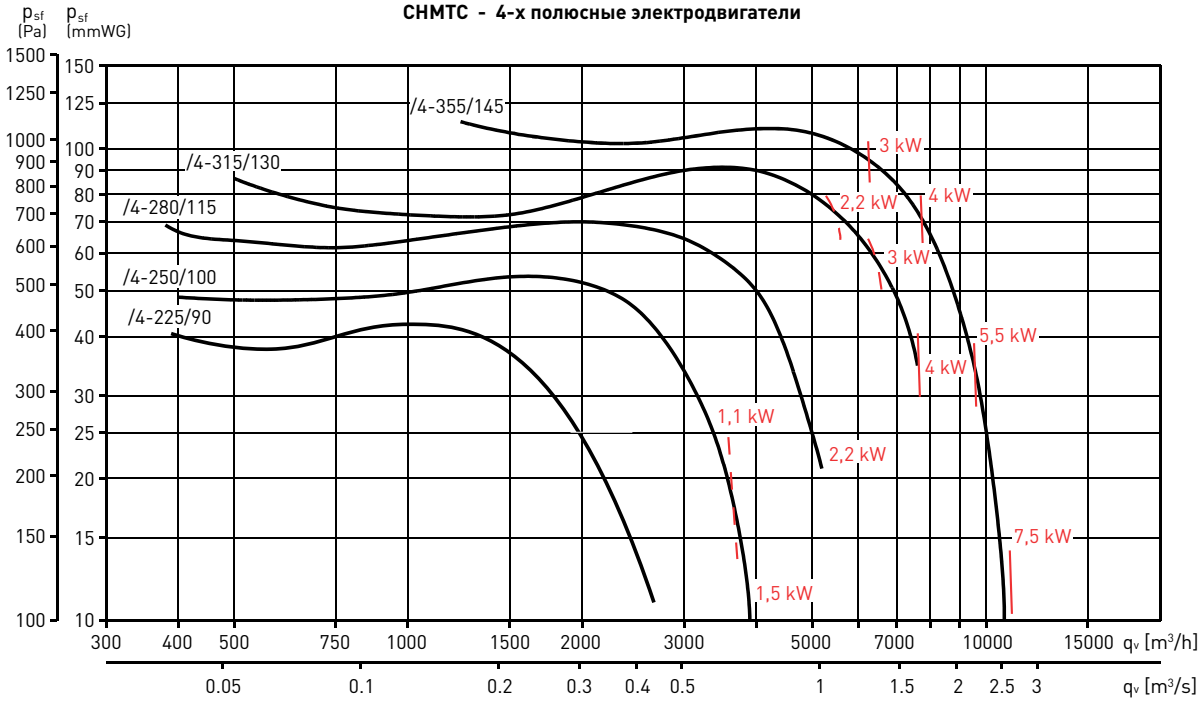

CHMTC - 4-х полюсные электродвигатели

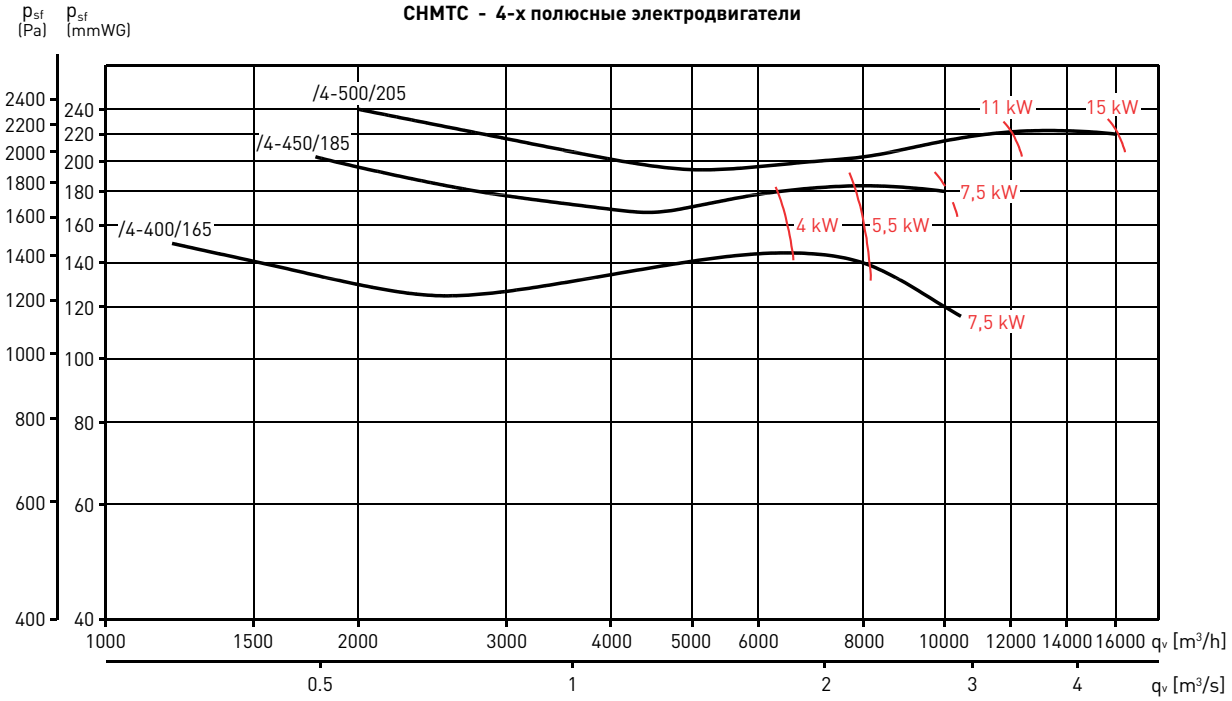

РАБОЧИЕ ХАРАКТЕРИСТИКИ

– q_v: расход воздуха в м³/ч и м³/с.
– p_{sf}: статическое давление в Па и мм вод. ст.
– Данные приведены: в соответствии со стандартами: ISO 5801 и AMCA 210-99.
при температуре сухого воздуха 20°C и атмосферном давлении 760 мм рт. ст.

CHMTC - 6-ти полюсные электродвигатели

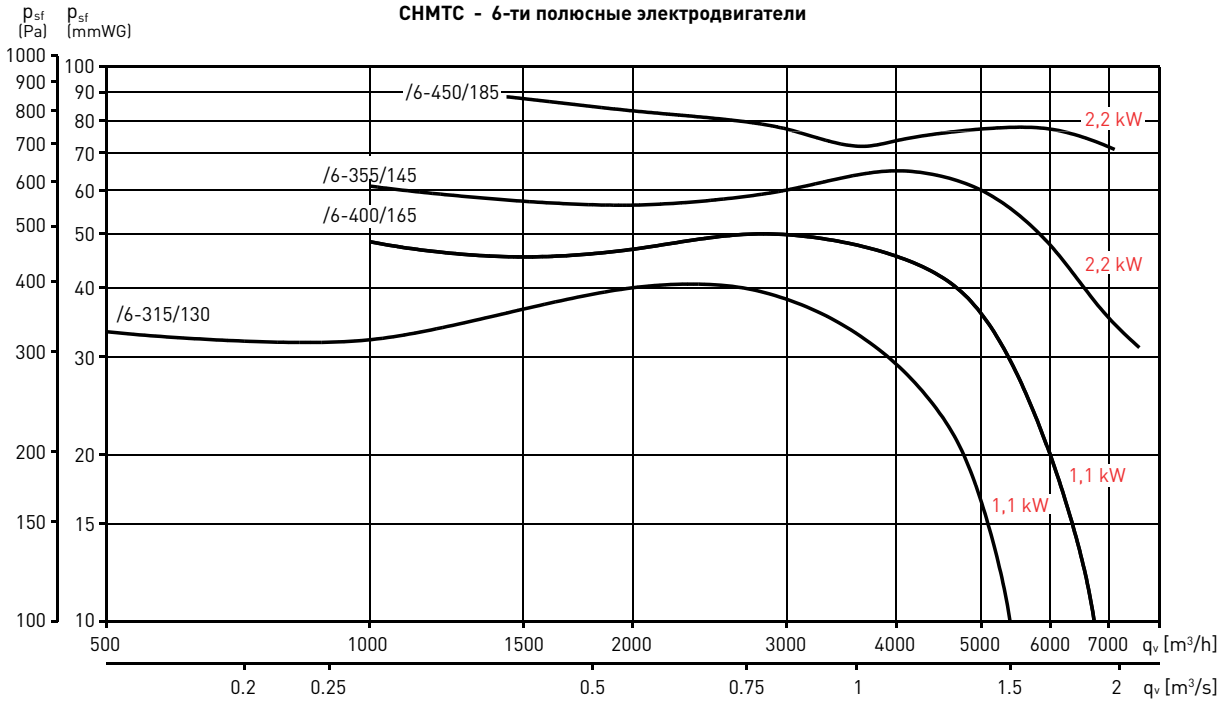

ВЕНТИЛЯТОРЫ В ШУМОИЗОЛИРОВАННОМ КОРПУСЕ
CVTT

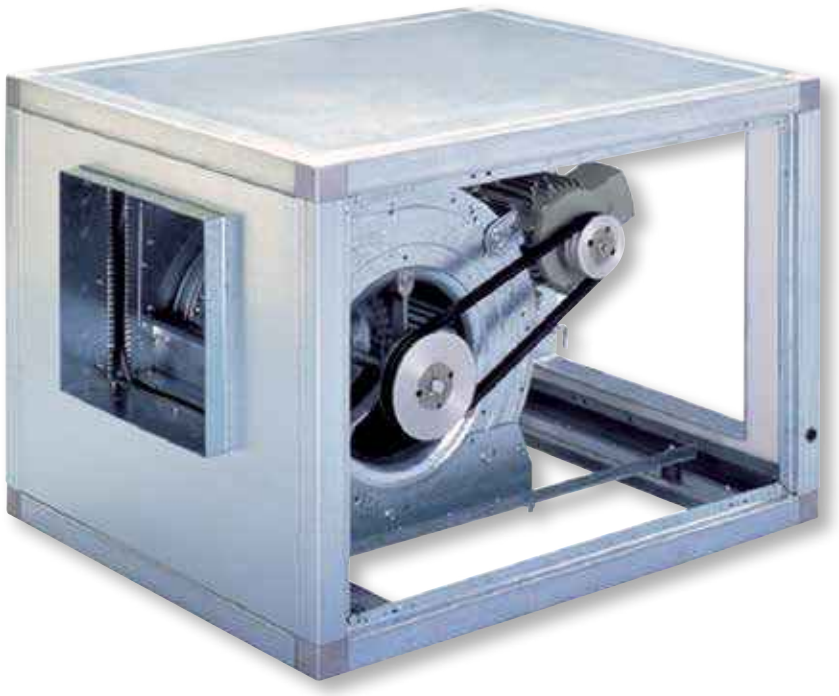

Корпусные вентиляторы серии CVTT комплектуются рабочими колесами двухстороннего всасывания, с загнутыми вперед лопатками и ременной передачей. Корпус вентилятора и крыльчатка изготавливаются из оцинкованной листовой стали. Изнутри корпус имеет звукоизоляцию из негорючего синтетического материала толщиной 7 мм. Улитка вентилятора установлена на антивибрационных опорах и имеет гибкую вставку со стороны выброса воздуха. Стандартно, вентиляторы поставляются с горизонтальным выбросом воздуха (модель H), ременная передача и электродвигатель располагаются с правой стороны, если смотреть со стороны выхода воздуха.

Электродвигатели
Класс защиты IP55, класс изоляции F.
Параметры электропитания:
3ф - 400 В -50 Гц,
Электродвигатели мощностью до 2,2 кВт располагаются непосредственно на улитке вентилятора, а мощностью более 3 кВт - на специальной раме.
Трехфазные электродвигатели имеют возможность регулирования скорости при помощи преобразователя частоты.

По запросу
- Ременная передача и электродвигатель расположенные с левой стороны вентилятора (модель TI).
- Вертикальный выброс воздуха (модель V).
- Круглый патрубок со стороны входа воздуха.
- Корпус из сендвич панелей толщиной 17 мм.
- Однофазные электродвигатели до 1,5 кВт (модель CVTB).
- Двухскоростные электродвигатели (4/8 или 4/6 полюсов).



Низкий уровень шума
Звукоизоляция из негорючего синтетического материала (M1), толщиной 7 мм, снижает уровень шума.



Гибкая вставка на выходе воздуха
Исключает передачу вибраций от вентилятора на внешний корпус.



Прочные угловые элементы
Высокую прочность корпусу придает использование алюминиевых угловых элементов.



Вертикальный выброс воздуха
Модели с вертикальным выбросом воздуха поставляются по запросу.



Антивибрационные опоры
Для снижения передачи вибраций на внешний корпус, вентилятор закреплен на раме с антивибрационными опорами.

Возможно изготовление вентиляторов во взрывозащищенном исполнении с электродвигателями мощностью до 11 кВт:
- Повышенная безопасность:
  Ex II2G EExeIIT3
- Взрывонепроницаемая оболочка:
  Ex II2G EExdIIBT5
  Ex II2G EExdIICT4

Мощность двигателя и ток у вентиляторов во взрывозащищенном исполнении могут отличаться от данных, приведенных для стандартной общепромышленной версии.

ВЕНТИЛЯТОРЫ В ШУМОИЗОЛИРОВАННОМ КОРПУСЕ
CVTT

ТЕХНИЧЕСКИЕ ХАРАКТЕРИСТИКИ

Модель	Мощность двигателя		Частота вращения		Расход воздуха		Рабочие температуры* (°C)	Макс. вес с двигателем (кг)
	Минимум (кВт)	Максимум (кВт)	Минимум (об/мин)	Максимум (об/мин)	Минимум ($м^3$/ч)	Максимум ($м^3$/ч)		
CVTT-7/7	0,18	0,75	800	1800	400	2400	-20...+40	43
CVTT-9/9	0,18	1,1	800	1500	1100	3800	-20...+40	52
CVTT-10/10	0,37	1,5	600	1300	1500	5600	-20...+40	66
CVTT-12/12	0,37	2,2	500	1300	1000	8200	-20...+40	88
CVTT-15/15	0,75	4	300	1000	2000	12100	-20...+40	108
CVTT-18/18	1,1	7,5	400	900	3000	18000	-20...+40	147
CVTT-20/20	1,5	7,5	300	800	4000	22000	-20...+40	270
CVTT-22/22	2,2	11	300	800	4000	30000	-20...+40	309
CVTT-25/25	2,2	11	250	650	5000	36000	-20...+40	350
CVTT-30/28	2,2	15	200	550	6000	55000	-20...+40	472

* Низкотемпературное исполнение поставляется по запросу.

АКУСТИЧЕСКИЕ ХАРАКТЕРИСТИКИ

Для получения значений уровня звуковой мощности необходимо к значениям уровня звукового давления, на графиках рабочих характеристик вентилятора прибавить значения, приведенные в следующей таблице:

Модель	63 Гц	125 Гц	250 Гц	500 Гц	1000 Гц	2000 Гц	4000 Гц	8000 Гц	16000 Гц
CVTT-7/7	17	15	11	12	4	5	14	19	27
CVTT-9/9	17	15	11	12	4	5	14	19	27
CVTT-10/10	17	15	11	11	4	5	14	20	27
CVTT-12/12	16	14	11	10	4	5	15	21	27
CVTT-15/15	13	13	10	10	5	5	15	22	27
CVTT-18/18	11	12	9	9	5	6	15	22	27
CVTT-20/20	10	11	8	8	6	7	16	23	27
CVTT-22/22	9	11	7	8	6	8	17	24	27
CVTT-25/25	9	11	7	8	6	8	17	25	27
CVTT-30/28	9	11	7	8	6	8	18	25	27

МОЩНОСТЬ ДВИГАТЕЛЯ (кВт)

1 скор.	4 полюсн.	0,25	0,37	0,55	1	1	1,5	2,2	3	4	5,5	7,5	11	15
2 скор.	4/6 полюсн.	0,25/0,09	-	-	0,7/0,2	0,85/0,25	1,4/0,5	2,4/0,75	3,4/1,1	4/1,2	6,3/1,9	9/3	11/3,7	15/5
	4/8 полюсн.	0,25/0,06	0,37/0,07	0,55/0,09	0,75/0,12	1,1/0,18	1,5/0,25	2,2/0,37	3/0,55	4/0,75	5,5/1,1	7,5/1,5	11/2,8	15/3,8

Мощность электродвигателя может варьироваться, в зависимости от производителя электродвигателя.

РАБОЧИЕ ХАРАКТЕРИСТИКИ

Пример подбора вентилятора:
Дано:
Расход воздуха: 2460 м³/ч
Потери давления в системе: 30 мм вод. ст.

На горизонтальной оси откладываем расход воздуха: 2460 м³/ч, а на вертикальной - потери давления в системе: 30 мм вод. ст. На пересечении получаем требуемую рабочую точку вентилятора. Из графика видно, что рабочая точка лежит на кривой, соответствующей частоте вращения 1300 об/мин (красная кривая). Также, рабочая точка находится ниже красной пунктирной линии мощности 0,75 кВт. Синие кривые 51 дБ(А) и 56 дБ(А) отображают уровень звукового давления, нашей рабочей точке соответствует уровень звукового давления около 55 дБ(А).

В результате получаем данные:
- Модель CVTT-9/9 - 0,75 кВт (1300 об/мин)
- Мощность двигателя: 0,75 кВт
- Частота вращения: 1300 об/мин
- Уровень звукового давления на расстоянии 1,5 м: 55 дБ(А)
- Скорость воздуха на выходе из вентилятора: 8,76 м/с

Графики предназначены для подбора вентилятора, который будет работать с подсоединенными воздуховодами со стороны входа и выхода воздуха. Если вентилятор будет работать со свободным выбросом воздуха (без воздуховода на нагнетательной стороне), то к потерям давления в системе необходимо прибавить дополнительные потери, которые показаны на нижней горизонтальной оси. Для данного примера: 4,7 мм вод. ст.

Частота вращения вентилятора берется с шагом кратным 50 об/мин

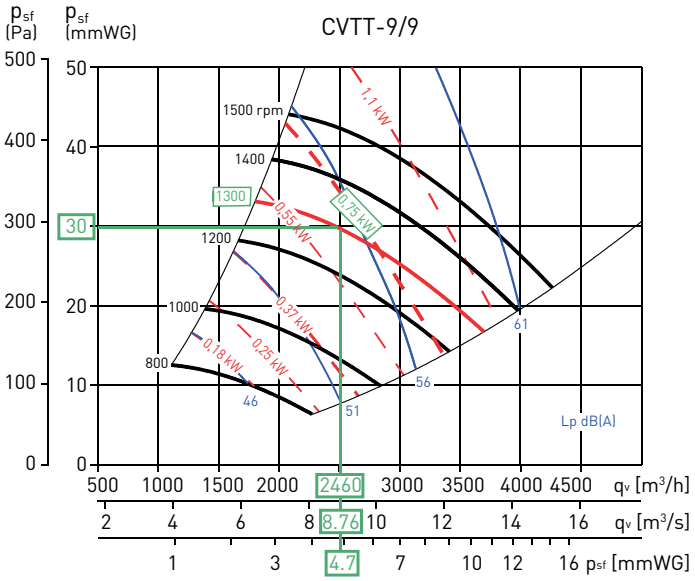

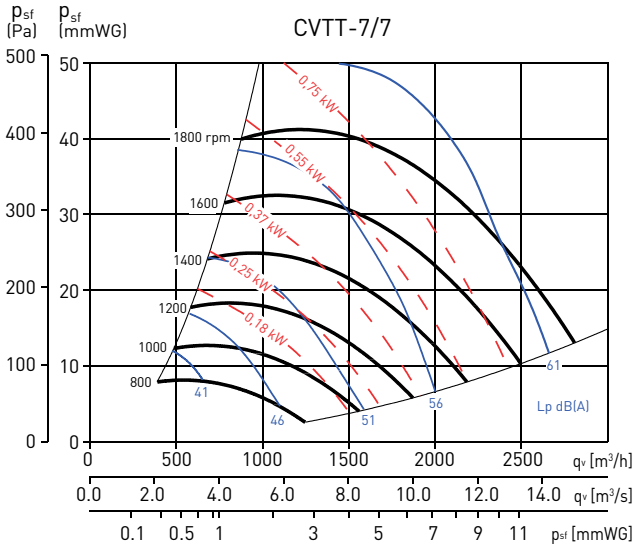

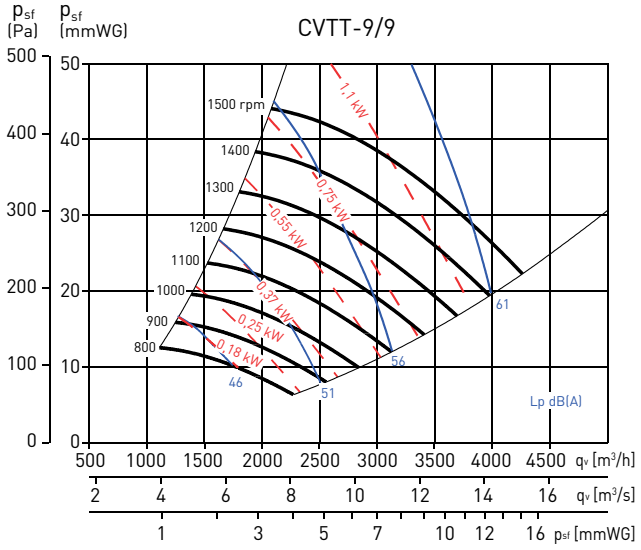

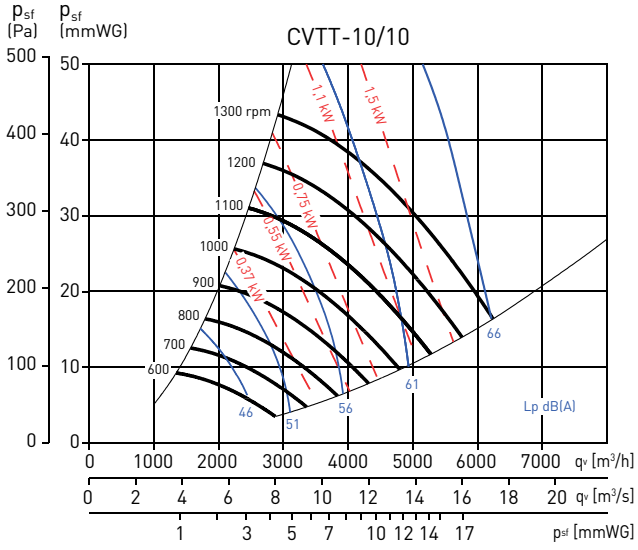

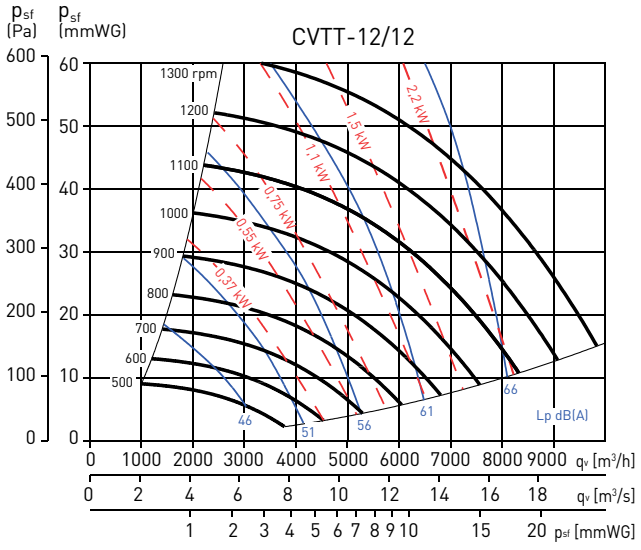

На графиках приведены уровни звукового давления (дБ(А)), измеренные на расстоянии 1,5 м от вентилятора на стороне входа воздуха.

РАБОЧИЕ ХАРАКТЕРИСТИКИ

– q_v: расход воздуха в м³/ч и м³/с.
– p_{sf}: статическое давление в Па и мм вод. ст.
– Данные приведены: в соответствии со стандартами: ISO 5801 и AMCA 210-99.
при температуре сухого воздуха 20°C и атмосферном давлении 760 мм рт. ст.

CVTT-15/15

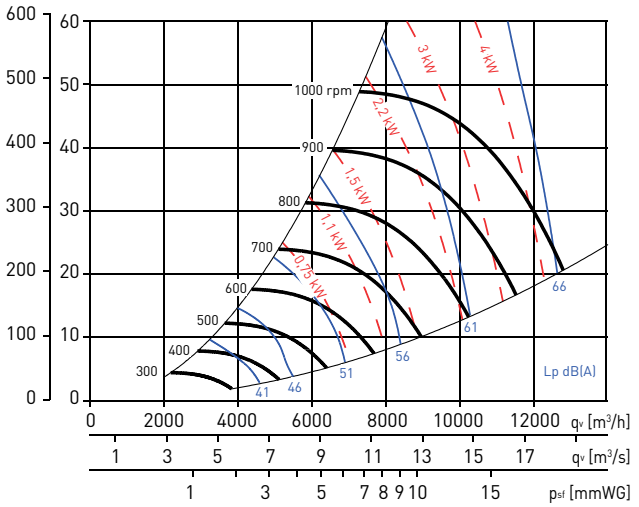

CVTT-18/18

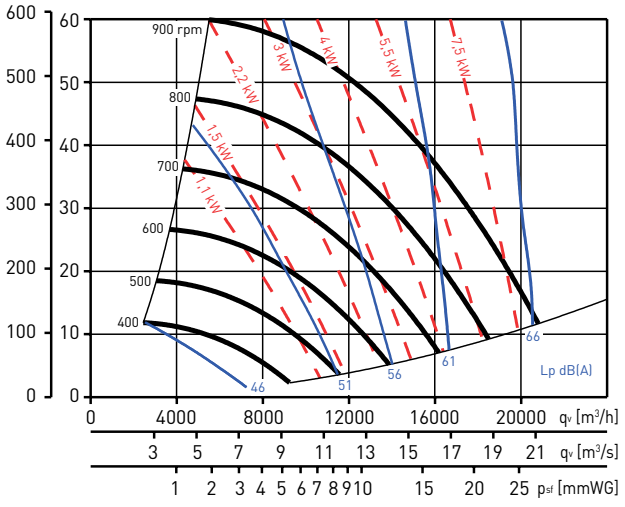

CVTT-20/20

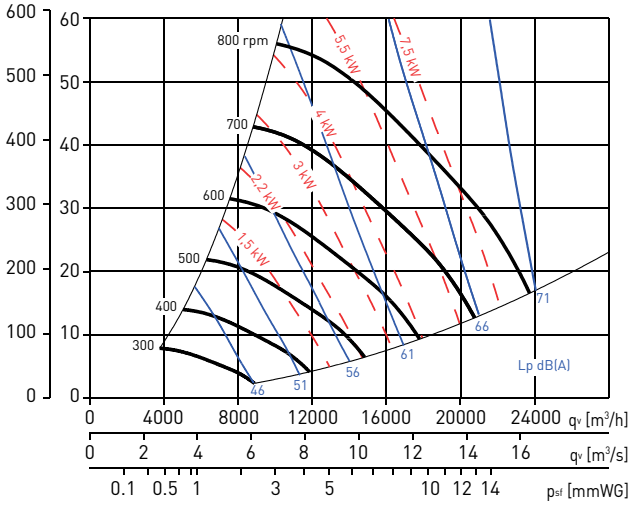

CVTT-22/22

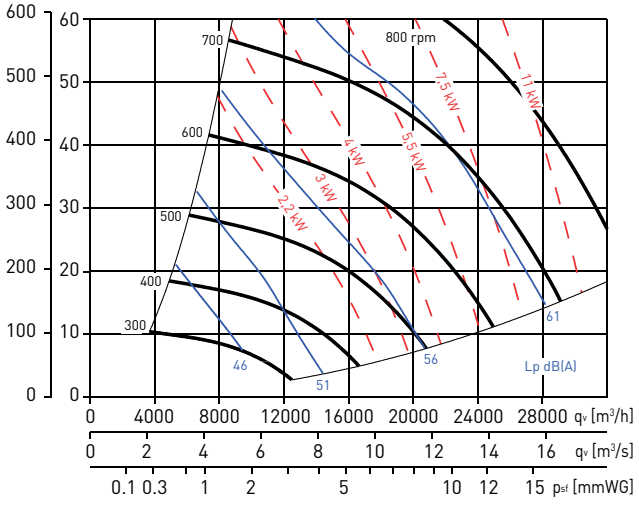

CVTT-25/25

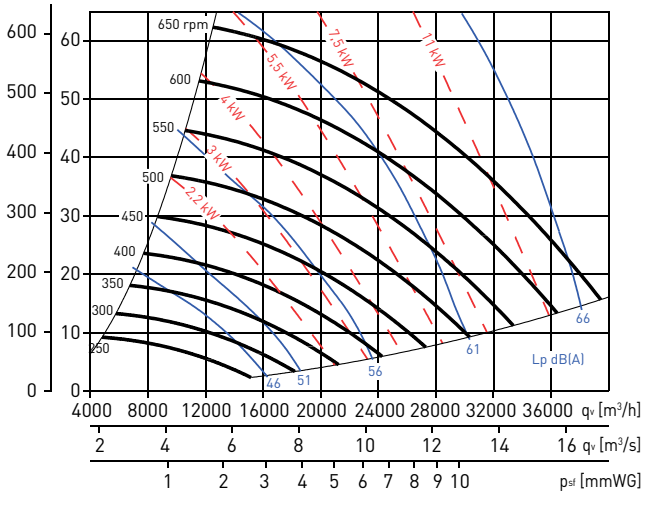

CVTT-30/28

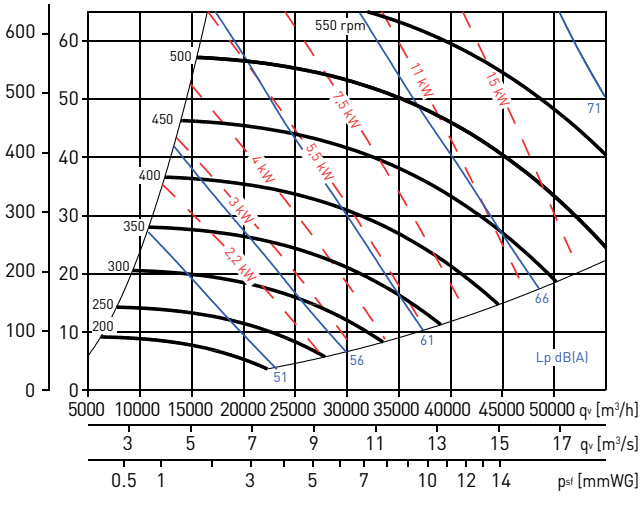

На графиках приведены уровни звукового давления (дБ(A)), измеренные на расстоянии 1,5 м от вентилятора на стороне входа воздуха.

РАЗМЕРЫ (мм)

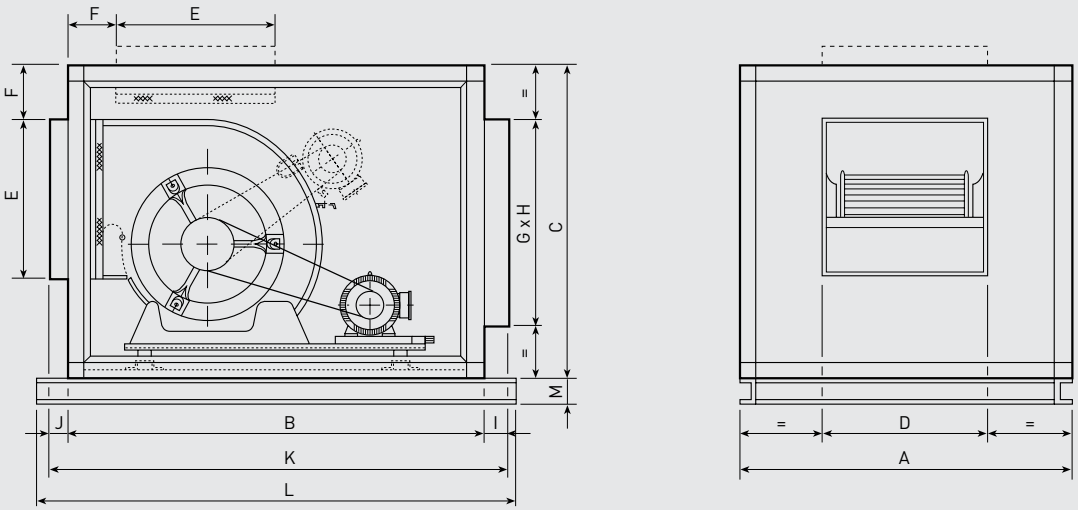

Модель	A	B	C	D	E	F	G	H	I	J	K	L	M
Горизонтальный выброс воздуха													
CVTT-7/7 - H	554	710	483	232	222	92	325	325	30	30	780	–	–
CVTT-9/9 - H	605	800	554	300	260	96	400	400	30	30	870	–	–
CVTT-10/10 - H	710	850	605	333	289	94	450	450	30	30	920	–	–
CVTT-12/12 - H	775	950	675	396	341	82	500	500	30	30	1020	–	–
CVTT-15/15 - H	950	1018	775	473	403	88	600	600	30	30	1088	–	–
CVTT-18/18 - H	1018	1250	900	556	479	82	700	700	30	30	1320	–	–
CVTT-20/20 - H	1250	1350	1140	630	630	137	800	800	30	30	1420	1510	80
CVTT-22/22 - H	1350	1500	1250	695	700	161	900	900	30	30	1570	1660	80
CVTT-25/25 - H	1500	1600	1350	796	800	122	1000	1000	30	30	1670	1760	80
CVTT-30/28 - H	1700	1900	1600	870	945	150	1200	1200	30	30	1970	2060	80
Вертикальный выброс воздуха													
CVTT-7/7 - V	554	710	483	232	222	92	325	325	30	30	780	–	–
CVTT-9/9 - V	605	800	554	300	260	96	400	400	30	30	870	–	–
CVTT-10/10 - V	710	850	605	333	289	94	450	450	30	30	920	–	–
CVTT-12/12 - V	775	950	675	396	341	82	500	500	30	30	1020	–	–
CVTT-15/15 - V	950	1018	775	473	403	88	600	600	30	30	1088	–	–
CVTT-18/18 - V	1018	1250	900	556	479	82	700	700	30	30	1320	–	–
CVTT-20/20 - V	1250	1500	1018	630	630	137	800	800	30	30	1540	1660	80
CVTT-22/22 - V	1350	1600	1086	695	700	161	900	900	30	30	1640	1760	80
CVTT-25/25 - V	1500	1800	1190	796	800	128	1000	1000	30	30	1840	1960	80
CVTT-30/28 - V	1700	2000	1390	870	945	128	1200	1200	30	30	2040	2160	80

ДОПОЛНИТЕЛЬНЫЕ ПРИНАДЛЕЖНОСТИ



ACOP RECT
Гибкие вставки предотвращают передачу вибраций от вентилятора на воздуховод.

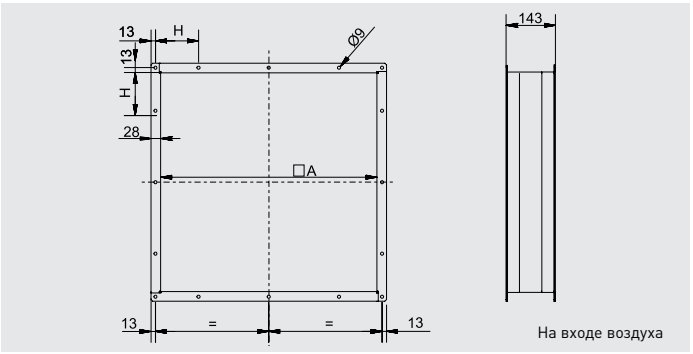

На входе воздуха

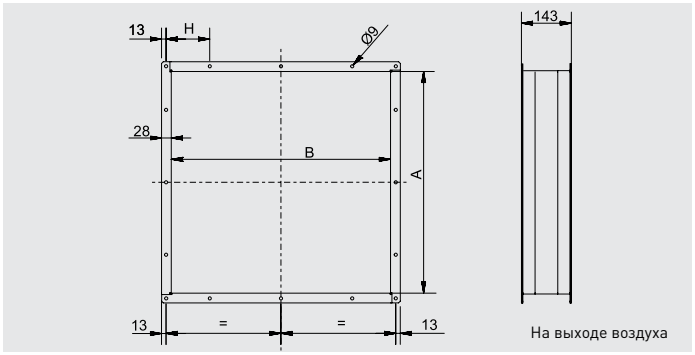

На выходе воздуха

Модель вентилятора	На входе воздуха			
	Модель	A	H	N отв.
CVTT-7/7	ACOP RECT 7/7 ASP	327		8
CVTT-9/9	ACOP RECT 9/9 ASP	402		8
CVTT-10/10	ACOP RECT 10/10 ASP	452		8
CVTT-12/12	ACOP RECT 12/12 ASP	502		8
CVTT-15/15	ACOP RECT 15/15 ASP	602		8
CVTT-18/18	ACOP RECT 18/18 ASP	702		8
CVTT-20/20	ACOP RECT 20/20 ASP	802	168	16
CVTT-22/22	ACOP RECT 22/22 ASP	902	199	16
CVTT-25/25	ACOP RECT 25/25 ASP	1002	208	16
CVTT-30/28	ACOP RECT 30/28 ASP	1202	247	16

Размеры (мм)

Модель вентилятора	На выходе воздуха				
	Модель	A	B	H	N отв.
CVTT-7/7	ACOP RECT 7/7 IMP	224	234		8
CVTT-9/9	ACOP RECT 9/9 IMP	262	302		8
CVTT-10/10	ACOP RECT 10/10 IMP	291	335		8
CVTT-12/12	ACOP RECT 12/12 IMP	343	398		8
CVTT-15/15	ACOP RECT 15/15 IMP	405	475		8
CVTT-18/18	ACOP RECT 18/18 IMP	481	558		8
CVTT-20/20	ACOP RECT 20/20 IMP	635	628	125	16
CVTT-22/22	ACOP RECT 22/22 IMP	702	697	150	16
CVTT-25/25	ACOP RECT 25/25 IMP	802	798	175	16
CVTT-30/28	ACOP RECT 30/28 IMP	947	872	210	16

Размеры (мм)

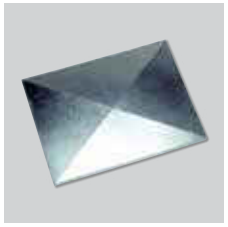

CTI
Защита от дождя.
Применяется для вентиляторов с горизонтальным выбросом воздуха, при монтаже вентилятора на улице.

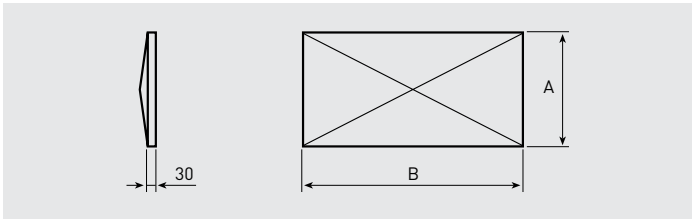

Модель CTI	Модель вентилятора	A	B	Модель CTI	Модель вентилятора	A	B
CTI-7	CVTT-7/7	557	713	CTI-18	CVTT-18/18	1021	1253
CTI-9	CVTT-9/9	608	803	CTI-20	CVTT-20/20	1253	1353
CTI-10	CVTT-10/10	713	853	CTI-22	CVTT-22/22	1353	1503
CTI-12	CVTT-12/12	778	953	CTI-25	CVTT-25/25	1503	1603
CTI-15	CVTT-15/15	953	1021	CTI-30	CVTT-30/28	1703	1903

Размеры (мм)

ДОПОЛНИТЕЛЬНЫЕ ПРИНАДЛЕЖНОСТИ



Защитные решетки
CVD (со стороны выхода воздуха)
CVA (со стороны входа воздуха)
Предотвращают попадание в вентилятор посторонних предметов.

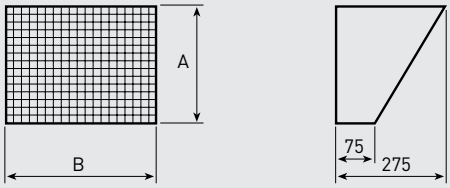

Модель вентилятора	На выходе			На входе		
	Модель CVD	A	B	Модель CVA	A	B
CVTT-7/7	CVD-7	225	235	CVA-7	329	329
CVTT-9/9	CVD-9	263	303	CVA-9	403	403
CVTT-10/10	CVD-10	292	336	CVA-10	453	453
CVTT-12/12	CVD-12	344	399	CVA-12	503	503
CVTT-15/15	CVD-15	406	476	CVA-15	603	603
CVTT-18/18	CVD-18	482	559	CVA-18	703	703
CVTT-20/20	CVD-20	633	633	CVA-20	803	803
CVTT-22/22	CVD-22	698	703	CVA-22	903	903
CVTT-25/25	CVD-25	799	803	CVA-25	1003	1003
CVTT-30/28	CVD-30	873	948	CVA-30	1203	1203

Размеры (мм)



PAVZ
Резиновые антивибрационные опоры.
(PAVZ -это комплект из 4-х опор).
Рабочие температуры: -30ºC/+70ºC.

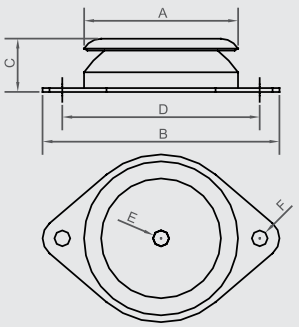

Модель вентилятора	Модель PAVZ	A	B	C	D	ØE	ØF	Макс. нагрузка (кг)
CVTT-7/7	PAVZ-60 SH 45	60	90	24	76	M6	6,2	15
CVTT-9/9	PAVZ-60 SH 45	60	90	24	76	M6	6,2	15
CVTT-10/10	PAVZ-60 SH 60	60	90	24	76	M6	6,2	25
CVTT-12/12	PAVZ-60 SH 60	60	90	24	76	M6	6,2	25
CVTT-15/15	PAVZ-80 SH 45	80	120	27	100	M8	8,2	45
CVTT-18/18	PAVZ-80 SH 45	80	120	27	100	M8	8,2	45
CVTT-20/20	PAVZ-80 SH 60	80	120	27	100	M8	8,2	80
CVTT-22/22	PAVZ-100 SH 45	100	148	28	124	M10	10,2	105
CVTT-25/25	PAVZ-100 SH 45	100	148	28	124	M10	10,2	105
CVTT-30/28	PAVZ-100 SH 60	100	148	28	124	M10	10,2	180

ВЕНТИЛЯТОРЫ В ШУМОИЗОЛИРОВАННОМ КОРПУСЕ
CVST



F400-120

Предел огнестойкости 400°C / 2 часа

80°C

Продолжительная работа

Корпусные вентиляторы серии CVST предназначены для применения в системах общеобменной вентиляции или в системах дымоудаления с пределом огнестойкости 400°C / 2 часа. Кроме того , вентиляторы могут работать в постоянном режиме при температуре перемещаемого воздуха до +80°C.
Вентиляторы комплектуются рабочими колесами одностороннего всасывания, с загнутыми вперед лопатками и ременной передачей. Корпус вентилятора и крыльчатка изготавливаются из оцинкованной листовой стали. Изнутри корпус имеет теплозвукоизоляцию из негорючего синтетического материала толщиной 7 мм. Улитка вентилятора установлена на антивибрационных опорах и имеет гибкие вставки со стороны входа и выхода воздуха. Стандартно, вентиляторы поставляются с горизонтальным выбросом воздуха (модель H), ременная передача и электродвигатель располагаются с левой стороны, если смотреть со стороны выхода воздуха (модель CW).

Электродвигатели
Класс защиты IP55, класс изоляции F.
Параметры электропитания:
3ф - 400 В -50 Гц
Электродвигатели мощностью до 2,2 кВт располагаются непосредственно на улитке вентилятора, а мощностью более 3 кВт - на специальной раме.
Трехфазные электродвигатели имеют возможность регулирования скорости при помощи преобразователя частоты.

По запросу
- Ременная передача и электродвигатель расположенные с правой стороны вентилятора (модель CCW).
- Вертикальный выброс воздуха (модель V).
- Круглый патрубок со стороны входа воздуха.
- Корпус из сендвич панели толщиной 17 мм.
- Однофазные электродвигатели до 2,2 кВт (модель CVSB).
- Двухскоростные электродвигатели (4/8 или 4/6 полюсов).



Вертикальный выброс воздуха
Модели с вертикальным выбросом воздуха поставляются по запросу.



Низкий уровень шума
Звукоизоляция из негорючего синтетического материала (M1), толщиной 7 мм, снижает уровень шума.



Гибкие вставки
Исключают передачу вибраций от вентилятора на внешний корпус.



Прочные угловые элементы
Высокую прочность корпусу придает использование алюминиевых угловых элементов.



Антивибрационные опоры
Для снижения передачи вибраций на внешний корпус, вентилятор закреплен на раме с антивибрационными опорами.

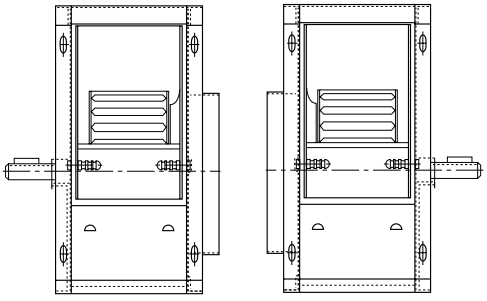

CW
(стандартно)

CCW
(по запросу)

ВЕНТИЛЯТОРЫ В ШУМОИЗОЛИРОВАННОМ КОРПУСЕ
CVST

ТЕХНИЧЕСКИЕ ХАРАКТЕРИСТИКИ

Модель	Мощность двигателя (кВт)			Частота вращения (об/мин)			Макс. вес с двигателем (кг)
	Минимум	Максимум (системы дымоудаления)	Максимум (общеобменная вентиляция)	Минимум	Максимум (системы дымоудаления)	Максимум (общеобменная вентиляция)	
CVST 9/4	0,25	2,2	2,2	1200	2500	2500	49
CVST 10/6	0,37	2,2	3	1200	1850	2000	54
CVST 12/6	0,55	3	3	800	1800	2000	85
CVST 15/8	0,55	3	3	600	1200	1500	106
CVST 18/8	1,1	7,5	7,5	700	1200	1400	125
CVST 20/10	2,2	11	11	500	1300	1400	235
CVST 22/11	2,2	18,5	18,5	500	1200	1400	273
CVST 25/13	3	22	22	400	1000	1100	305
CVST 30/14	4	22	22	300	600	600	398

МОЩНОСТЬ ДВИГАТЕЛЯ (кВт)

1 скор.	4 полюсн.	0,25	0,37	0,55	0,75	1,1	1,5	2,2	3	4	5,5	7,5	11	15	18,5	22
2 скор.	4/6 полюсн.	0,25/0,09	-	-	0,7/0,2	0,85/0,25	1,4/0,5	2,4/0,75	3,4/1,1	4/1,2	6,3/1,9	9/3	11/3,7	15/5	18,5/6,5	22/7,5
	4/8 полюсн.	0,25/0,06	0,37/0,07	0,55/0,09	0,75/0,12	1,1/0,18	1,5/0,25	2,2/0,37	3/0,55	4/0,75	5,5/1,1	7,5/1,5	11/2,8	15/3,8	18,5/4,8	22/5,3

Мощность электродвигателя может варьироваться, в зависимости от производителя электродвигателя.

РАЗМЕРЫ (мм)

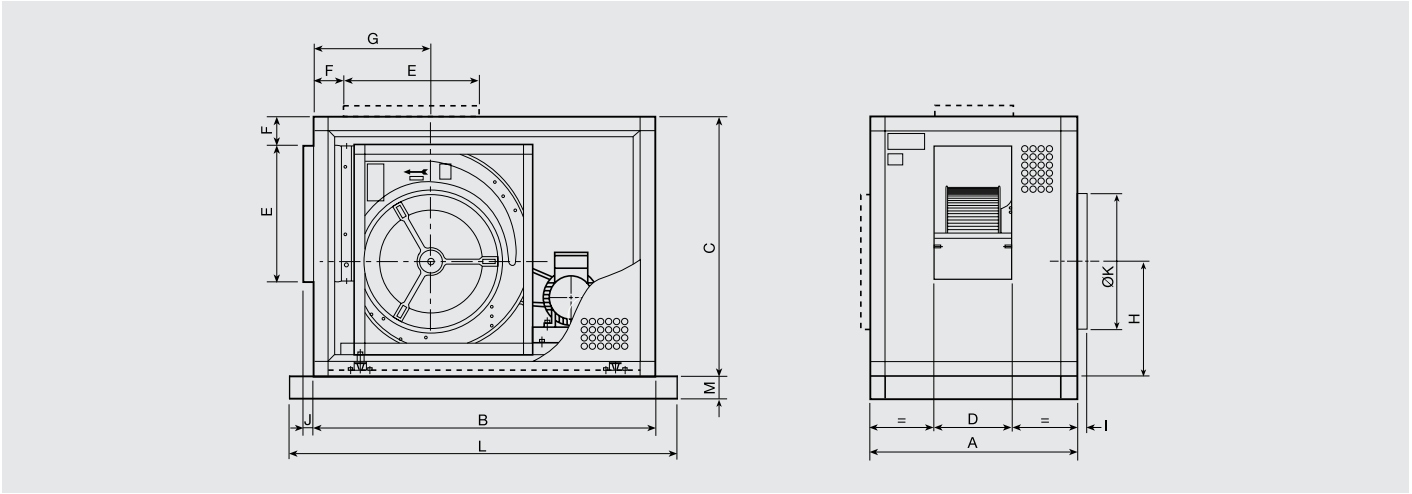

Модель	A	B	C	D	E	F	G	H	I	J	K	L	M
9/4 H	483	800	554	152	260	96	289	248	40	30	250	-	-
9/4 V	483	800	554	152	260	96	311	268	40	30	250	-	-
10/6 H	554	850	605	208	289	90	265	266	40	30	275	-	-
10/6 V	554	850	605	208	289	94	341	296	40	30	275	-	-
12/6 H	554	950	675	208	341	82	333	302	40	30	325	-	-
12/6 V	554	950	675	208	341	82	381	337	40	30	325	-	-
15/8 H	605	1018	775	258	403	88	307	343	40	30	402	-	-
15/8 V	605	1018	775	258	403	88	431	379	40	30	402	-	-
18/8 H	675	1250	900	268	479	88	389	395	40	30	470	-	-
18/8 V	675	1250	900	268	479	88	505	447	40	30	470	-	-
20/10 H	775	1350	1140	333	626	137	475	491	40	30	560	1510	80
20/10 V	775	1500	1018	333	626	137	678	562	40	30	560	1660	80
22/11 H	850	1500	1250	368	697	161	478	529	40	30	614	1660	80
22/11 V	850	1600	1086	368	697	161	718	612	40	30	614	1760	80
25/13 H	900	1600	1350	423	794	122	486	593	40	30	699	1760	80
25/13 V	900	1800	1190	423	794	122	788	669	40	30	699	1960	80
30/14 H	950	1900	1600	463	945	150	648	696	40	30	797	2060	80
30/14 V	950	2000	1390	463	945	150	899	792	40	30	797	2160	80

РАБОЧИЕ ХАРАКТЕРИСТИКИ

– q_v: расход воздуха в м³/ч и м³/с.
– p_{sf}: статическое давление в Па и мм вод. ст.
– Данные приведены: в соответствии со стандартами: ISO 5801 и AMCA 210-99.
при температуре сухого воздуха 20°C и атмосферном давлении 760 мм рт. ст.

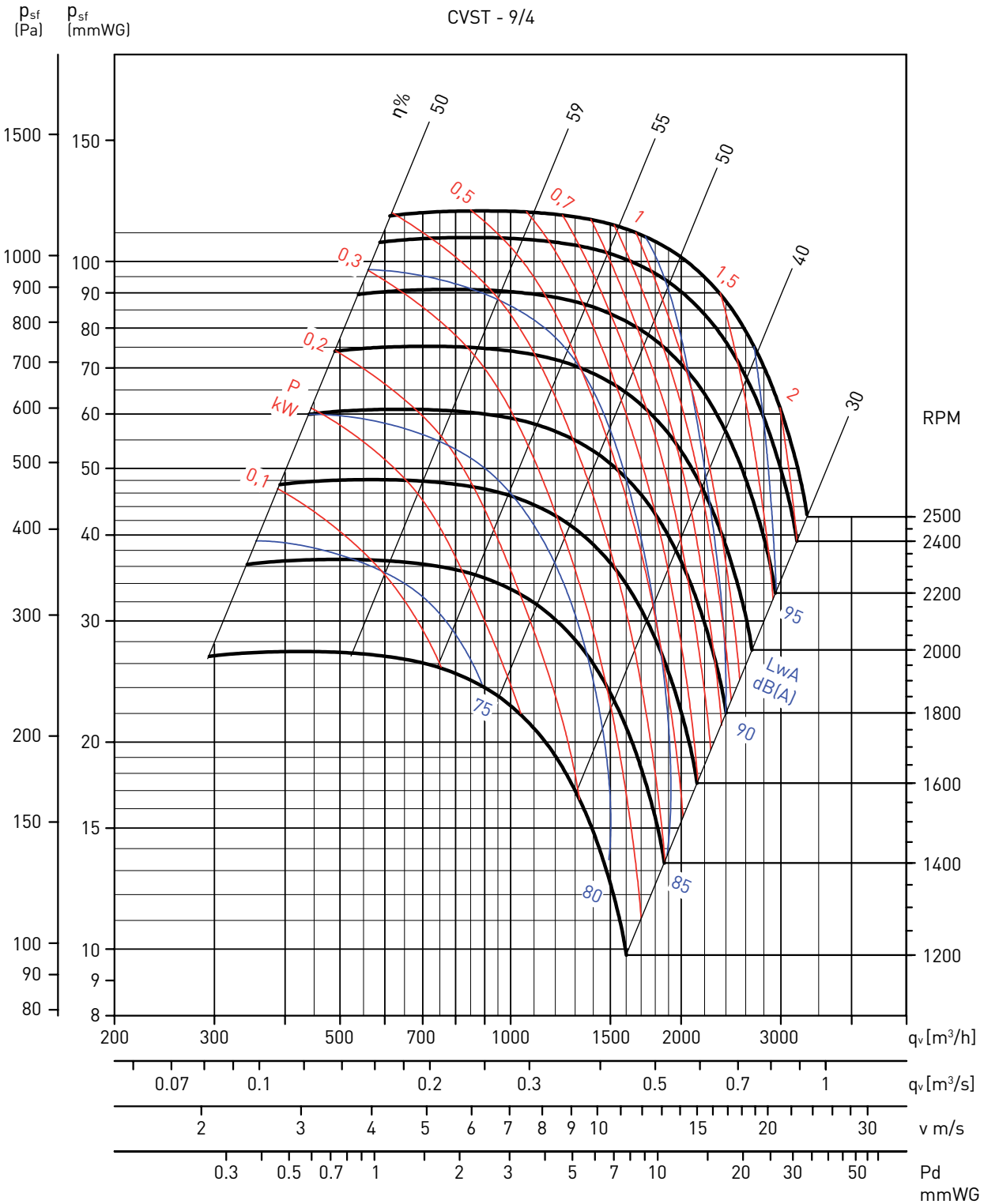

Для получения уровней звукового давления необходимо, из значений уровней звуковой мощности, приведенных на графиках рабочих характеристик, вычесть поправочные коэффициенты, приведенные в таблице.

Hz	63	125	250	500	1000	2000	4000	8000
dB	26	19	11	9	4.1	5.4	11	16

Для определения мощности двигателя, мощность полученную из графика необходимо умножить на коэффициент 1,15.

РАБОЧИЕ ХАРАКТЕРИСТИКИ

– q_v: расход воздуха в м³/ч и м³/с.
– p_{sf}: статическое давление в Па и мм вод. ст.
– Данные приведены: в соответствии со стандартами: ISO 5801 и AMCA 210-99.
при температуре сухого воздуха 20°C и атмосферном давлении 760 мм рт. ст.

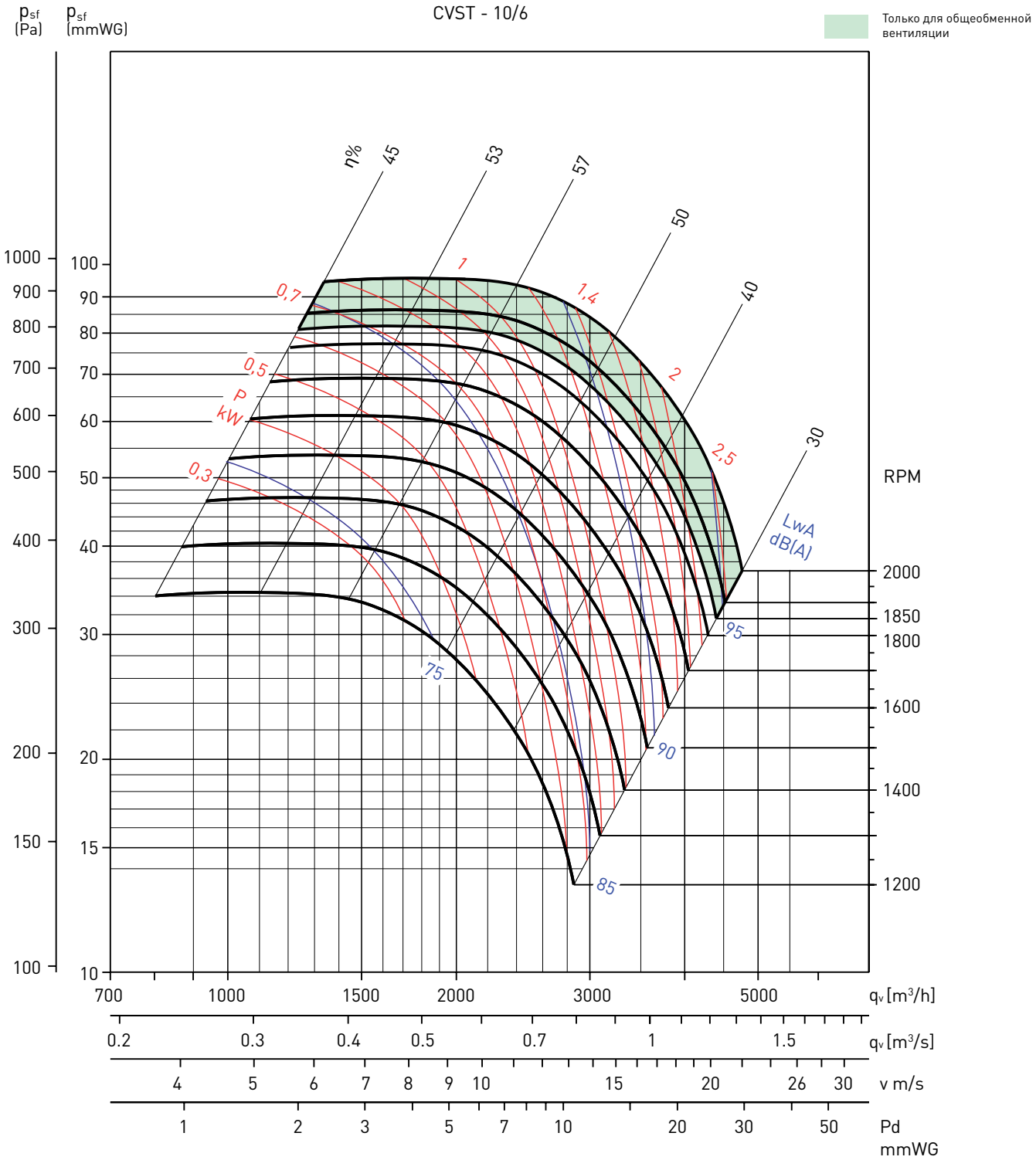

Для получения уровней звукового давления необходимо, из значений уровней звуковой мощности, приведенных на графиках рабочих характеристик, вычесть поправочные коэффициенты, приведенные в таблице.

Hz	63	125	250	500	1000	2000	4000	8000
dB	24	15	11	11	4.4	6	8	15

Для определения мощности двигателя, мощность полученную из графика необходимо умножить на коэффициент 1,15.

РАБОЧИЕ ХАРАКТЕРИСТИКИ

– q_v: расход воздуха в м³/ч и м³/с.
– p_{sf}: статическое давление в Па и мм вод. ст.
– Данные приведены: в соответствии со стандартами: ISO 5801 и AMCA 210-99.
при температуре сухого воздуха 20°C и атмосферном давлении 760 мм рт. ст.

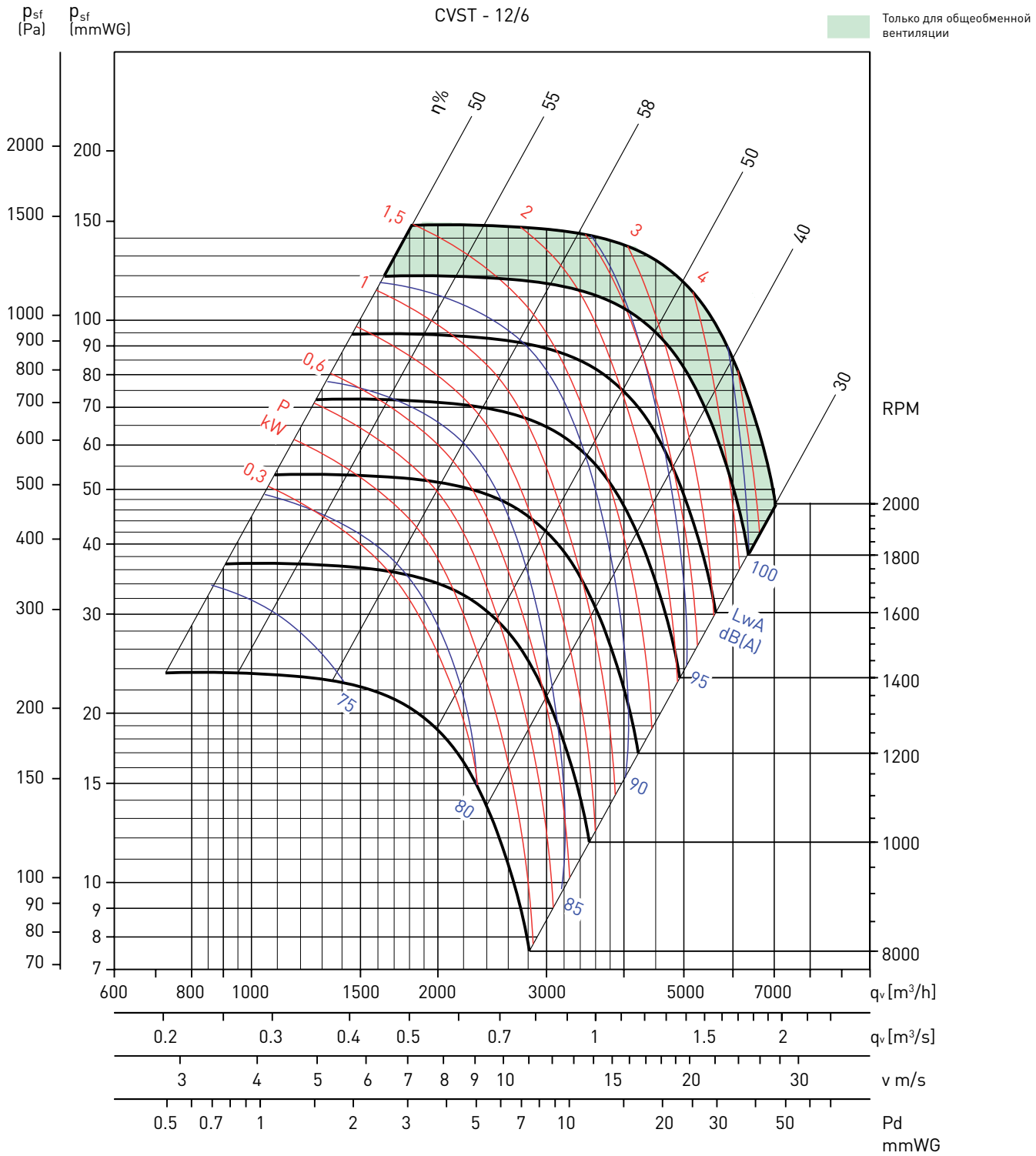

Для получения уровней звукового давления необходимо, из значений уровней звуковой мощности, приведенных на графиках рабочих характеристик, вычесть поправочные коэффициенты, приведенные в таблице.

Hz	63	125	250	500	1000	2000	4000	8000
dB	25	16	14	10	3.7	5.5	10	16

Для определения мощности двигателя, мощность полученную из графика необходимо умножить на коэффициент 1,15.

РАБОЧИЕ ХАРАКТЕРИСТИКИ

– q_v: расход воздуха в м³/ч и м³/с.
– p_{sf}: статическое давление в Па и мм вод. ст.
– Данные приведены: в соответствии со стандартами: ISO 5801 и AMCA 210-99.
при температуре сухого воздуха 20°C и атмосферном давлении 760 мм рт. ст.

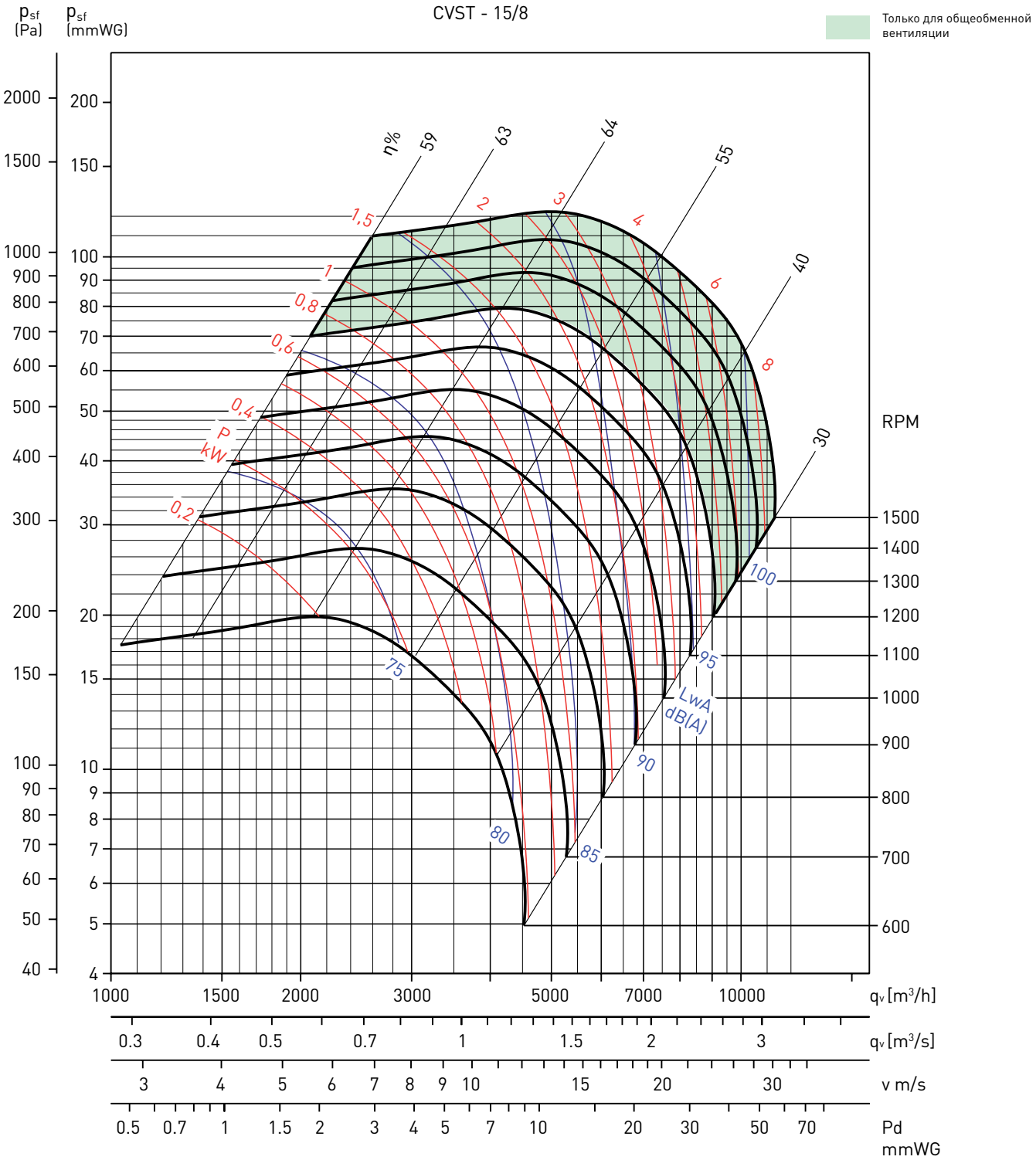

Для получения уровней звукового давления необходимо, из значений уровней звуковой мощности, приведенных на графиках рабочих характеристик, вычесть поправочные коэффициенты, приведенные в таблице.

Hz	63	125	250	500	1000	2000	4000	8000
dB	21	10	12	8	4.4	7	11	16

Для определения мощности двигателя, мощность полученную из графика необходимо умножить на коэффициент 1,15.

РАБОЧИЕ ХАРАКТЕРИСТИКИ

– q_v: расход воздуха в м³/ч и м³/с.
– p_{sf}: статическое давление в Па и мм вод. ст.
– Данные приведены: в соответствии со стандартами: ISO 5801 и AMCA 210-99.
при температуре сухого воздуха 20°C и атмосферном давлении 760 мм рт. ст.

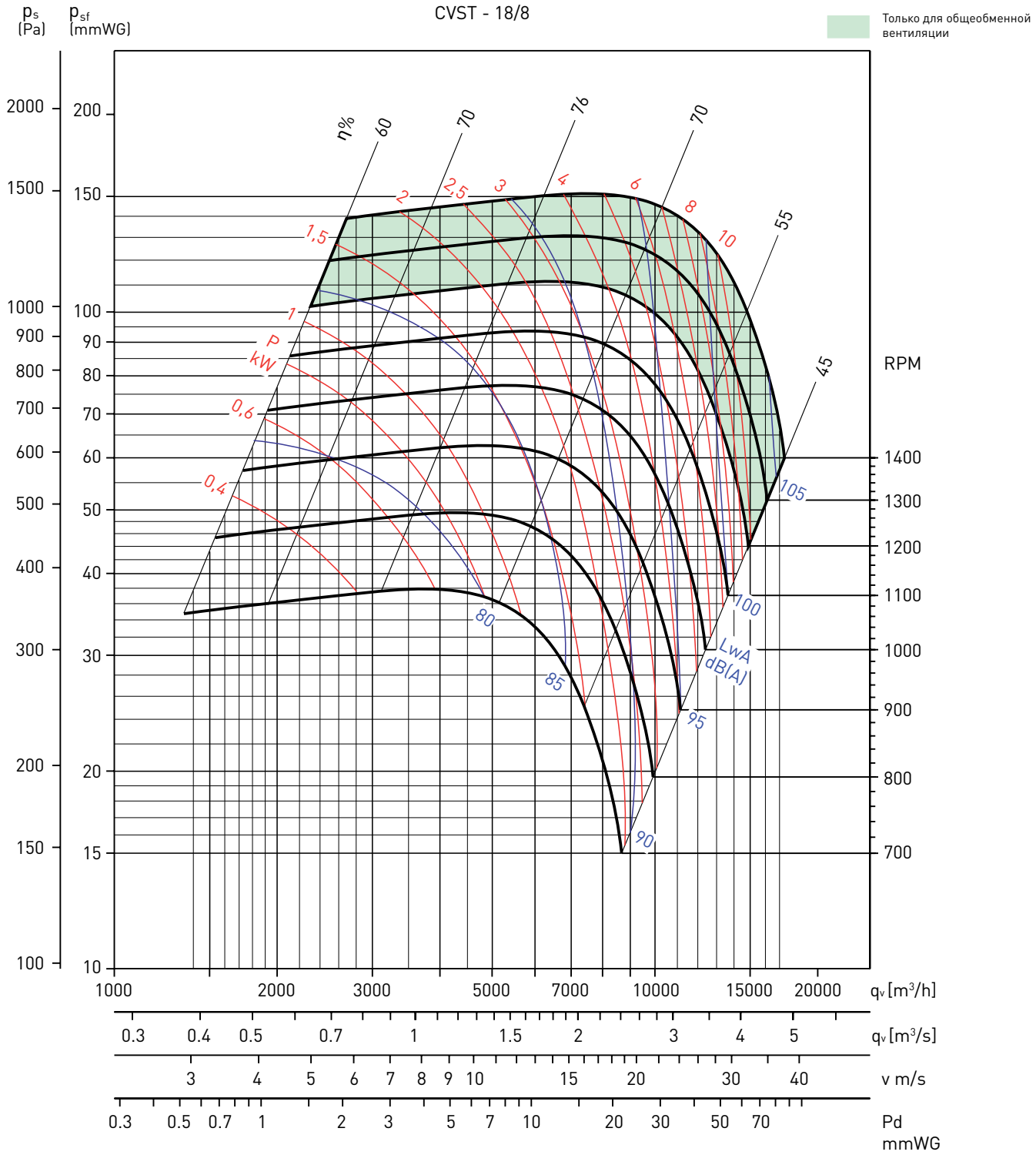

Для получения уровней звукового давления необходимо, из значений уровней звуковой мощности, приведенных на графиках рабочих характеристик, вычесть поправочные коэффициенты, приведенные в таблице.

Hz	63	125	250	500	1000	2000	4000	8000
dB	24	11.5	13.4	8.2	4.9	6.2	9.3	16.5

Для определения мощности двигателя, мощность полученную из графика необходимо умножить на коэффициент 1,15.

РАБОЧИЕ ХАРАКТЕРИСТИКИ

– q_v: расход воздуха в м³/ч и м³/с.
– p_{sf}: статическое давление в Па и мм вод. ст.
– Данные приведены: в соответствии со стандартами: ISO 5801 и AMCA 210-99.
при температуре сухого воздуха 20°C и атмосферном давлении 760 мм рт. ст.

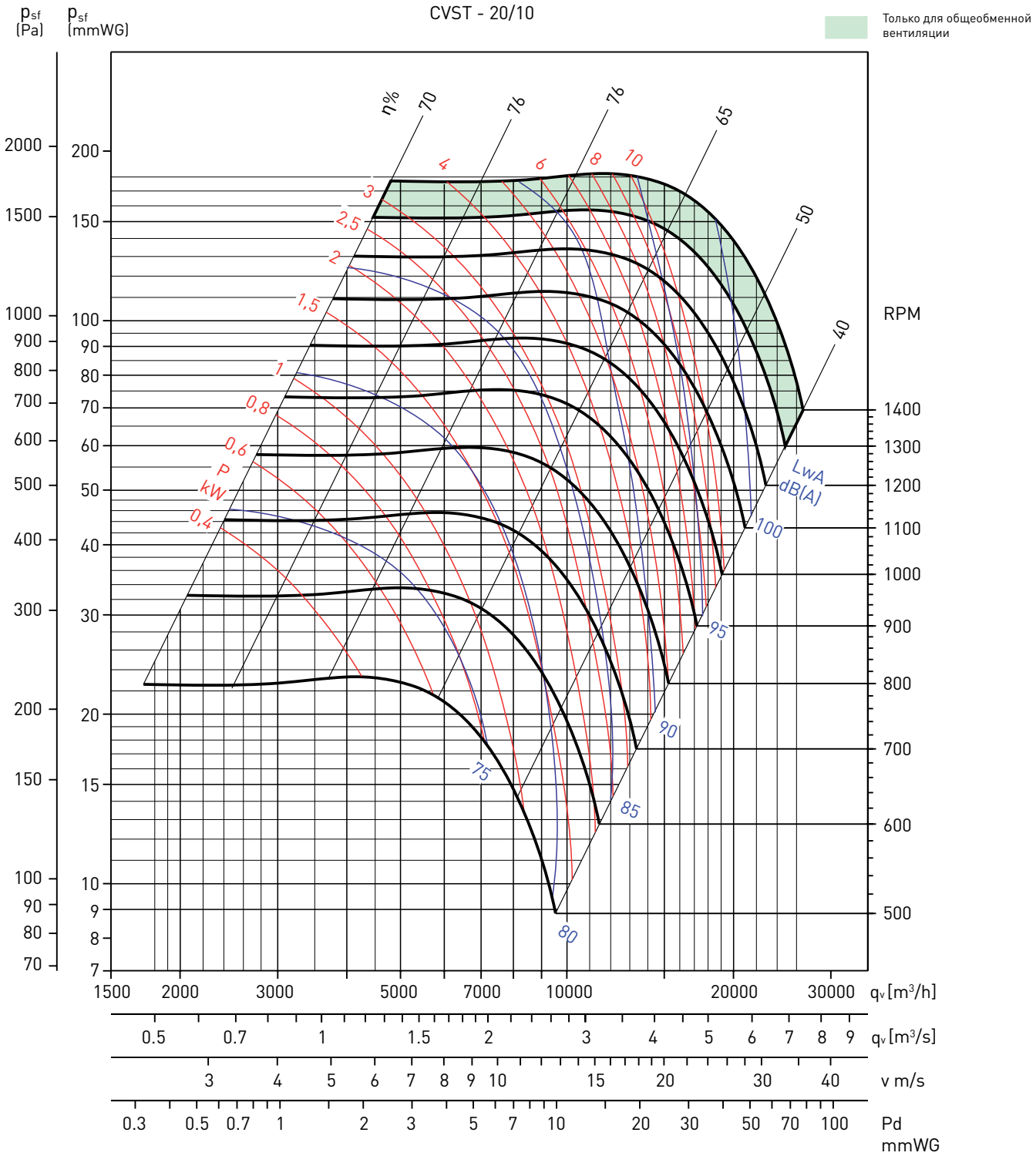

Для получения уровней звукового давления необходимо, из значений уровней звуковой мощности, приведенных на графиках рабочих характеристик, вычесть поправочные коэффициенты, приведенные в таблице.

Hz	63	125	250	500	1000	2000	4000	8000
dB	20	14	12	7	4.4	6.5	11	18

Для определения мощности двигателя, мощность полученную из графика необходимо умножить на коэффициент 1,15.

РАБОЧИЕ ХАРАКТЕРИСТИКИ

– q_v: расход воздуха в м³/ч и м³/с.
– p_{sf}: статическое давление в Па и мм вод. ст.
– Данные приведены: в соответствии со стандартами: ISO 5801 и AMCA 210-99.
при температуре сухого воздуха 20°C и атмосферном давлении 760 мм рт. ст.

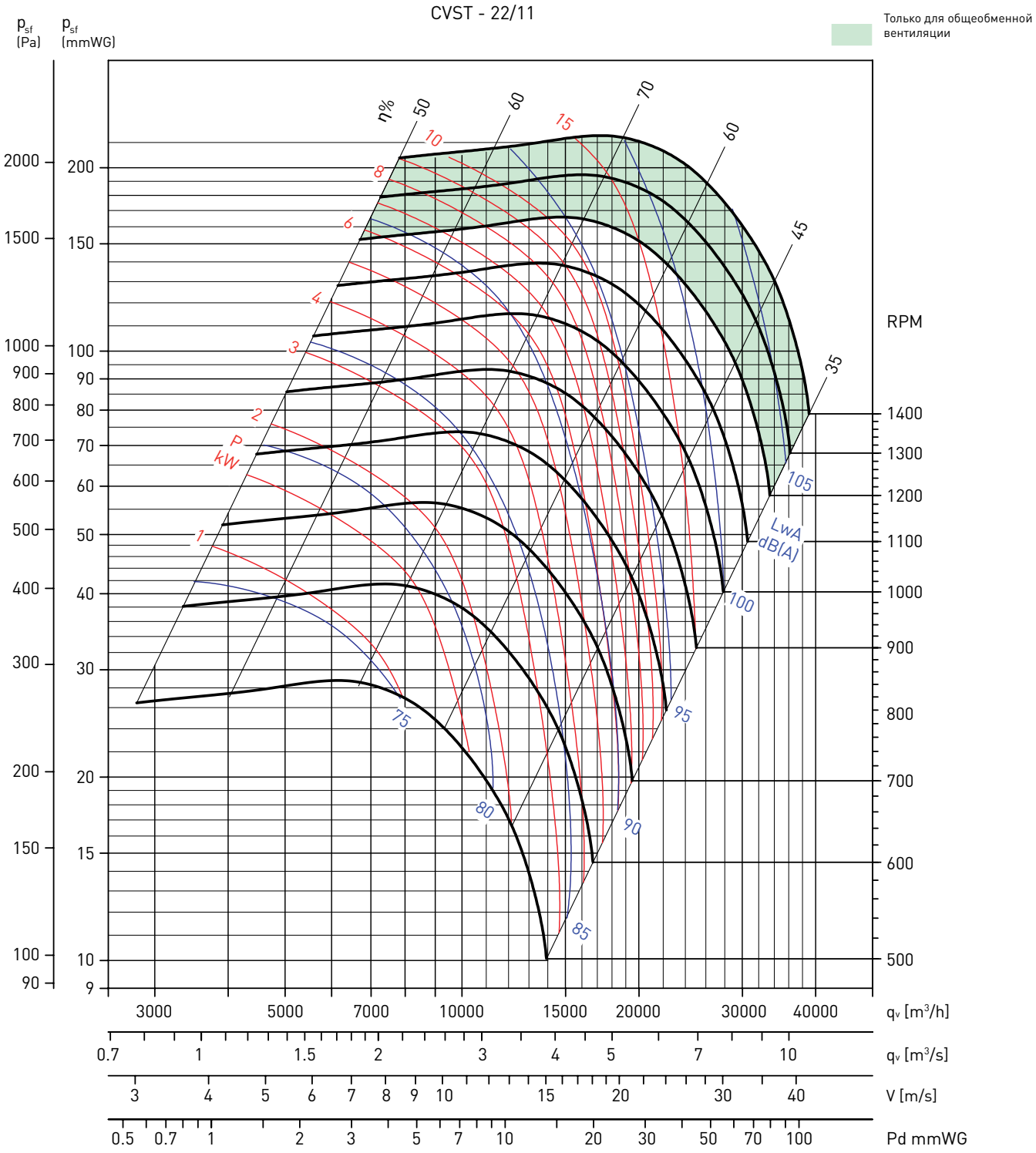

Для получения уровней звукового давления необходимо, из значений уровней звуковой мощности, приведенных на графиках рабочих характеристик, вычесть поправочные коэффициенты, приведенные в таблице.

Hz	63	125	250	500	1000	2000	4000	8000
dB	21	15	12	7	4.2	6.7	11	17

Для определения мощности двигателя, мощность полученную из графика необходимо умножить на коэффициент 1,15.

РАБОЧИЕ ХАРАКТЕРИСТИКИ

– q_v: расход воздуха в м³/ч и м³/с.
– p_{sf}: статическое давление в Па и мм вод. ст.
– Данные приведены: в соответствии со стандартами: ISO 5801 и AMCA 210-99.
при температуре сухого воздуха 20°C и атмосферном давлении 760 мм рт. ст.

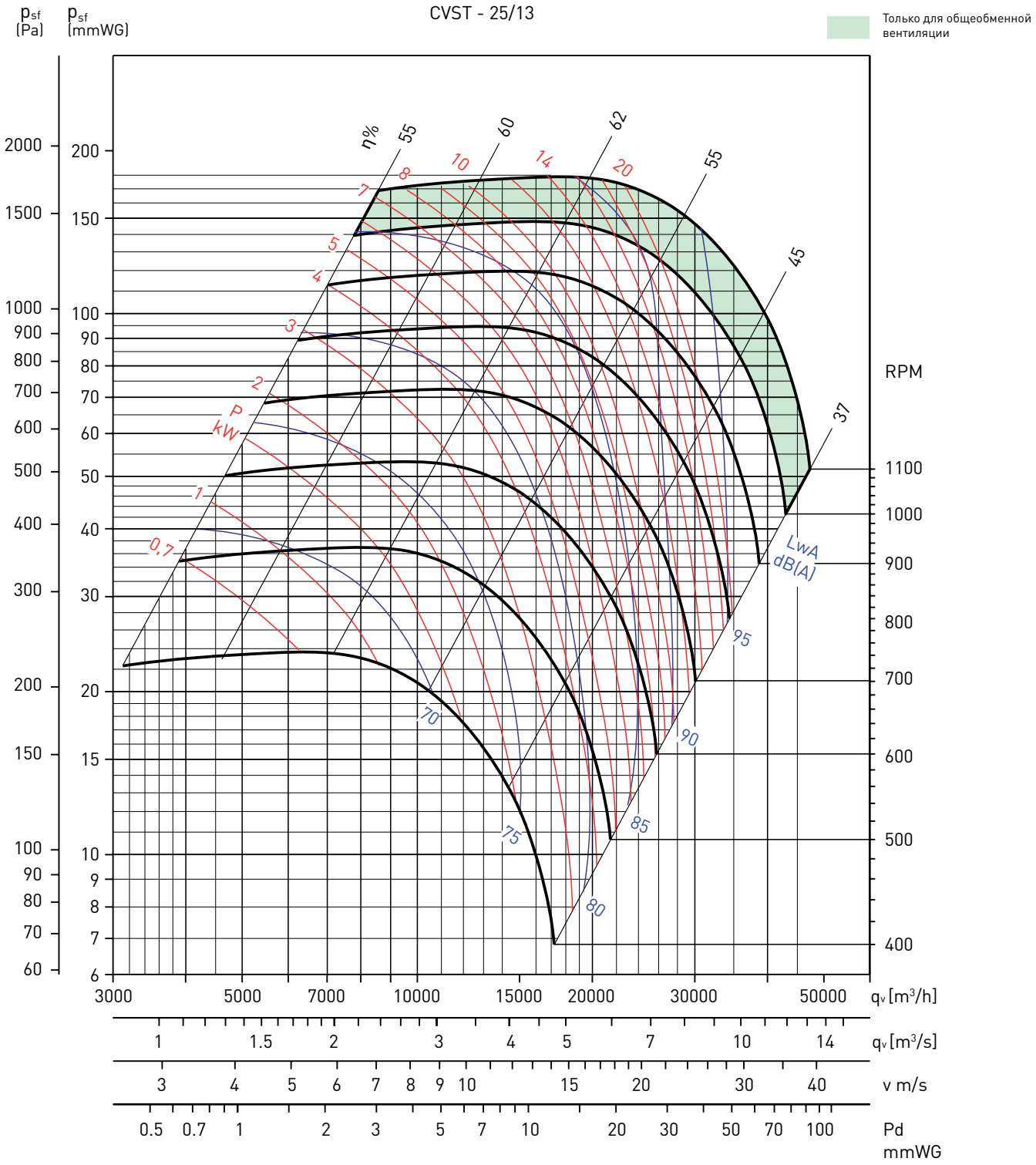

Для получения уровней звукового давления необходимо, из значений уровней звуковой мощности, приведенных на графиках рабочих характеристик, вычесть поправочные коэффициенты, приведенные в таблице.

Hz	63	125	250	500	1000	2000	4000	8000
dB	18	15	11	8	4.4	6	11	18

Для определения мощности двигателя, мощность полученную из графика необходимо умножить на коэффициент 1,15.

РАБОЧИЕ ХАРАКТЕРИСТИКИ

– q_v: расход воздуха в м³/ч и м³/с.
– p_{sf}: статическое давление в Па и мм вод. ст.
– Данные приведены: в соответствии со стандартами: ISO 5801 и AMCA 210-99.
при температуре сухого воздуха 20°C и атмосферном давлении 760 мм рт. ст.

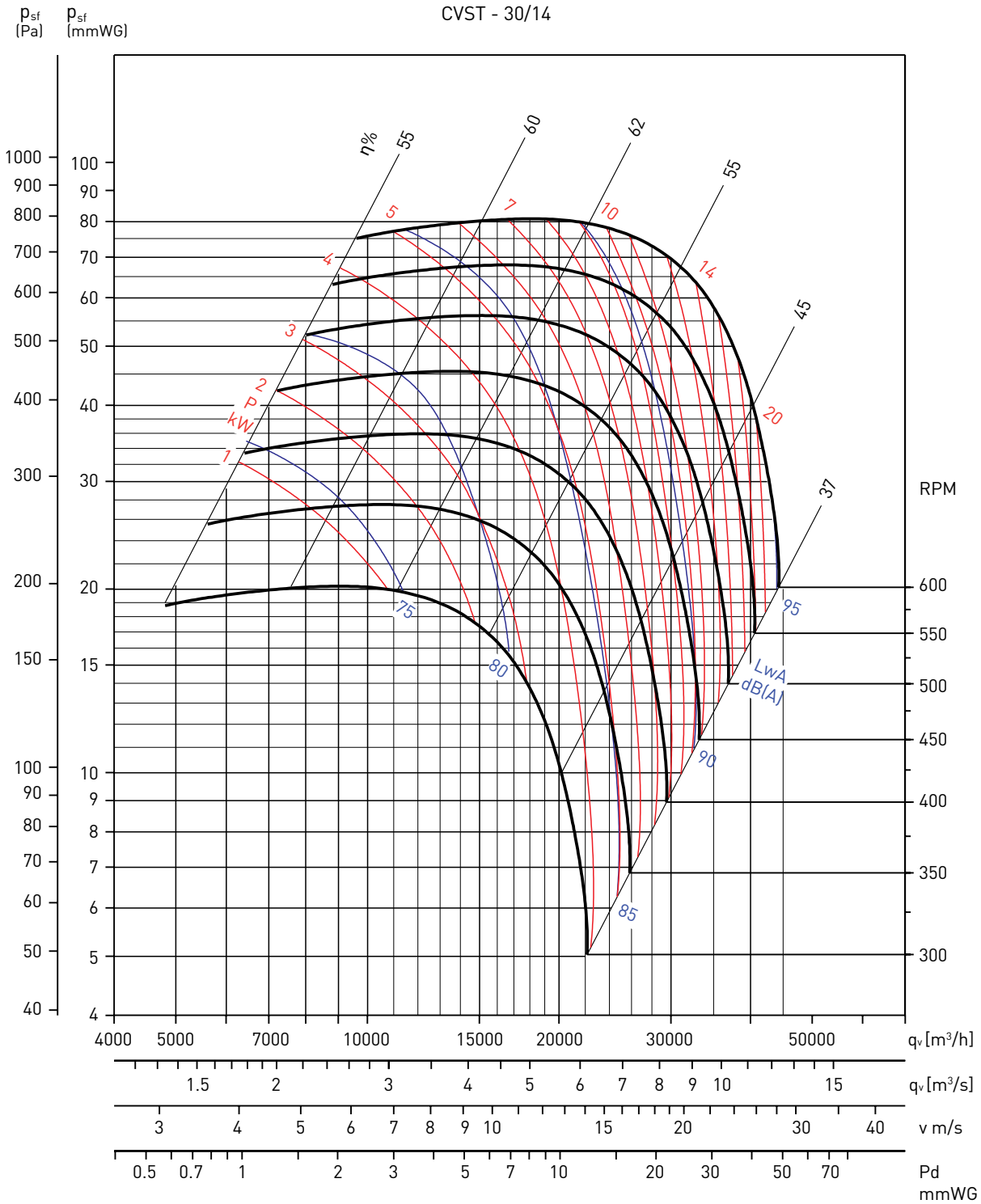

Для получения уровней звукового давления необходимо, из значений уровней звуковой мощности, приведенных на графиках рабочих характеристик, вычесть поправочные коэффициенты, приведенные в таблице.

Hz	63	125	250	500	1000	2000	4000	8000
dB	17	17	12	9	4.8	5.1	10	17

Для определения мощности двигателя, мощность полученную из графика необходимо умножить на коэффициент 1,15.

ДОПОЛНИТЕЛЬНЫЕ ПРИНАДЛЕЖНОСТИ

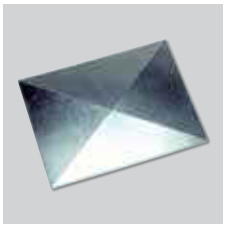

CTI
Защита от дождя. Применяется для вентиляторов с горизонтальным выбросом воздуха, при монтаже вентилятора на улице.

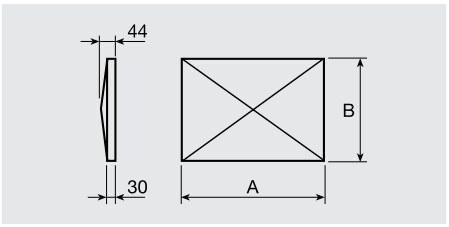

Модель CTI	Модель вентил.	A	B
CTI-9/4	CVST-9/4	486	803
CTI-10/6	CVST-10/6	557	853
CTI-12/6	CVST-12/6	557	953
CTI-15/8	CVST-15/8	608	1021
CTI-18/8	CVST-18/8	678	1253
CTI-20/10	CVST-20/10	778	1353
CTI-22/11	CVST-22/11	854	1504
CTI-25/13	CVST-25/13	903	1603
CTI-30/14	CVST-30/14	953	1903

Размеры (мм)



CVD
Защитные решетки на стороне выхода воздуха.

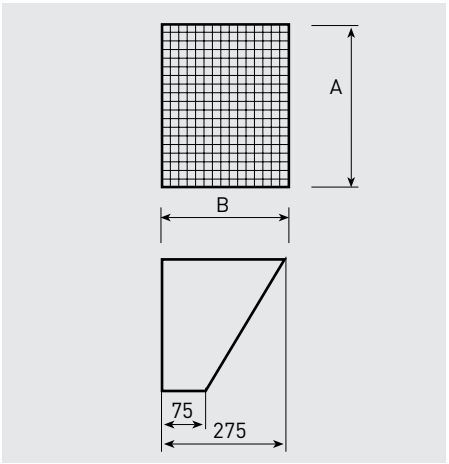

Модель вентил.	Защитная решетка на выходе воздуха		
	Модель	A	B
CVST-9/4	CVD-9/4 IMP	263	155
CVST-10/6	CVD-10/6 IMP	292	211
CVST-12/6	CVD-12/6 IMP	344	211
CVST-15/18	CVD-15/18 IMP	406	261
CVST-18/8	CVD-18/8 IMP	483	271
CVST-20/10	CVD-20/10 IMP	633	336
CVST-22/11	CVD-22/11 IMP	698	371
CVST-25/13	CVD-25/13 IMP	799	426
CVST-30/14	CVD-30/14 IMP	950	466

Размеры (мм)



APC
Защитные решетки на стороне входа воздуха.

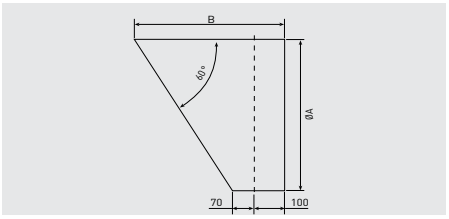

Модель	A	B
APC-10/6 ASP	277	337
APC-12/6 ASP	327	355
APC-15/8 ASP	404	395
APC-18/8 ASP	474	442
APC-22/11 ASP	616	512
APC-25/13 ASP	701	563

Размеры (мм)

ЦЕНТРОБЕЖНЫЕ ВЕНТИЛЯТОРЫ В КОРПУСЕ
CVHT



Модель CVHT-H
с горизонтальным выбросом воздуха



Предел
огнестойкости
400°C / 2 часа



Продолжительная
работа



Модель CVHT-V
с вертикальным выбросом воздуха

Корпусные вентиляторы серии CVHT предназначены для применения в системах общеобменной вентиляции или в системах дымоудаления с пределом огнестойкости 400°C / 2 часа. Кроме того, вентиляторы могут работать в постоянном режиме при температуре перемещаемого воздуха до +100°C.
Вентиляторы комплектуются рабочими колесами двухстороннего всасывания, с загнутыми вперед лопатками и ременной передачей. Корпус вентилятора и крыльчатка изготавливаются из оцинкованной листовой стали. Внешний корпус вентилятора без изоляции. Ременная передача располагается вне потока перемещаемого воздуха и оборудована системой автоматического натяжения ремня. Улитка вентилятора установлена на антивибрационных опорах. Вентиляторы поставляются с горизонтальным (модель H) или вертикальным (модель V) выбросом воздуха, ременная передача и электродвигатель располагаются с правой стороны, если смотреть со стороны выхода воздуха.

Электродвигатели
Класс защиты IP55, класс изоляции F.
Параметры электропитания:
3ф - 400 В -50 Гц

По запросу
- Ременная передача и электродвигатель расположенные с левой стороны вентилятора (модель TI).
- Однофазные электродвигатели мощностью до 2,2 кВт (модель CVHB).
- Двухскоростные электродвигатели (4/8 или 4/6 полюсов).



Монтажные опоры
Вентилятор устанавливается на полу или потолке, при помощи четырех монтажных опор, расположенных по углам корпуса.



Прочные угловые элементы
Высокую прочность корпусу придает использование алюминиевых угловых элементов.



Система автоматического натяжения ремня
Ременная передача не требует периодического обслуживания, т.к. натяжение ремня поддерживается автоматически.

ТЕХНИЧЕСКИЕ ХАРАКТЕРИСТИКИ

Модель	Мощность двигателя		Частота вращения		Расход воздуха		Макс. вес с двигателем
	Минимум (кВт)	Максимум (кВт)	Минимум (об/мин)	Максимум (об/мин)	Минимум ($м^3$/ч)	Максимум ($м^3$/ч)	(кг)
CVHT-9/9	0,25	1,1	800	1700	700	4400	60
CVHT-10/10	0,25	2,2	700	1700	1100	6300	70
CVHT-12/12	0,37	3	600	1500	1300	9300	85
CVHT-15/15	0,75	4	600	1200	3000	12000	121
CVHT-18/18	0,75	7,5	400	950	2500	21200	160
CVHT-20/20	2,2	7,5	500	1000	4500	24400	250
CVHT-22/22	2,2	15	400	850	5000	36000	320
CVHT-25/25	2,2	15	350	750	5000	42000	330
CVHT-30/28	2,2	18,5	300	600	12000	57000	648

АКУСТИЧЕСКИЕ ХАРАКТЕРИСТИКИ

Для получения значений уровня звуковой мощности необходимо к значениям уровня звукового давления, на графиках рабочих характеристик вентилятора прибавить значения, приведенные в следующей таблице:

Модель	63 Гц	125 Гц	250 Гц	500 Гц	1000 Гц	2000 Гц	4000 Гц	8000 Гц	16000 Гц
CVHT-9/9	17	15	11	12	4	5	14	19	27
CVHT-10/10	17	15	11	11	4	5	14	20	27
CVHT-12/12	16	14	11	10	4	5	15	21	27
CVHT-15/15	13	13	10	10	5	5	15	22	27
CVHT-18/18	11	12	9	9	5	6	15	22	27
CVHT-20/20	10	11	8	8	6	7	16	23	27
CVHT-22/22	9	11	7	8	6	8	17	24	27
CVHT-25/25	9	11	7	8	6	8	17	25	27
CVHT-30/28	9	11	7	8	6	8	18	25	27

МОЩНОСТЬ ДВИГАТЕЛЯ (кВт)

1 скор.	4 полюсн.	0,25	0,37	0,55	0,75	1,1	1,5	2,2	3	4	5,5	7,5	11	15	18,5
2 скор.	4/6 полюсн.	0,25/0,09	-	-	0,7/0,2	0,85/0,25	1,4/0,5	2,4/0,75	3,4/1,1	4/1,2	6,3/1,9	9/3	11/3,7	15/5	18,5/6,5
	4/8 полюсн.	0,25/0,06	0,37/0,07	0,55/0,09	0,75/0,12	1,1/0,18	1,5/0,25	2,2/0,37	3/0,55	4/0,75	5,5/1,1	7,5/1,5	11/2,8	15/3,8	18,5/4,8

Мощность электродвигателя может варьироваться, в зависимости от производителя электродвигателя.

РАБОЧИЕ ХАРАКТЕРИСТИКИ

Пример подбора вентилятора:
Дано:
Расход воздуха: 3000 м³/ч
Потери давления в системе: 30 мм вод. ст.

На горизонтальной оси откладываем расход воздуха: 3000 м³/ч, а на вертикальной - потери давления в системе: 30 мм вод. ст. На пересечении получаем требуемую рабочую точку вентилятора. Из графика видно, что рабочая точка лежит на кривой, соответствующей частоте вращения 1300 об/мин (красная кривая). Рабочая точка находится ниже красной пунктирной линии мощности 0,75 кВт.
Синяя кривая отображает уровень звукового давления в нашей рабочей точке: 66 дБ(А).

В результате получаем данные:

- **Модель CVHT/H-9/9 - 0,75 кВт (1300 об/мин)**
- Мощность двигателя: 0,75 кВт
- Частота вращения: 1300 об/мин
- Уровень звукового давления на расстоянии 1,5 м: 66 дБ(А)
- Скорость воздуха на выходе из вентилятора: 10,7 м/с

Графики предназначены для подбора вентилятора, который будет работать с подсоединенными воздуховодами со стороны входа и выхода воздуха. Если вентилятор будет работать со свободным выбросом воздуха (без воздуховода на нагнетательной стороне), то к потерям давления в системе необходимо прибавить дополнительные потери, которые показаны на нижней горизонтальной оси. Для данного примера: 6,7 мм вод. ст.

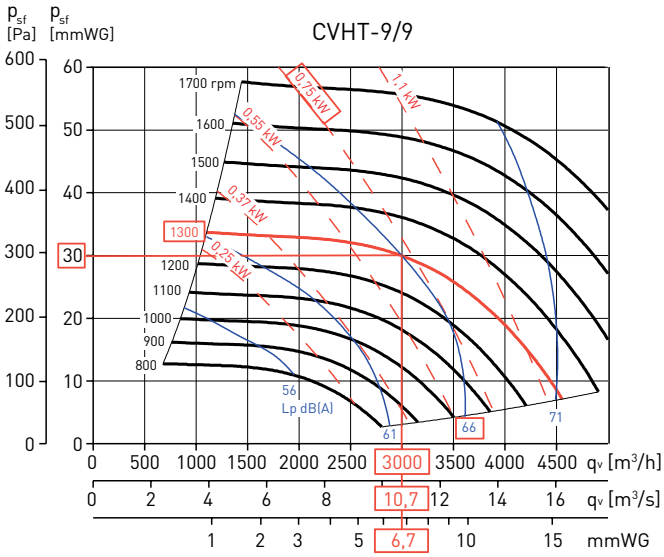

- q_v: расход воздуха в м³/ч и м³/с.
- p_{sf}: статическое давление в Па и мм вод. ст.
- Данные приведены: в соответствии со стандартами: ISO 5801 и AMCA 210-99.
  при температуре сухого воздуха 20°C и атмосферном давлении 760 мм рт. ст.

Частота вращения вентилятора принимается с шагом кратным 50 об/мин

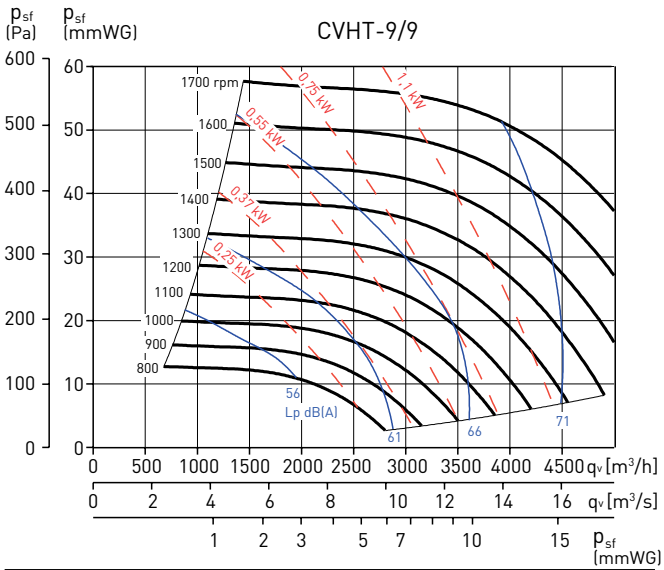

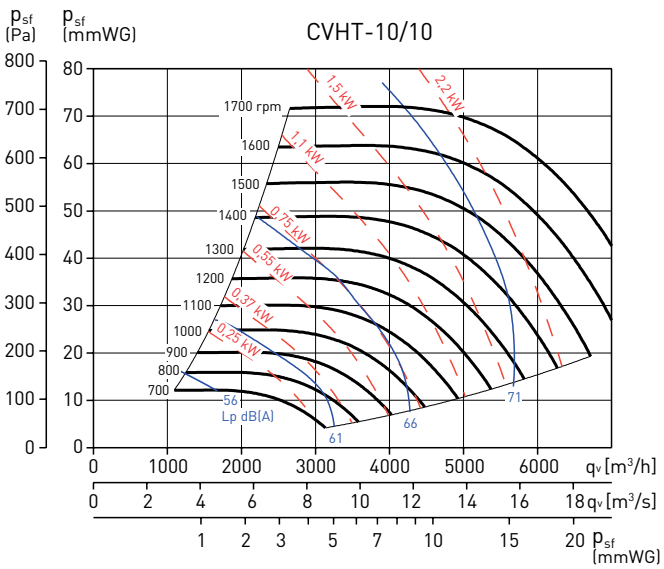

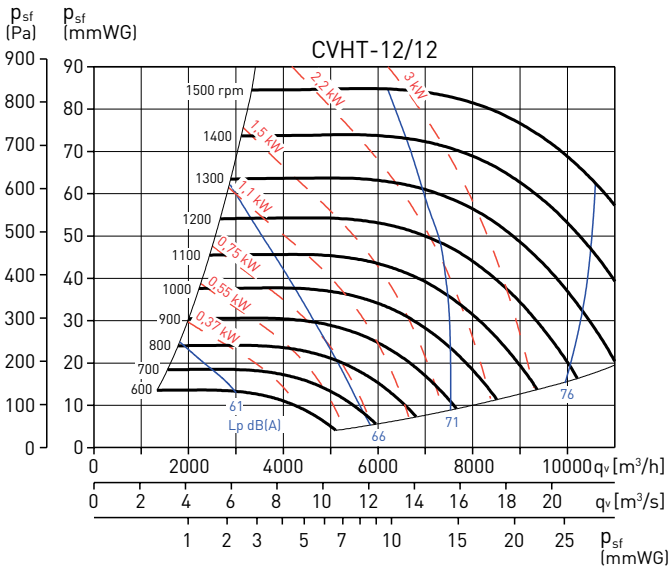

На графиках приведены уровни звукового давления (дБ(А)), измеренные на расстоянии 1,5 м от вентилятора на стороне входа воздуха.

РАБОЧИЕ ХАРАКТЕРИСТИКИ

– q_v: расход воздуха в м³/ч и м³/с.
– p_{sf}: статическое давление в Па и мм вод. ст.
– Данные приведены: в соответствии со стандартами: ISO 5801 и AMCA 210-99.
при температуре сухого воздуха 20°C и атмосферном давлении 760 мм рт. ст.

CVHT-15/15

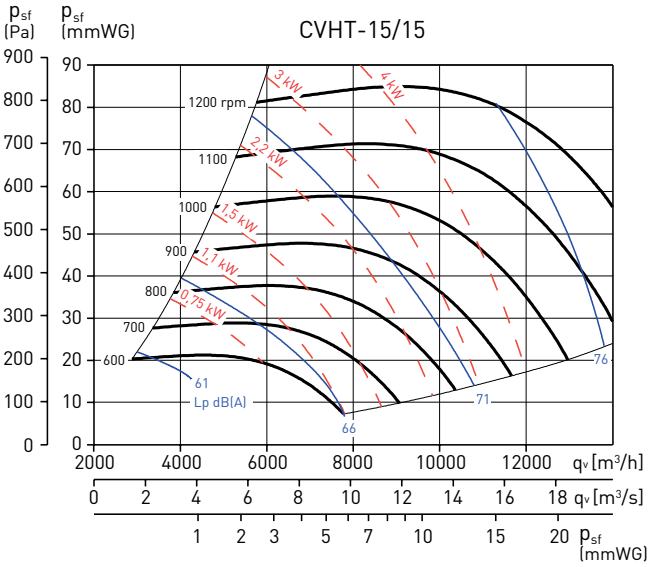

CVHT-18/18

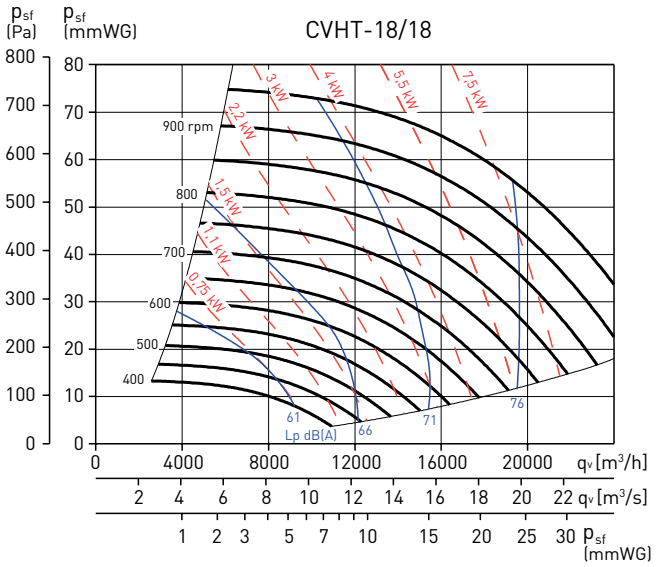

CVHT-20/20

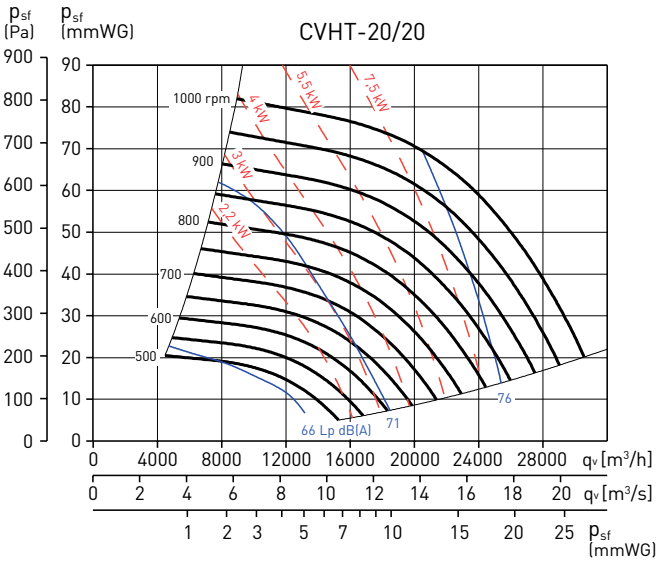

CVHT-22/22

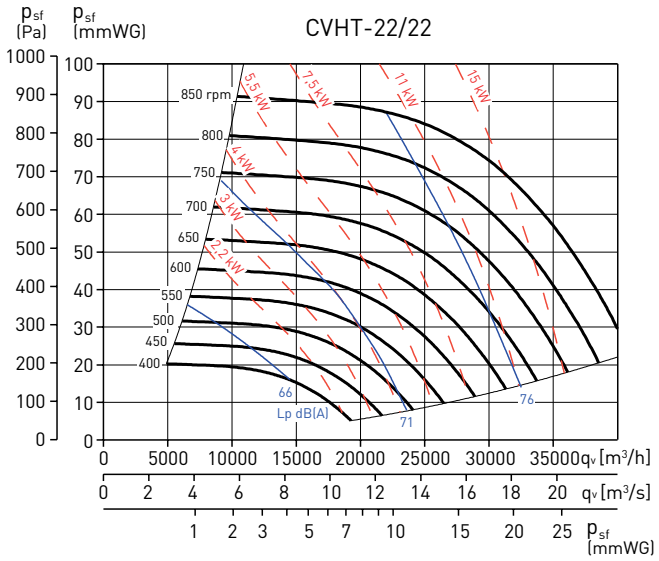

CVHT-25/25

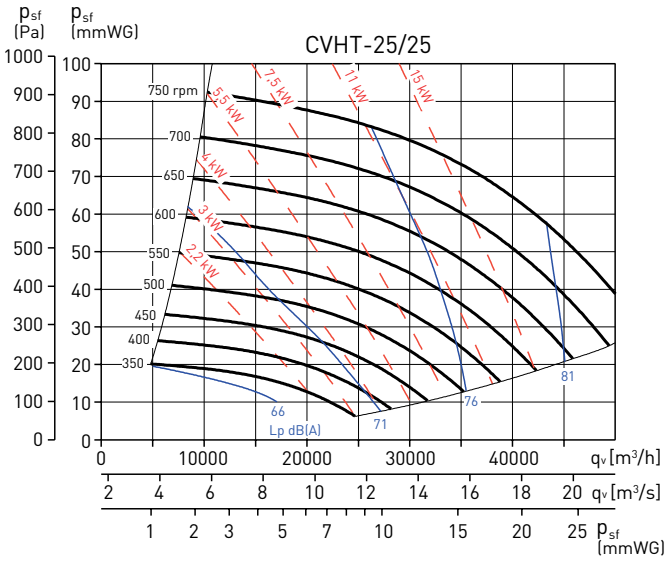

CVHT-30/28

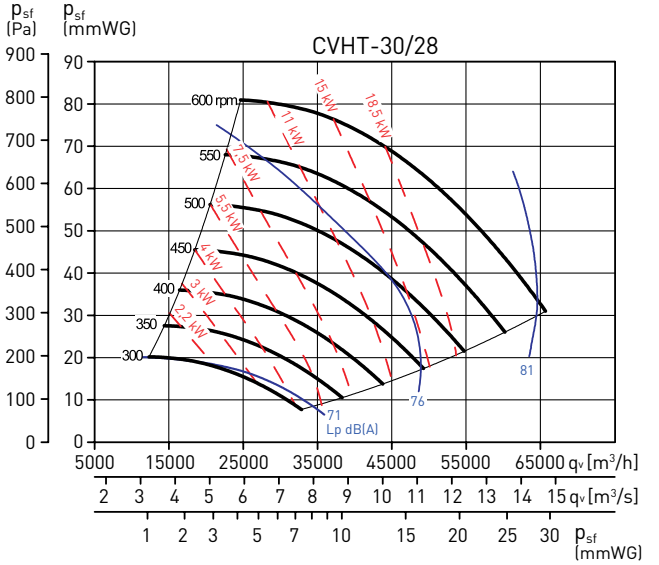

На графиках приведены уровни звукового давления (дБ(A)), измеренные на расстоянии 1,5 м от вентилятора на стороне входа воздуха.

РАЗМЕРЫ (мм)

CVHT 9-10-12-15-18
Горизонтальный выброс воздуха

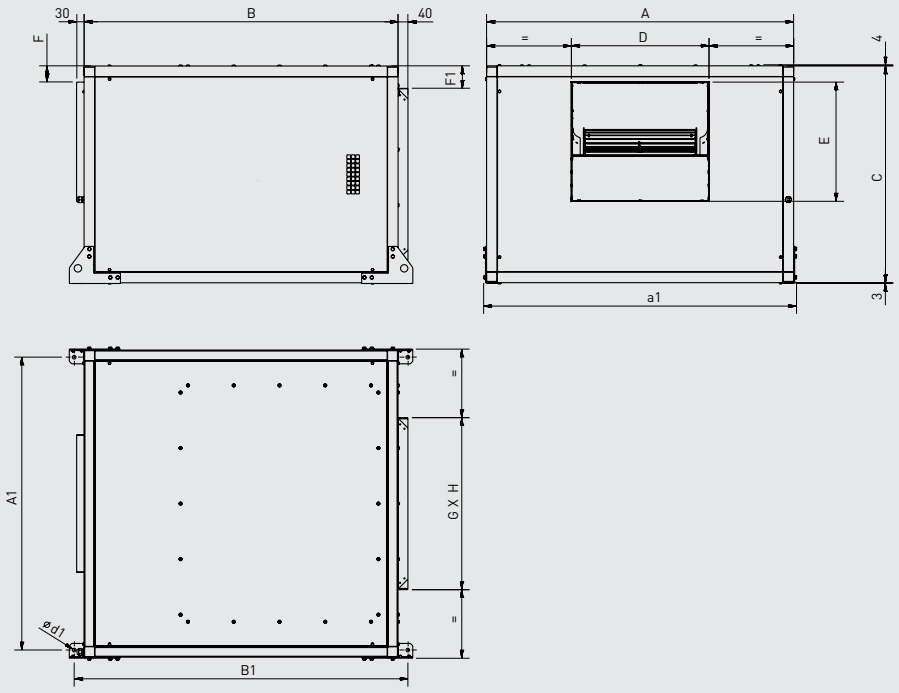

Модель	A	A1	a1	B	B1	C	D	ø d1	E	F	F1	GxH
CVHT-9/9-H	759	701	782	783	863	592	304	15	264	65,5	96	400x400
CVHT-10/10-H	821	763	844	837	917	618	337	15	293,5	65,5	84	450x450
CVHT-12/12-H	945	887	968	959	1.039	680,5	400	15	345	65,5	90,25	500x500
CVHT-15/15-H	1104	1046	1127	1.092	1.172	776	476	15	407	65,5	88	600x600
CVHT-18/18-H	1250	1192	1273	1.278	1.358	882	560	15	485	65,5	91	700x700

CVHT 9-10-12-15-18
Вертикальный выброс воздуха

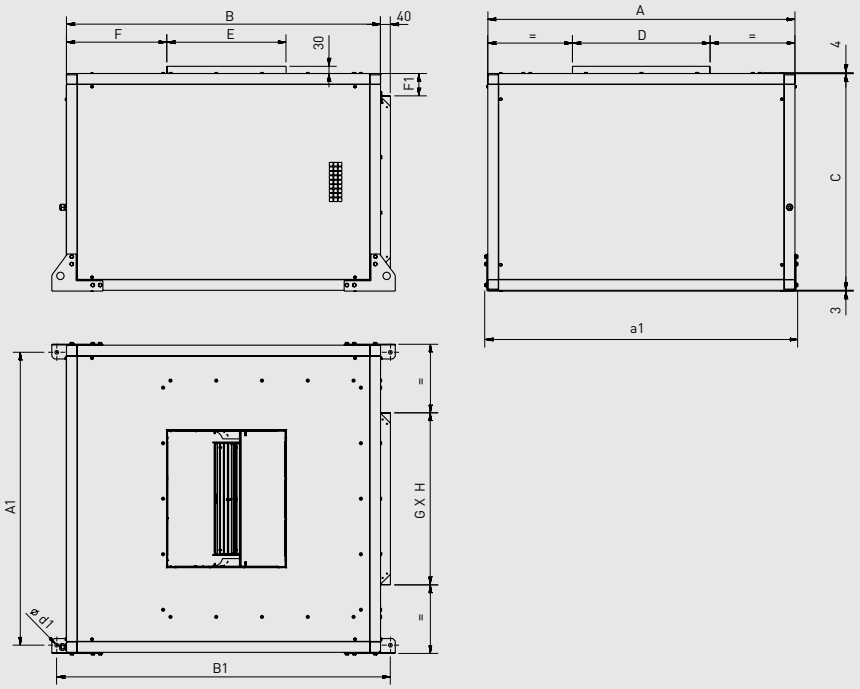

Модель	A	A1	a1	B	B1	C	D	ø d1	E	F	F1	GxH
CVHT-9/9-V	759	701	782	783	863	592	304	15	264	316,5	96	400x400
CVHT-10/10-V	821	763	844	837	917	618	337	15	293,5	316,5	84	450x450
CVHT-12/12-V	945	887	968	959	1.039	680,5	400	15	345	343,5	90,25	500x500
CVHT-15/15-V	1104	1046	1127	1.092	1.172	776	476	15	407	368,5	88	600x600
CVHT-18/18-V	1250	1192	1273	1.278	1.358	882	560	15	485	408,5	91	700x700

РАЗМЕРЫ (мм)

CVHT 20-22-25-30
Горизонтальный выброс воздуха

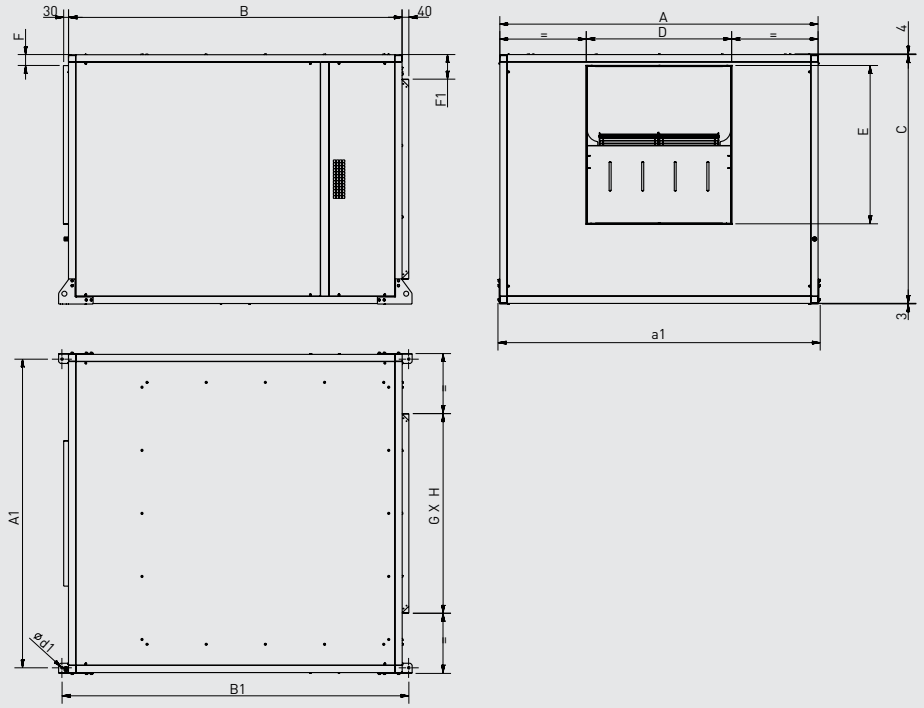

Модель	A	A1	a1	B	B1	C	D	ø d1	E	F	F1	GxH
CVHT-20/20-H	1414	1356	1437	1495	1575	1051	636	15	631	65,5	125,5	800x800
CVHT-22/22-H	1542	1448	1565	1638	1718	1142,5	697,5	15	705,5	65,5	121,25	900x900
CVHT-25/25-H	1697	1639	1720	1800	1880	1278	801	15	805	65,5	139	1000x1000
CVHT-30/28-H	1914	1856	1937	2005	2084	1495,5	874,5	15	952,5	65,5	147,75	1200x1200

CVHT 20-22-25-30
Вертикальный выброс воздуха

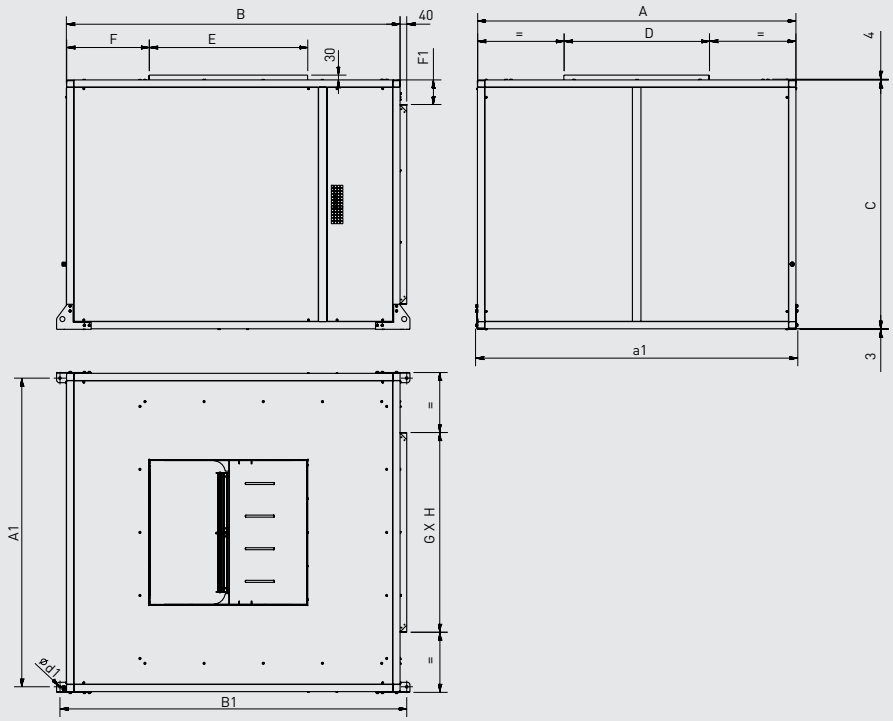

Модель	A	A1	a1	B	B1	C	D	ø d1	E	F	F1	GxH
CVHT-20/20-V	1414	1356	1437	1495	1.575	1.051	636	15	631	451,5	125,5	800x800
CVHT-22/22-V	1542	1484	1565	1.638	1.718	1142,5	697,5	15	705,5	498	121,25	900x900
CVHT-25/25-V	1697	1639	1720	1.800	1.880	1278	801	15	805	497,5	139	1000x1000
CVHT-30/28-V	1914	1856	1937	2.005	2.084	1495,5	874,5	15	952,5	496,5	147,75	1200x1200

ДОПОЛНИТЕЛЬНЫЕ ПРИНАДЛЕЖНОСТИ



ACOP RECT
Гибкие вставки предотвращают передачу вибраций от вентилятора на воздуховод.

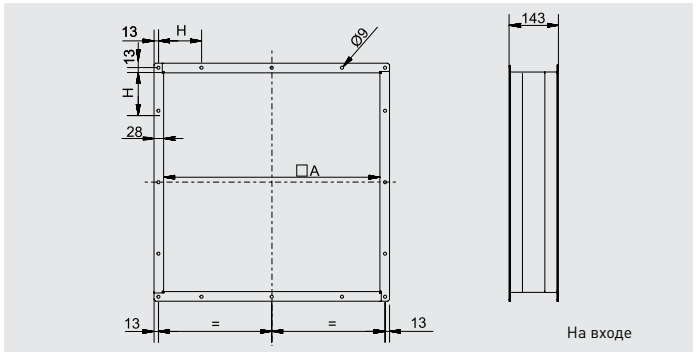

На входе

Модель вентилятора	На входе воздуха			
	Модель	A	H	N отв.
CVHT-9/9	ACOP RECT F400 9/9 ASP	402		8
CVHT-10/10	ACOP RECT F400 10/10 ASP	452		8
CVHT-12/12	ACOP RECT F400 12/12 ASP	502		8
CVHT-15/15	ACOP RECT F400 15/15 ASP	602		8
CVHT-18/18	ACOP RECT F400 18/18 ASP	702		8
CVHT-20/20	ACOP RECT F400 20/20 ASP	802	168	16
CVHT-22/22	ACOP RECT F400 22/22 ASP	902	199	16
CVHT-25/25	ACOP RECT F400 25/25 ASP	1002	208	16
CVHT-30/28	ACOP RECT F400 30/28 ASP	1202	247	16

Размеры (мм)

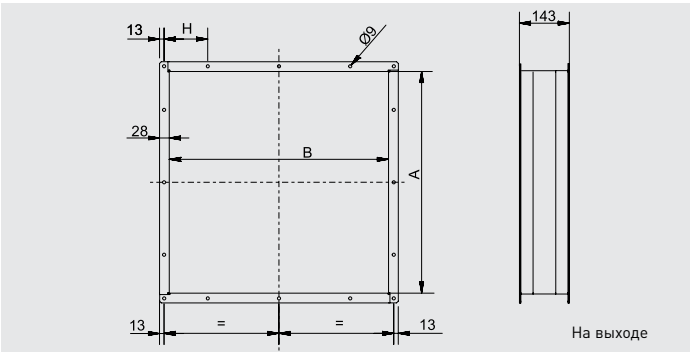

На выходе

Модель вентилятора	На выходе воздуха				
	Модель	A	B	H	N отв.
CVHT-9/9	ACOP RECT F400 9/9 IMP	305	265		8
CVHT-10/10	ACOP RECT F400 10/10 IMP	338	294		8
CVHT-12/12	ACOP RECT F400 12/12 IMP	401	346		8
CVHT-15/15	ACOP RECT F400 15/15 IMP	477	408		8
CVHT-18/18	ACOP RECT F400 18/18 IMP	561	486		8
CVHT-20/20	ACOP RECT F400 20/20 IMP	637	632	125	8
CVHT-22/22	ACOP RECT F400 22/22 IMP	698	706	150	16
CVHT-25/25	ACOP RECT F400 25/25 IMP	802	806	175	16
CVHT-30/28	ACOP RECT F400 30/28 IMP	875	953	210	16

Размеры (мм)



CVD/CVA
Защитная решетка со стороны выхода воздуха. Предотвращают попадание в вентилятор посторонних предметов.

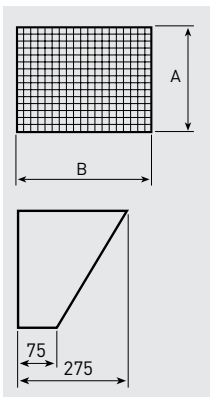

Модель вентилятора	На входе воздуха			На выходе воздуха		
	Модель	A	B	Модель	A	B
CVHT-9/9	CVD-9	263	303	CVA-9	403	403
CVHT-10/10	CVD-10	292	336	CVA-10	453	453
CVHT-12/12	CVD-12	344	399	CVA-12	503	503
CVHT-15/15	CVD-15	406	476	CVA-15	603	603
CVHT-18/18	CVD-18	482	559	CVA-18	703	703
CVHT-20/20	CVD-20	633	633	CVA-20	803	803
CVHT-22/22	CVD-22	698	703	CVA-22	903	903
CVHT-25/25	CVD-25	799	803	CVA-25	1003	1003
CVHT-30/28	CVD-30	873	948	CVA-30	1203	1203

Размеры (мм)

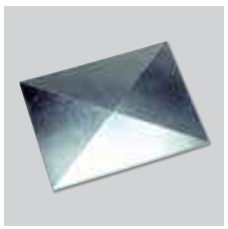

CHTI
Защита от дождя. Применяется для вентиляторов с горизонтальным выбросом воздуха, при монтаже вентилятора на улице.

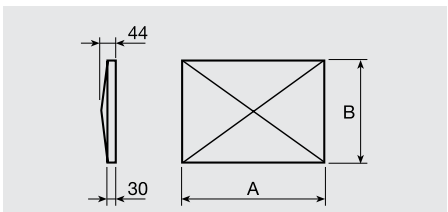

Модель вентилятора	Модель	A	B
CVHT-H-9/9	CHTI-9/9	787	763
CVHT-H-10/10	CHTI-10/10	841	825
CVHT-H-12/12	CHTI-12/12	963	949
CVHT-H-15/15	CHTI-15/15	1096	1108
CVHT-H-18/18	CHTI-18/18	1284	1254
CVHT-H-20/20	CHTI-20/20	1499.5	1418.5
CVHT-H-22/22	CHTI-22/22	1642.5	1546.5
CVHT-H-25/25	CHTI-25/25	1804.5	1701.5
CVHT-H-30/28	CHTI-30/28	2009.5	1918.5

Размеры (мм)

ДОПОЛНИТЕЛЬНЫЕ ПРИНАДЛЕЖНОСТИ



PAVZ
Резиновые антивибрационные опоры.
Снижают передачу вибраций от вентилятора.

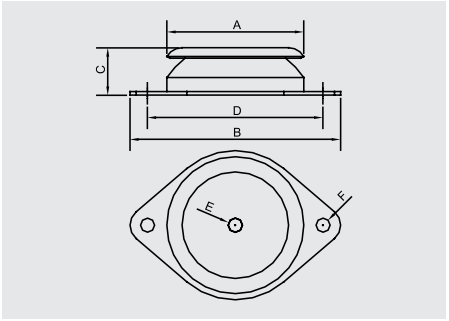

Модель	A	B	C	D	ØE	ØF	Нагрузка (кг)
PAVZ-60	60	90	24	76	M6	6,2	40
PAVZ-80	80	120	27	100	M8	8,2	80
PAVZ-100	100	148	28	124	M10	10,2	205
PAVZ-150	150	214	39	182	M14	12,2	358
PAVZ-200	200	280	44	240	M18	14,5	499

Размеры (мм)

ЦЕНТРОБЕЖНЫЕ ВЕНТИЛЯТОРЫ В КОРПУСЕ
KCTR



F400-120

Предел огнестойкости 400°C / 2 часа

80°C

Продолжительная работа

Корпусные вентиляторы серии KCTR предназначены для применения в системах вытяжной вентиляции из помещений кухни и от местных вытяжных зонтов. Вентиляторы могут работать продолжительное время при температуре перемещаемого воздуха до +80°C. Кроме того, вентиляторы сертифицированы для работы в системах дымоудаления с пределом огнестойкости 400°C / 2 часа.

Вентиляторы комплектуются рабочими колесами двухстороннего всасывания с загнутыми назад лопатками и ременной передачей.

Наружный корпус вентилятора изготовлен из оцинкованной листовой стали, стандартно поставляется без изоляции. Наружный корпус оборудован двумя съемными панелями, что обеспечивает свободный доступ к электродвигателю и ременной передаче. Внутренний корпус вентилятора (улитка) изготовлен из оцинкованной литой стали. Для проведения чистки и обслуживания на улитке вентилятора расположена инспекционная дверца.

Вентилятор оборудован поддоном для отвода конденсата.

Электродвигатель расположен вне потока перемещаемого воздуха.

Стандартно вентиляторы поставляются с горизонтальным выбросом воздуха.

Электродвигатели

Класс защиты IP55, класс изоляции F.

Параметры электропитания:

3ф - 400 В - 50 Гц

По запросу

- Теплозвукоизоляция корпуса из стекловолокна M0 толщиной 25 мм.
- Вертикальный выброс воздуха.



Сервисный выключатель



Система натяжения ременной передачи



Рабочее колесо с загнутыми назад лопатками



Патрубок для отвода конденсата



Инспекционная дверца для проведения обслуживания



Герметичный корпус

РАЗМЕРЫ

Горизонтальный выброс воздуха

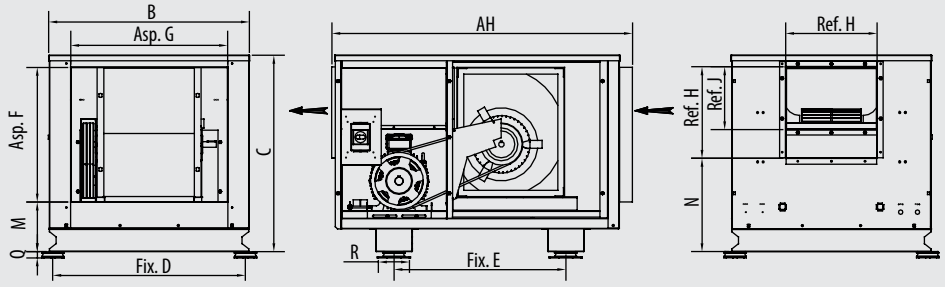

Вертикальный выброс воздуха

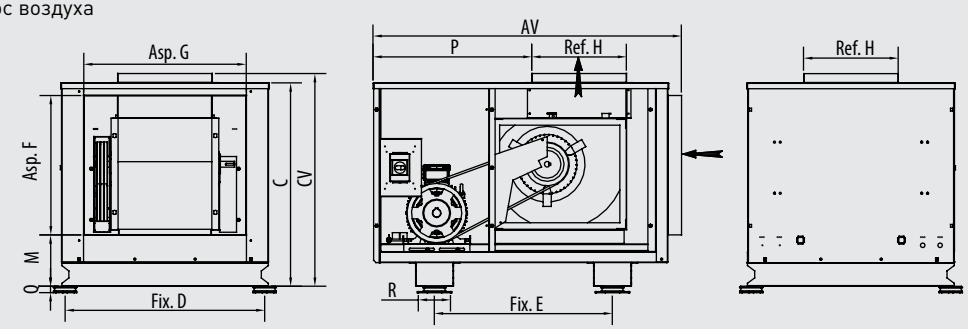

Модель	AH	AV	B	C	CV	D	E	F	G	H	J	M	N	P	Q	R	Двиг. макс.
250	1130	1118	727	784	824	679	766	500	600	324	209	221	411	569	28	125	132
315	1342	1329	896	876	916	860	767	600	700	408	281	221	416	683,5	28	125	132
355	1453	1439	1006	990	1030	966	897	700	800	457	321	221	476	744	28	125	160
400	1558	1547	1120	1036	1078	1071	926	800	900	509	353	184	471	753	28	125	160
450	1720	1719	1191	1119	1162	1143	1130	900	1000	570	381	184	486	825	39	182	180
500	1883	1873	1387	1222	1264	1340	1180	900	1000	640	467	249	521	964	39	182	200

ДОПОЛНИТЕЛЬНЫЕ ПРИНАДЛЕЖНОСТИ

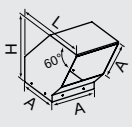

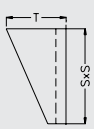

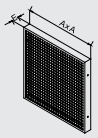

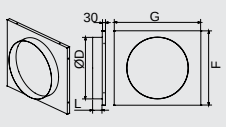

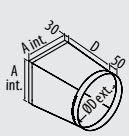

Модель	Вес вентилятора, включая ременную передачу, без электродвигателя				Защита от дождя PPVZ			Защита от дождя PPHZ		Защитная решетка AVRZ		Круглые фланцы					
	KDTA		KDTR									Со стороны входа воздуха RCAZ				Со стороны выхода воздуха RCRZ	
	Станд.	Изол.	Станд.	Изол.	A	H	L	S	T	A	E	øD	F	G	L	A	D
250	70	77	70	77	326	473	615	324	242	326	50	400	502	602	80	326	400
315	110	134	110	134	410	587	778	408	281	410	50	500	602	702	80	410	500
355	145	175	145	175	459	653	873	457	304	459	50	560	702	802	80	459	560
400	210	247	210	247	511	720	969	509	328	511	50	630	802	902	65	511	630
450	230	275	230	275	572	800	1083	570	356	572	50	710	902	1002	100	572	710
500	290	342	295	347	642	893	1217	640	388	642	50	800	902	1002	100	642	800

Крыша для наружной установки TPKD

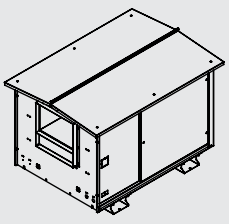

Модель	A	B	C
250	1185	834	861
315	1385	1000	959
355	1514	1110	1078
400	1616	1229	1128
450	1784	1297	1215
500	1944	1494	1326

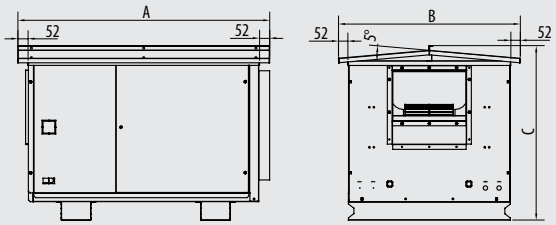

РАБОЧИЕ ХАРАКТЕРИСТИКИ

⌘ Данные приведены для плотности воздуха 1,2 кг/м³, для вентиляторов с подсоединенными воздуховодами.
Уровень звукового давления (Lp дБ(A)) измерен на расстоянии 4 м от вентилятора, в свободном пространстве.
⑤ Уровень звуковой мощности (Lw дБ(A)).

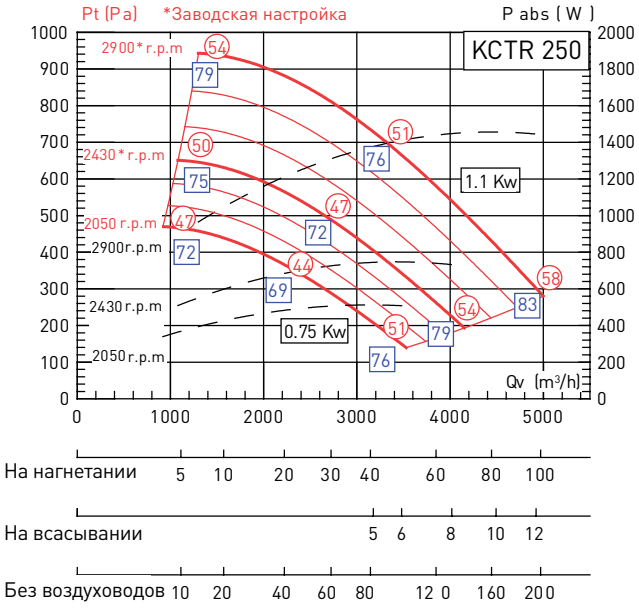

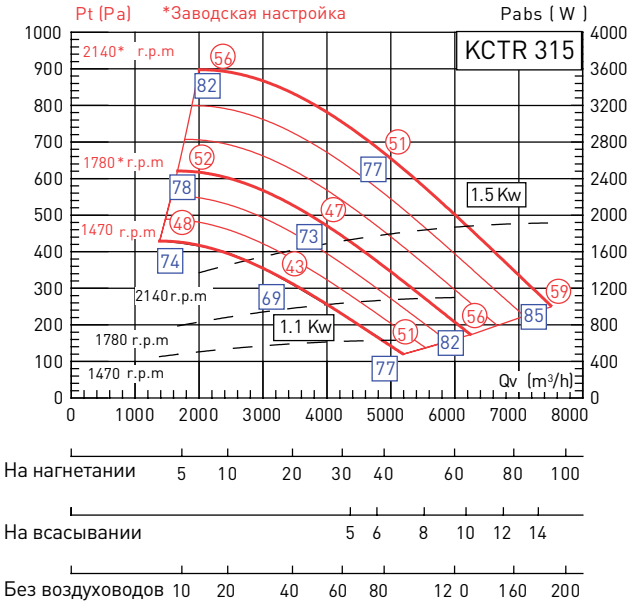

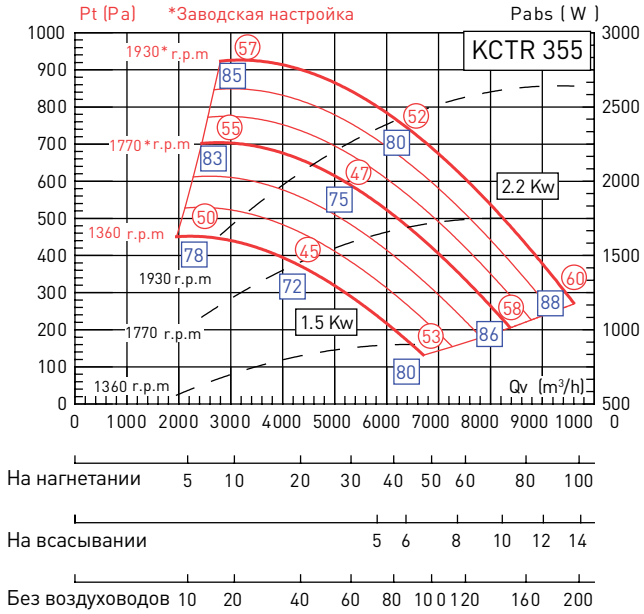

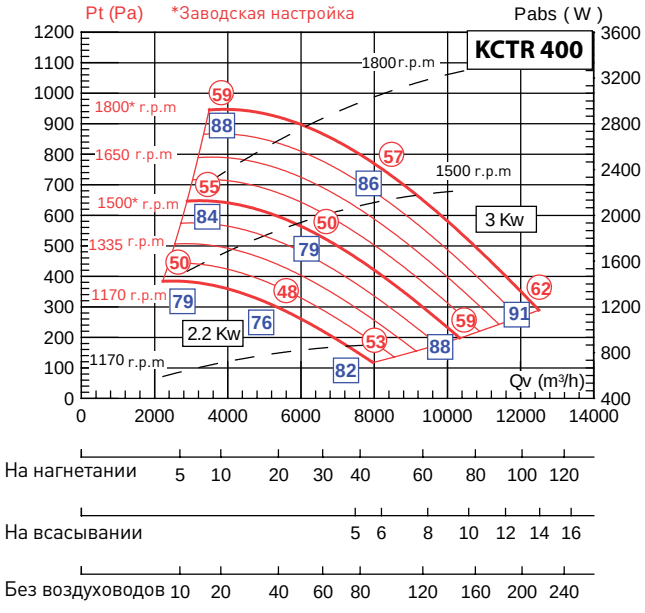

РАБОЧИЕ ХАРАКТЕРИСТИКИ

⌘ Данные приведены для плотности воздуха 1,2 кг/м³, для вентиляторов с подсоединенными воздуховодами.
Уровень звукового давления (Lp дБ(A)) измерен на расстоянии 4 м от вентилятора, в свободном пространстве.
⑤ Уровень звуковой мощности (Lw дБ(A)).

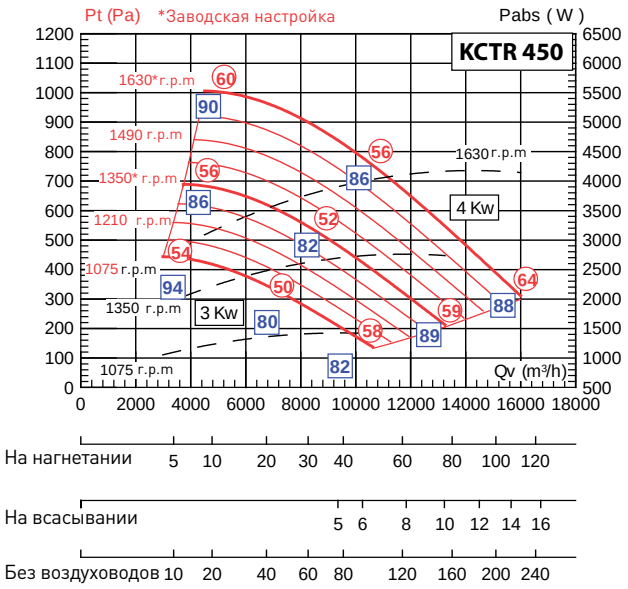

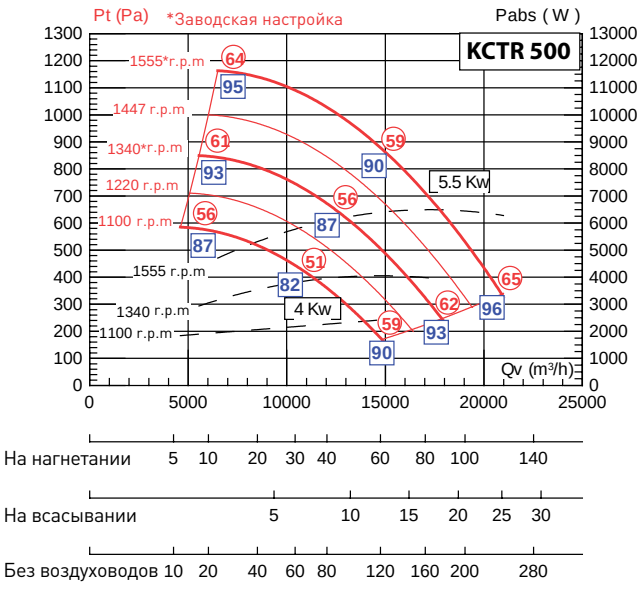

НОВИНКА



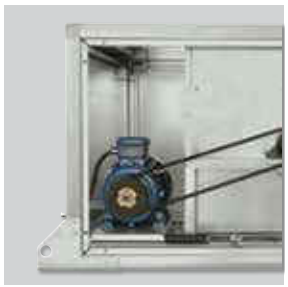

Компактная конструкция
Продуманная компоновка вентилятора позволяет уменьшить его габаритные размеры.



Предел огнестойкости 400°C / 2 часа



Продолжительная работа

Корпусные вентиляторы серии CVHN предназначены для применения в системах общеобменной вентиляции или в системах дымоудаления с пределом огнестойкости 400°C / 2 часа. Кроме того , вентиляторы могут работать в постоянном режиме при температуре перемещаемого воздуха до +100°C.
Вентиляторы комплектуются рабочими колесами двухстороннего всасывания, с загнутыми вперед лопатками и ременной передачей. Корпус вентилятора и крыльчатка изготавливаются из оцинкованной листовой стали. Внешний корпус вентилятора без изоляции. Ременная передача располагается вне потока перемещаемого воздуха.
Вентиляторы поставляются с горизонтальным (модель H) или вертикальным (модель V) выбросом воздуха, ременная передача и электродвигатель располагаются с правой стороны, если смотреть со стороны выхода воздуха.

Электродвигатели
Класс защиты IP55, класс изоляции F.
Параметры электропитания:
3ф - 400 В -50 Гц

По запросу
- Ременная передача и электродвигатель расположенные с левой стороны вентилятора (модель TI).
- Однофазные электродвигатели мощностью до 2,2 кВт (модель CVHN/ -B).
- Двухскоростные электродвигатели (4/8 или 4/6 полюсов).

ЦЕНТРОБЕЖНЫЕ ВЕНТИЛЯТОРЫ В КОРПУСЕ
CVHN

ТЕХНИЧЕСКИЕ ХАРАКТЕРИСТИКИ

Модель	Мощность двигателя		Частота вращения		Расход воздуха		Макс. вес с двигателем (кг)
	Минимум (кВт)	Максимум (кВт)	Минимум (об/мин)	Максимум (об/мин)	Минимум ($м^3$/ч)	Максимум ($м^3$/ч)	
CVHN-9/9	0,25	1,1	800	1700	700	4400	52
CVHN-10/10	0,25	2,2	700	1600	1100	6300	62
CVHN-12/12	0,37	3	600	1500	1300	9300	75
CVHN-15/15	0,75	4	600	1200	3000	12000	105
CVHN-18/18	0,75	7,5	400	900	2500	21200	140

АКУСТИЧЕСКИЕ ХАРАКТЕРИСТИКИ

Для получения значений уровня звуковой мощности необходимо к значениям уровня звукового давления, на графиках рабочих характеристик вентилятора прибавить значения, приведенные в следующей таблице:

Модель	63 Гц	125 Гц	250 Гц	500 Гц	1000 Гц	2000 Гц	4000 Гц	8000 Гц	16000 Гц
CVHN-9/9	17	15	11	12	4	5	14	19	27
CVHN-10/10	17	15	11	11	4	5	14	20	27
CVHN-12/12	16	14	11	10	4	5	15	21	27
CVHN-15/15	13	13	10	10	5	5	15	22	27
CVHN-18/18	11	12	9	9	5	6	15	22	27

МОЩНОСТЬ ДВИГАТЕЛЯ (кВт)

1 скор.	4 полюсн.	0,25	0,37	0,55	0,75	1,1	1,5	2,2	3	4	5,5	7,5
2 скор.	4/6 полюсн.	0,25/0,09	-	-	0,7/0,2	0,85/0,25	1,4/0,5	2,4/0,75	3,4/1,1	4/1,2	6,3/1,9	9/3
	4/8 полюсн.	0,25/0,06	0,37/0,07	0,55/0,09	0,75/0,12	1,1/0,18	1,5/0,25	2,2/0,37	3/0,55	4/0,75	5,5/1,1	7,5/1,5

Мощность электродвигателя может варьироваться, в зависимости от производителя электродвигателя.

РАБОЧИЕ ХАРАКТЕРИСТИКИ

Пример подбора вентилятора:
Дано:
Расход воздуха: 3000 м³/ч
Потери давления в системе: 30 мм вод. ст.

На горизонтальной оси откладываем расход воздуха: 3000 м³/ч, а на вертикальной - потери давления в системе: 30 мм вод. ст. На пересечении получаем требуемую рабочую точку вентилятора. Из графика видно, что рабочая точка лежит на кривой, соответствующей частоте вращения 1300 об/мин (красная кривая). Рабочая точка находится ниже красной пунктирной линии мощности 0,75 кВт.
Синяя кривая отображает уровень звукового давления в нашей рабочей точке: 66 дБ(А).

В результате получаем данные:

– Модель CVHN/H-T-9/9 - 0,75 кВт (1300 об/мин)
– Мощность двигателя: 0,75 кВт
– Частота вращения: 1300 об/мин
– Уровень звукового давления на расстоянии 1,5 м: 66 дБ(А)
– Скорость воздуха на выходе из вентилятора: 10,7 м/с

Графики предназначены для подбора вентилятора, который будет работать с подсоединенными воздуховодами со стороны входа и выхода воздуха. Если вентилятор будет работать со свободным выбросом воздуха (без воздуховода на нагнетательной стороне), то к потерям давления в системе необходимо прибавить дополнительные потери, которые показаны на нижней горизонтальной оси. Для данного примера: 6,7 мм вод. ст.

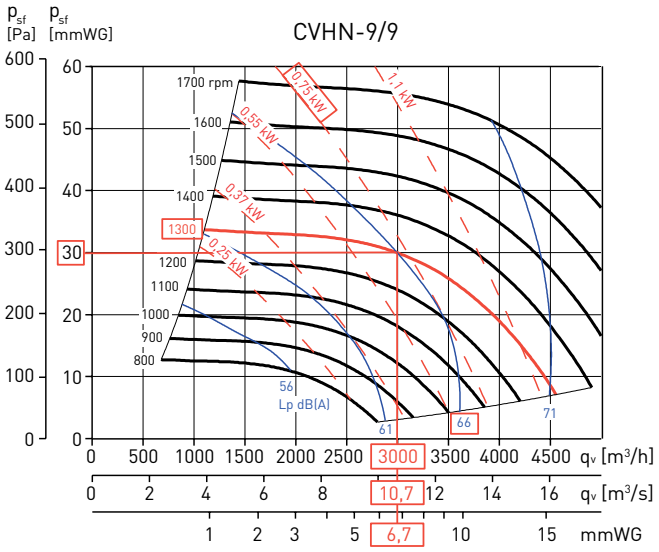

– q_v: расход воздуха в м³/ч и м³/с.
– p_{sf}: статическое давление в Па и мм вод. ст.
– Данные приведены: в соответствии со стандартами: ISO 5801 и AMCA 210-99.
при температуре сухого воздуха 20°C и атмосферном давлении 760 мм рт. ст.

Частота вращения вентилятора принимается с шагом кратным 50 об/мин

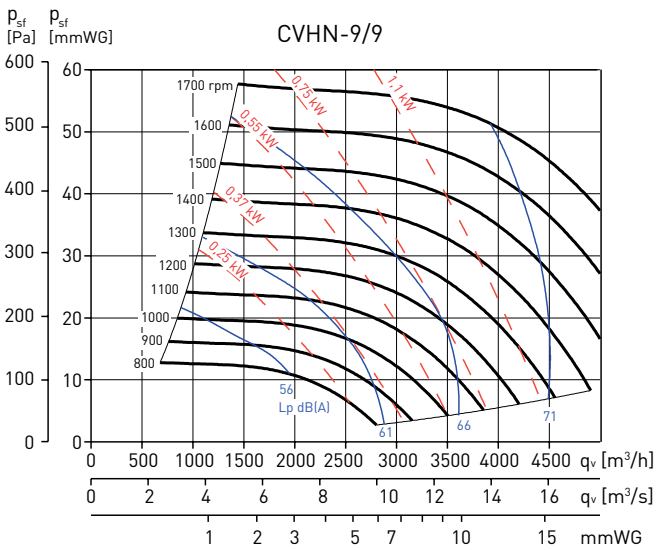

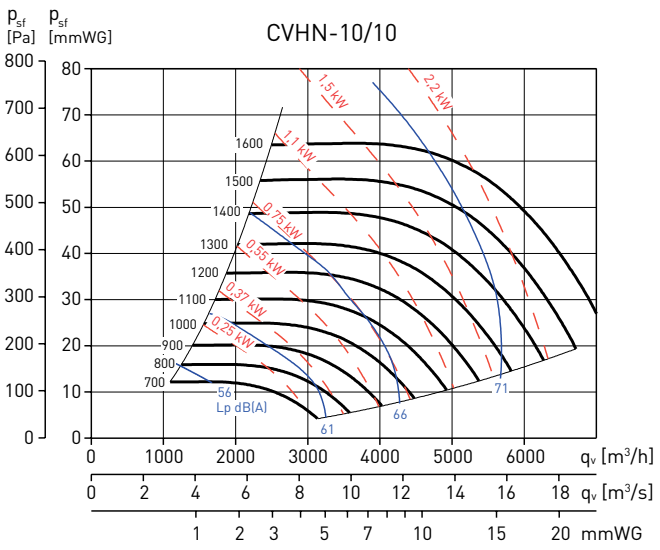

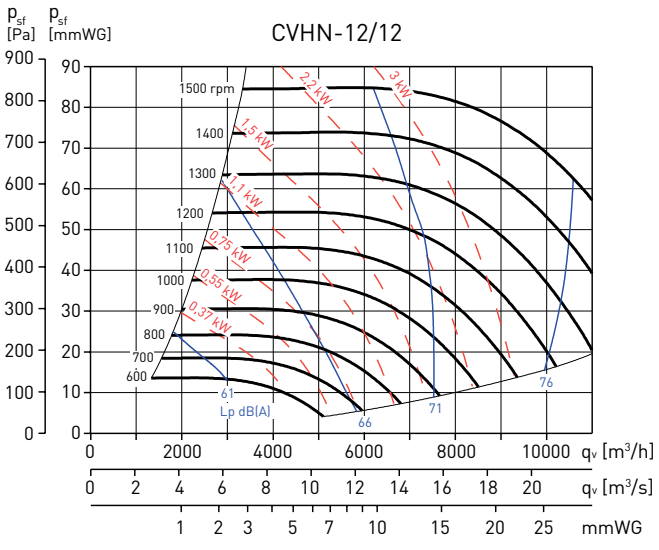

На графиках приведены уровни звукового давления (дБ(А)), измеренные на расстоянии 1,5 м от вентилятора на стороне входа воздуха.

РАБОЧИЕ ХАРАКТЕРИСТИКИ

– q_v: расход воздуха в м³/ч и м³/с.
– p_{sf}: статическое давление в Па и мм вод. ст.
– Данные приведены: в соответствии со стандартами: ISO 5801 и AMCA 210-99.

при температуре сухого воздуха 20°C и атмосферном давлении 760 мм рт.

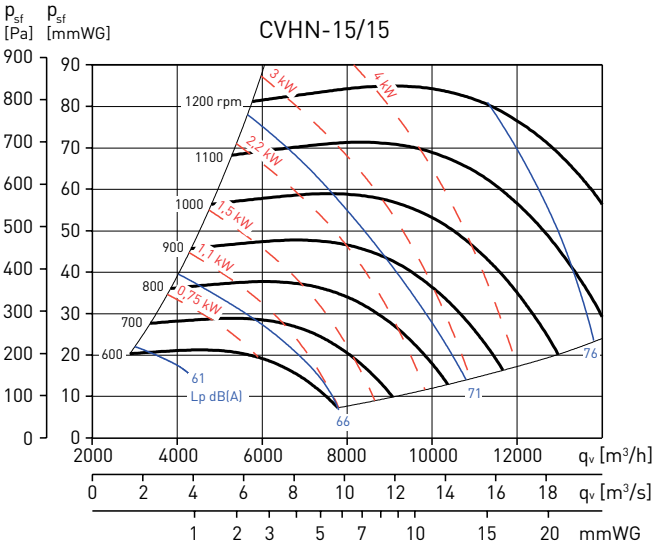

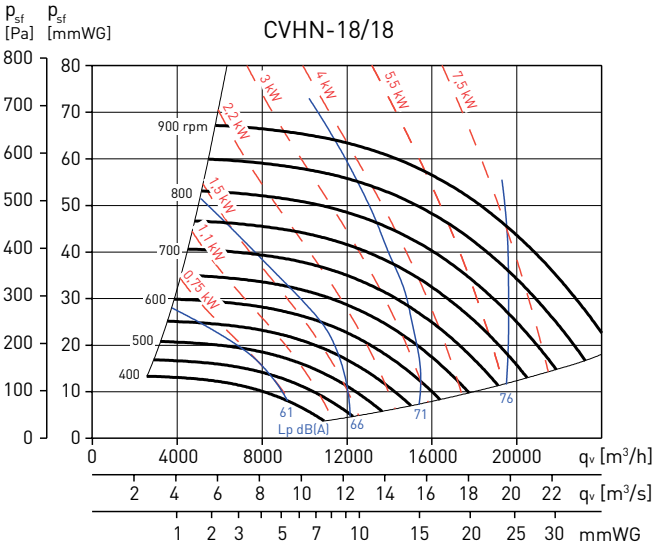

На графиках приведены уровни звукового давления (дБ(A)), измеренные на расстоянии 1,5 м от вентилятора на стороне входа воздуха.

РАЗМЕРЫ (мм)

CVHN 9-10-12-15-18
Горизонтальный выброс воздуха

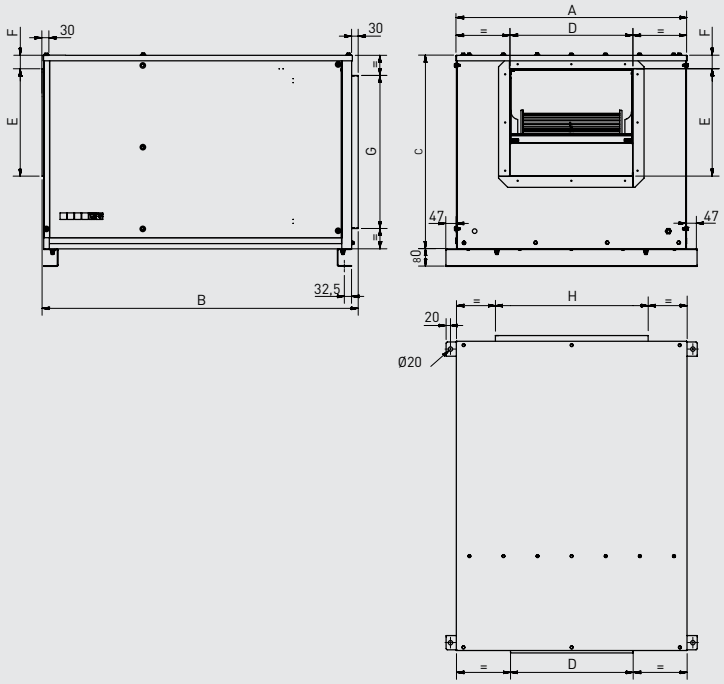

Модель	A	B	C	D	E	F	G	H
CVHN/H 9/9	598	897	596	305	274	50	400	400
CVHN/H 10/10	648	962	622	336	304	50	450	450
CVHN/H 12/12	753	1112	687	400	345	53	500	500
CVHN/H 15/15	953	1267	780	483	410	76	600	600
CVHN/H 18/18	1053	1443	884	561	490	62	700	700

CVHN 9-10-12-15-18
Вертикальный выброс воздуха

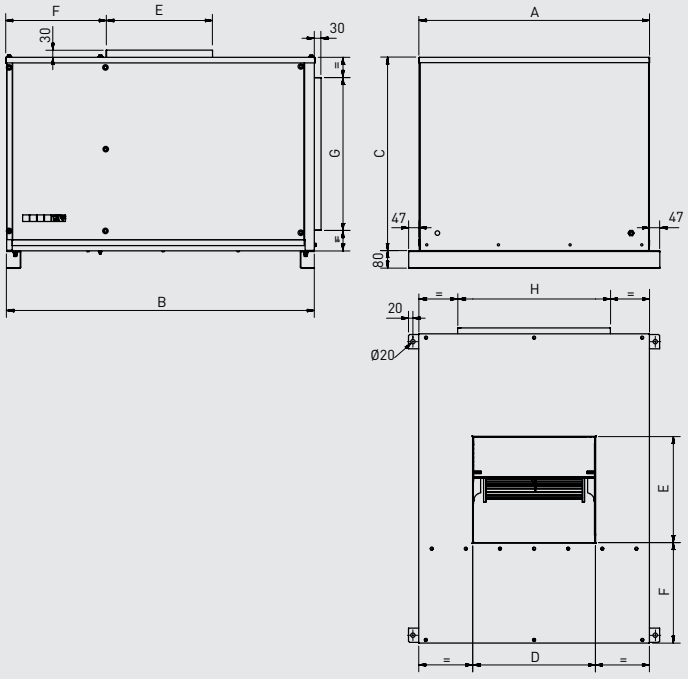

Модель	A	B	C	D	E	F	G	H
CVHN/V 9/9	598	897	596	305	274	360	400	400
CVHN/V 10/10	648	962	622	336	304	369	450	450
CVHN/V 12/12	753	1112	687	400	345	408	500	500
CVHN/V 15/15	953	1267	780	483	410	446	600	600
CVHN/V 18/18	1053	1443	884	561	490	458	700	700

ДОПОЛНИТЕЛЬНЫЕ ПРИНАДЛЕЖНОСТИ



ACOP RECT F400
Гибкие вставки предотвращают передачу вибраций от вентилятора на воздуховод.

ACOP RECT F400 ASP для установки на входе воздуха CVHN/H и CVHN/V.
ACOP RECT F400 IMP для установки на выходе воздуха CVHN/H и CVHN/V.

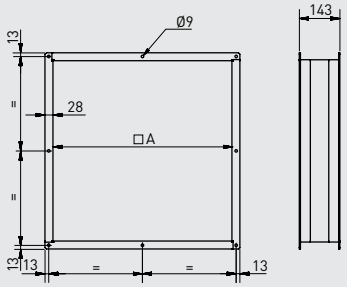

На входе

Модель вентилятора	На входе воздуха		
	Модель	A	N отв.
CVHN-9/9	ACOP RECT F400 9/9 ASP	402	8
CVHN-10/10	ACOP RECT F400 10/10 ASP	452	8
CVHN-12/12	ACOP RECT F400 12/12 ASP	502	8
CVHN-15/15	ACOP RECT F400 15/15 ASP	602	8
CVHN-18/18	ACOP RECT F400 18/18 ASP	702	8

Размеры (мм)

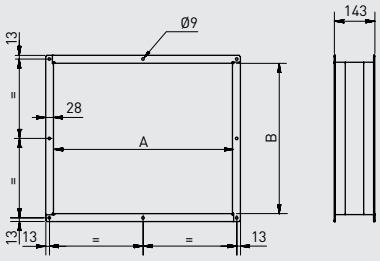

На выходе

Модель вентилятора	На выходе воздуха			
	Модель	A	B	N отв.
CVHN/H-9/9	ACOP RECT F400 9/9 IMP	305	265	8
CVHN/H-10/10	ACOP RECT F400 10/10 IMP	338	294	8
CVHN/H-12/12	ACOP RECT F400 12/12 IMP	401	346	8
CVHN/H-15/15	ACOP RECT F400 15/15 IMP	477	408	8
CVHN/H-18/18	ACOP RECT F400 18/18 IMP	561	486	8

Размеры (мм)



CVD/CVA
Защитная решетка со стороны выхода воздуха. Предотвращают попадание в вентилятор посторонних предметов.

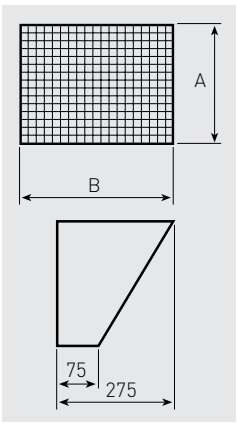

Модель вентилятора	На входе воздуха			На выходе воздуха		
	Модель	A	B	Модель	A	B
CVHN/H-9/9	CVD-9	263	303	CVA-9	403	403
CVHN/H-10/10	CVD-10	292	336	CVA-10	453	453
CVHN/H-12/12	CVD-12	344	399	CVA-12	503	503
CVHN/H-15/15	CVD-15	406	476	CVA-15	603	603
CVHN/H-18/18	CVD-18	482	559	CVA-18	703	703

Размеры (мм)

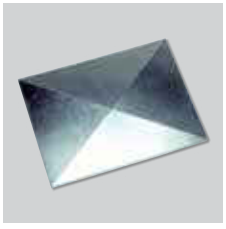

CHTI
Защита от дождя. Применяется для вентиляторов с горизонтальным выбросом воздуха, при монтаже вентилятора на улице.

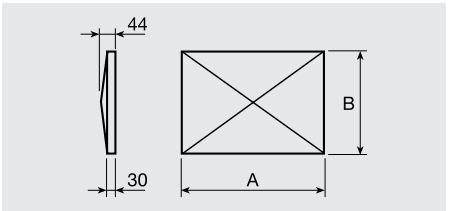

Модель вентилятора	Модель	A	B
CVHN/H-9/9	CHTI-9/9	787	763
CVHN/H-10/10	CHTI-10/10	841	825
CVHN/H-12/12	CHTI-12/12	963	949
CVHN/H-15/15	CHTI-15/15	1096	1108
CVHN/H-18/18	CHTI-18/18	1284	1254

Размеры (мм)



PAVZ
Резиновые антивибрационные опоры. Снижают передачу вибраций от вентилятора.

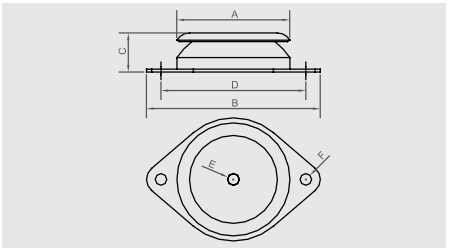

Модель	A	B	C	D	ØE	ØF	Нагрузка (кг)
PAVZ-60	60	90	24	76	M6	6,2	40
PAVZ-80	80	120	27	100	M8	8,2	80
PAVZ-100	100	148	28	124	M10	10,2	205
PAVZ-150	150	214	39	182	M14	12,2	358
PAVZ-200	200	280	44	240	M18	14,5	499

Размеры (мм)

ЦЕНТРОБЕЖНЫЕ ВЕНТИЛЯТОРЫ С ЗАГНУТЫМИ ВПЕРЕД ЛОПАТКАМИ
CKB



Центробежные вентиляторы одностороннего всасывания серии CKB комплектуются рабочими колесами с загнутыми вперед лопатками. Вентиляторы изготовлены из листовой стали и защищены от коррозии эпоксидно-полиэфирной краской бежевого цвета. Рабочие колеса изготавливаются из оцинкованной листовой стали.

Электродвигатели
Класс защиты IP40, класс изоляции B[1], со встроенной термозащитой.
Параметры электропитания:
1ф - 230 В - 50 Гц.
Вентиляторы имеют возможность регулирования скорости при помощи напряжения.
(1) Рабочие температуры до +40°C.



Обратный клапан
Вентиляторы поставляются в комплекте с обратным клапаном на стороне выхода воздуха.

ЦЕНТРОБЕЖНЫЕ ВЕНТИЛЯТОРЫ С ЗАГНУТЫМИ ВПЕРЕД ЛОПАТКАМИ
CKB

ТЕХНИЧЕСКИЕ ХАРАКТЕРИСТИКИ

Модель	Частота вращения (об/мин)	Максимальная потребляемая мощность (Вт)	Ток (А)	Максимальный расход воздуха ($м^3$/ч)	Уровень звукового давления* (дБ(А))	Вес (кг)
CKB-600	1300	140	0,66	600	54	7,5
CKB-800	1300	175	0,92	800	60	8,0

* Уровень звукового давления измерен на расстоянии 1,5 м от вентилятора, в свободном пространстве.

РАЗМЕРЫ (мм)

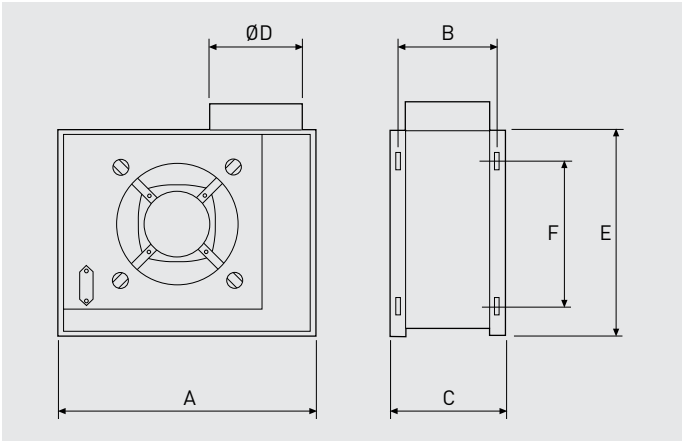

Модель	A	B	C	Ø D	E	F
CKB-600	408	163	182	148	340	265
CKB-800	408	163	182	148	340	265

РАБОЧИЕ ХАРАКТЕРИСТИКИ

– q_v = расход воздуха в $м^3$/ч и $м^3$/с.
– p_{sf} = статическое давление в Па и мм вод. ст.
– Данные приведены: в соответствии со стандартами ISO 5801 и AMCA 210-99. при температуре сухого воздуха 20°C и атмосферном давлении 760 мм рт. ст.

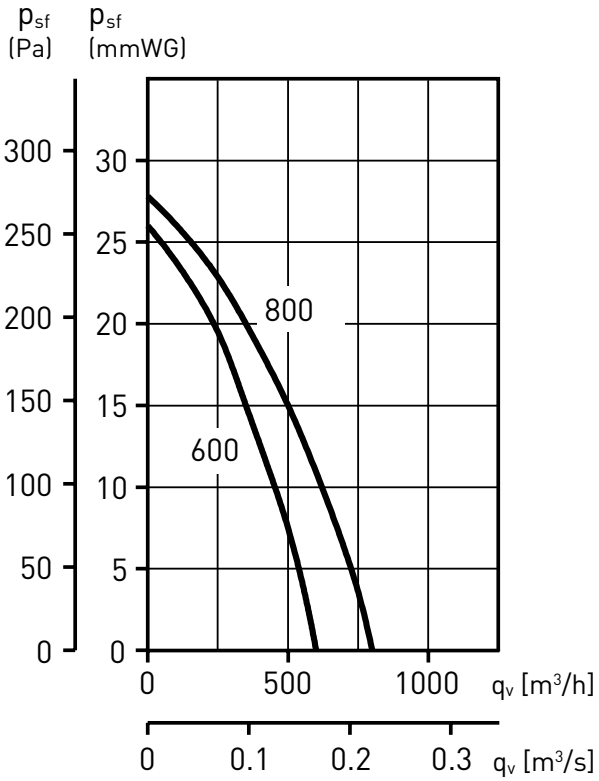

АКСЕССУАРЫ

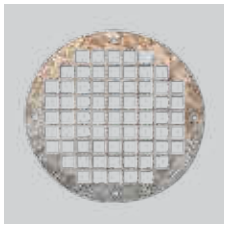

Защитная решетка.



CKB-600 (Ø160) Патрубок со стороны входа воздуха.



CKB-800 (Ø200) Патрубок со стороны входа воздуха.

Модель	Патрубок со стороны входа воздуха	Защитная решетка
	Модель	Модель
CKB-600	CKB-600 (Ø160)	DEF-600K
CKB-800	CKB-800 (Ø200)	



REB
Однофазные электронные регуляторы скорости.



GSA
Гибкие воздуховоды.



CX
Червячные хомуты.



CT
Крышные зонты.



BOC
Круглые диффузоры.

ЦЕНТРОБЕЖНЫЕ ВЕНТИЛЯТОРЫ С ЗАГНУТЫМИ ВПЕРЕД ЛОПАТКАМИ
CMB / CMT

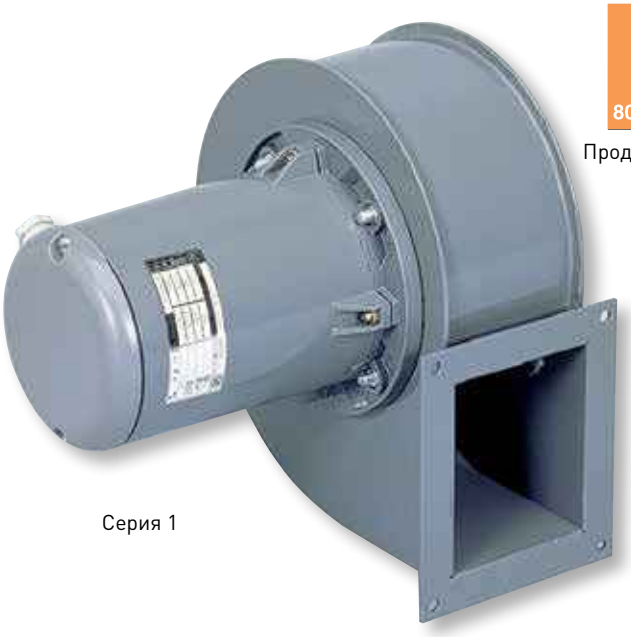

Серия 1

80°C / 110°C

Продолжительная работа

ErP OK

150°C

Продолжительная работа



Серия 2 и 3

Центробежные вентиляторы одностороннего всасывания серии CMB/CMT комплектуются рабочими колесами с загнутыми вперед лопатками. Вентиляторы предназначены для продолжительной работы при температуре перемещаемого воздуха до +80°C/110°C (серия 1) или до +150°C (серия 2 и 3).
Корпуса вентиляторов изготовлены из листовой стали и защищены от коррозии эпоксидной краской серого цвета.
Рабочие колеса изготавливаются из листовой оцинкованной стали.
Электродвигатели вентиляторов серии 1 крепятся непосредственно к улитке вентилятора. Стандартно вентиляторы серии 1 поставляются без опорной рамы.
Электродвигатели вентиляторов серий 2 и 3 крепятся на опорной раме.
Рабочие температуры от -20°C +40°C (низкотемпературное исполнение поставляется по запросу).

Электродвигатели

В зависимости от модели, вентиляторы комплектуются 2, 4 или 6 полюсными однофазными или трехфазными электродвигателями.
Класс защиты IP55, класс изоляции F[1], с шариковыми подшипниками не требующими обслуживания.
Параметры электропитания:
1ф - 230 В - 50 Гц
3ф - 400 В - 50 Гц
В зависимости от модели, электродвигатели могут иметь возможность регулирования скорости (см. Технические характеристики).
(1) Некоторые электродвигатели серии 1 имеют класс защиты IP44, класс изоляции B (см. Технические характеристики).

Дополнительная информация

Стандартное положение корпуса: LG 270.
При необходимости возможно изготовление вентилятора с 8 различными положениями корпуса.

По запросу
- Вентиляторы с правым положением корпуса RD.
- Вентиляторы 1-й серии с опорной рамой (MS).
- Электродвигатель с терморезисторами (PTC), для подключения к внешнему устройству защиты.
- Вентиляторы из нержавеющей стали.
- Исполнение для работы при низких температурах.

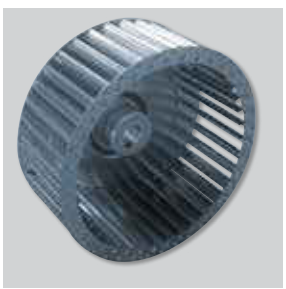

Динамически сбалансированное рабочее колесо
Рабочее колесо с загнутыми вперед лопатками динамически сбалансировано в соответствии с требованиями ISO 1940.

Возможно изготовление вентиляторов во взрывозащищенном исполнении:
- Повышенная безопасность:
  Ex II2G EExeIIT3.
- Взрывонепроницаемая оболочка:
  Ex II2G EExdIIBT5
  Ex II2G EExdIICT4
- Для взрывоопасной пыли:
  Ex II3D tD 125°C
  Ex II3D tD 135°C

Мощность двигателя и ток у вентиляторов во взрывозащищенном исполнении могут отличаться от данных, приведенных для стандартной общепромышленной версии.

ПОЛОЖЕНИЯ КОРПУСА

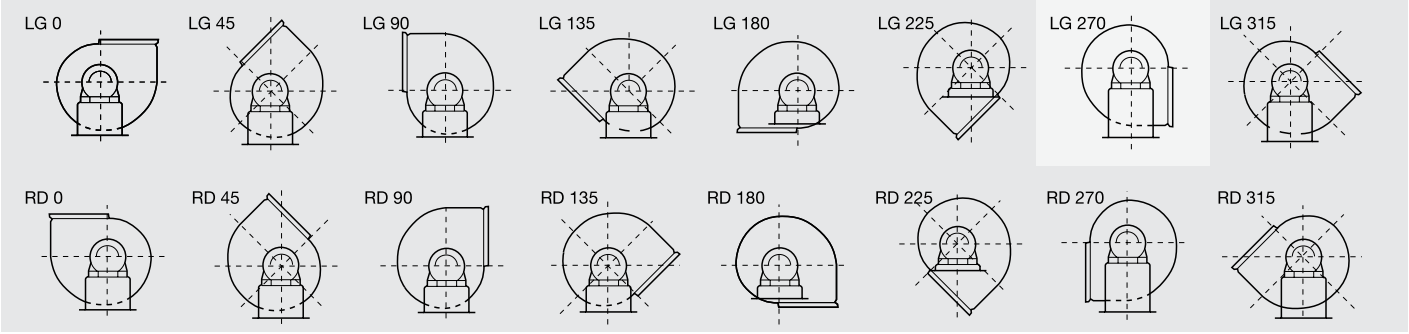

Стандартное положение корпуса LG 270. Остальные положения корпуса LG и RD поставляются по запросу.

ТЕХНИЧЕСКИЕ ХАРАКТЕРИСТИКИ

Серия 1	Частота вращения (об/мин)	Класс защиты	Класс изол.	Потр. мощность (кВт)	Ток (А)	Макс. расход воздуха ($м^3$/ч)	Уровень звуков. давления* (дБ(А))	Вес (кг)	Макс. температура перемещ. возд. (°C)	Регулятор скорости
Однофазные 2-х полюсные электродвигатели (1ф - 230 В - 50 Гц)										
CMB/2-120/50 - 0,09	2800	IP44	B	0,09	0,7	495	62	4	+80	–
CMB/2-140/50 - 0,25	2800	IP55	F	0,25	2	870	66	8,5	+110	–
CMB/2-160/60 - 0,37	2800	IP55	F	0,37	2,8	1120	69	9,5	+110	–
CMB/2-180/75 - 0,75	2800	IP55	F	0,75	4,9	1800	71	14,7	+110	–
CMB/2-200/60 - 0,37	2800	IP55	F	0,37	2,8	935	69	9,5	+110	–
CMB/2-200/80 - 1,1	2800	IP55	F	1,1	7,3	2270	74	17,3	+110	–
Однофазные 4-х полюсные электродвигатели (1ф - 230 В - 50 Гц)										
CMB/4-120/50 - 0,01	1400	IP44	B	0,01	0,21	270	55	3,7	+80	REB-1N
CMB/4-140/50 - 0,06	1400	IP44	B	0,06	0,35	450	59	7	+80	REB-1N
CMB/4-160/60 - 0,07	1400	IP44	B	0,07	0,6	665	62	7	+80	REB-1N
CMB/4-180/75 - 0,18	1400	IP55	F	0,18	1,45	1030	64	10	+110	–
CMB/4-200/80 - 0,25	1400	IP55	F	0,25	2,5	1560	67	13	+110	–
Трехфазные 2-х полюсные электродвигатели (3ф - 400 В - 50 Гц)										
CMT/2-120/50 - 0,09	2800	IP44	B	0,09	0,32	495	62	4	+80	RMT-1,5
CMT/2-140/50 - 0,25	2800	IP55	F	0,25	0,6	870	66	8,5	+110	VFTM TRI 0,37
CMT/2-160/60 - 0,37	2800	IP55	F	0,37	1,05	1120	69	9,5	+110	VFTM TRI 0,37
CMT/2-180/75 - 0,75	2800	IP55	F	0,75	1,9	1800	71	14,7	+110	VFTM TRI 0,75
CMT/2-200/60 - 0,37	2800	IP55	F	0,37	1,05	935	69	9,5	+110	VFTM TRI 0,37
CMT/2-200/80 - 1,1	2800	IP55	F	1,1	2,7	2270	74	17,3	+110	VFTM TRI 1,1
Трехфазные 4-х полюсные электродвигатели (3ф - 400 В - 50 Гц)										
CMT/4-120/50 - 0,01	1400	IP44	B	0,01	0,12	270	55	3,7	+80	RMT-1,5
CMT/4-140/50 - 0,06	1400	IP44	B	0,06	0,18	450	59	7	+80	RMT-1,5
CMT/4-160/60 - 0,07	1400	IP44	B	0,07	0,33	665	62	7	+80	RMT-1,5
CMT/4-180/75 - 0,18	1400	IP55	F	0,18	0,52	1030	64	10	+110	VFTM TRI 0,37
CMT/4-200/80 - 0,25	1400	IP55	F	0,25	0,73	1560	67	13	+110	VFTM TRI 0,37

* Уровень звукового давления измерен на расстоянии 1,5 м от вентилятора, со стороны выхода воздуха при максимальном расходе воздуха.

ТЕХНИЧЕСКИЕ ХАРАКТЕРИСТИКИ

Серия 2	Частота вращения (об/мин)	Класс защиты	Класс изоляц.	Потр. мощность (кВт)	Ток (А)	Макс. расход воздуха ($м^3$/ч)	Уровень звуков. давления* (дБ(А))	Вес (кг)	Антивибр. опоры	Регулятор скорости
Однофазные 4-х полюсные электродвигатели (1ф - 230 В - 50 Гц)										
CMB/4-225/ 90 - 0,55	1390	IP55	F	0,55	4,39	2600	71	22	KSE-45	–
CMB/4-250/100 - 1,1	1390	IP55	F	1,1	7,09	3790	72	32	KSE-45	–
Трехфазные 2-х полюсные электродвигатели (3ф - 400 В - 50 Гц)										
CMT/2-225/ 90 - 1,1	2780	IP55	F	1,1	2,70	2080	66	23	KSE-45	VFTM TRI 1,1
CMT/2-225/ 90 - 1,5	2800	IP55	F	1,5	3,45	2170	71	27,5	KSE-45	VFTM TRI 1,5
CMT/2-225/ 90 - 2,2	2820	IP55	F	2,2	4,9	3040	76	29,7	KSE-45	VFTM TRI 2,2
CMT/2-250/100 - 2,2	2820	IP55	F	2,2	4,9	2080	73	34,5	KSE-45	VFTM TRI 2,2
CMT/2-250/100 - 3	2820	IP55	F	3	6,3	3685	79	36,5	KSE-45	VFTM TRI 3
CMT/2-280/115 - 3	2820	IP55	F	3	6,3	2600	77	43	KSE-45	VFTM TRI 3
CMT/2-280/115 - 4	2870	IP55	F	4	8,4	3210	81	47	KSE-45	VFTM TRI 4
Трехфазные 4-х полюсные электродвигатели (3ф - 400 В - 50 Гц)										
CMT/4-225/ 90 - 0,55	1360	IP55	F	0,55	1,27	2600	71	22	KSE-45	VFTM TRI 0,55
CMT/4-250/100 - 1,1	1390	IP55	F	1,1	2,8	3790	72	32	KSE-45	VFTM TRI 1,1
CMT/4-280/115 - 2,2	1400	IP55	F	2,2	5,3	5200	75	43	KSE-45	VFTM TRI 2,2
CMT/4-315/130 - 2,2	1400	IP55	F	2,2	5,3	5660	72	48	KSE-45	VFTM TRI 2,2
CMT/4-315/130 - 3	1400	IP55	F	3	7,3	6800	75	51,5	KSE-45	VFTM TRI 4
CMT/4-315/130 - 4	1420	IP55	F	4	9,3	7100	78	57,5	KSE-70	VFTM TRI 4
Трехфазные 6-ти полюсные электродвигатели (3ф - 400 В - 50 Гц)										
CMT/6-315/130 - 1,1	930	IP55	F	1,1	3,8	5400	69	44	KSE-45	VFTM TRI 1,5

* Уровень звукового давления измерен на расстоянии 1,5 м от вентилятора, со стороны выхода воздуха при максимальном расходе воздуха.

Серия 3	Частота вращения (об/мин)	Класс защиты	Класс изоляц.	Потр. мощность (кВт)	Ток (А)	Макс. расход воздуха ($м^3$/ч)	Уровень звуков. давления* (дБ(А))	Вес (кг)	Антивибр. опоры	Регулятор скорости**
Трехфазные 4-х полюсные электродвигатели (3ф - 400 В - 50 Гц)										
CMT/4-355/145 - 3	1400	IP55	F	3	7,3	6325	75	52	KSE-45	VFTM TRI 4
CMT/4-355/145 - 4	1420	IP55	F	4	9,3	7740	78	58	KSE-70	VFTM TRI 4
CMT/4-355/145 - 5,5	1445	IP55	F	5,5	12	9450	81	68,7	KSE-70	VFTM TRI 5,5
CMT/4-400/165 - 4	1420	IP55	F	4	9,3	7200	77	70.0	KSE-70	VFTM TRI 4
CMT/4-400/165 - 5,5	1445	IP55	F	5,5	12	8300	80	80	KSE-70	VFTM TRI 5,5
CMT/4-400/165 - 7,5	1445	IP55	F	7,5	15,5	10460	83	99	KSE-70	VFTM TRI 7,5
CMT/4-450/185 - 5,5	1445	IP55	F	5,5	12	7560	83	92	KSE-70	VFTM TRI 5,5
CMT/4-450/185 - 7,5	1445	IP55	F	7,5	15,5	9900	86	111	KSE-70	VFTM TRI 7,5
CMT/4-500/205 - 7,5	1445	IP55	F	7,5	15,5	8410	83	112	KSE-70	VFTM TRI 7,5
CMT/4-500/205 - 9,2	1450	IP55	F	9,2	21,5	10300	85	120	KSE-70	VFTM TRI 11
CMT/4-500/205 - 11	1450	IP55	F	11	22,5	11250	87	132	KSE-70	VFTM TRI 11
CMT/4-500/205 - 15	1460	IP55	F	15	31	15930	89	147	KSE-70	VFTM TRI 15
Трехфазные 6-ти полюсные электродвигатели (3ф - 400 В - 50 Гц)										
CMT/6-355/145 - 1,5	945	IP55	F	1,5	4,3	6700	72	53	KSE-45	VFTM TRI 2,2
CMT/6-400/165 - 2,2	920	IP55	F	2,2	6,2	7590	73	60,5	KSE-70	VFTM TRI 3
CMT/6-450/185 - 2,2	920	IP55	F	2,2	6,2	7110	76	88	KSE-70	VFTM TRI 3

* Уровень звукового давления измерен на расстоянии 1,5 м от вентилятора, со стороны выхода воздуха при максимальном расходе воздуха.

АКУСТИЧЕСКИЕ ХАРАКТЕРИСТИКИ

Уровень звуковой мощности (дБ(А)) в соответствии стандартным октавам средних частот (Гц).

УРОВЕНЬ ЗВУКОВОЙ МОЩНОСТИ									ОБЩИЙ УРОВЕНЬ
Модель	63 Гц	125 Гц	250 Гц	500 Гц	1000 Гц	2000 Гц	4000 Гц	8000 Гц	Lw
2-х полюсные электродвигатели									**2-х полюсные**
CMT/2-120/50 - 0,09	42	53	64	68	70	73	69	67	77
CMT/2-140/50 - 0,25	46	57	68	71	73	77	73	71	81
CMT/2-160/60 - 0,37	48	60	71	74	76	80	75	73	84
CMT/2-180/75 - 0,75	51	62	73	76	78	82	78	76	86
CMT/2-200/60 - 0,37	49	60	71	74	76	80	76	74	84
CMT/2-200/80 - 1,1	53	65	76	79	81	85	80	79	89
CMT/2-225/90 - 1,1	46	57	68	71	73	77	73	71	81
CMT/2-225/90 - 1,5	51	62	73	76	78	82	78	76	86
CMT/2-225/90 - 2,2	56	67	78	81	83	87	83	81	91
CMT/2-250/100 - 2,2	53	64	75	78	80	84	80	78	88
CMT/2-250/100 - 3	58	69	80	84	86	89	85	83	93
CMT/2-280/115 - 3	56	67	78	82	84	87	83	81	91
CMT/2-280/115 - 4	61	72	83	86	88	92	88	86	96
4-х полюсные электродвигатели									**4-х полюсные**
CMT/4-120/50 - 0,01	39	52	58	59	64	65	61	58	70
CMT/4-140/50 - 0,06	43	56	62	63	68	69	65	62	74
CMT/4-160/60 - 0,07	46	59	65	66	71	72	68	65	77
CMT/4-180/75 - 0,18	48	61	67	68	73	74	70	67	79
CMT/4-200/60 - 0,07	46	59	65	66	71	72	68	65	76,6
CMT/4-200/80 - 0,25	51	64	70	71	76	77	73	70	82
CMT/4-225/90 - 0,55	55	67	74	75	80	81	77	73	85
CMT/4-250/100 - 1,1	56	69	75	76	81	82	78	75	87
CMT/4-280/115 - 2,2	59	72	78	79	84	85	81	78	90
CMT/4-315/130 - 2,2	56	69	75	76	81	82	78	75	87
CMT/4-315/130 - 3	59	72	78	79	84	85	81	78	90
CMT/4-315/130 - 4	62	75	81	82	87	88	84	81	93
CMT/4-355/145 - 3	59	72	78	79	84	85	81	78	90
CMT/4-355/145 - 4	62	75	81	82	87	88	84	81	93
CMT/4-355/145 - 5,5	65	78	84	85	90	91	87	84	94
CMT/4-400/165 - 4	61	74	80	81	86	87	83	80	93
CMT/4-400/165 - 5,5	64	77	83	84	89	90	86	83	95
CMT/4-400/165 - 7,5	67	80	86	87	92	93	89	86	98
CMT/4-450/185 - 5,5	67	80	86	87	92	93	89	86	98
CMT/4-450/185 - 7,5	70	83	89	90	95	96	92	89	101
CMT/4-500/205 - 7,5	67	80	86	87	92	93	89	86	98
CMT/4-500/205 - 9,2	69	82	88	89	94	95	91	88	100
CMT/4-500/205 - 11	71	84	90	91	96	97	93	90	102
CMT/4-500/205 - 15	73	86	92	93	98	99	95	92	104
6-ти полюсные электродвигатели									**6-ти полюсные**
CMT/6-315/130 - 1,1	54	67	70	78	78	79	74	70	84
CMT/6-355/145 - 1,5	56	69	72	80	80	81	76	72	86
CMT/6-400/165 - 2,2	58	70	73	81	81	82	78	74	87
CMT/6-450/185 - 2,2	60	73	76	84	84	85	80	76	90

РАЗМЕРЫ (мм)

Серия 1

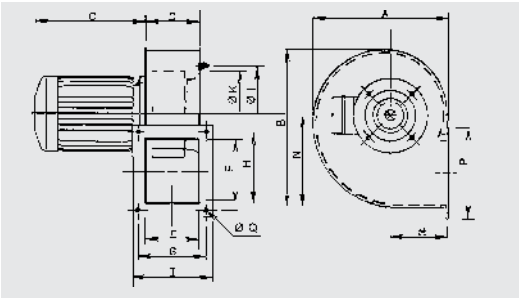

Модель	A	B	C1		D	E	F	G	H	I	K	L	M	N	P	Q
			2*	4*												
120/50	180	203	153	153	74,5	72	85	92	105	106	113	132	81	116	118	5,5
140/50	222	249	177	153	82,5	80	105	105	128	123	144	152	100	147	147	7
160/60	254	293	207	153	102,5	100	120	128	148	153	166	180	109	171	172	7
180/75	302	347	232	177	117,5	115	140	145	170	168	187,5	210	128	203	192	9
200/60	300	347	207	153	107,5	105	100	135	128	158	209	230	128	203	152	9
200/80	321	375	232	207	132,5	130	160	160	188	183	209	230	138	222	212	9

* Количество полюсов

Серия 2

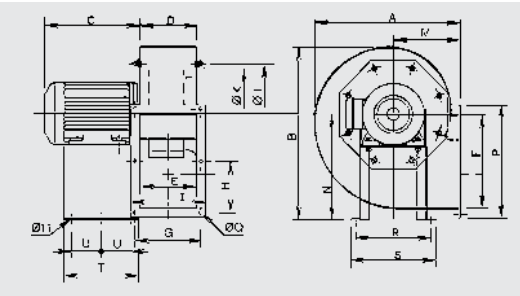

Модель	A	B	C1		D	E	F	G	H	I	K	L	M	N	P	Q	R	S	T	U
			2*	4*																
225/90	386	452	248	235	144	140	216	180	128	203	234	256	181	280	279	10	220	250	200	50
250/100	425	501	300	248	169	165	250	205	145	228	261	282	197	310	313	10	228	260	225	74
280/115	471	553	320	300	184	184	300	220	170	243	293	320	216	340	363	10	245	275	240	95
315/130	524	628	–	320	206	200	320	240	180	263	326	354	238	390	383	11	322	352	230	140

* Количество полюсов

Серия 3

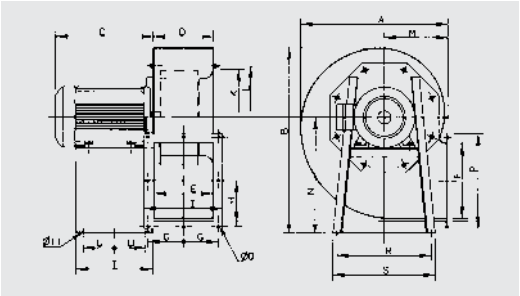

Модель	A	B	C макс.		D	E	F	G	H	I	K	L	M	N	P	Q	R	S	T	U
			/4*	/6*																
355/145	572	713	390	320	231	228	280	133	159	291	367	394	250	445	343	11	420	450	333	136,5
400/165	632	796	425	340	254	250	320	150	185	334	413	438	270	495	404	11	402	438	327	133,5
450/185	709	898	425	340	288	284	360	164	202	368	463	485	302	560	444	11	502	538	340	140
500/205	795	984	550	445	319	315	450	182,5	250	409	513	535	345	610	544	11	613	653	435	187,5

* Количество полюсов

РАБОЧИЕ ХАРАКТЕРИСТИКИ

– q_v: расход воздуха в м³/ч и м³/с.
– p_{sf}: статическое давление в Па и мм вод. ст.
– Данные приведены: в соответствии со стандартами ISO 5801 и AMCA 210-99.
при температуре сухого воздуха 20°C и атмосферном давлении 760 мм рт. ст.

CMT/CMB Серия 1 - 2-х полюсные электродвигатели

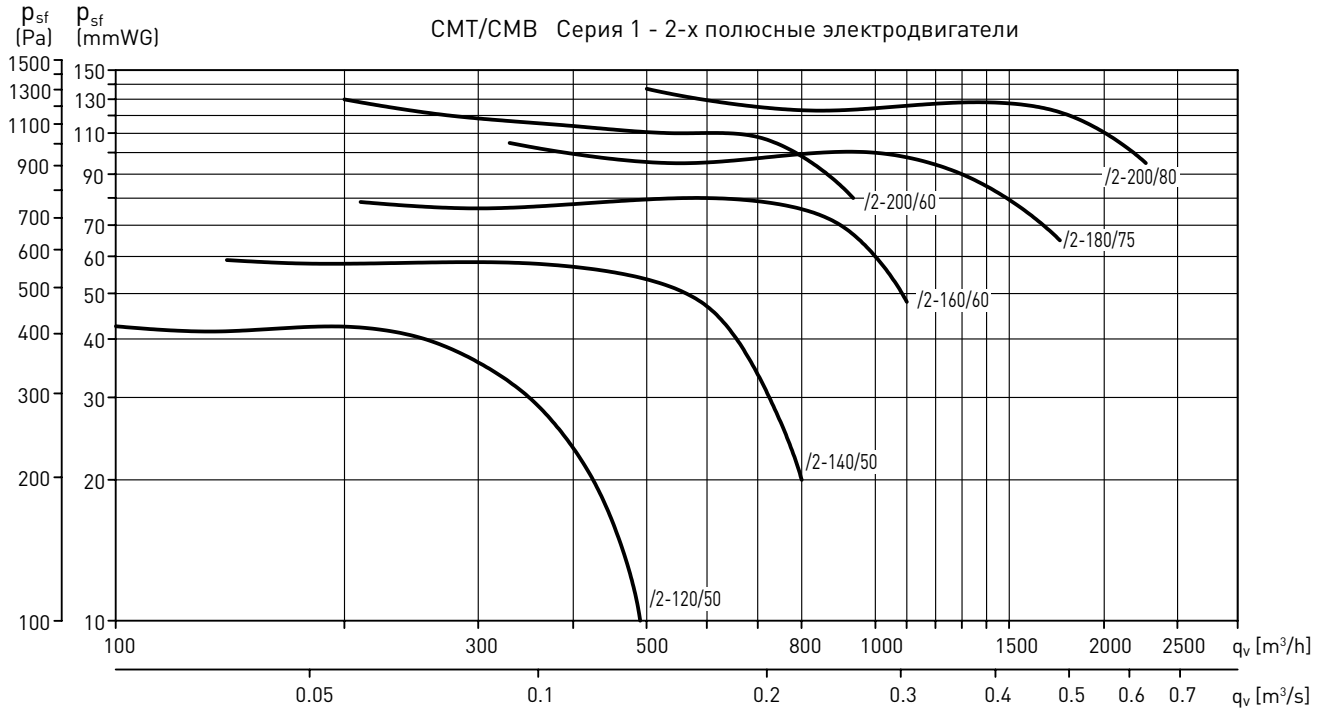

CMT/CMB Серия 1 - 4-х полюсные электродвигатели

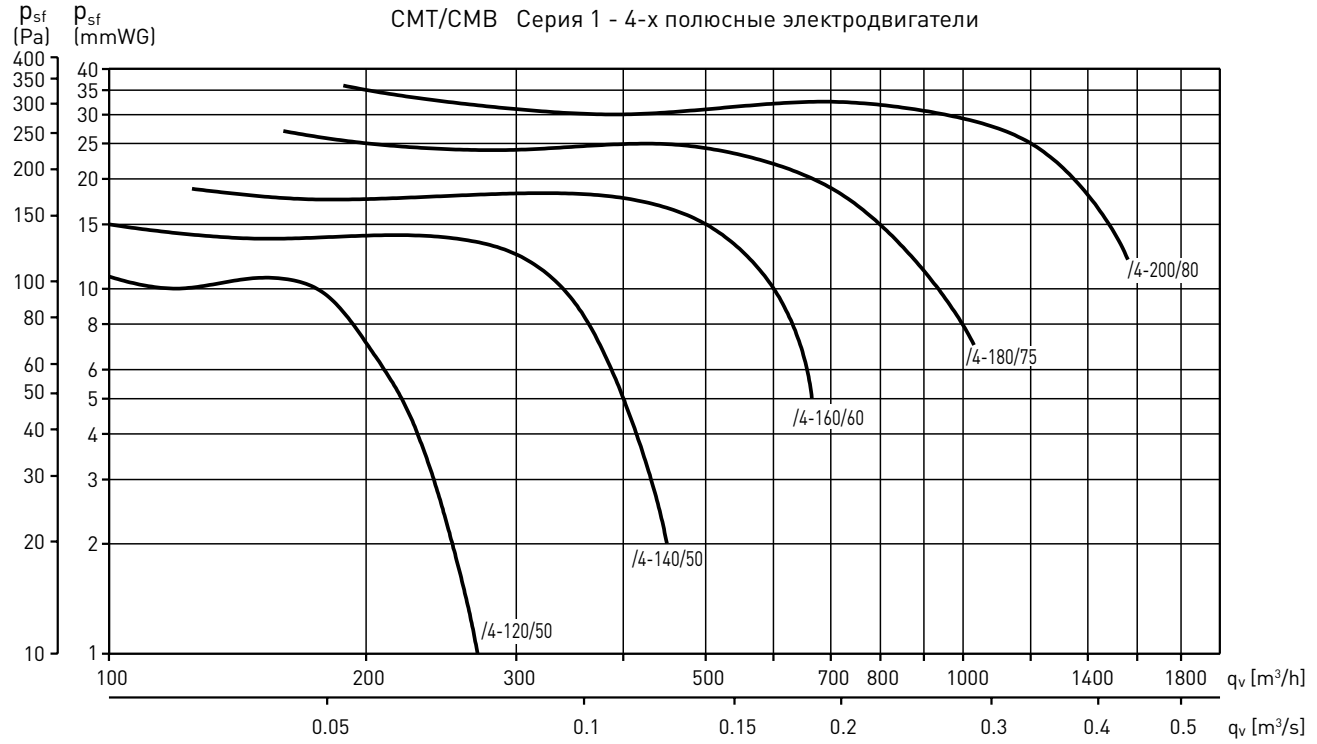

РАБОЧИЕ ХАРАКТЕРИСТИКИ

– q_v: расход воздуха в м³/ч и м³/с.
– p_{sf}: статическое давление в Па и мм вод. ст.
– Данные приведены: в соответствии со стандартами ISO 5801 и AMCA 210-99.
при температуре сухого воздуха 20°C и атмосферном давлении 760 мм рт. ст.

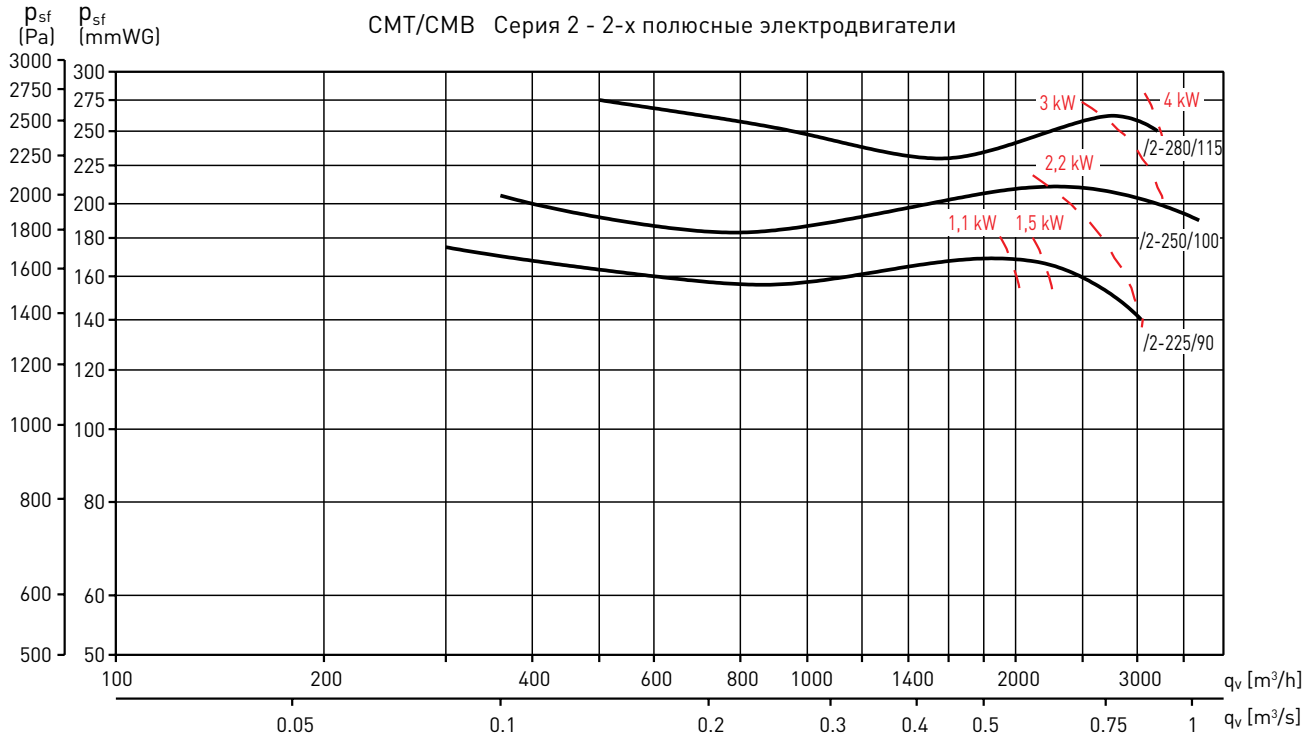

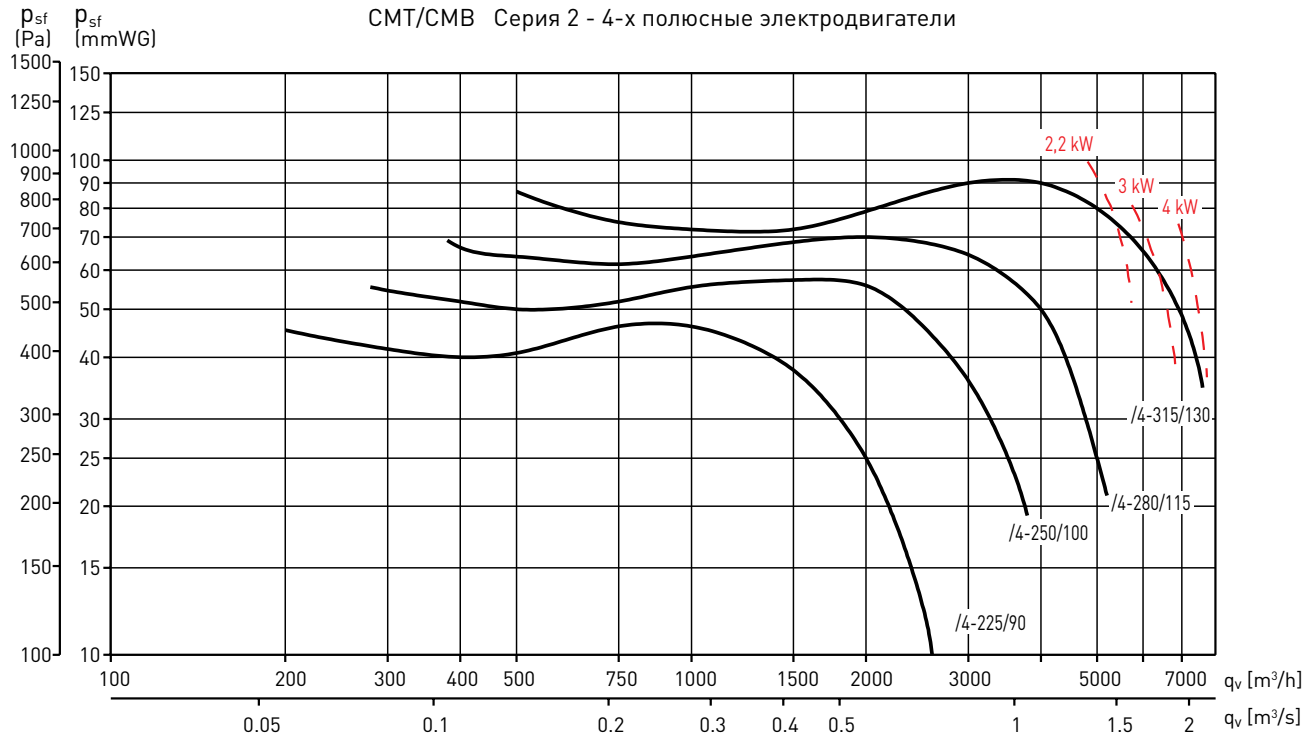

РАБОЧИЕ ХАРАКТЕРИСТИКИ

– q_v: расход воздуха в м³/ч и м³/с.
– p_{sf}: статическое давление в Па и мм вод. ст.
– Данные приведены: в соответствии со стандартами ISO 5801 и AMCA 210-99.
при температуре сухого воздуха 20°C и атмосферном давлении 760 мм рт. ст.

CMT Серия 3 - 4-х полюсные электродвигатели

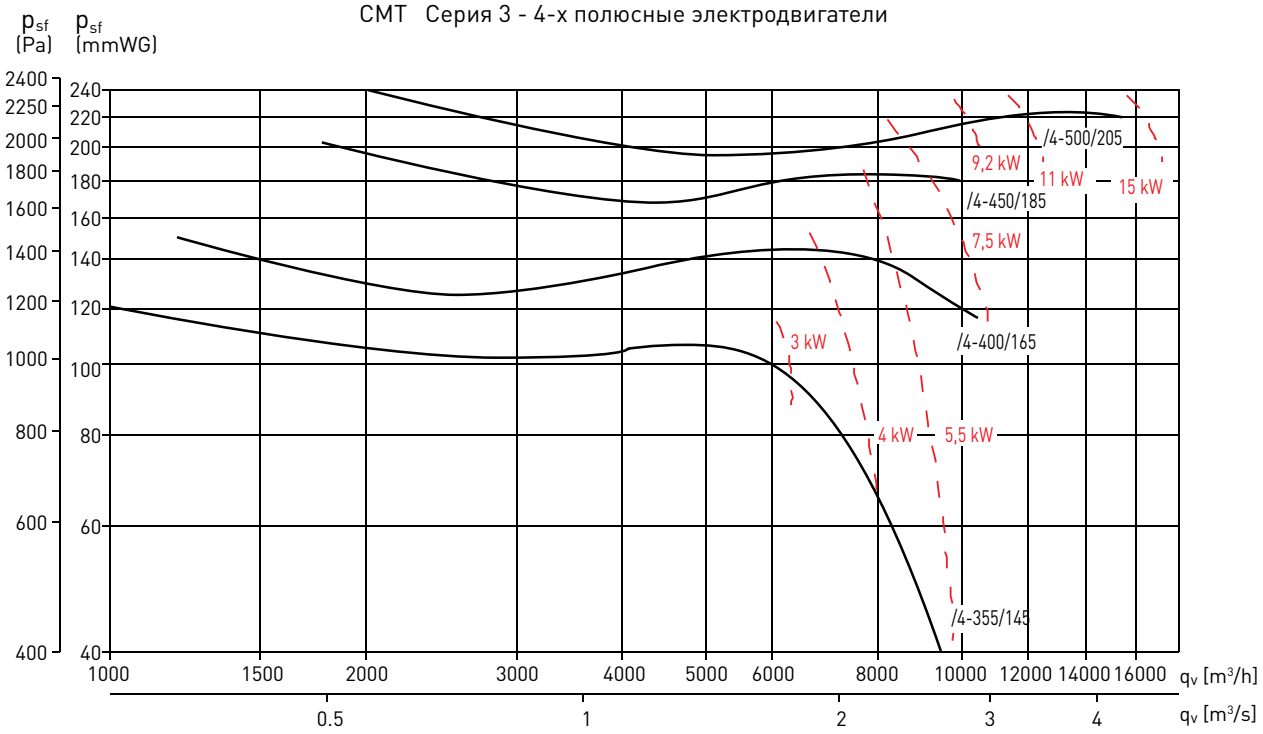

CMT Серия 3 - 6-ти полюсные электродвигатели

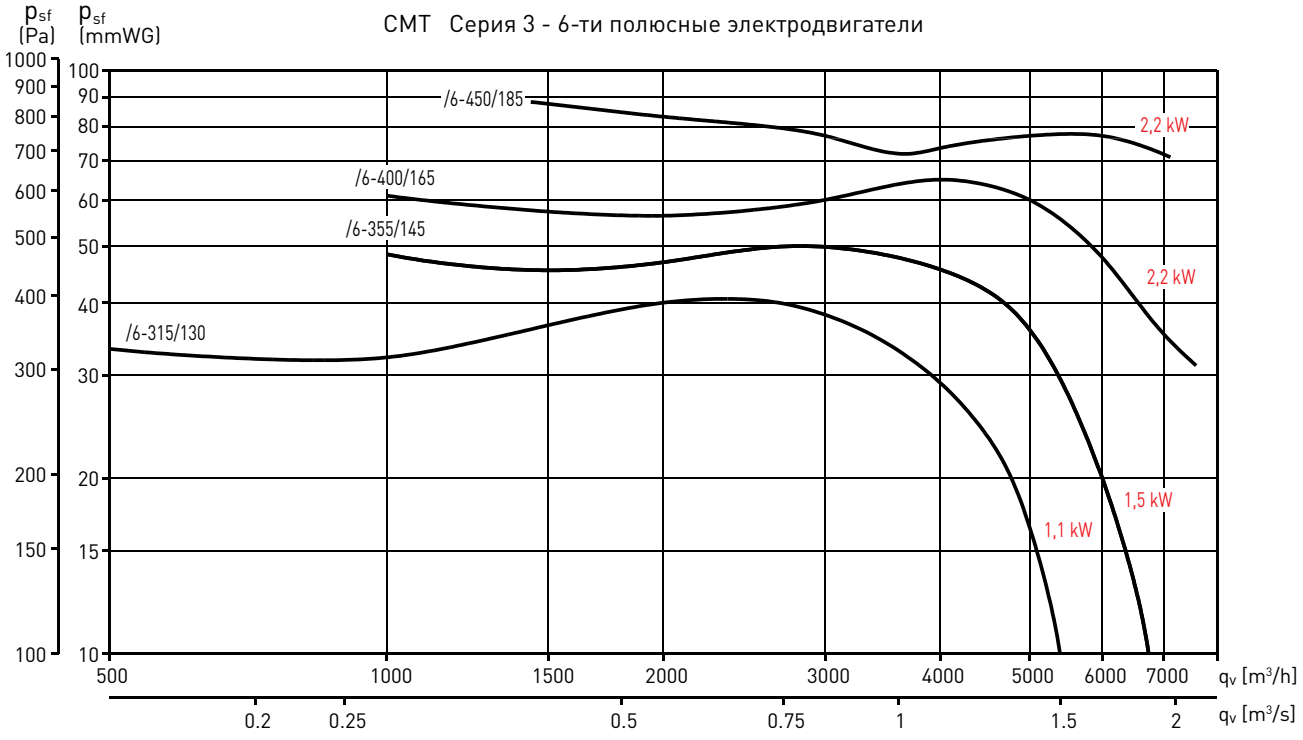

ДОПОЛНИТЕЛЬНЫЕ ПРИНАДЛЕЖНОСТИ

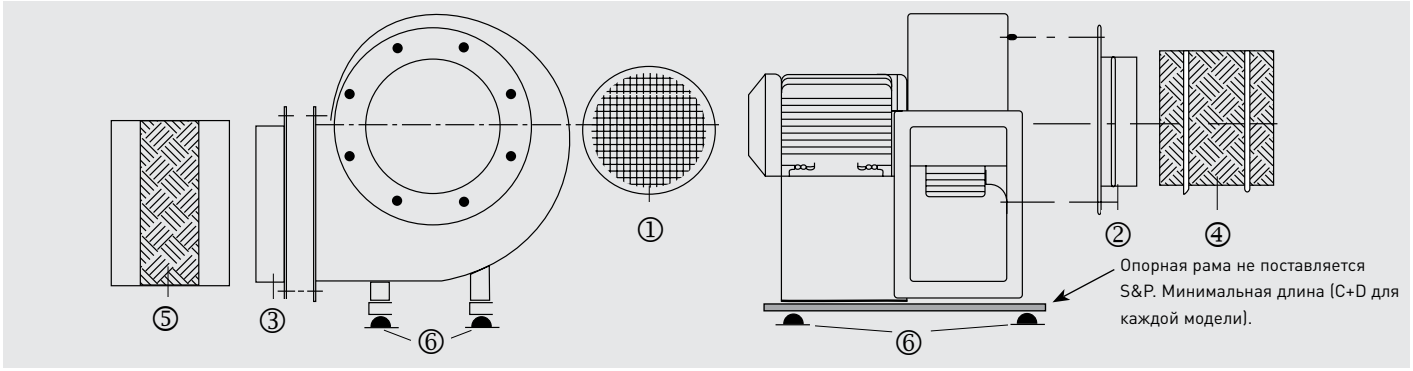

Модель CMB/CMT	① Защитная решетка на всасывании	② Патрубок на всасывании	③ Фланец на нагнетании	④ Круглая гибкая вставка	⑤ Прямоугольная гибкая вставка	⑥ Антивибр. опоры * (1 KSE = 4 опоры)
120/50	KRJ-120	KBA-120	KBD-120	ACOPEL F400-112/160 N	KAD-120	–
140/50	KRJ-140	KBA-140	KBD-140	ACOPEL F400-125/160 N	KAD-140	–
160/60	KRJ-160	KBA-160	KBD-160	ACOPEL F400-160/160 N	KAD-160	–
180/75	KRJ-180	KBA-180	KBD-180	ACOPEL F400-180/160 N	KAD-180	–
200/60	KRJ-200	KBA-200	KBD-200/60	ACOPEL F400-200/160 N	KAD-200/60	–
200/80	KRJ-200	KBA-200	KBD-200/80	ACOPEL F400-200/160 N	KAD-200/80	–
225/90	KRJ-225	KBA-225	KBD-225	ACOPEL F400-224/160 N	KAD-225	Мощность двигателя < = 3 кВт: KSE-45 Мощность двигателя > = 4 кВт: KSE-70
250/100	KRJ-250	KBA-250	KBD-250	ACOPEL F400-250/160 N	KAD-250	
280/115	KRJ-280	KBA-280	KBD-280	ACOPEL F400-280/160 N	KAD-280	
315/130	KRJ-315	KBA-315	KBD-315	ACOPEL F400-315/160 N	KAD-315	
355/145	KRJ-355	KBA-355	KBD-355	ACOPEL F400-355/160 N	KAD-355	
400/165	KRJ-400	KBA-400	KBD-400	ACOPEL F400-400/160 N	KAD-400	
450/185	KRJ-450	KBA-450	KBD-450	ACOPEL F400-450/160 N	KAD-450	
500/205	KRJ-500	KBA-500	KBD-500	ACOPEL F400-500/160 N	KAD-500	

* Детальная информация приведена в разделе Технические характеристики.

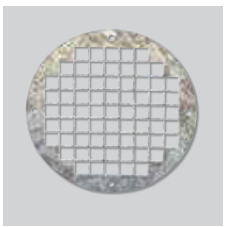

KRJ
Защитные решетки на всасывании.



KBA
Патрубки на всасывании.

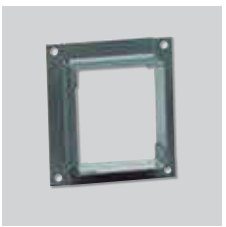

KBD
Фланцы на нагнетании.



ACOPEL F400 N
Круглые гибкие вставки на всасывании.



KAD
Прямоугольные гибкие вставки на нагнетании.



KSE
Антивибрационные опоры.

ДОПОЛНИТЕЛЬНЫЕ ПРИНАДЛЕЖНОСТИ

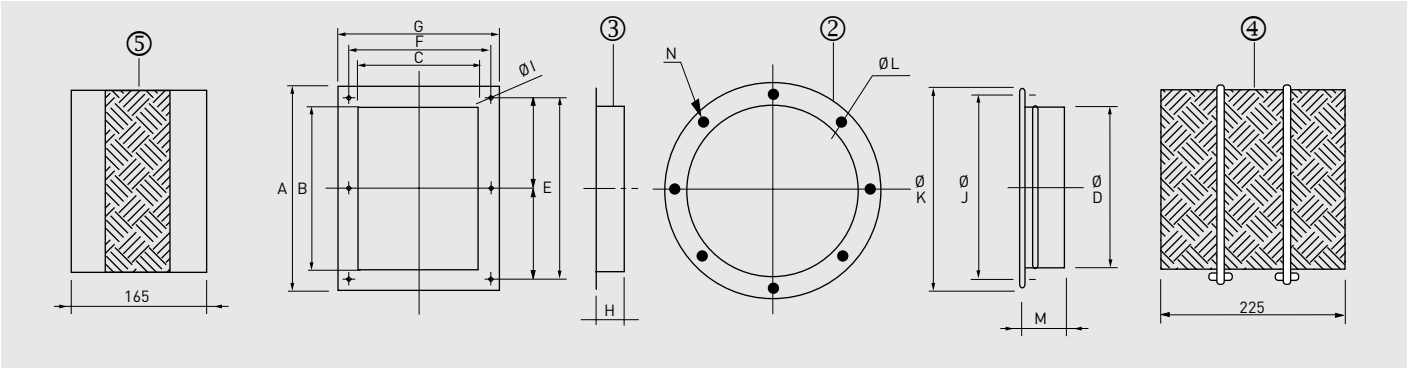

Модель	A	B	C	ØD	E	F	G	H	ØI	ØJ	ØK	ØL	M	N
120/50	118	87	75	112	105	92	106	40	5,5	132	150	5	65	4
140/50	147	107	83	125	128	105	123	40	7	152	170	5	65	4
160/60	172	122	103	160	148	128	153	40	7	180	205	7	65	4
180/75	192	142	118,5	180	170	145	168	40	9	210	244	7	65	4
200/60	158	108,5	102	200	135	128	152	45	9	230	255	7	65	4
200/80	212	162	134	200	188	160	183	45	9	230	255	7	65	4
225/90	279	219	143	224	256	180	203	45	10	256	280	9	65	8
250/100	313	253	168	250	290	205	228	45	10	282	306	9	65	8
280/115	363	303	183	280	340	220	243	50	10	320	348	9	65	8
315/130	383	323	203	315	360	240	263	50	11	354	382	9	65	8
355/145	343	283	231	355	318	266	291	50	11	394	422	9	65	8
400/165	404	324	254	400	370	300	334	55	11	438	464	9	65	8
450/185	444	364	288	450	404	328	368	55	11	485	515	9	65	8
500/205	544	454	319	500	500	365	409	60	11	535	565	9	65	8



KMTA
Шумоглушители для установки на всасывающей стороне вентиляторов CMB/CMT.



KMTI
Шумоглушители для установки на нагнетательной стороне вентиляторов CMB/CMT.

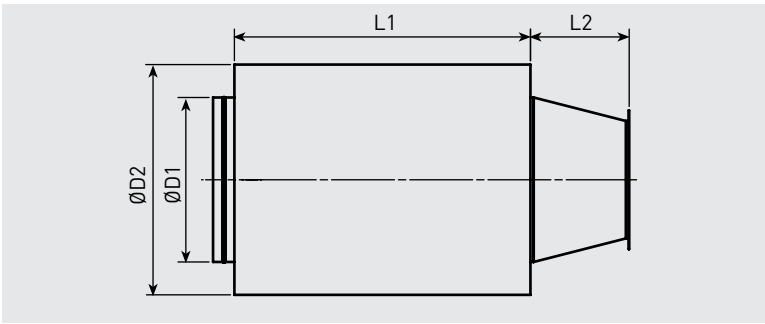

Модель CMT	Модель KMTA	Модель KMTI	L1	L2 (KMTA)	L2 (KMTI)	D1	D2
225	KMTA-225	KMTI-225	600	250	300	315	515
250	KMTA-250	KMTI-250	900	250	300	355	555
280	KMTA-280	KMTI-280	900	300	300	400	600
315	KMTA-315	KMTI-315	900	300	300	450	650
355	KMTA-355	KMTI-355	900	300	300	500	700
400	KMTA-400	KMTI-400	900	300	300	500	700
450	KMTA-450	KMTI-450	900	300	450	560	760
500	KMTA-500	KMTI-500	900	300	450	630	830

ДОПОЛНИТЕЛЬНЫЕ ПРИНАДЛЕЖНОСТИ

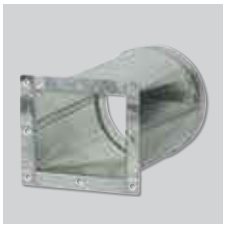

KMBI
Переходники для установки на нагнетательной стороне вентиляторов CMB/CMT.

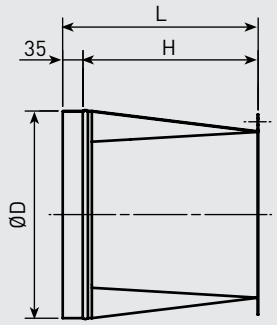

Модель CMT	Модель KMBI	L	H	D	Модель CMT	Модель KMBI	L	H	D
120	KMBI-120	235	200	125	250	KMBI-250	335	300	250
140	KMBI-140	235	200	140	280	KMBI-280	335	300	280
160	KMBI-160	235	200	160	315	KMBI-315	335	300	315
180	KMBI-180	235	200	180	355	KMBI-355	335	300	355
200/60	KMBI-200	335	300	200	400	KMBI-400	335	300	400
200/80	KMBI-201	335	300	200	450	KMBI-450	485	450	450
225	KMBI-225	335	300	225	500	KMBI-500	485	450	500



KMBD
Двойные фланцы для установки на всасывающей стороне вентиляторов CMB/CMT.

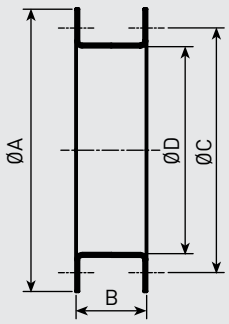

Модель CMT	Модель KMBD	A	B	C	D
120	KMBD-120	150	60	132	112
140	KMBD-140	170	80	152	125
160	KMBD-160	205	80	180	160
180	KMBD-180	244	80	210	180
200	KMBD-200	255	80	230	200
225	KMBD-225	280	80	256	224
250	KMBD-250	306	80	282	250
280	KMBD-280	346	100	320	280
315	KMBD-315	382	100	354	315
355	KMBD-355	422	100	394	366
400	KMBD-400	464	100	438	400
450	KMBD-450	515	100	485	450
500	KMBD-500	565	100	535	500

ЭЛЕКТРИЧЕСКИЕ ПРИНАДЛЕЖНОСТИ



REB
Однофазные электронные регуляторы скорости.



RMT
Автотрансформаторные регуляторы скорости.



VFTM TRI
Преобразователи частоты.

ЦЕНТРОБЕЖНЫЕ ВЕНТИЛЯТОРЫ С ЗАГНУТЫМИ ВПЕРЕД ЛОПАТКАМИ
CMST / CMSTL



Центробежные вентиляторы одностороннего всасывания с прямым приводом серии CMST предназначены для вентиляции производственных, административных и жилых зданий, для применения в системах общеобменной или технологической вентиляции. Стандартно, вентиляторы рассчитаны для продолжительной работы при температуре перемещаемого воздуха до +120°C.
Корпуса вентиляторов CMST изготавливаются из листовой стали и защищены от коррозии полиэфирной краской.
Вентиляторы комплектуются рабочими колесами с загнутыми назад лопатками изготовленными из оцинкованной листовой стали.
Также, доступна облегченная версия CMSTL с корпусом из оцинкованной листовой стали (только с 2 полюсными электродвигателями до 351 типоразмера, с 4 полюсными электродвигателями до 711 типоразмера и с 6 полюсными электродвигателями до 801 типоразмера).



Рабочее колесо
с загнутыми вперед
лопатками

Электродвигатели
В зависимости от модели, вентиляторы оснащаются 2, 4 или 6 полюсными электродвигателями.
Класс защиты IP55, класс изоляции F, класс эффективности IE2.
Параметры электропитания:
3ф - 400 В - 50 Гц
Трехфазные односкоростные электродвигатели имеют возможность регулирования скорости при помощи преобразователей частоты.

Дополнительная информация
Стандартное положение корпуса: LG270.
Остальные положения корпуса поставляются по запросу.

По запросу
- Вентилятор с положением корпуса RD.
- Отверстие для отвода конденсата.
- Инспекционная дверца на корпусе вентилятора.
- Версия без опорной рамы (MB).
- Исполнение из нержавеющей стали (AISI 304, 316 или 316L).
- Вентилятор в звукоизолированном корпусе.
- Вентилятор с корпусом повышенной герметичности.
- Вентилятор, оцинкованный методом горячего погружения.
- Высокотемпературное исполнение (R), с температурой перемещаемого воздуха до +250°C.
- Исполнение для работы при низких температурах.
- 2-х скоростные электродвигатели.
- Электродвигатель с терморезисторами (PTC), для подключения к внешнему устройству защиты.

120°C

Продолжительная
работа

Возможно изготовление вентиляторов во взрывозащищенном исполнении:
- Повышенная безопасность:
  Ex II2G EExeIIT3.
- Взрывонепроницаемая оболочка:
  Ex II2G EExdIIBT5
  Ex II2G EExdIICT4
- Для взрывоопасной пыли:
  Ex II3D tD 125°C
  Ex II3D tD 135°C

Мощность двигателя и ток у вентиляторов во взрывозащищенном исполнении могут отличаться от данных, приведенных для стандартной общепромышленной версии.

ТЕХНИЧЕСКИЕ ХАРАКТЕРИСТИКИ

Модель	Частота вращения (об/мин)	Мощность двигателя (кВт)	Ток при (А)	Максимальный расход воздуха ($м^3$/ч)	Уровень звукового давления* (дБ(А))
Трехфазные 2-х полюсные электродвигатели (3ф - 400 В - 50 Гц)					
CMST/2-201 0,75	2770	0,75	1,56	1.318	71,1
CMST/2-201 1,1	2800	1,1	2,26	2.550	71,3
CMST/2-221 1,1	2800	1,1	2,26	1.597	74,9
CMST/2-221 1,5	2845	1,5	3,01	2.066	75,3
CMST/2-221 2,2	2855	2,2	4,42	2.982	75,3
CMST/2-251 2,2	2855	2,2	4,42	2.563	78,5
CMST/2-251 3	2890	3	5,64	3.335	78,8
CMST/2-251 4	2890	4	7,49	4.470	78,8
CMST/2-281 4	2890	4	7,49	3.681	82,3
CMST/2-281 5,5	2930	5,5	10,20	4.849	82,6
Трехфазные 4-х полюсные электродвигатели (3ф - 400 В - 50 Гц)					
CMST/4-201 0,25	1385	0,25	0,70	1.239	56,1
CMST/4-221 0,37	1385	0,37	1,03	1.745	59,6
CMST/4-251 0,75	1410	0,75	1,65	2.446	63,2
CMST/4-281 0,55	1420	0,55	1,30	1.937	66,8
CMST/4-281 0,75	1410	0,75	1,65	2.580	66,7
CMST/4-311 1,1	1440	1,1	2,37	3.486	70,7
CMST/4-311 1,5	1440	1,5	3,30	4.036	70,7
CMST/4-311 2,2	1420	2,2	4,43	4.894	70,4
CMST/4-351 1,5	1440	1,5	3,30	3.423	73,9
CMST/4-351 2,2	1420	2,2	4,43	4.795	73,6
CMST/4-351 3	1425	3	5,96	6.715	73,7
CMST/4-401 3	1425	3	5,96	6.761	77,7
CMST/4-401 4	1440	4	7,85	6.917	78
CMST/4-401 5,5	1460	5,5	10,40	9.570	78,3
CMST/4-401 7,5	1460	7,5	13,90	10.450	78,3
CMST/4-451 5,5	1460	5,5	10,40	7.773	81,9
CMST/4-451 7,5	1460	7,5	13,90	10.203	81,9
CMST/4-451 11	1465	11	21,20	14.828	81,9
CMST/4-501 7,5	1460	7,5	13,90	8.929	85,1
CMST/4-501 11	1465	11	21,20	12.286	85,1
CMST/4-501 15	1460	15	28,70	16.704	85,1
CMST/4-561 15	1460	15	28,70	20.410	88,5
CMST/4-561 18,5	1460	18,5	35,10	16.698	88,5
CMST/4-561 22	1460	22	40,50	19.530	88,5
CMST/4-561 30	1465	30	56,20	26.830	88,6
CMST/4-561 37	1470	37	66,60	28.871	88,6

* Уровень звукового давления измерен на расстоянии 1,5 м от вентилятора, в свободном пространстве.

Модель	Частота вращения (об/мин)	Мощность двигателя (кВт)	Ток при (А)	Максимальный расход воздуха ($м^3$/ч)	Уровень звукового давления* (дБ(А))
Трехфазные 6-х полюсные электродвигатели (3ф - 400 В - 50 Гц)					
CMST/6-311 0,55	910	0,55	1,57	3.181	60,7
CMST/6-351 0,55	910	0,55	1,57	2.684	63,9
CMST/6-351 0,75	910	0,75	1,94	3.663	63,9
CMST/6-351 1,1	910	1,1	2,88	4.363	63,9
CMST/6-401 0,75	910	0,75	1,94	3.010	68
CMST/6-401 1,1	910	1,1	2,88	4.148	68
CMST/6-401 1,5	940	1,5	3,80	5.669	68,7
CMST/6-401 2,2	945	2,2	5,26	6.585	68,8
CMST/6-451 1,5	940	1,5	3,80	4.724	72,3
CMST/6-451 2,2	945	2,2	5,26	6.593	72,4
CMST/6-451 3	955	3	6,76	9.102	72,6
CMST/6-451 4	955	4	8,71	9.478	72,6
CMST/6-501 2,2	945	2,2	5,26	5.802	75,6
CMST/6-501 3	955	3	6,76	7.503	75,8
CMST/6-501 4	955	4	8,71	9.841	75,8
CMST/6-561 4	955	4	8,71	8.556	79,3
CMST/6-561 5,5	960	5,5	12,40	11.130	79,4
CMST/6-561 7,5	965	7,5	15,00	15.073	79,5
CMST/6-631 7,5	965	7,5	15,00	12.730	83,1
CMST/6-631 11	965	11	22,00	17.574	83,1
CMST/6-631 15	965	15	27,90	24.083	83,1
CMST/6-631 18,5	970	18,5	35,70	27.125	83,2
CMST/6-711 11	965	11	22,00	15.071	86,7
CMST/6-711 15	965	15	27,90	19.810	86,7
CMST/6-711 18,5	970	18,5	35,70	23.568	86,8
CMST/6-711 22	970	22	42,30	27.779	86,8
CMST/6-711 30	980	30	54,40	39.027	87,1
CMST/6-801 22	970	22	42,30	23.754	90,5
CMST/6-801 30	980	30	54,40	30.807	90,7
CMST/6-801 37	980	37	66,80	37.001	90,7
CMST/6-801 45	980	45	84,80	45.253	90,7

* Уровень звукового давления измерен на расстоянии 1,5 м от вентилятора, в свободном пространстве.

РАБОЧИЕ ХАРАКТЕРИСТИКИ

– Приведены характеристики вентиляторов с подсоединенными воздуховодами на входе и выходе воздуха.
– q_v: Расход воздуха в м³/ч.
– p_{sf}: Статическое давление в Па и мм вод. ст.

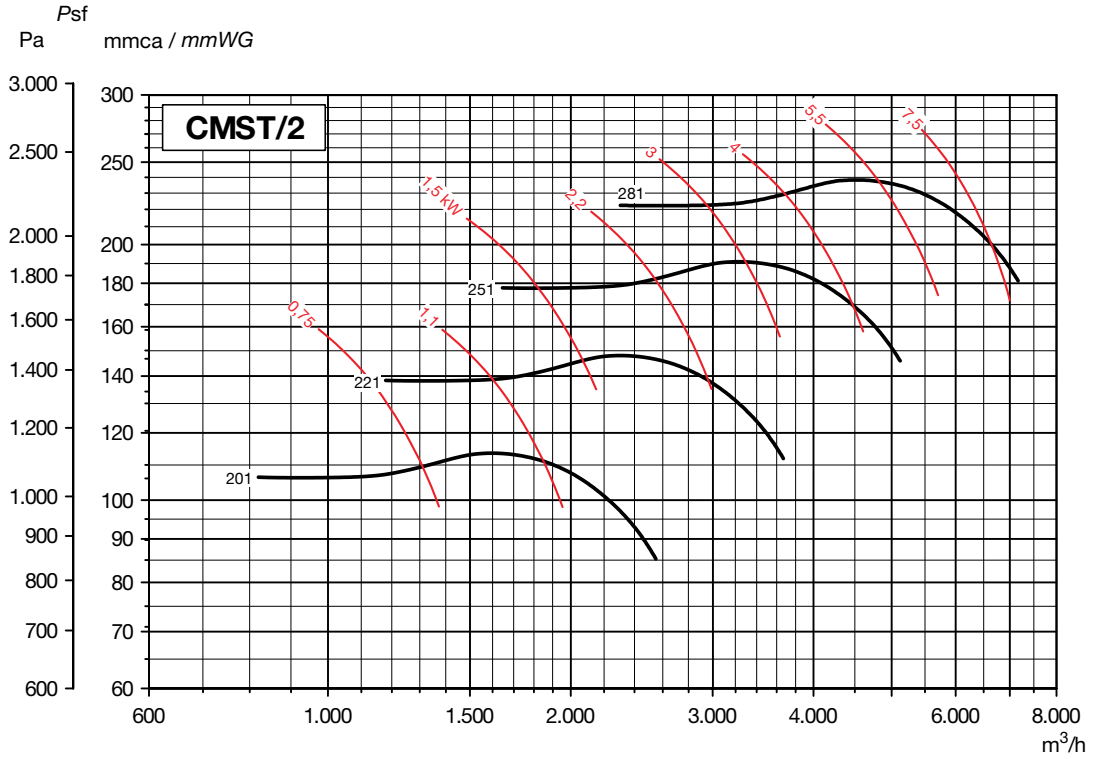

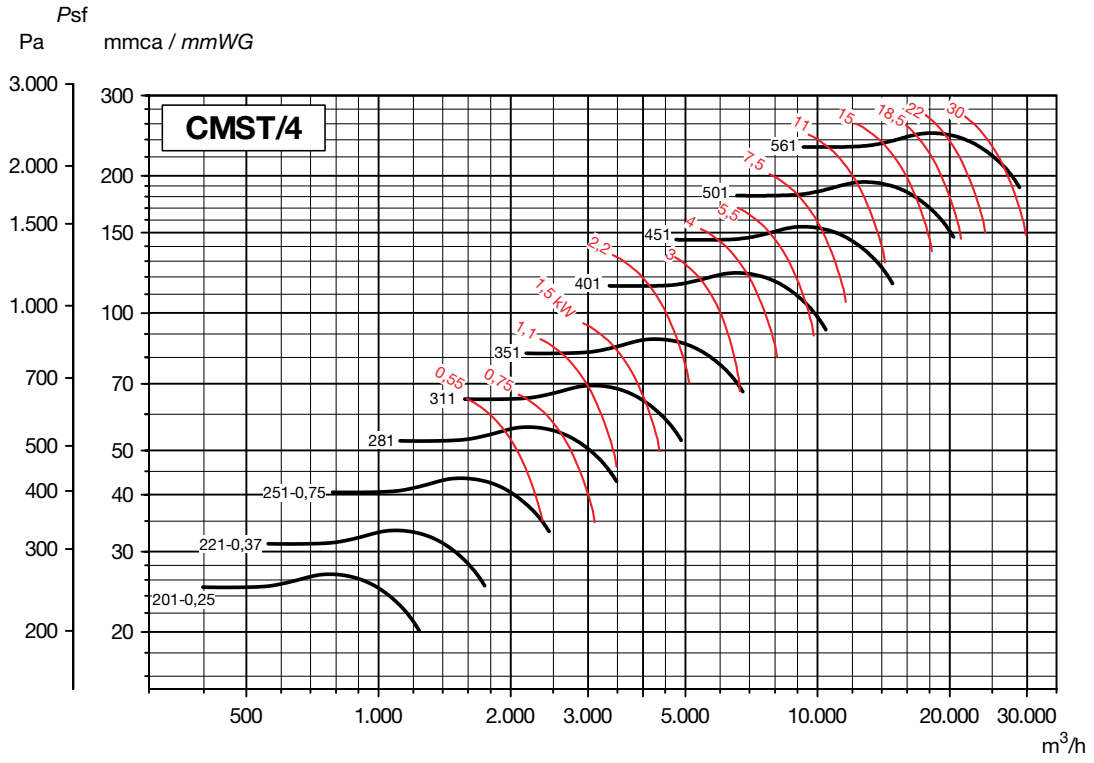

РАБОЧИЕ ХАРАКТЕРИСТИКИ

– Приведены характеристики вентиляторов с подсоединенными воздуховодами на входе и выходе воздуха.
– q_v: Расход воздуха в м³/ч.
– p_{sf}: Статическое давление в Па и мм вод. ст.

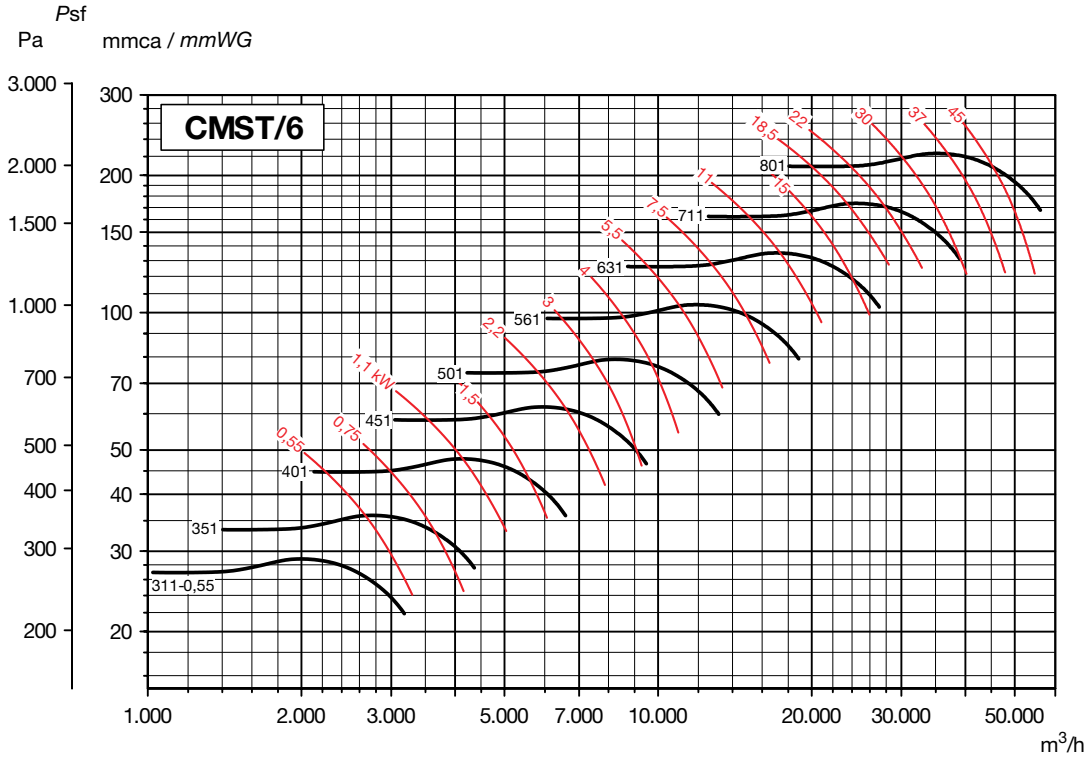

РАЗМЕРЫ (мм) (типоразмеры от 201 до 561)

Модель	Вентилятор										Опорная рама							Размер*		
	A	B	C	E	F	G	H			I	L	M	N	O	P	Q	Ød	C	Q	L
							H1	H2	H3											
CMST/4-561 15	1165	950	988	355	400	206,5	710	560	400	261,5	425	437	400	340	55	30	14	1048	90	485
CMST/4-561 18,5	1165	950	1010	355	400	206,5	710	560	400	271,5	470	497	450	370	65	35	14	1070	95	530
CMST/4-561 22	1165	950	1048	355	400	206,5	710	560	400	271,5	470	497	450	370	65	35	14	1108	95	530
CMST/4-561 30	1165	950	1076	355	400	206,5	710	560	400	281,5	500	567	510	385	75	40	16	1136	100	560
CMST/4-561 37	1165	950	1164	355	400	206,5	710	560	400	291,5	500	623	565	375	85	40	19	1224	100	560
CMST/6-311 0,55	662	548	505	196	236	117,5	400	400	236	167,5	190	235	215	125	50	15	10	545	55	230
CMST/6-351 0,55	742	616	532	225	265	131	450	450	265	181	190	235	215	125	50	15	10	572	55	230
CMST/6-351 0,75	742	616	576	225	265	131	450	450	265	191	215	270	245	137	60	18	10	622	63	260
CMST/6-351 1,1	742	616	576	225	265	131	450	450	265	191	215	270	245	137	60	18	10	622	63	260
CMST/6-401 0,75	829	694	606	250	300	146	500	500	300	206	215	270	245	137	60	18	10	652	63	260
CMST/6-401 1,1	829	694	606	250	300	146	500	500	300	206	215	270	245	137	60	18	10	652	63	260
CMST/6-401 1,5	829	694	642	250	300	146	500	500	300	181	260	335	300	200	35	25	12	687	70	305
CMST/6-401 2,2	829	694	649	250	300	146	500	500	300	181	260	335	300	200	35	25	12	694	70	305
CMST/6-451 1,5	925	775	677	280	335	163,5	560	560	335	198,5	260	335	300	200	35	25	12	722	70	305
CMST/6-451 2,2	925	775	684	280	335	163,5	560	560	335	198,5	260	335	300	200	35	25	12	729	70	305
CMST/6-451 3	925	775	771	280	335	163,5	560	560	335	208,5	320	392	360	250	45	25	12	821	75	370
CMST/6-451 4	925	775	771	280	335	163,5	560	560	335	208,5	320	392	360	250	45	25	12	821	75	370
CMST/6-501 2,2	1035	845	724	315	355	184	630	560	355	219	260	335	300	200	35	25	12	770	70	305
CMST/6-501 3	1035	845	812	315	355	184	630	560	355	229	320	392	360	250	45	25	12	862	75	370
CMST/6-501 4	1035	845	812	315	355	184	630	560	355	229	320	392	360	250	45	25	12	862	75	370
CMST/6-561 4	1165	950	866	355	400	206,5	710	560	400	251,5	320	392	360	250	45	25	12	916	75	370
CMST/6-561 5,5	1165	950	866	355	400	206,5	710	560	400	251,5	320	392	360	250	45	25	12	916	75	370
CMST/6-561 7,5	1165	950	944	355	400	206,5	710	560	400	261,5	425	437	400	340	55	30	14	1004	90	485

* Включая охлаждающий диск (для версии R).

Модель	Фланец на входе воздуха					Фланец на выходе воздуха									
	ØD	ØD1	ØD2	Ød2	n	N°Y	a	a¹	a²	N°X	b	b¹	b²	t*	Ød1
CMST-201	205	241	275	11	8	2	200	241	270	2	140	182	210	112	11,5
CMST-221	229	265	299	11	8	2	224	265	294	2	160	200	230	112	11,5
CMST-251	255	292	325	11	8	3	250	292	320	2	180	219	250	112	11,5
CMST-281	286	332	366	11	8	3	280	332	360	2	200	249	280	125	11,5
CMST-311	321	366	401	11	8	3	315	366	395	2	224	273	304	125	11,5
CMST-351	361	405	441	11	8	3	355	405	435	2	250	300	330	125	11,5
CMST-401	405	448	485	11	12	4	400	448	480	3	280	332	360	125	11,5
CMST-451	455	497	535	11	12	4	450	497	530	3	315	366	395	125	11,5
CMST-501	505	551	585	11	12	4	500	551	580	3	355	405	435	125	11,5
CMST-561	566	629	665	13	16	4	560	629	660	3	400	464	500	160	11,5

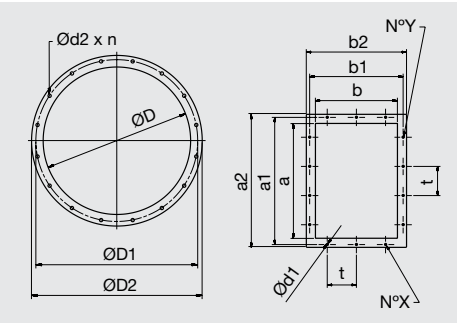

РАЗМЕРЫ (мм) (типоразмеры от 631 до 711)

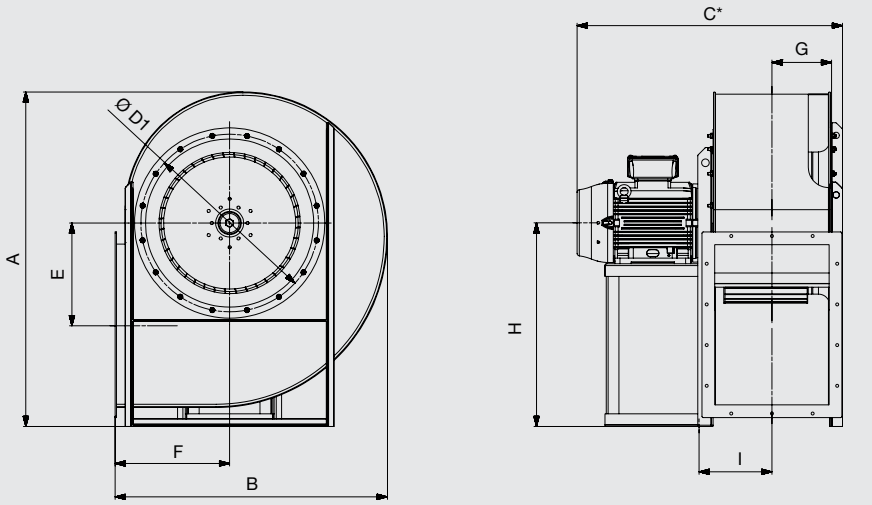

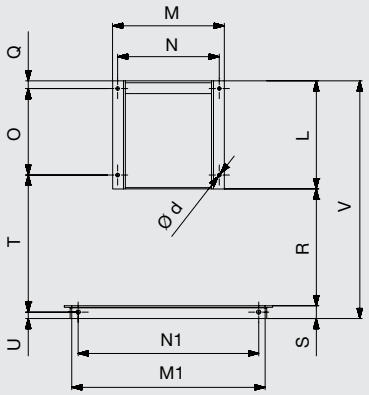

ПОЛОЖЕНИЯ КОРПУСА (вид со стороны электродвигателя)

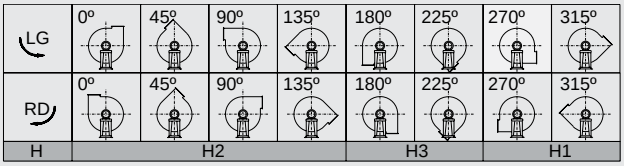

Стандартное положение корпуса: LG270.
Остальные положения корпуса поставляются по запросу.

Модель	Вентилятор										Опорная рама													Размер*			
	A	B	C	E	F	G	H			I	L	M	N	M1	N1	O	Q	R	S	T	U	V	Ød	C	Q	L	V
							H1	H2	H3																		
CMST/6-631 7,5	1315	1070	997	400	450	234,5	800	630	450	286,5	425	437	400	760	710	340	30	459	50	539	25	934	14	1057	90	485	994
CMST/6-631 11	1315	1070	1041	400	450	234,5	800	630	450	286,5	425	437	400	760	710	340	30	459	50	539	25	934	14	1101	90	485	994
CMST/6-631 15	1315	1070	1063	400	450	234,5	800	630	450	296,5	470	497	450	760	710	370	35	459	50	549	25	979	14	1123	95	530	1039
CMST/6-631 18,5	1315	1070	1166	400	450	234,5	800	630	450	306,5	500	567	510	760	710	385	40	459	50	559	25	1009	16	1226	100	560	1069
CMST/6-711 11	1486	1200	1093	450	500	260,5	900	710	500	313	425	437	400	850	800	340	30	511	50	591	25	986	14	1153	90	485	1046
CMST/6-711 15	1486	1200	1115	450	500	260,5	900	710	500	323	470	497	450	850	800	370	35	511	50	601	25	1031	14	1175	95	530	1091
CMST/6-711 18,5	1486	1200	1218	450	500	260,5	900	710	500	333	500	567	510	850	800	385	40	511	50	611	25	1061	16	1278	100	560	1121
CMST/6-711 22	1486	1200	1218	450	500	260,5	900	710	500	333	500	567	510	850	800	385	40	511	50	611	25	1061	16	1278	100	560	1121
CMST/6-711 30	1486	1200	1268	450	500	260,5	900	710	500	343	550	623	565	850	800	425	40	511	50	621	25	1111	19	1328	100	610	1171

* Включая охлаждающий диск (для версии R).

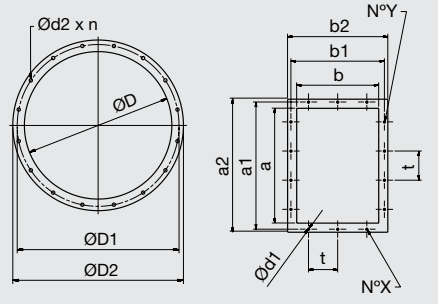

Модель	Фланец на входе воздуха					Фланец на выходе воздуха									
	ØD	ØD1	ØD2	Ød2	n	N°Y	a	a¹	a²	N°X	b	b¹	b²	t*	Ød1
CMST-631	636	698	736	13	16	4	630	698	730	3	450	513	550	160	11,5
CMST-711	716	775	816	13	16	5	710	775	810	3	500	567	600	160	14

* Если N°X или N°Y = 1, только одно отверстие по центру фланца.

РАЗМЕРЫ (мм) (типоразмер 801)

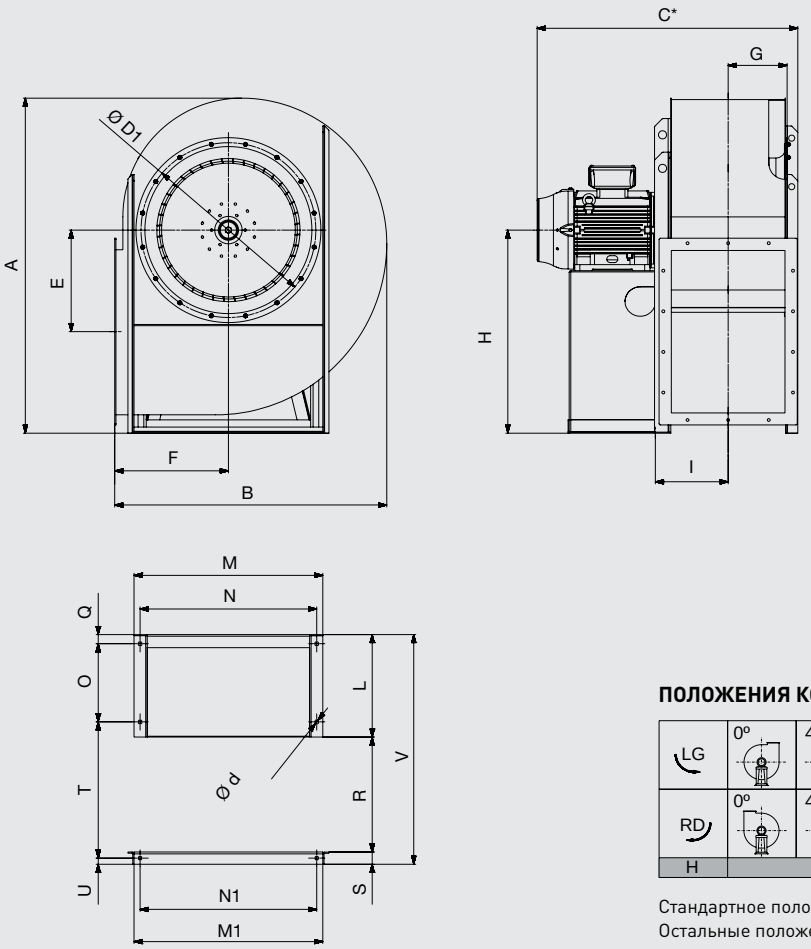

ПОЛОЖЕНИЯ КОРПУСА (вид со стороны электродвигателя)

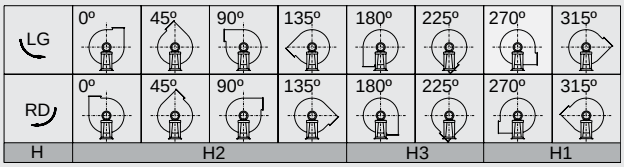

Стандартное положение корпуса: LG270.
Остальные положения корпуса поставляются по запросу.

Модель	Вентилятор										Опорная рама													Размер*			
	A	B	C	E	F	G	H			I	L	M	N	M1	N1	O	Q	R	S	T	U	V	Ød	C	Q	L	V
							H1	H2	H3																		
CMST/6-801 22	1650	1340	1282	500	560	290,5	1000	800	560	358	505	930	870	930	870	385	45	566	60	671	30	1131	20	1342	105	565	1191
CMST/6-801 30	1650	1340	1331	500	560	290,5	1000	800	560	368	555	930	870	930	870	425	45	566	60	681	30	1181	20	1391	105	615	1241
CMST/6-801 37	1650	1340	1407	500	560	290,5	1000	800	560	378	605	930	870	930	870	460	50	566	60	691	30	1231	20	1467	110	665	1291
CMST/6-801 45	1650	1340	1520	500	560	290,5	1000	800	560	383	655	930	870	930	870	500	55	566	60	696	30	1281	20	1580	115	715	1341

* Включая охлаждающий диск (для версии R).

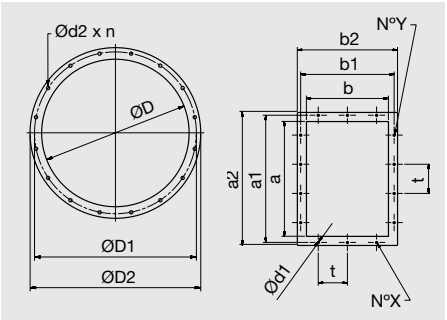

Модель	Фланец со стороны входа воздуха					Фланец со стороны выхода воздуха									
	ØD	ØD1	ØD2	Ød2	n	N°Y	a	a¹	a²	N°X	b	b¹	b²	t*	Ød1
CMST-801	806	861	890	13	16	4	800	871	920	3	560	639	680	200	14

* Если N°X или N°Y = 1, только одно отверстие по центру фланца.

ДОПОЛНИТЕЛЬНЫЕ ПРИНАДЛЕЖНОСТИ

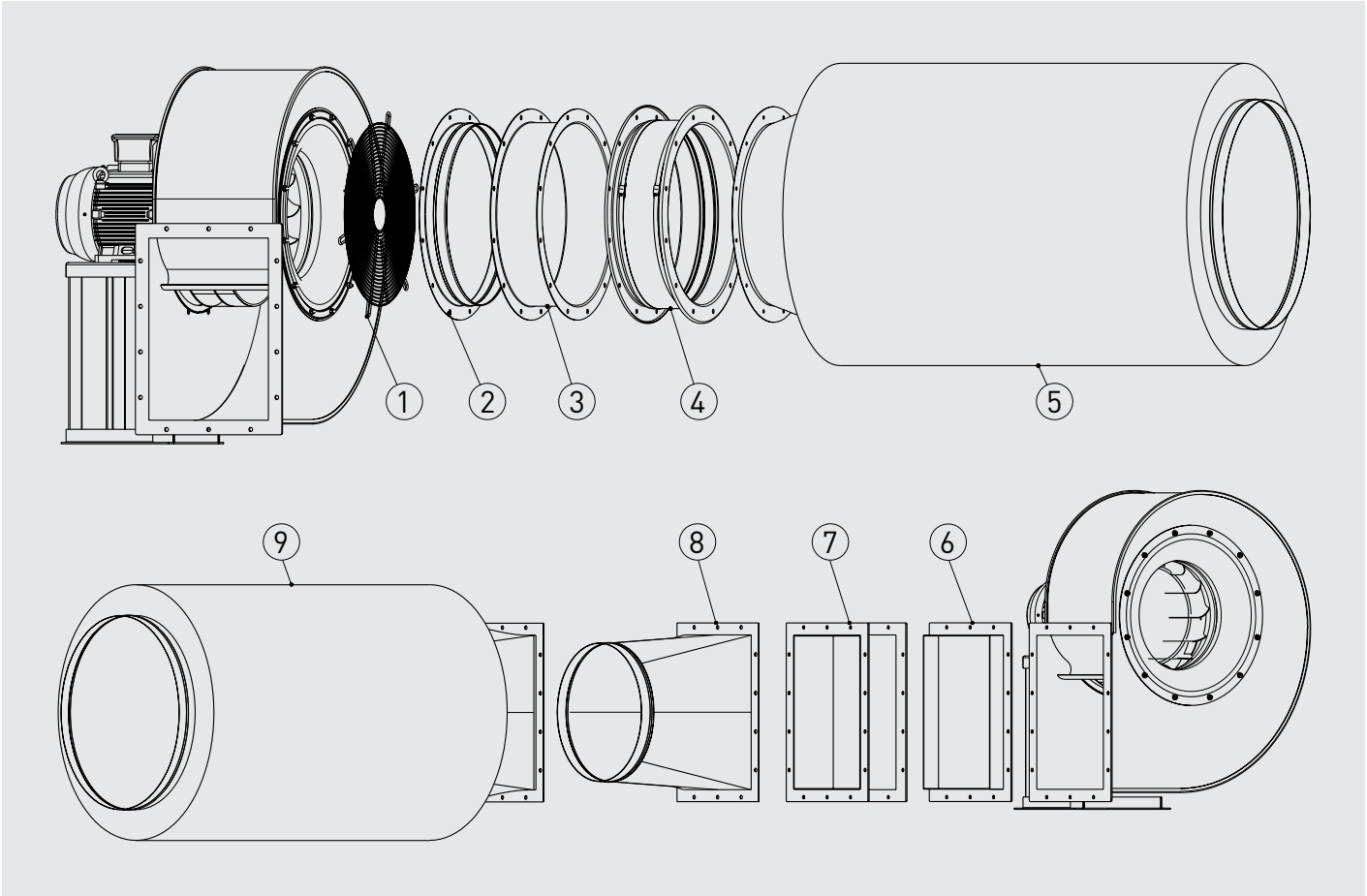

1. KRDA - защитная решетка на входе воздуха.
2. KRBA - патрубок на входе воздуха.
3. KRBD - двойной фланец.
4. KREA - гибкая вставка на входе воздуха.
5. KRTA - шумоглушитель на входе воздуха.
6. KRBR - фланец на выходе воздуха.
7. KRED - гибкая вставка на выходе воздуха.
8. KRBI - переход с прямоугольного сечения на круглое.
9. KRTI - шумоглушитель на выходе воздуха.

Модель	ДОПОЛНИТЕЛЬНЫЕ ПРИНАДЛЕЖНОСТИ								
	На входе воздуха					На выходе воздуха			
	Патрубок	Двойной фланец	Защитная решетка	Гибкая вставка	Шумоглушитель	Переход	Фланец	Гибкая вставка	Шумоглушитель
CMST-201	KRBA-200	KRBD-200	KRDA-200	KREA-200	KRTA-200	KRBI-200x140	KRBR-200x140	KRED-200x140	KRTI-200x140
CMST-221	KRBA-225	KRBD-225	KRDA-225	KREA-225	KRTA-225	KRBI-224x160	KRBR-224x160	KRED-224x160	KRTI-224x160
CMST-251	KRBA-250	KRBD-250	KRDA-250	KREA-250	KRTA-250	KRBI-250x180	KRBR-250x180	KRED-250x180	KRTI-250x180
CMST-281	KRBA-280	KRBD-280	KRDA-280	KREA-280	KRTA-280	KRBI-280x200	KRBR-280x200	KRED-280x200	KRTI-280x200
CMST-311	KRBA-315	KRBD-315	KRDA-315	KREA-315	KRTA-315	KRBI-315x224	KRBR-315x224	KRED-315x224	KRTI-315x224
CMST-351	KRBA-355	KRBD-355	KRDA-355	KREA-355	KRTA-355	KRBI-355x250	KRBR-355x250	KRED-355x250	KRTI-355x250
CMST-401	KRBA-400	KRBD-400	KRDA-400	KREA-400	KRTA-400	KRBI-400x280	KRBR-400x280	KRED-400x280	KRTI-400x280
CMST-451	KRBA-450	KRBD-450	KRDA-450	KREA-450	KRTA-450	KRBI-450x315	KRBR-450x315	KRED-450x315	KRTI-450x315
CMST-501	KRBA-500	KRBD-500	KRDA-500	KREA-500	KRTA-500	KRBI-500x355	KRBR-500x355	KRED-500x355	KRTI-500x355
CMST-561	KRBA-560	KRBD-560	KRDA-560	KREA-560	KRTA-560	KRBI-560x400	KRBR-560x400	KRED-560x400	KRTI-560x400
CMST-631	KRBA-630	KRBD-630	KRDA-630	KREA-630	KRTA-630	KRBI-630x450	KRBR-630x450	KRED-630x450	KRTI-630x450
CMST-711	KRBA-710	KRBD-710	KRDA-710	KREA-710	KRTA-710	KRBI-710x500	KRBR-710x500	KRED-710x500	KRTI-710x500
CMST-801	KRBA-800	KRBD-800	KRDA-800	KREA-800	KRTA-800	KRBI-800x560	KRBR-800x560	KRED-800x560	KRTI-800x560

ЦЕНТРОБЕЖНЫЕ ВЕНТИЛЯТОРЫ С ЗАГНУТЫМИ ВПЕРЕД ЛОПАТКАМИ
CRMT



F400-120

Предел огнестойкости 400°C / 2 часа

300°C

Продолжительная работа

Центробежные вентиляторы одностороннего всасывания с прямым приводом серии CRMT предназначены для продолжительной работы при температуре перемещаемого воздуха до +300°C. Также, возможно использование вентиляторов в системах дымоудаления с пределом огнестойкости 400°C / 2 часа.
Корпуса вентиляторов сварные, изготавливаются из листовой стали и защищены от коррозии эпоксидно-полиэфирной краской.
Вентиляторы комплектуются рабочими колесами с загнутыми вперед лопатками из оцинкованной стали.

Электродвигатели
В зависимости от модели, вентиляторы комплектуются 4 или 6 полюсными трехфазными электродвигателями.
Класс защиты IP55, класс изоляции F.
Параметры электропитания:
3ф - 400 В - 50 Гц

Дополнительная информация
Стандартное положение корпуса LG 270.
При необходимости, возможно изготовление вентилятора с 8 различными положениями корпуса.

По запросу
- Вентиляторы с правым положением корпуса RD.
- Вентиляторы с двухскоростными электродвигателями.



Стандартный электродвигатель с диском охлаждения
Специальная система охлаждения исключает перегрев электродвигателя.

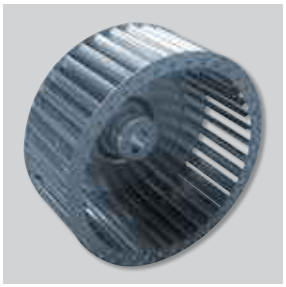

Динамически сбалансированное рабочее колесо
Рабочее колесо с загнутыми вперед лопатками динамически сбалансировано в соответствии с требованиями ISO 1940.

ЦЕНТРОБЕЖНЫЕ ВЕНТИЛЯТОРЫ С ЗАГНУТЫМИ ВПЕРЕД ЛОПАТКАМИ
CRMT

ПОЛОЖЕНИЯ КОРПУСА

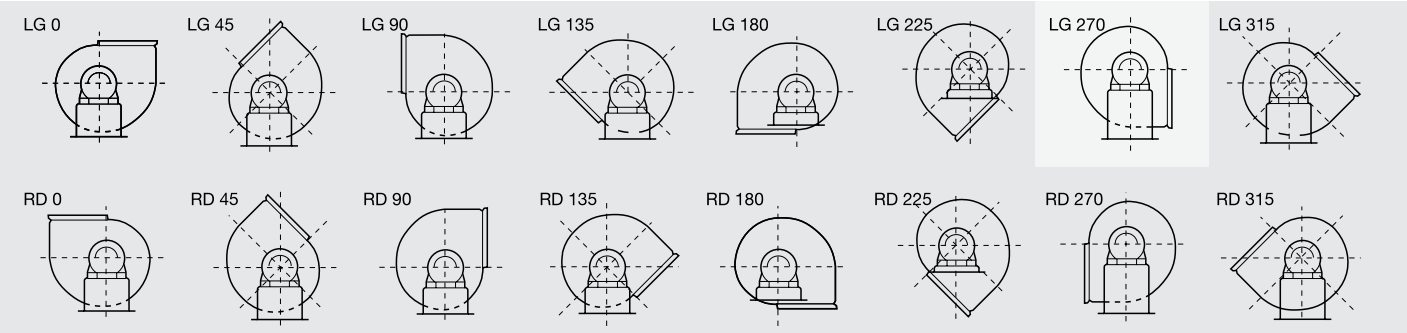

Стандартное положение корпуса: LG270. Остальные положения корпуса LG и RD поставляются по запросу.

ТЕХНИЧЕСКИЕ ХАРАКТЕРИСТИКИ

Модель	Частота вращения (об/мин)	Макс. потр. мощность (кВт)	Ток (А)	Макс. расход воздуха ($м^3/ч$)	Уровень звукового давления* (дБ(А))	Вес (кг)
Трехфазные 4-х полюсные электродвигатели (3ф - 400 В - 50 Гц)						
CRMT/4-225/90-0,55	1390	0,55	1,65	2350	70	23,5
CRMT/4-250/100-1,1	1390	1,1	2,8	3600	72	33
CRMT/4-250/100-1,5	1400	1,5	3,7	3900	73	36
CRMT/4-280/115-2,2	1400	2,2	5,3	5050	75	44,5
CRMT/4-280/115-3	1400	3	7,3	5500	76	47,5
CRMT/4-315/130-2,2	1400	2,2	5,3	5450	72	50,5
CRMT/4-315/130-3	1400	3	7,3	6400	75	53,5
CRMT/4-315/130-4	1420	4	9,3	7100	78	56,5
CRMT/4-355/145-3	1400	3	7,3	6200	75	55,5
CRMT/4-355/145-4	1420	4	9,3	7700	78	58,5
CRMT/4-355/145-5,5	1440	5,5	12	9300	81	71,5
CRMT/4-355/145-7,5	1445	7,5	15,5	10700	83	79,5
CRMT/4-400/165-4	1420	4	9,3	7200	77	73,5
CRMT/4-400/165-5,5	1440	5,5	12	8300	80	86,5
CRMT/4-400/165-7,5	1445	7,5	15,5	10460	83	94,5
CRMT/4-450/185-5,5	1445	5,5	12	7560	83	96,5
CRMT/4-450/185-7,5	1445	7,5	15,5	9900	86	104,5
CRMT/4-500/205-7,5	1445	7,5	15,5	8410	83	109,5
CRMT/4-500/205-9,2	1450	9,2	21,5	10300	85	121,5
CRMT/4-500/205-11	1450	11	22,5	11250	87	133,5
CRMT/4-500/205-15	1460	15	31	15930	89	148,5
Трехфазные 6-ти полюсные электродвигатели (3ф - 400 В - 50 Гц)						
CRMT/6-355/145-1,5	945	1,5	4,3	6700	75	54,5
CRMT/6-400/165-2,2	950	2,2	6,2	7750	72	73,5
CRMT/6-450/185-2,2	950	2,2	6,2	7800	75	83,5

* Уровень звукового давления измерен на расстоянии 1,5 м от вентилятора, на нагнетательной стороне, при максимальном расходе воздуха.

АКУСТИЧЕСКИЕ ХАРАКТЕРИСТИКИ

Уровень звуковой мощности (дБ(А)) в соответствии стандартным октавам средних частот (Гц).

	УРОВЕНЬ ЗВУКОВОЙ МОЩНОСТИ								Общий уровень
Модель	**63 Гц**	**125 Гц**	**250 Гц**	**500 Гц**	**1000 Гц**	**2000 Гц**	**4000 Гц**	**8000 Гц**	**Зв.мощн.**
4-х полюсные электродвигатели									**4-х полюсные электродвигатели**
CRMT/4-225/90 - 0,55	55	67	74	75	80	81	77	73	85
CRMT/4-250/100 - 1,1	56	69	75	76	81	82	78	75	87
CRMT/4-250/100 - 1,5	56	69	75	76	81	82	78	75	87
CRMT/4-280/115 - 2,2	59	72	78	79	84	85	81	78	90
CRMT/4-280/115 - 3	59	72	78	79	84	85	81	78	90
CRMT/4-315/130 - 2,2	56	69	75	76	81	82	78	75	87
CRMT/4-315/130 - 3	59	72	78	79	84	85	81	78	90
CRMT/4-315/130 - 4	62	75	81	82	87	88	84	81	93
CRMT/4-355/145 - 3	59	72	78	79	84	85	81	78	90
CRMT/4-355/145 - 4	62	75	81	82	87	88	84	81	93
CRMT/4-355/145 - 5,5	65	78	84	85	90	91	87	84	96
CRMT/4-355/145 - 7,5	66	79	85	86	91	92	88	85	97
CRMT/4-400/165 - 4	61	74	80	81	86	87	83	80	92
CRMT/4-400/165 - 5,5	64	77	83	84	89	90	86	83	95
CRMT/4-400/165 - 7,5	67	80	86	87	92	93	89	86	98
CRMT/4-450/185 - 5,5	67	80	86	87	92	93	89	86	98
CRMT/4-450/185 - 7,5	70	83	89	90	95	96	92	89	101
CRMT/4-500/205 - 7,5	67	80	86	87	92	93	89	86	98
CRMT/4-500/205 - 9	69	82	88	89	94	95	91	88	100
CRMT/4-500/205 - 11	71	84	90	91	96	97	93	90	102
CRMT/4-500/205 - 15	73	86	92	93	98	99	95	92	104
6-ти полюсные электродвигатели									**6-ти полюсные электродвигатели**
CRMT/6-355/145 - 1,5	56	69	72	80	80	81	76	72	86
CRMT/6-400/165 - 2,2	58	70	73	81	81	82	78	74	87
CRMT/6-450/185 - 2,2	60	73	76	84	84	85	80	76	90

РАЗМЕРЫ (мм)

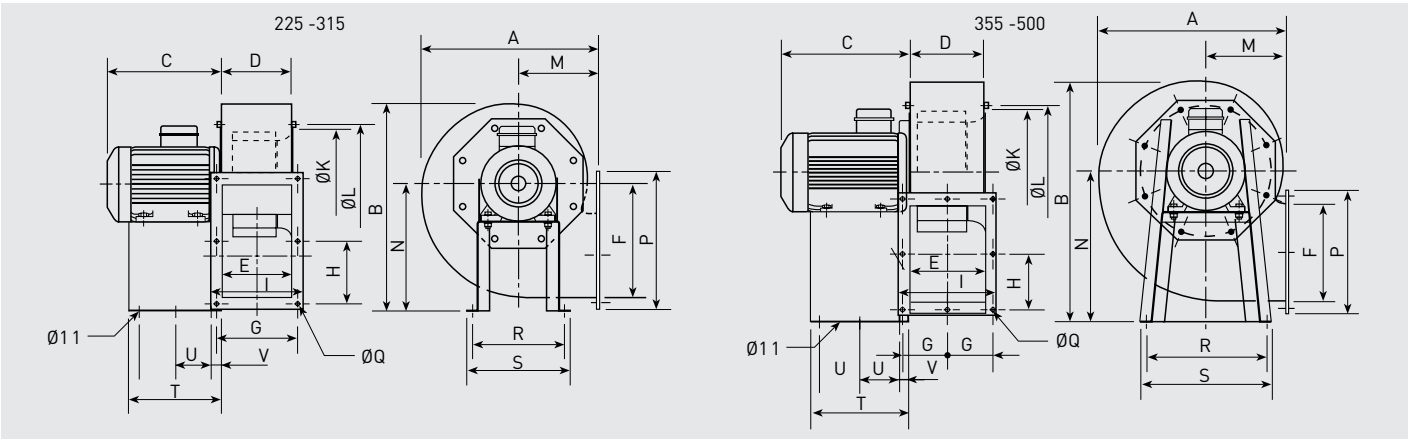

Модель CRMT	A	B	C max	D	E	F	G	He	I	K	L	M	N	P	Q	R	S	T	U	V
225/90	388	454	315	143	140	216	180	128	203	234	256	181	280	279	10,5	220	250	230	3x50	29
250/100	427	503	370	168	165	250	205	145	228	252	282	197	310	313	10,5	228	260	280	3x74	27
280/115	467	547	420	183	180	300	220	170	243	292	320	215	340	363	10,5	245	275	315	2x95	27
315/130	525	630	440	203	200	320	240	180	263	325	354	238	390	383	11	322	352	320	2x140	20
355/145	566	707	540	231	227	280	133	159	291	365	394	250	445	343	11	420	450	405	2x136,5	30
400/165	628	792	555	254	249	320	150	185	334	410	438	270	495	404	11	402	438	420	2x133,5	30
450/185	704	892	555	288	283	360	164	202	368	460	485	302	560	444	11	502	538	420	2x140	30
500/205	790	980	702	319	314	454	182,5	250	409	510	535	345	610	544	11	613	653	540	2x187,5	30

РАБОЧИЕ ХАРАКТЕРИСТИКИ

– q_v: расход воздуха в м³/ч и м³/с.
– p_{sf}: статическое давление в Па и мм вод. ст.
– Данные приведены: в соответствии со стандартами: ISO 5801 и AMCA 210-99.
при температуре сухого воздуха 20°C и атмосферном давлении 760 мм рт. ст.

CRMT - 4-х полюсные электродвигатели

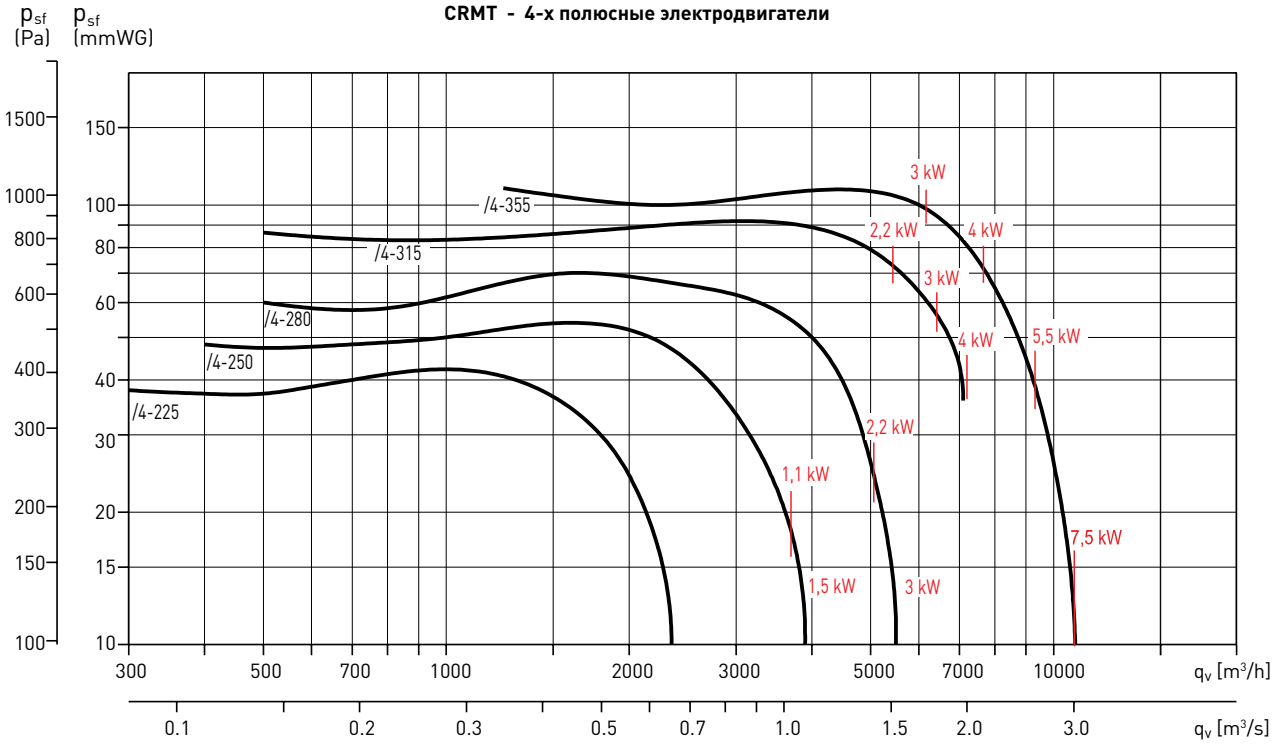

CRMT - 4-х полюсные электродвигатели

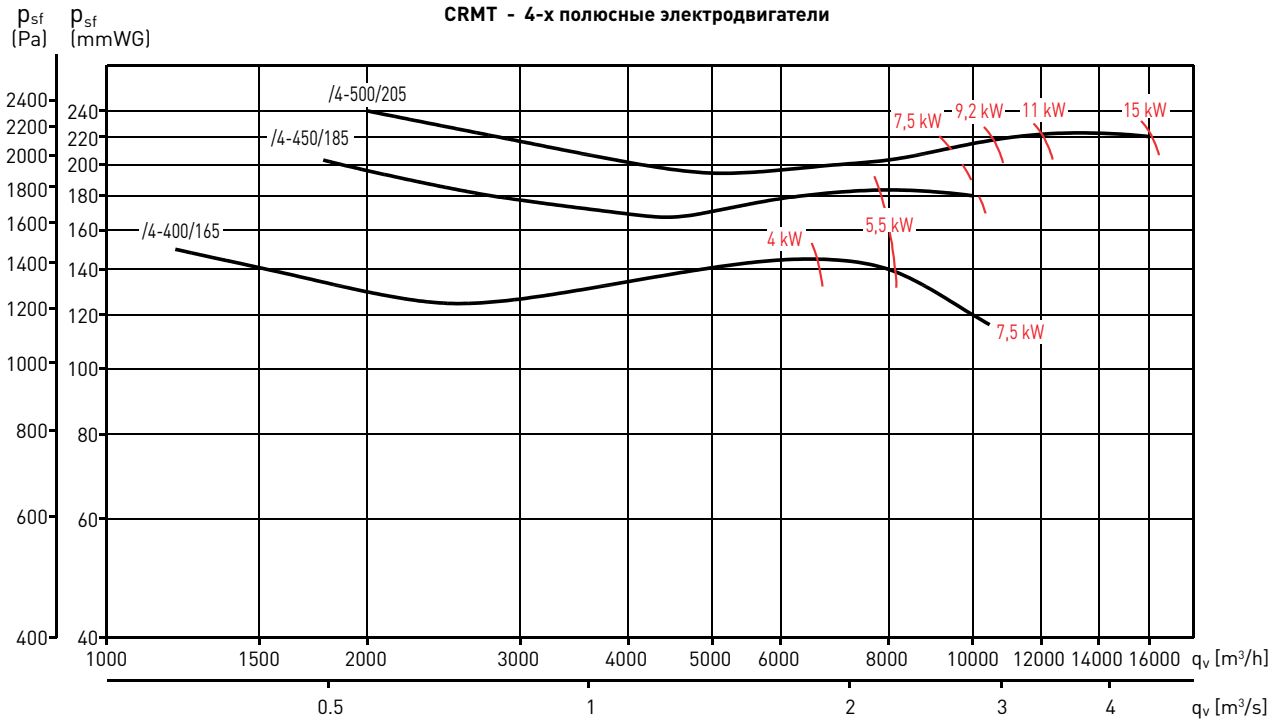

РАБОЧИЕ ХАРАКТЕРИСТИКИ

– q_v: расход воздуха в $м^3/ч$ и $м^3/с$.
– p_{sf}: статическое давление в Па и мм вод. ст.
– Данные приведены: в соответствии со стандартами: ISO 5801 и AMCA 210-99.
при температуре сухого воздуха 20°C и атмосферном давлении 760 мм рт. ст.

CRMT - 6-ти полюсные электродвигатели

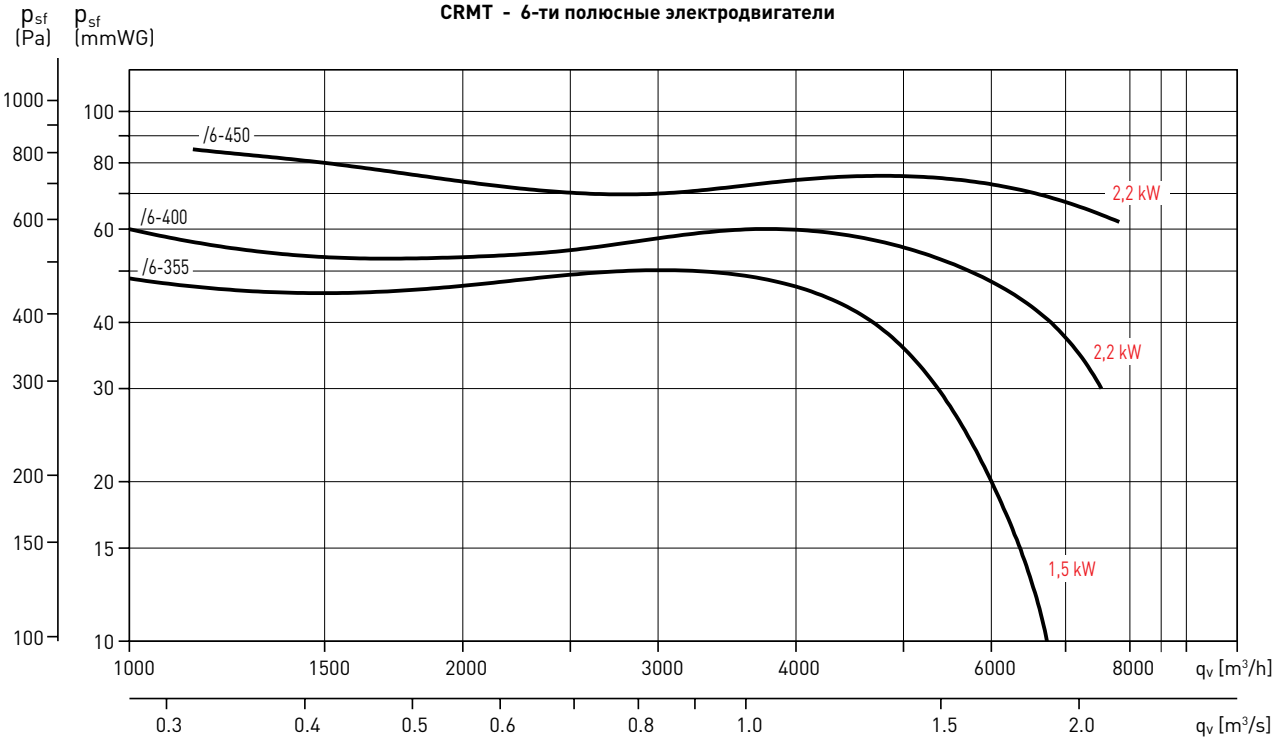

ДОПОЛНИТЕЛЬНЫЕ ПРИНАДЛЕЖНОСТИ

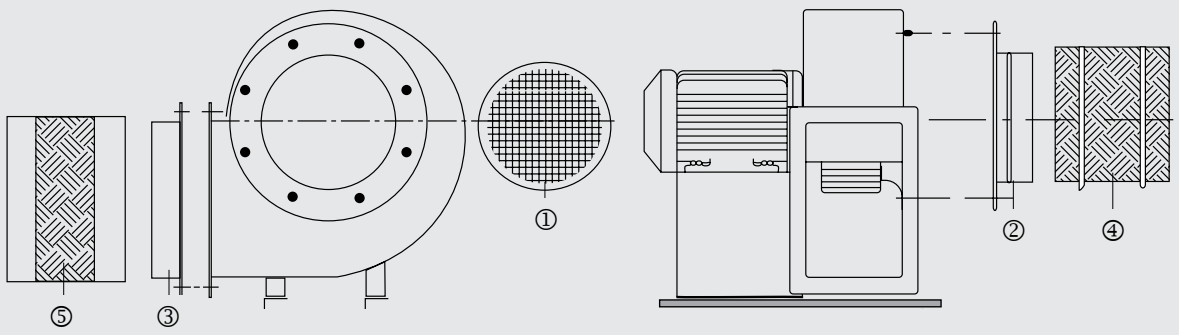

Модель CRMT	① Защитная решетка	② Фланец на входе	③ Фланец на выходе	④ Гибкая вставка на входе	⑤ Гибкая вставка на выходе
225/90	KRJ-225	KBA-225	KBD-225	ACOPEL F400-225/160 N	KAD-225 F400
250/100	KRJ-250	KBA-250	KBD-250	ACOPEL F400-250/160 N	KAD-250 F400
280/115	KRJ-280	KBA-280	KBD-280	ACOPEL F400-280/160 N	KAD-280 F400
315/130	KRJ-315	KBA-315	KBD-315	ACOPEL F400-315/160 N	KAD-315 F400
355/145	KRJ-355	KBA-355	KBD-355	ACOPEL F400-355/160 N	KAD-355 F400
400/165	KRJ-400	KBA-400	KBD-400	ACOPEL F400-400/160 N	KAD-400 F400
450/185	KRJ-450	KBA-450	KBD-450	ACOPEL F400-450/160 N	KAD-450 F400
500/205	KRJ-500	KBA-500	KBD-500	ACOPEL F400-500/160 N	KAD-500 F400

ДОПОЛНИТЕЛЬНЫЕ ПРИНАДЛЕЖНОСТИ

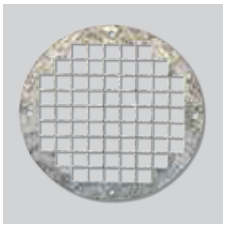

KRJ
Защитные решетки.



KBA
Фланцы на входе воздуха.



KBD
Фланцы на выходе воздуха.



ACOPEL F400 N
Круглые гибкие вставки.



KAD F400
Прямоугольные гибкие вставки.

ДОПОЛНИТЕЛЬНЫЕ ПРИНАДЛЕЖНОСТИ - РАЗМЕРЫ (мм)

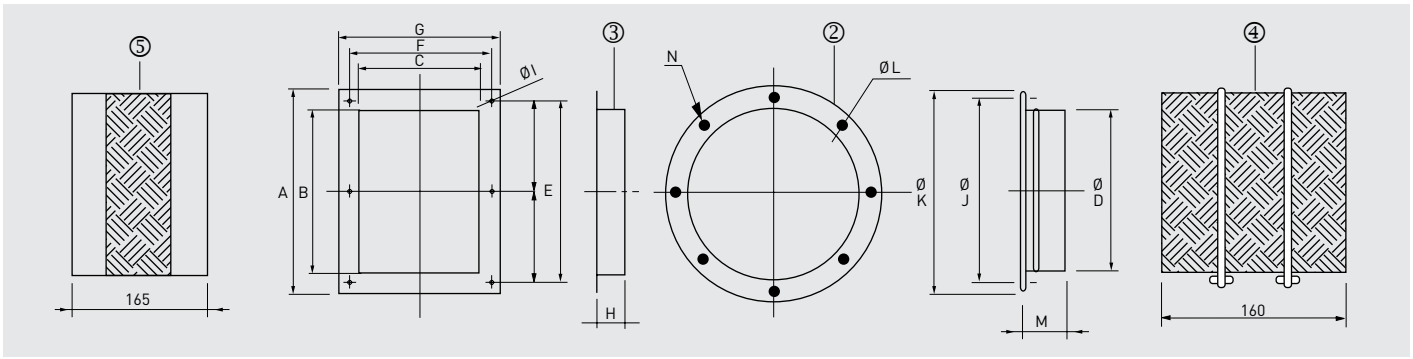

Модель	A	B	C	ØD	E	F	G	H	ØI	ØJ	ØK	ØL	M	N
225/90	279	219	143	224	256	180	203	45	10	256	280	9	65	8
250/100	313	253	168	250	290	205	228	45	10	282	306	9	65	8
280/115	363	303	183	280	340	220	243	50	10	320	348	9	65	8
315/130	383	323	203	315	360	240	263	50	11	354	382	9	65	8
355/145	343	283	231	355	318	266	291	50	11	394	422	9	65	8
400/165	404	324	254	400	370	300	334	55	11	438	464	9	65	8
450/185	444	364	288	450	404	328	368	55	11	485	515	9	65	8
500/205	544	454	319	500	500	365	409	60	11	535	565	9	65	8

ЦЕНТРОБЕЖНЫЕ ВЕНТИЛЯТОРЫ С ЗАГНУТЫМИ ВПЕРЕД ЛОПАТКАМИ
CHMT



F400-120

Предел огнестойкости 400°C / 2 часа

Центробежные вентиляторы одностороннего всасывания серии CHMT предназначены для использования в системах дымоудаления с размещением в пожароопасной зоне или вне ее. Вентиляторы имеют предел огнестойкости 400°C / 2 часа.
Корпуса вентиляторов сварные, изготавливаются из листовой стали и защищены от коррозии эпоксидно-полиэфирной краской.
Вентиляторы комплектуются рабочими колесами с загнутыми вперед лопатками из оцинкованной стали.

Электродвигатели
В зависимости от модели, вентиляторы комплектуются 4 или 6 полюсными трехфазными электродвигателями.
Класс защиты IP55, класс изоляции H.
Параметры электропитания:
3ф - 400 В - 50 Гц

Дополнительная информация
Стандартное положение корпуса LG 270.
При необходимости, возможно изготовление вентилятора с 8 различными положениями корпуса.

По запросу
- Вентиляторы с правым положением корпуса RD.
- Вентиляторы с двухскоростными электродвигателями.



Электродвигатели класса S1 и S2
Электродвигатели с пределом огнестойкости F400-120, одобрены для продолжительной (S1) или аварийной (S2) работы.

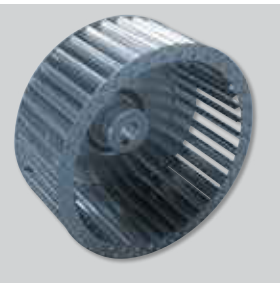

Динамически сбалансированное рабочее колесо
Рабочее колесо с загнутыми вперед лопатками динамически сбалансировано в соответствии с требованиями ISO 1940.

ПОЛОЖЕНИЯ КОРПУСА

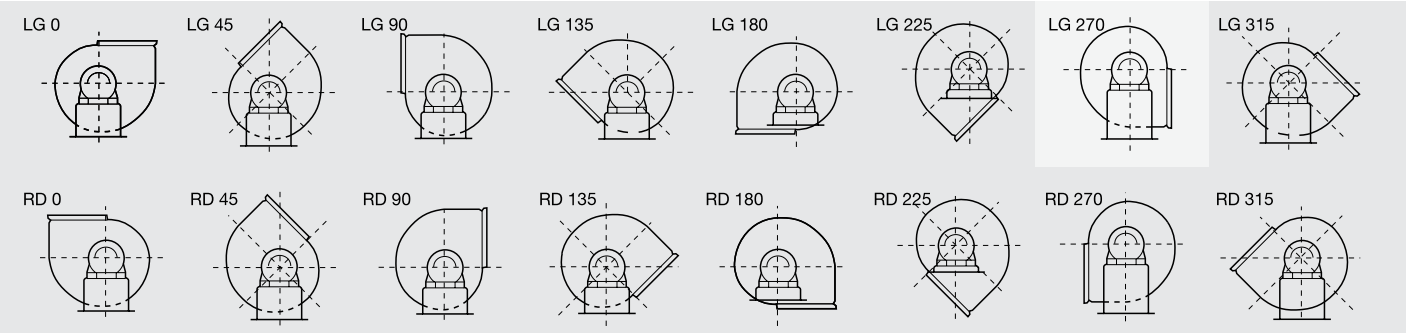

Стандартное положение корпуса: LG270. Остальные положения корпуса LG и RD поставляются по запросу.

ТЕХНИЧЕСКИЕ ХАРАКТЕРИСТИКИ

Модель	Частота вращения (об/мин)	Макс. потр. мощность (кВт)	Ток (A)	Макс. расход воздуха ($м^3$/ч)	Уровень звукового давления (дБ(A)) (dB(A))	Вес (кг)
Трехфазные 4-х полюсные электродвигатели (3ф - 400 В - 50 Гц)						
CHMT/4-225/90-0,55	1430	0,55	1,4	2.600	71	34
CHMT/4-250/100-1,1	1390	1,1	2,7	3.600	72	39,2
CHMT/4-250/100-1,5	1400	1,5	3,8	3.900	73	41,5
CHMT/4-280/115-2,2	1400	2,2	5,5	5.050	75	64
CHMT/4-315/130-2,2	1400	2,2	5,5	5.450	72	70
CHMT/4-315/130-3	1400	3	7,5	6.400	75	75
CHMT/4-315/130-4	1420	4	9,5	7.100	78	80
CHMT/4-355/145-3	1400	3	7,5	6.200	75	77
CHMT/4-355/145-4	1420	4	9,5	7.700	78	82
CHMT/4-355/145-5,5	1440	5,5	12,5	9.300	81	105
CHMT/4-355/145-7,5	1445	7,5	16	10.700	83	113
CHMT/4-400/165-4	1420	4	9,5	7.200	77	97
CHMT/4-400/165-5,5	1440	5,5	12,5	8.300	80	120
CHMT/4-400/165-7,5	1445	7,5	16	10.460	83	128
CHMT/4-450/185-5,5	1470	5,5	12,9	7.560	83	130
CHMT/4-450/185-7,5	1470	7,5	16	9.900	86	138
CHMT/4-500/205-11	1467	11	23	11.250	87	163
CHMT/4-500/205-15	1470	15	31	15.930	89	180
Трехфазные 6-ти полюсные электродвигатели (3ф - 400 В - 50 Гц)						
CHMT/6-315/130-1,1	965	1,1	5,7	5.400	69	70
CHMT/6-355/145-1,1	965	1,1	5,7	6.700	74	72
CHMT/6-400/165-2,2	975	2,2	6,3	7.590	73	97
CHMT/6-450/185-2,2	975	2,2	6,3	7.110	75	107

* Уровень звукового давления измерен на расстоянии 1,5 м от вентилятора, на нагнетательной стороне, при максимальном расходе воздуха.

АКУСТИЧЕСКИЕ ХАРАКТЕРИСТИКИ

Уровень звуковой мощности (дБ(А)) в соответствии стандартным октавам средних частот (Гц).

УРОВЕНЬ ЗВУКОВОЙ МОЩНОСТИ									Общий уровень
Модель	**63 Гц**	**125 Гц**	**250 Гц**	**500 Гц**	**1000 Гц**	**2000 Гц**	**4000 Гц**	**8000 Гц**	**Зв. мощн.**
4-х полюсные электродвигатели									**4-х полюсные электродвигатели**
CHMT/4-225/90 - 0,75	55	67	74	75	80	81	77	73	85
CHMT/4-250/100 - 1,1	56	69	75	76	81	82	78	75	87
CHMT/4-250/100 - 1,5	56	69	75	76	81	82	78	75	87
CHMT/4-280/115 - 2,2	59	72	78	79	84	85	81	78	90
CHMT/4-315/130 - 2,2	56	69	75	76	81	82	78	75	87
CHMT/4-315/130 - 3	59	72	78	79	84	85	81	78	90
CHMT/4-315/130 - 4	62	75	81	82	87	88	84	81	93
CHMT/4-355/145 - 3	59	72	78	79	84	85	81	78	90
CHMT/4-355/145 - 4	62	75	81	82	87	88	84	81	93
CHMT/4-355/145 - 5,5	65	78	84	85	90	91	87	84	96
CHMT/4-355/145 - 7,5	66	79	85	86	91	92	88	85	97
CHMT/4-400/165 - 4	61	74	80	81	86	87	83	80	92
CHMT/4-400/165 - 5,5	64	77	83	84	89	90	86	83	95
CHMT/4-400/165 - 7,5	67	80	86	87	92	93	89	86	98
CHMT/4-450/185 - 5,5	67	80	86	87	92	93	89	86	98
CHMT/4-450/185 - 7,5	70	83	89	90	95	96	92	89	101
CHMT/4-500/205 - 11	71	84	90	91	96	97	93	90	102
CHMT/4-500/205 - 15	73	86	92	93	98	99	95	92	104
6-ти полюсные электродвигатели									**6-ти полюсные электродвигатели**
CHMT/6-315/165 - 1,1	54	67	70	78	78	79	74	70	84
CHMT/6-355/145 - 1,1	56	69	72	80	80	81	76	72	86
CHMT/6-400/165 - 2,2	58	70	73	81	81	82	78	74	87
CHMT/6-450/185 - 2,2	60	73	76	84	84	85	80	76	90

РАЗМЕРЫ (мм)

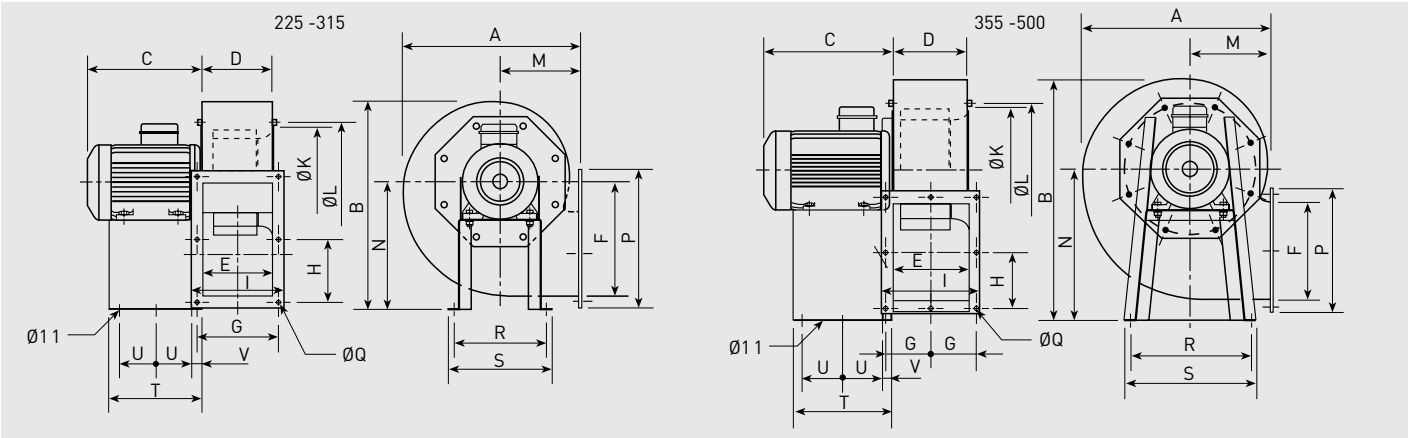

Модель CHMT	A	B	C max	D	E	F	G	H	I	K	L	M	N	P	Q	R	S	T	U	V
225/90	386	452	180	144	140	216	180	128	203	234	256	181	280	279	10	220	250	200	50	27
250/100	427	503	290	168	165	250	205	145	228	252	282	197	310	313	10,5	228	260	225	74	27
280/115	467	547	320	183	180	300	220	170	243	292	320	215	340	363	10,5	245	275	240	95	27
315/130	525	630	340	203	200	320	240	180	263	325	354	238	390	383	11	322	352	230	140	20
355/145	566	707	435	231	227	280	133	159	291	365	394	250	445	343	11	420	450	333	136,5	30
400/165	628	792	435	254	249	320	150	185	334	410	438	270	495	404	11	402	438	327	133,5	30
450/185	709	898	391	288	284	360	164	202	368	463	485	302	560	444	11	502	538	340	140	30
500/205	795	984	526	319	315	450	182,5	250	409	513	535	345	610	544	11	613	653	435	187,5	30

РАБОЧИЕ ХАРАКТЕРИСТИКИ

– q_v: расход воздуха в м³/ч и м³/с.
– p_{sf}: статическое давление в Па и мм вод. ст.
– Данные приведены: в соответствии со стандартами: ISO 5801 и AMCA 210-99.
при температуре сухого воздуха 20°C и атмосферном давлении 760 мм рт. ст.

CHMT - 4-х полюсные электродвигатели

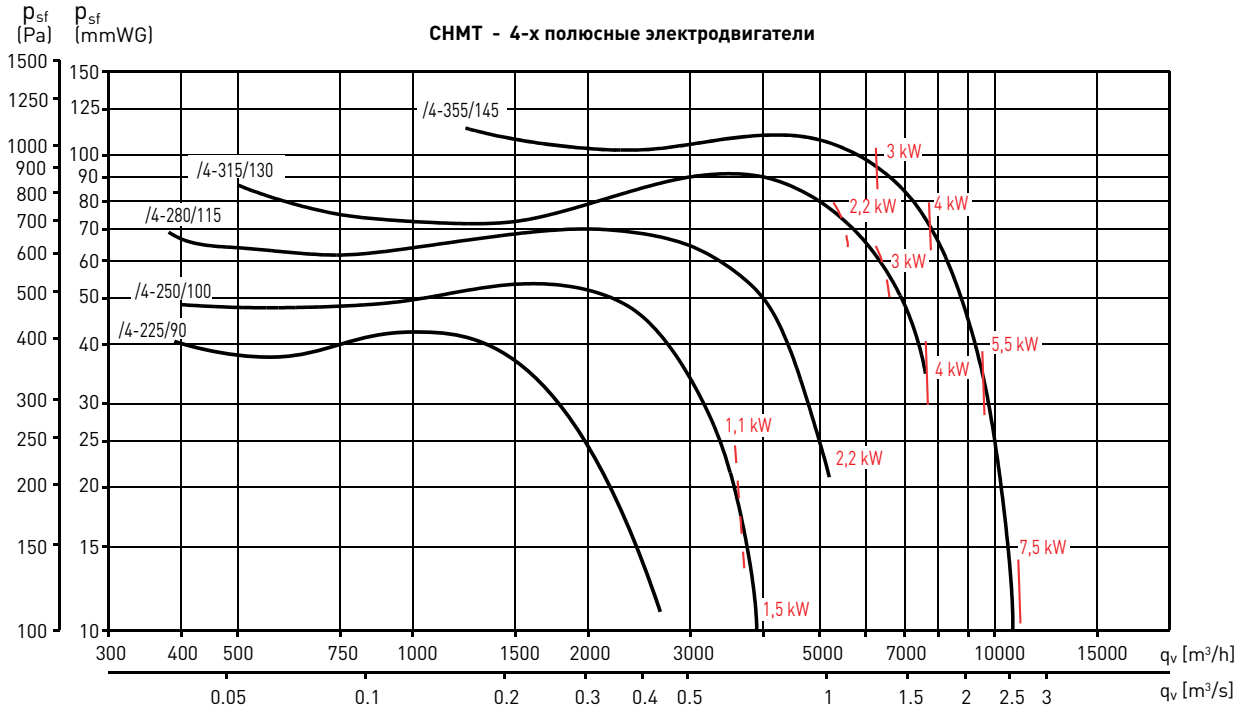

CHMT - 4-х полюсные электродвигатели

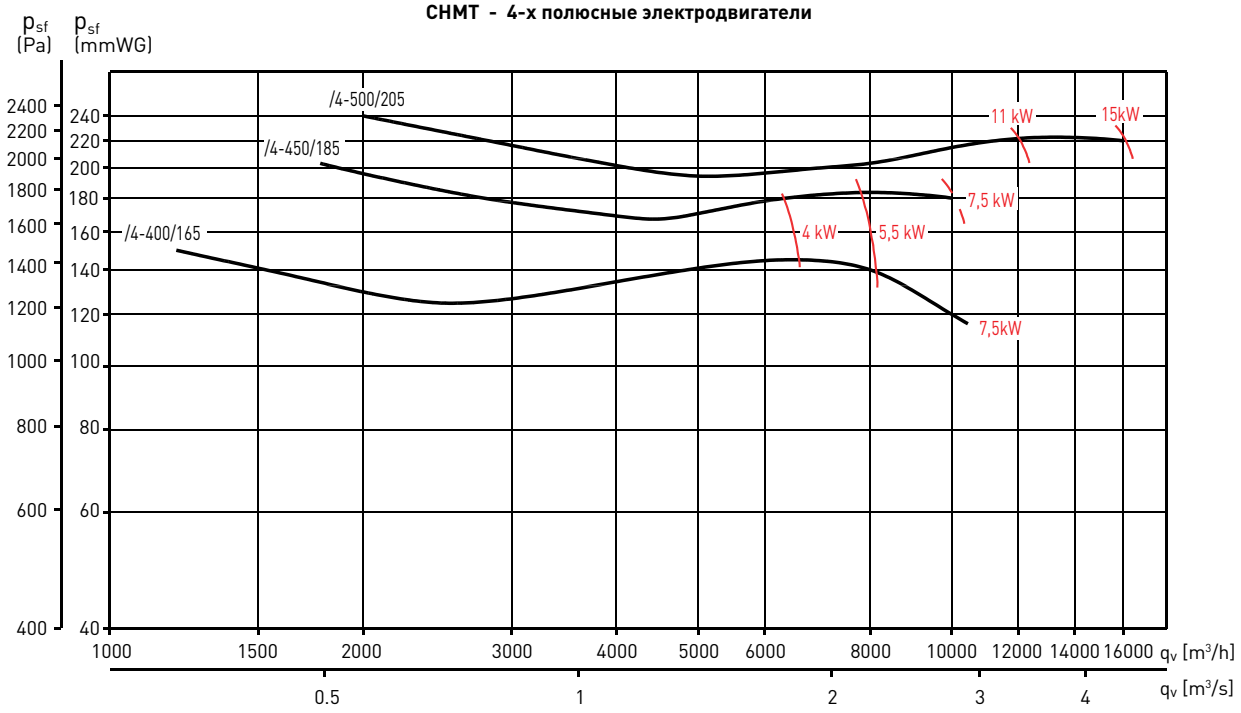

РАБОЧИЕ ХАРАКТЕРИСТИКИ

– q_v: расход воздуха в м³/ч и м³/с.
– p_{sf}: статическое давление в Па и мм вод. ст.
– Данные приведены: в соответствии со стандартами: ISO 5801 и AMCA 210-99.
при температуре сухого воздуха 20°C и атмосферном давлении 760 мм рт. ст.

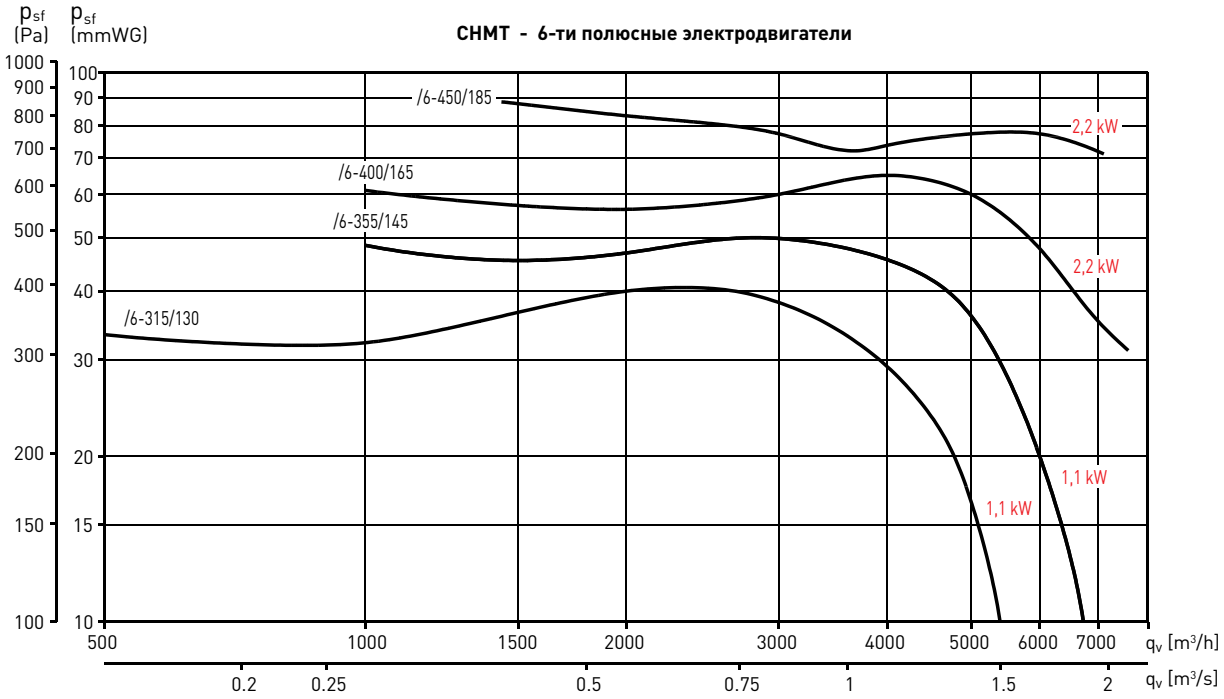

ДОПОЛНИТЕЛЬНЫЕ ПРИНАДЛЕЖНОСТИ

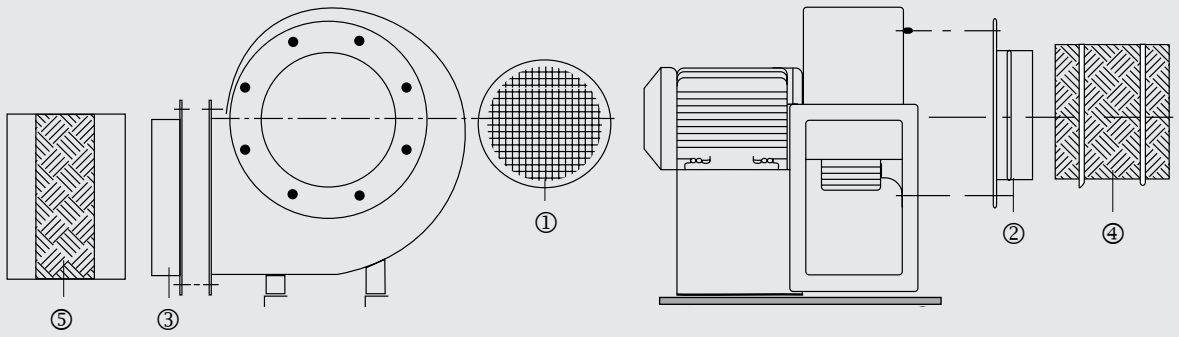

Модель CRHT	① Защитная решетка	② Фланец на входе	③ Фланец на выходе	④ Гибкая вставка на входе	⑤ Гибкая вставка на выходе
225/90	KRJ-225	KBA-225	KBD-225	ACOPEL F400-225/160 N	KAD-225 F400
250/100	KRJ-250	KBA-250	KBD-250	ACOPEL F400-250/160 N	KAD-250 F400
280/115	KRJ-280	KBA-280	KBD-280	ACOPEL F400-280/160 N	KAD-280 F400
315/130	KRJ-315	KBA-315	KBD-315	ACOPEL F400-315/160 N	KAD-315 F400
355/145	KRJ-355	KBA-355	KBD-355	ACOPEL F400-355/160 N	KAD-355 F400
400/165	KRJ-400	KBA-400	KBD-400	ACOPEL F400-400/160 N	KAD-400 F400
450/185	KRJ-450	KBA-450	KBD-450	ACOPEL F400-450/160 N	KAD-450 F400
500/205	KRJ-500	KBA-500	KBD-500	ACOPEL F400-500/160 N	KAD-500 F400

ДОПОЛНИТЕЛЬНЫЕ ПРИНАДЛЕЖНОСТИ

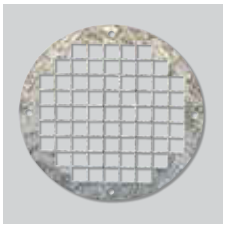

KRJ
Защитные решетки.



KBA
Фланцы на входе воздуха.



KBD
Фланцы на выходе воздуха.



ACOPEL F400 N
Круглые гибкие вставки.



KAD F400
Прямоугольные гибкие вставки.

ДОПОЛНИТЕЛЬНЫЕ ПРИНАДЛЕЖНОСТИ - РАЗМЕРЫ (мм)

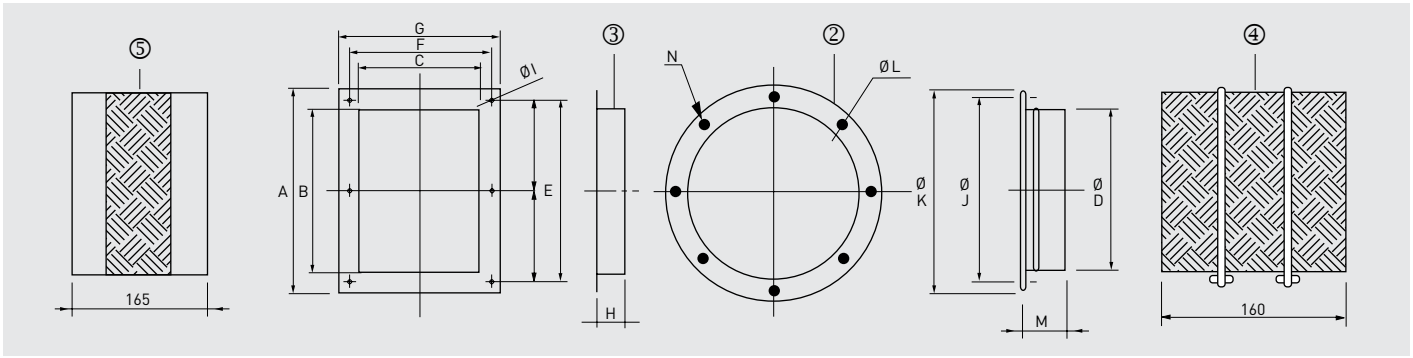

Модель	A	B	C	ØD	E	F	G	H	ØI	ØJ	ØK	ØL	M	N
225/90	279	219	143	224	256	180	203	45	10	256	280	9	65	8
250/100	313	253	168	250	290	205	228	45	10	282	306	9	65	8
280/115	363	303	183	280	340	220	243	50	10	320	348	9	65	8
315/130	383	323	203	315	360	240	263	50	11	354	382	9	65	8
355/145	343	283	231	355	318	266	291	50	11	394	422	9	65	8
400/165	404	324	254	400	370	300	334	55	11	438	464	9	65	8
450/185	444	364	288	450	404	328	368	55	11	485	515	9	65	8
500/205	544	454	319	500	500	365	409	60	11	535	565	9	65	8

ЦЕНТРОБЕЖНЫЕ ВЕНТИЛЯТОРЫ С ЗАГНУТЫМИ ВПЕРЕД ЛОПАТКАМИ
CIB / CIT



Продолжительная работа



Центробежные вентиляторы одностороннего всасывания с прямым приводом серии CIB/CIT предназначены для продолжительной работы при температуре перемещаемого воздуха до +180°C. Корпуса вентиляторов изготавливаются из нержавеющей листовой стали (AISI 304). Вентиляторы комплектуются рабочими колесами с загнутыми вперед лопатками из нержавеющей стали (AISI 304).

Электродвигатели

В зависимости от модели, вентиляторы комплектуются 2-х полюсными однофазными или трехфазными электродвигателями.
Класс защиты IP55, класс изоляции F.
Параметры электропитания:
1ф - 230 В - 50 Гц
3ф - 400 В - 50 Гц

Дополнительная информация

Положение корпуса: LG 270.

По запросу

- Вентилятор с 2/4-х полюсным двухскоростным электродвигателем.
- Электродвигатель с терморезисторами (PTC), для подключения к внешнему устройству защиты.
- Высокоэффективный электродвигатель (EFF1).

ТЕХНИЧЕСКИЕ ХАРАКТЕРИСТИКИ

Модель	Частота вращения (об/мин)	Мощность двигателя (кВт)	Ток (А)		Макс. расход воздуха ($м^3$/ч)	Вес (кг)
			230 В	400 В		
CIB-97/42	2800	0,03	0,40	-	200	7,0
CIB-120/52	2800	0,08	0,75	-	535	8,0
CIB-160/62	2800	0,18	1,50	-	880	9,0
CIT-180/62	2800	0,55	-	1,35	1290	10,0

АКУСТИЧЕСКИЕ ХАРАКТЕРИСТИКИ

Уровень звуковой мощности в дБ(А) в трех рабочих точках вентилятора:
L: Низкое давление.
M: Среднее давление.
H: Высокое давление.

CIB/2-97/42 0,03kW 230V50		63	125	250	500	1000	2000	4000	8000	Общий уровень
НА ВХОДЕ	L	35	39	50	58	57	59	55	53	64
	M	41	36	49	55	55	58	53	50	62
	H	47	41	50	53	54	59	51	47	62
НА ВЫХОДЕ	L	35	39	47	57	62	57	52	50	64
	M	40	37	45	53	60	58	49	47	63
	H	46	42	45	50	60	61	47	45	64

CIB/2-160/62 0,18kW 230V50		63	125	250	500	1000	2000	4000	8000	Общий уровень
НА ВХОДЕ	L	50	54	65	73	72	74	70	68	79
	M	56	51	64	70	70	73	68	65	77
	H	62	56	65	68	69	74	66	62	77
НА ВЫХОДЕ	L	50	54	62	72	77	72	67	65	80
	M	55	52	60	68	75	73	64	62	78
	H	61	57	60	65	75	76	62	60	79

CIB-120/52 0,08kW 230V50		63	125	250	500	1000	2000	4000	8000	Общий уровень
НА ВХОДЕ	L	41	45	56	64	63	65	61	59	70
	M	47	42	55	61	61	64	59	56	68
	H	53	47	56	59	60	65	57	53	68
НА ВЫХОДЕ	L	41	45	53	63	68	63	58	56	71
	M	46	43	51	59	66	64	55	53	69
	H	52	48	51	56	66	67	53	51	70

CIT-180/62 0,55kW 230/400V50		63	125	250	500	1000	2000	4000	8000	Общий уровень
НА ВХОДЕ	L	54	58	69	77	76	78	74	72	83
	M	60	55	68	74	74	77	72	69	81
	H	66	60	69	72	73	78	70	66	81
НА ВЫХОДЕ	L	54	58	66	76	81	76	71	69	83
	M	59	56	64	72	79	77	68	66	82
	H	65	61	64	69	79	80	66	64	83

РАЗМЕРЫ (мм)

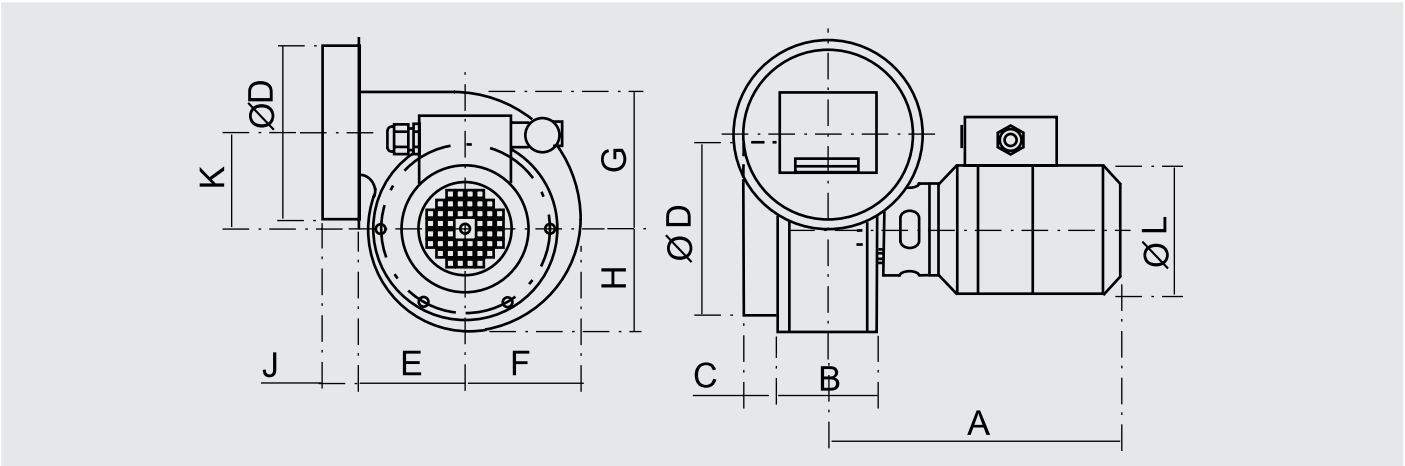

Модель	A	B	C	D	E	F	G	H	J	K	L
CIB-97/42	206	58	32	102	78	72	-	67	30	54	112
CIB-120/52	256	86	31	152	93	100	120	90	30	83	112
CIB-160/62	272	72	51	152	124	139	146	126	50	85	126
CIT-180/62	292	72	51	152	124	139	146	126	50	85	141

РАБОЧИЕ ХАРАКТЕРИСТИКИ

- Приведены характеристики вентиляторов с подсоединенными воздуховодами на входе и выходе воздуха.
- Расход воздуха в м³/ч.
- Статическое давление в Па и мм вод. ст.

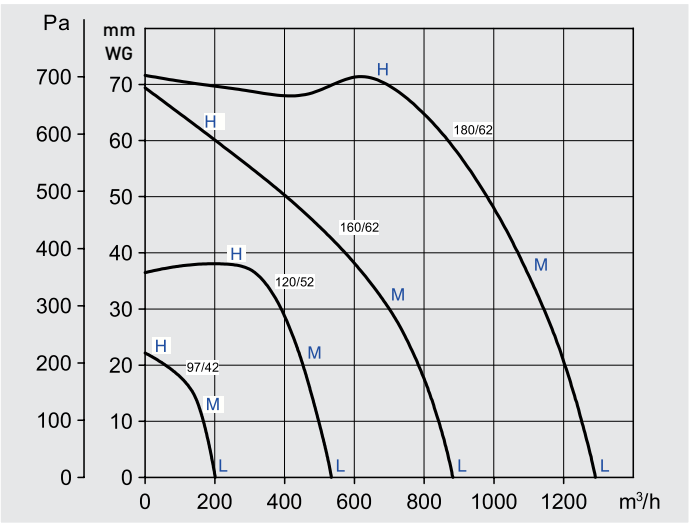

ЦЕНТРОБЕЖНЫЕ ВЕНТИЛЯТОРЫ С ЗАГНУТЫМИ НАЗАД ЛОПАТКАМИ
CRT



Центробежные вентиляторы одностороннего всасывания с прямым приводом серии CRT предназначены для вентиляции производственных, административных и жилых зданий, для применения в системах общеобменной или технологической вентиляции. Стандартно, вентиляторы рассчитаны для продолжительной работы при температуре перемещаемого воздуха до +120°C.
Корпуса вентиляторов CRT изготавливаются из листовой стали и защищены от коррозии полиэфирной краской.
Вентиляторы комплектуются рабочими колесами с загнутыми назад лопатками.

Электродвигатели
В зависимости от модели, вентиляторы оснащаются 2 или 4 полюсными электродвигателями.
Класс защиты IP55, класс изоляции F, класс эффективности IE2.
Параметры электропитания:
3ф - 400 В - 50 Гц
Трехфазные односкоростные электродвигатели имеют возможность регулирования скорости при помощи преобразователя частоты.

Дополнительная информация
Стандартное положение корпуса: LG270.
Остальные положения корпуса поставляются по запросу.

По запросу
- Вентилятор с положением корпуса RD.
- Отверстие для отвода конденсата.
- Инспекционная дверца на корпусе вентилятора.
- Версия без опорной рамы (MB).
- Исполнение из нержавеющей стали (AISI 304, 316 или 316L).
- Вентилятор в звукоизолированном корпусе.
- Вентилятор с корпусом повышенной герметичности.
- Абразивостойкое покрытие вентилятора.
- Химически стойкое покрытие вентилятора.
- Тефлоновое покрытие вентилятора.
- Вентилятор, оцинкованный методом горячего погружения.
- Высокотемпературное исполнение (R), с температурой перемещаемого воздуха до +250°C.
- Исполнение для работы при низких температурах.
- 2-х скоростные электродвигатели.
- Электродвигатель с терморезисторами (PTC), для подключения к внешнему устройству защиты.
- Вентилятор с ременным приводом.



Рабочее колесо с загнутыми назад лопатками

120°C

Продолжительная работа

Возможно изготовление вентиляторов во взрывозащищенном исполнении:
- Повышенная безопасность:
  Ⓔx II2G EExeIIT3.
- Взрывонепроницаемая оболочка:
  Ⓔx II2G EExdIIBT5
  Ⓔx II2G EExdIICT4
- Для взрывоопасной пыли:
  Ⓔx ExII3D tD 125°C
  Ⓔx ExII3D tD 135°C

Мощность двигателя и ток у вентиляторов во взрывозащищенном исполнении могут отличаться от данных, приведенных для стандартной общепромышленной версии.

ТЕХНИЧЕСКИЕ ХАРАКТЕРИСТИКИ

Модель	Частота вращения (об/мин)	Мощность двигателя (кВт)	Ток при 400В (А)	Максимальный расход воздуха ($м^3$/ч)	Уровень звукового давления* (дБ(А))	Вес (кг)
Трехфазные 2-х полюсные электродвигатели (3ф - 400 В - 50 Гц)						
CRT/2-251-0,37	2790	0,37	0,84	1232	56	26
CRT/2-281-0,75	2770	0,75	1,56	1724	59	41
CRT/2-311-1,1	2800	1,1	2,26	2394	63	50
CRT/2-351-2,2	2855	2,2	4,42	3730	68	67
CRT/2-401-4	2890	4	7,49	5505	72	98
CRT/2-451-7,5	2920	7,5	13,07	7744	75	146
CRT/2-501-11	2930	11	20,4	10312	78	215
CRT/2-561-22	2940	22	39,1	14513	82	320
CRT/2-562-15	2945	15	27,6	12387	80	266
CRT/2-631-37	2945	37	65,8	20805	85	372
CRT/2-632-30	2950	30	53,06	18033	84	320
Трехфазные 4-х полюсные электродвигатели (3ф - 400 В - 50 Гц)						
CRT/4-631-5,5	1460	5,5	10,4	10314	70	189
CRT/4-711-11	1465	11	21,2	14713	74	366
CRT/4-712-7,5	1460	7,5	13,9	12406	72	330
CRT/4-801-15	1460	15	28,7	21047	77	460
CRT/4-802-11	1465	11	21,2	18045	76	440
CRT/4-901-30	1465	30	56,2	30173	81	640
CRT/4-902-22	1460	22	40,5	25332	79	610
CRT/4-1001-45	1470	45	80,7	41531	84	845
CRT/4-1002-37	1470	37	66,6	35608	83	820

* Уровень звукового давления измерен на расстоянии 1,5 м от вентилятора с подсоединенными воздуховодами, в свободном пространстве.

РАБОЧИЕ ХАРАКТЕРИСТИКИ

– Приведены характеристики вентиляторов с подсоединенными воздуховодами на входе и выходе воздуха.
– q_v: Расход воздуха в м³/ч.
– p_{sf}: Статическое давление в Па и мм вод. ст.

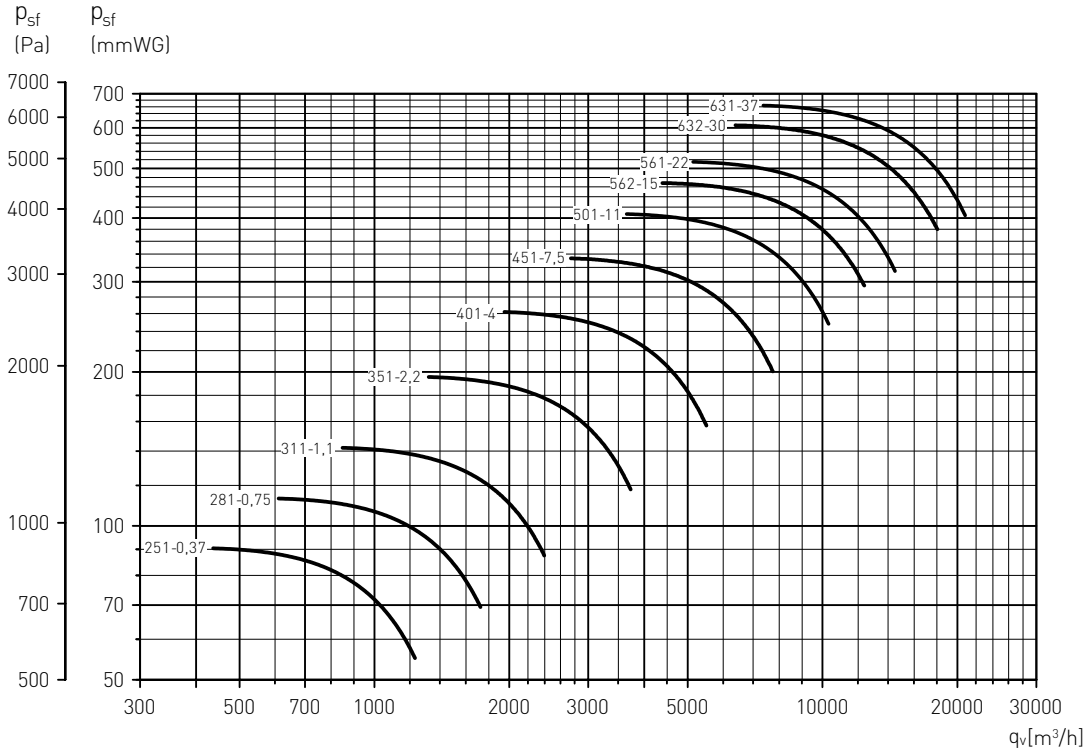

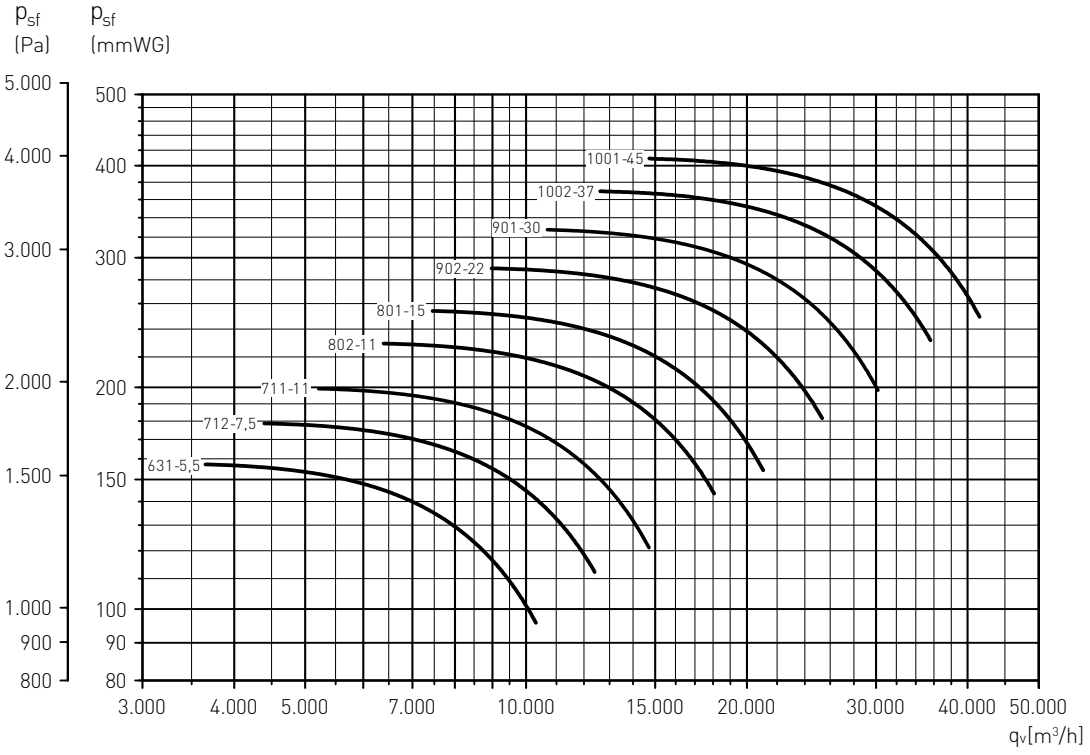

РАЗМЕРЫ (мм) (типоразмеры от 251 до 561)

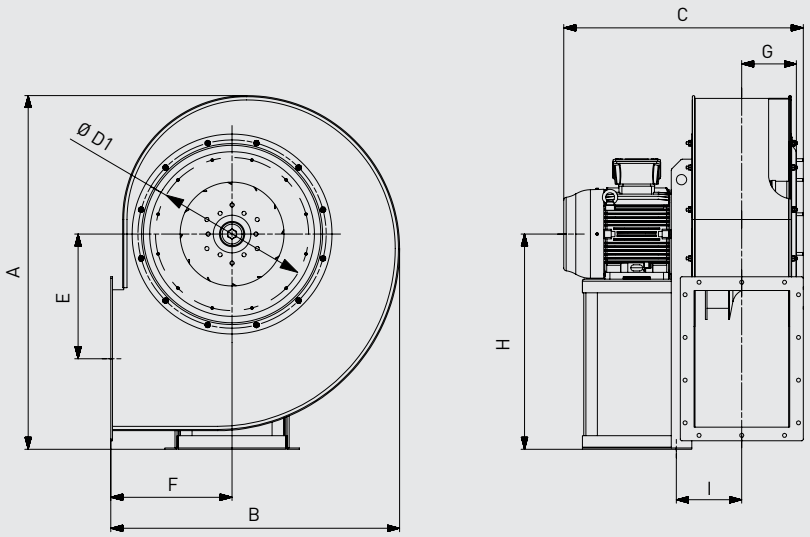

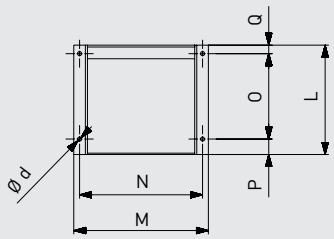

ПОЛОЖЕНИЯ КОРПУСА (вид со стороны электродвигателя)

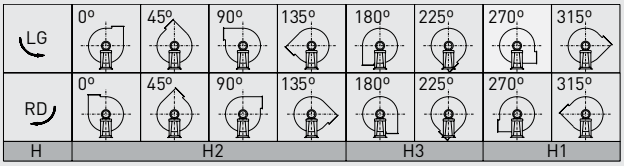

Стандартное положение корпуса: LG270.
Остальные положения корпуса поставляются по запросу.

Модель	Вентилятор										Опорная рама							Размер*		
	A	B	C	E	F	G	H			I	L	M	N	O	P	Q	Ød	C	Q	L
							H1	H2	H3											
CRT/2-251 0,37	524	444	398	170	200	81,5	315	315	200	125,5	190	235	215	125	50	15	10	438	55	230
CRT/2-281 0,75	588	490	436	202	212	93,5	355	355	212	135,5	190	235	215	125	50	15	10	476	55	230
CRT/2-311 1,1	662	548	456	228	236	103,5	400	400	236	145,5	190	235	215	125	50	15	10	496	55	230
CRT/2-351 2,2	742	617	526	263	265	117	450	450	265	166	215	270	245	137	60	18	10	572	63	260
CRT/2-401 4	828	694	603	292	300	129	500	500	300	153	260	335	300	200	35	25	12	648	70	305
CRT/2-451 7,5	926	776	706	328	335	142,5	560	560	335	176	320	392	360	250	45	25	12	756	75	370
CRT/2-501 11	1035	845	814	365	355	160	630	560	355	201,5	425	437	400	340	55	30	14	874	90	485
CRT/2-561 22	1165	950	916	410	400	177,5	710	560	400	229	470	497	450	370	65	35	14	976	95	530
CRT/2-562 15	1165	950	850	410	400	177,5	710	560	400	219	425	437	400	340	55	30	14	910	90	485

* Включая охлаждающий диск (для версии R).

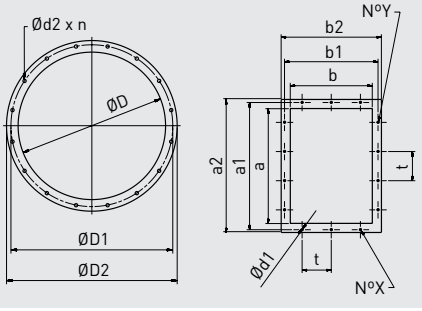

Модель	Фланец на входе воздуха					Фланец на выходе воздуха									
	ØD	ØD1	ØD2	Ød2	n	N°Y	a	a¹	a²	N°X	b	b¹	b²	t*	Ød1
CRT-251	205	241	275	11	8	2	200	241	270	2	140	182	210	112	11,5
CRT-281	229	265	299	11	8	2	224	265	294	2	160	200	230	112	11,5
CRT-311	255	292	325	11	8	3	250	292	320	2	180	219	250	112	11,5
CRT-351	286	332	366	11	8	3	280	332	360	2	200	249	280	125	11,5
CRT-401	321	366	401	11	8	3	315	366	395	2	224	273	304	125	11,5
CRT-451	361	405	441	11	8	3	355	405	435	2	250	300	330	125	11,5
CRT-501	405	448	485	11	12	4	400	448	480	3	280	332	360	125	11,5
CRT-561	455	497	535	11	12	4	450	497	530	3	315	366	395	125	11,5
CRT-562	455	497	535	11	12	4	450	497	530	3	315	366	395	125	11,5

* Если N°X или N°Y = 1, только одно отверстие по центру фланца.

РАЗМЕРЫ (мм) (типоразмеры от 632 до 1001)

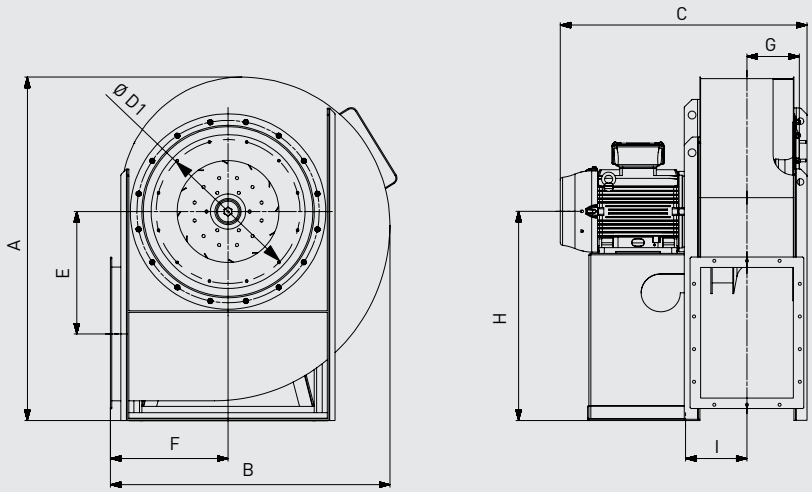

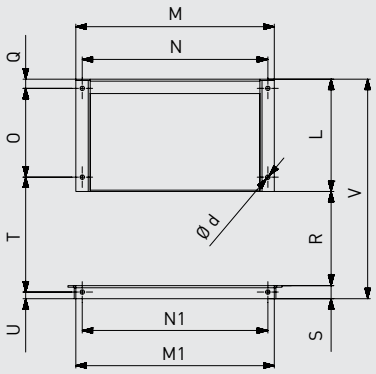

ПОЛОЖЕНИЯ КОРПУСА (вид со стороны электродвигателя)

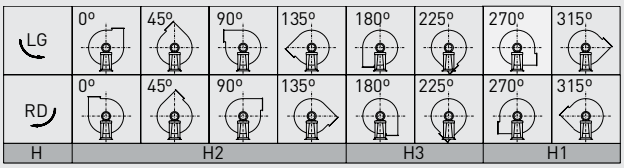

Стандартное положение корпуса: LG270.
Остальные положения корпуса поставляются по запросу.

Модель	Вентилятор										Опорная рама												Размер*			
	A	B	C	E	F	G	H			I	L	M	N	M1	N1	O	Q	R	S	T	U	V	Ød	C	Q	L	V
							H1	H2	H3																		
CRT/2-631 37	1314	1070	1066	465	450	200,5	800	630	450	255	505	760	710	760	710	385	45	360	50	460	25	915	20	1126	105	565	975
CRT/2-632 30	1314	1070	1066	465	450	200,5	800	630	450	255	505	760	710	760	710	385	45	360	50	460	25	915	20	1126	105	565	975
CRT/4-631 5,5	1314	1070	821	465	450	200,5	800	630	450	225	325	760	710	760	710	250	30	360	50	430	25	735	17	871	80	375	785
CRT/4-711 11	1484	1200	944	525	500	226	900	710	500	258	430	850	800	850	800	340	35	406	50	486	25	886	17	1004	95	490	946
CRT/4-712 7,5	1484	1200	867	525	500	226	900	710	500	248	325	850	800	850	800	250	30	406	50	476	25	781	17	917	80	375	831
CRT/4-801 15	1650	1340	1048	585	560	253	1000	800	560	283	430	930	870	930	870	340	35	456	60	541	30	946	17	1108	95	490	1006
CRT/4-802 11	1650	1340	1004	585	560	253	1000	800	560	283	430	930	870	930	870	340	35	456	60	541	30	946	17	1064	95	490	1006
CRT/4-901 30	1775	1485	1184	630	630	278	1060	900	630	328	505	1030	970	1030	970	385	45	506	60	611	30	1071	20	1244	105	565	1131
CRT/4-902 22	1775	1485	1157	630	630	278	1060	900	630	318	475	1030	970	1030	970	370	40	506	60	601	30	1041	17	1217	100	535	1101
CRT/4-1001 45	1980	1670	1353	710	710	314	1180	1000	710	369	555	1130	1060	1140	1060	425	45	568	80	693	40	1203	20	1413	105	615	1263
CRT/4-1002 37	1980	1670	1353	710	710	314	1180	1000	710	369	505	1130	1060	1140	1060	375	45	568	80	693	40	1153	20	1413	105	565	1213

* Включая охлаждающий диск (для версии R).

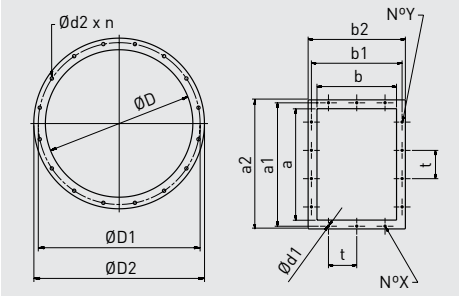

Модель	Фланец со стороны входа воздуха					Фланец со стороны выхода воздуха									
	ØD	ØD1	ØD2	Ød2	n	N°Y	a	a¹	a²	N°X	b	b¹	b²	t*	Ød1
CRT-631	505	551	585	11	12	4	500	551	580	3	355	405	435	125	11,5
CRT-632	505	551	585	11	12	4	500	551	580	3	355	405	435	125	11,5
CRT-711	566	629	665	13	16	4	560	629	660	3	400	464	500	160	11,5
CRT-712	566	629	665	13	16	4	560	629	660	3	400	464	500	160	11,5
CRT-801	636	698	736	13	16	4	630	698	730	3	450	513	550	160	11,5
CRT-802	636	698	736	13	16	4	630	698	730	3	450	513	550	160	11,5
CRT-901	716	775	816	13	16	5	710	775	810	3	500	567	600	160	14
CRT-902	716	775	816	13	16	5	710	775	810	3	500	567	600	160	14
CRT-1001	806	861	890	13	16	4	800	871	920	3	560	639	680	200	14
CRT-1002	806	861	890	13	16	4	800	871	920	3	560	639	680	200	14

* Если N°X или N°Y = 1, только одно отверстие по центру фланца.

ДОПОЛНИТЕЛЬНЫЕ ПРИНАДЛЕЖНОСТИ

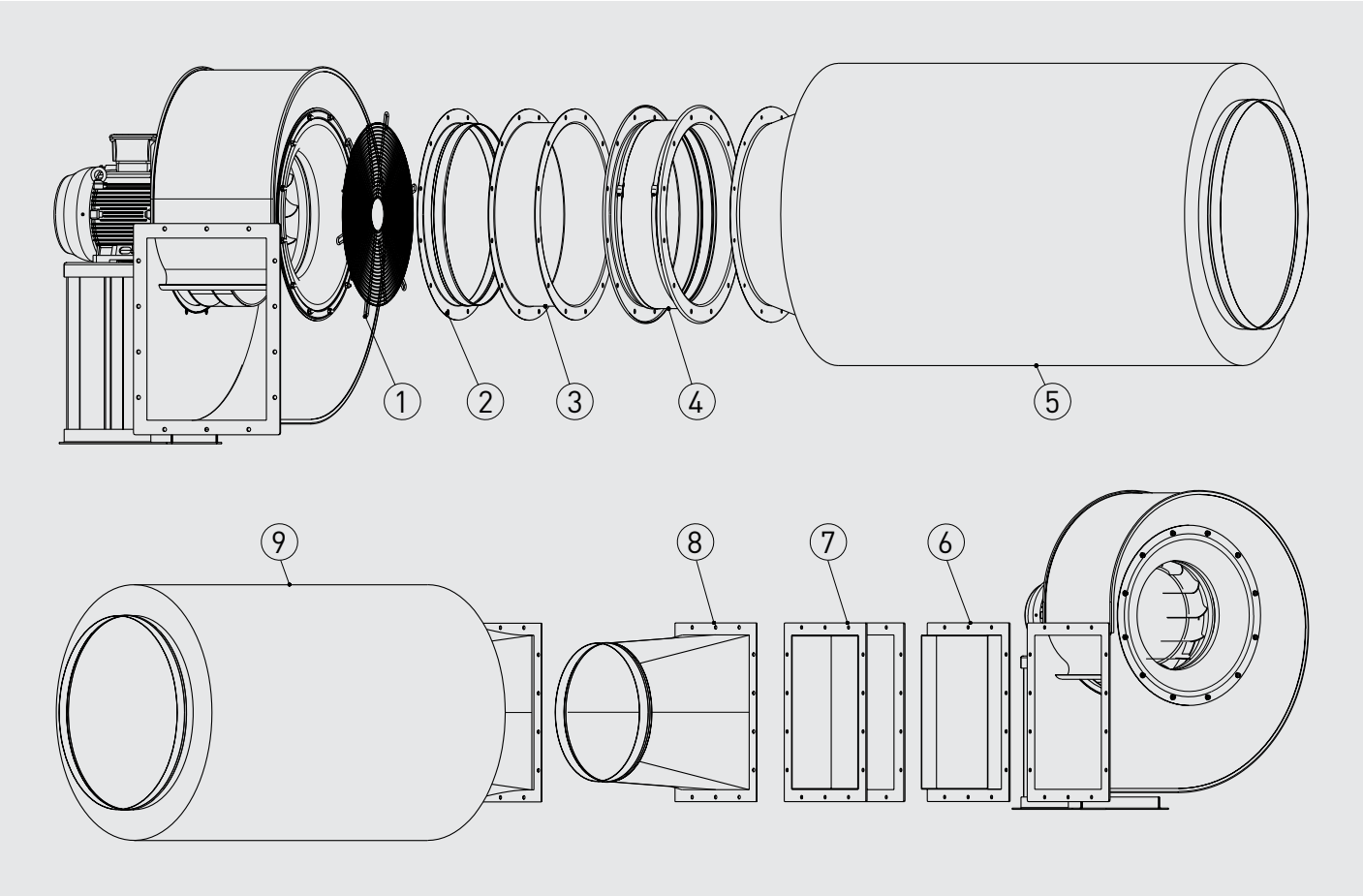

1. KRDA - защитная решетка на входе воздуха.
2. KRBA - патрубок на входе воздуха.
3. KRBD - двойной фланец.
4. KREA - гибкая вставка на входе воздуха.
5. KRTA - шумоглушитель на входе воздуха.
6. KRBR - фланец на выходе воздуха.
7. KRED - гибкая вставка на выходе воздуха.
8. KRBI - переход с прямоугольного сечения на круглое.
9. KRTI - шумоглушитель на выходе воздуха.

Модель	ДОПОЛНИТЕЛЬНЫЕ ПРИНАДЛЕЖНОСТИ								
	На входе воздуха					На выходе воздуха			
	Патрубок	Двойной фланец	Защитная решетка	Гибкая вставка	Шумоглуши-тель	Переход	Фланец	Гибкая вставка	Шумоглуши-тель
CRT-251	KRBA-200	KRBD-200	KRDA-200	KREA-200	KRTA-200	KRBI-200X140	KRBR-200X140	KRED-200X140	KRTI-200X140
CRT-281	KRBA-225	KRBD-225	KRDA-225	KREA-225	KRTA-225	KRBI-224X160	KRBR-224X160	KRED-224X160	KRTI-224X160
CRT-311	KRBA-250	KRBD-250	KRDA-250	KREA-250	KRTA-250	KRBI-250X180	KRBR-250X180	KRED-250X180	KRTI-250X180
CRT-351	KRBA-280	KRBD-280	KRDA-280	KREA-280	KRTA-280	KRBI-280X200	KRBR-280X200	KRED-280X200	KRTI-280X200
CRT-401	KRBA-315	KRBD-315	KRDA-315	KREA-315	KRTA-315	KRBI-315X224	KRBR-315X224	KRED-315X224	KRTI-315X224
CRT-451	KRBA-355	KRBD-355	KRDA-355	KREA-355	KRTA-355	KRBI-355X250	KRBR-355X250	KRED-355X250	KRTI-355X250
CRT-501	KRBA-400	KRBD-400	KRDA-400	KREA-400	KRTA-400	KRBI-400X280	KRBR-400X280	KRED-400X280	KRTI-400X280
CRT-561	KRBA-450	KRBD-450	KRDA-450	KREA-450	KRTA-450	KRBI-450X315	KRBR-450X315	KRED-450X315	KRTI-450X315
CRT-631	KRBA-500	KRBD-500	KRDA-500	KREA-500	KRTA-500	KRBI-500X355	KRBR-500X355	KRED-500X355	KRTI-500X355
CRT-711	KRBA-560	KRBD-560	KRDA-560	KREA-560	KRTA-560	KRBI-560X400	KRBR-560X400	KRED-560X400	KRTI-560X400
CRT-801	KRBA-630	KRBD-630	KRDA-630	KREA-630	KRTA-630	KRBI-630X450	KRBR-630X450	KRED-630X450	KRTI-630X450
CRT-901	KRBA-710	KRBD-710	KRDA-710	KREA-710	KRTA-710	KRBI-710X500	KRBR-710X500	KRED-710X500	KRTI-710X500
CRT-1001	KRBA-800	KRBD-800	KRDA-800	KREA-800	KRTA-800	KRBI-800X560	KRBR-800X560	KRED-800X560	KRTI-800X560

ЦЕНТРОБЕЖНЫЕ ВЕНТИЛЯТОРЫ С ЗАГНУТЫМИ НАЗАД ЛОПАТКАМИ
CRRT / CRRTL





Рабочее колесо с загнутыми назад лопатками

Возможно изготовление вентиляторов во взрывозащищенном исполнении:
- Повышенная безопасность:
  - II2G EExeIIT3.
- Взрывонепроницаемая оболочка:
  - II2G EExdIIBT5
  - II2G EExdIICT4
- Для взрывоопасной пыли:
  - ExII3D tD 125°C
  - ExII3D tD 135°C

Мощность двигателя и ток у вентиляторов во взрывозащищенном исполнении могут отличаться от данных, приведенных для стандартной общепромышленной версии.



Продолжительная работа



Предел огнестойкости 400°C / 2 часа



Предел огнестойкости 600°C / 2 часа

Центробежные вентиляторы одностороннего всасывания с прямым приводом серии CRRT / CRRTL предназначены для вентиляции производственных, административных и жилых зданий, для применения в системах общеобменной или технологической вентиляции. Стандартно, вентиляторы рассчитаны для продолжительной работы при температуре перемещаемого воздуха до +120°C.
Вентиляторы CRRT могут быть изготовлены в исполнении для использования в системах дымоудаления с пределами огнестойкости 400°C / 2 часа или 600°C / 2 часа, с установкой вне пожароопасной зоны.
Корпуса вентиляторов CRRT изготавливаются из листовой стали и защищены от коррозии полиэфирной краской.
Также, доступна облегченная версия CRRTL с корпусом из оцинкованной листовой стали (только с 2 полюсными электродвигателями до 561 типоразмера и с 4 полюсными электродвигателями до 801 типоразмера).
Вентиляторы комплектуются рабочими колесами с загнутыми назад лопатками.

Электродвигатели
В зависимости от модели, вентиляторы оснащаются 2, 4 или 6 полюсными электродвигателями.
Класс защиты IP55, класс изоляции F, класс эффективности IE2
Параметры электропитания:
3ф - 400 В - 50 Гц
Трехфазные односкоростные электродвигатели имеют возможность регулирования скорости при помощи преобразователя частоты

Дополнительная информация
- Стандартное положение корпуса: LG270. Остальные положения корпуса поставляются по запросу.

По запросу
- Вентилятор с положением корпуса RD.
- Отверстие для отвода конденсата.
- Инспекционная дверца на корпусе вентилятора.
- Версия без опорной рамы (MB).
- Версия с дополнительной опорной рамой.
- Исполнение из нержавеющей стали (AISI 304, 316 или 316L).
- Вентилятор в звукоизолированном корпусе.
- Вентилятор с корпусом повышенной герметичности.
- Абразивостойкое покрытие вентилятора.
- Химически стойкое покрытие вентилятора.
- Тефлоновое покрытие вентилятора.
- Вентилятор, оцинкованный методом горячего погружения.
- Высокотемпературное исполнение (R), с температурой перемещаемого воздуха до +250°C (версия L до +200°C).
- Исполнение для работы при низких температурах.
- 8-ми полюсные электродвигатели (класс эффективности IE 1).
- 2-х скоростные электродвигатели.
- Электродвигатель с терморезисторами (PTC), для подключения к внешнему устройству защиты.
- Вентилятор с ременным приводом.

ТЕХНИЧЕСКИЕ ХАРАКТЕРИСТИКИ

Модель	Частота вращения (об/мин)	Мощность двигателя (кВт)	Ток (А)	Макс. расход воздуха ($м^3$/ч)	Уровень звукового давления* (дБ(А))
2-х полюсные электродвигатели					
CRRT/2-281 1,1	2800	1,1	2,26	3763	64,7
CRRT/2-311 1,5	2845	1,5	3,01	5473	68,6
CRRT/2-352 2,2	2855	2,2	4,42	6249	70,1
CRRT/2-351 3	2890	3	5,64	8051	72,8
CRRT/2-402 4	2890	4	7,49	9744	74,7
CRRT/2-401 5,5	2930	5,5	10,2	12137	77,1
CRRT/2-452 7,5	2920	7,5	13,07	14717	79
CRRT/2-451 11	2930	11	20,4	16900	80,4
CRRT/2-502 15	2945	15	27,6	20643	82,5
CRRT/2-501 18,5	2930	18,5	33,7	23146	83,6
4-х полюсные электродвигатели					
CRRT/4-352 0,25	1385	0,25	0,70	3058	54,4
CRRT/4-351 0,37	1385	0,37	1,03	3830	56,8
CRRT/4-402 0,55	1420	0,55	1,30	4754	59,2
CRRT/4-401 0,75	1410	0,75	1,65	5799	61,2
CRRT/4-452 1,1	1440	1,1	2,37	7182	63,7
CRRT/4-451 1,1	1440	1,1	2,37	5585	65
CRRT/4-451 1,5	1440	1,5	3,30	8045	65
CRRT/4-502 1,5	1440	1,5	3,30	6629	67
CRRT/4-502 2,2	1420	2,2	4,43	9813	66,7
CRRT/4-501 2,2	1420	2,2	4,43	11078	67,9
CRRT/4-562 2,2	1420	2,2	4,43	7435	69,4
CRRT/4-562 3	1425	3	5,96	12806	69,4
CRRT/4-561 3	1425	3	5,96	9596	71,1
CRRT/4-561 4	1440	4	7,85	15214	71,3
CRRT/4-632 4	1440	4	7,85	10718	73,4
CRRT/4-632 5,5	1460	5,5	10,40	19377	73,7
CRRT/4-631 5,5	1460	5,5	10,40	14803	75,2
CRRT/4-631 7,5	1460	7,5	13,90	22431	75,2
CRRT/4-712 7,5	1460	7,5	13,90	13000	77,1
CRRT/4-712 11	1465	11	21,20	26888	77,2
CRRT/4-711 11	1465	11	21,20	18500	78,9
CRRT/4-711 15	1460	15	28,70	31997	78,8
CRRT/4-802 15	1460	15	28,70	33335	80,9
CRRT/4-802 18,5	1460	18,5	35,10	39244	80,9
CRRT/4-801 18,5	1460	18,5	35,10	28235	82,9
CRRT/4-801 22	1460	22	40,50	47673	82,9
CRRT/4-903 30	1465	30	56,20	58258	84,9
CRRT/4-902 30	1465	30	56,20	43894	85,4
CRRT/4-902 37	1470	37	66,60	61551	85,5
CRRT/4-901 30	1465	30	56,20	35468	86,1
CRRT/4-901 37	1470	37	66,60	65844	86,2
CRRT/4-1002 55	1470	55	97,10	85009	88,8
CRRT/4-1001 55	1470	55	97,10	53795	89,7
CRRT/4-1001 75	1480	75	133,00	93690	89,9

* Уровень звукового давления измерен на расстоянии 1,5 м от вентилятора с подсоединенными воздуховодами, в свободном пространстве.

Модель	Частота вращения (об/мин)	Мощность двигателя (кВт)	Ток (А)	Макс. расход воздуха ($м^3$/ч)	Уровень звукового давления* (дБ(А))
6-ти полюсные электродвигатели					
CRRT/6-502 0,55	910	0,55	1,57	6379	57
CRRT/6-501 0,75	910	0,75	1,94	7122	58,2
CRRT/6-562 0,75	910	0,75	1,94	8233	59,7
CRRT/6-561 1,1	910	1,1	2,88	9819	61,4
CRRT/6-632 1,5	940	1,5	3,80	12343	64,2
CRRT/6-631 1,5	940	1,5	3,80	8021	65,7
CRRT/6-631 2,2	945	2,2	5,26	14134	65,8
CRRT/6-712 2,2	945	2,2	5,26	11891	67,6
CRRT/6-712 3	955	3	6,76	17371	67,9
CRRT/6-711 3	955	3	6,76	14991	69,6
CRRT/6-711 4	955	4	8,71	20452	69,6
CRRT/6-802 4	955	4	8,71	15907	71,7
CRRT/6-802 5,5	960	5,5	12,40	25353	71,8
CRRT/6-801 5,5	960	5,5	12,40	19659	73,7
CRRT/6-801 7,5	965	7,5	15,00	31347	73,9
CRRT/6-902 7,5	965	7,5	15,00	20043	76,4
CRRT/6-902 11	965	11	22,00	40196	76,4
CRRT/6-901 11	965	11	22,00	43000	77,1
CRRT/6-1002 15	965	15	27,90	40833	79,7
CRRT/6-1002 18,5	970	18,5	35,70	56094	79,8
CRRT/6-1001 15	965	15	27,90	30891	80,6
CRRT/6-1001 18,5	970	18,5	35,70	61405	80,7
CRRT/6-1122 22	970	22	42,30	42009	82,7
CRRT/6-1122 30	980	30	54,40	75465	82,9
CRRT/6-1121 30	980	30	54,40	84164	84
CRRT/6-1252 37	980	37	66,80	57069	86,1
CRRT/6-1252 45	980	45	84,80	104049	86,1
CRRT/6-1251 45	980	45	84,80	59690	87,6
CRRT/6-1251 55	980	55	102,00	120450	87,6
CRRT/6-1402 75	990	75	138,00	146359	89,7
CRRT/6-1401 110	990	110	199,00	170342	91,3

* Уровень звукового давления измерен на расстоянии 1,5 м от вентилятора с подсоединенными воздуховодами, в свободном пространстве.

РАБОЧИЕ ХАРАКТЕРИСТИКИ

– Приведены характеристики вентиляторов с подсоединенными воздуховодами на входе и выходе воздуха.
– q_v: Расход воздуха в м³/ч.
– p_{sf}: Статическое давление в Па и мм вод. ст.

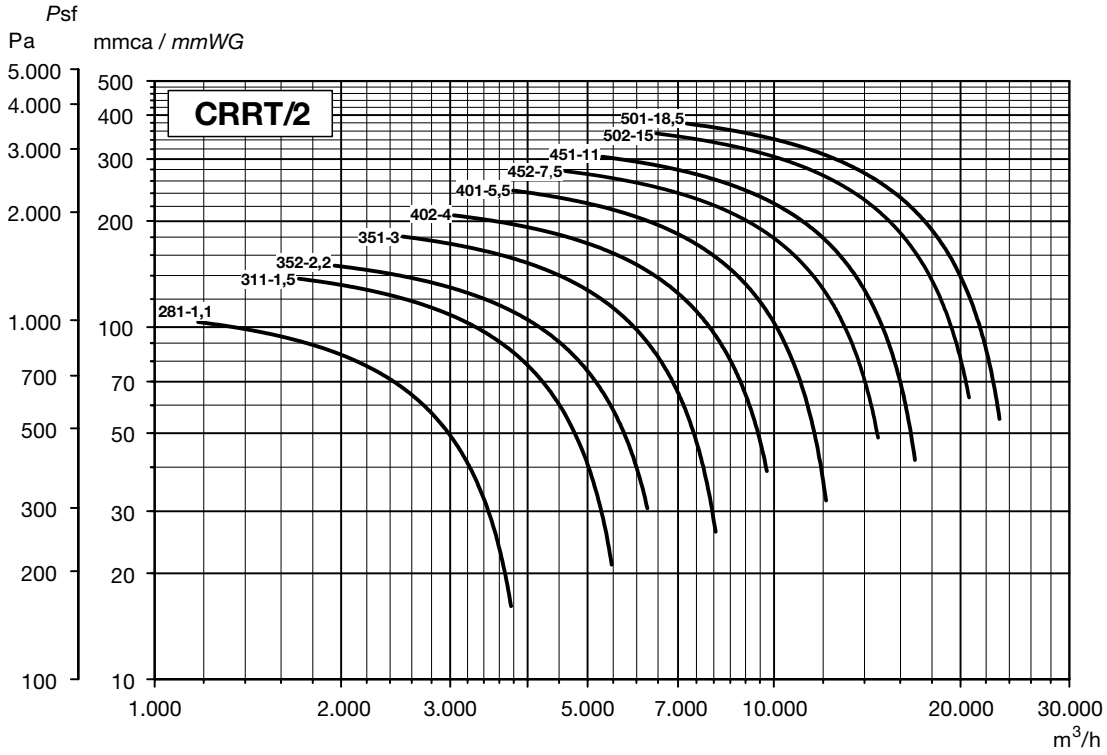

РАБОЧИЕ ХАРАКТЕРИСТИКИ

– Приведены характеристики вентиляторов с подсоединенными воздуховодами на входе и выходе воздуха.
– q_v: Расход воздуха в м³/ч.
– p_{sf}: Статическое давление в Па и мм вод. ст.

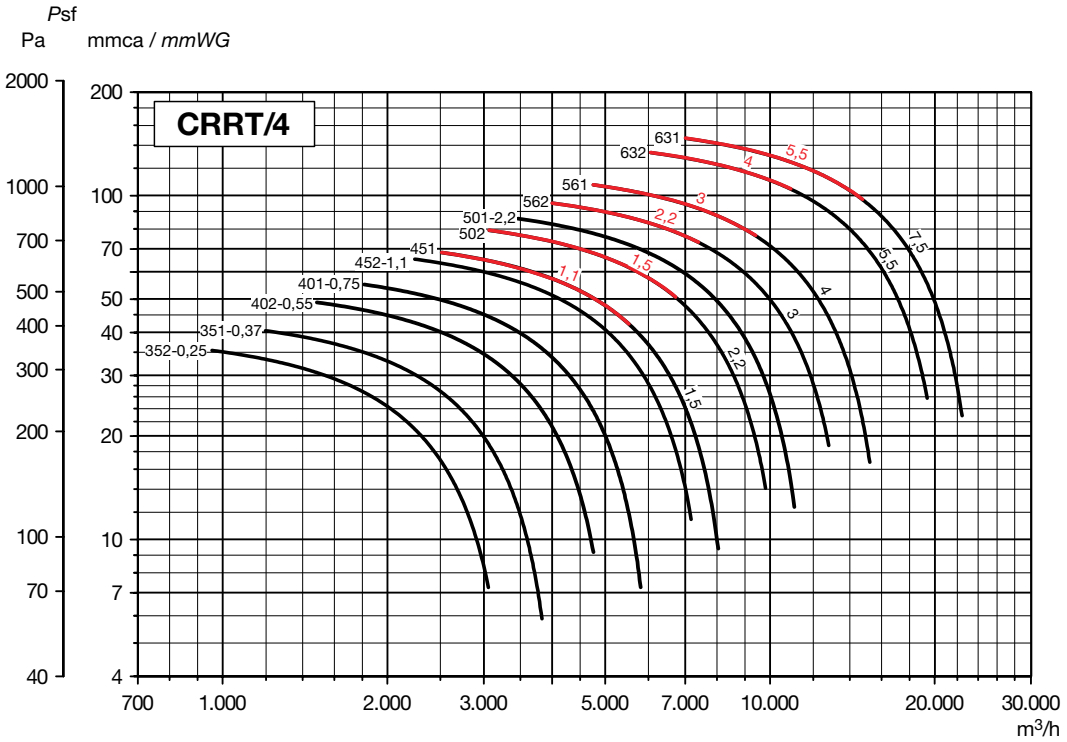

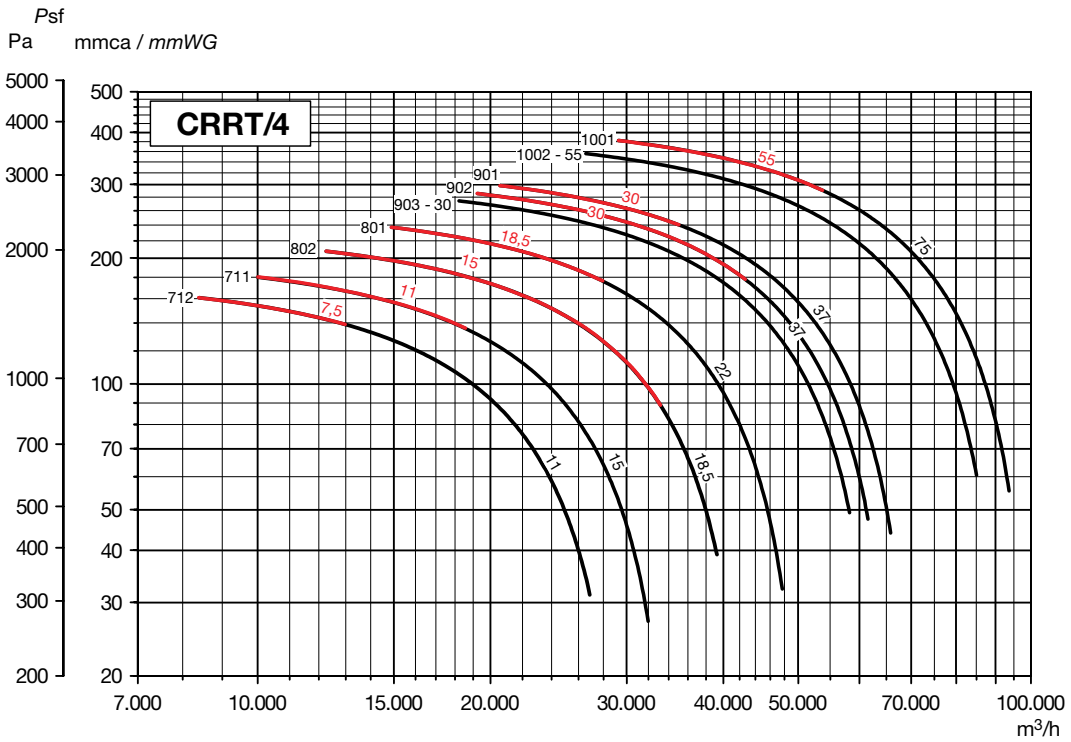

РАБОЧИЕ ХАРАКТЕРИСТИКИ

– Приведены характеристики вентиляторов с подсоединенными воздуховодами на входе и выходе воздуха.
– q_v: Расход воздуха в м³/ч.
– p_{sf}: Статическое давление в Па и мм вод. ст.

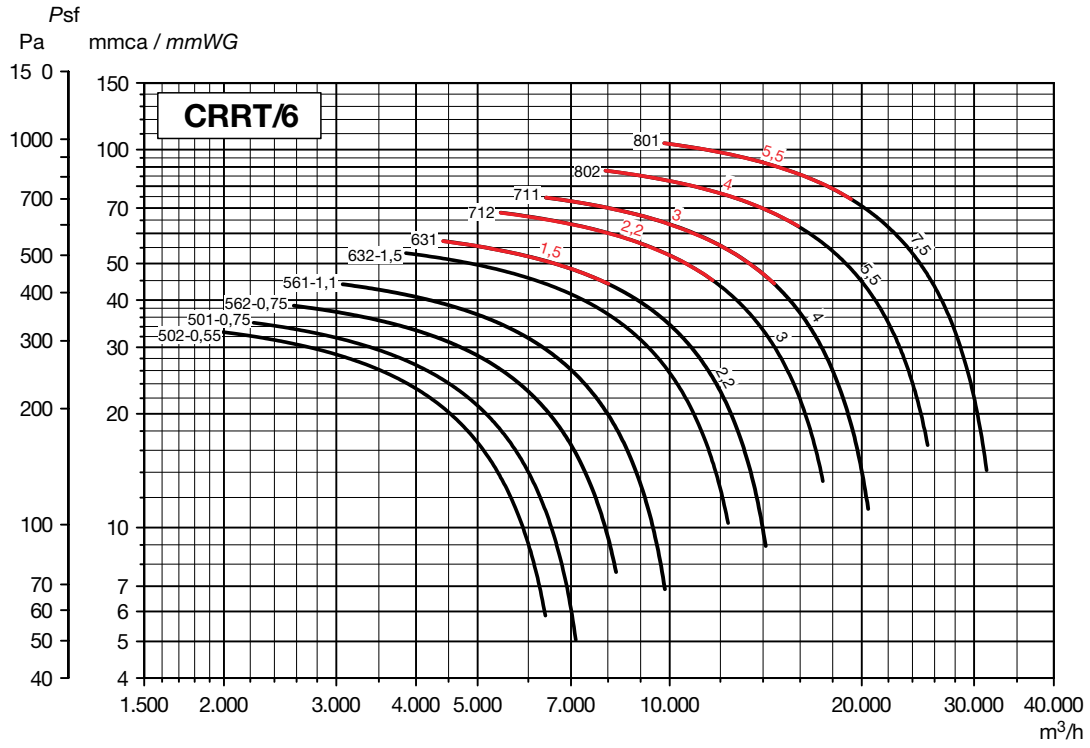

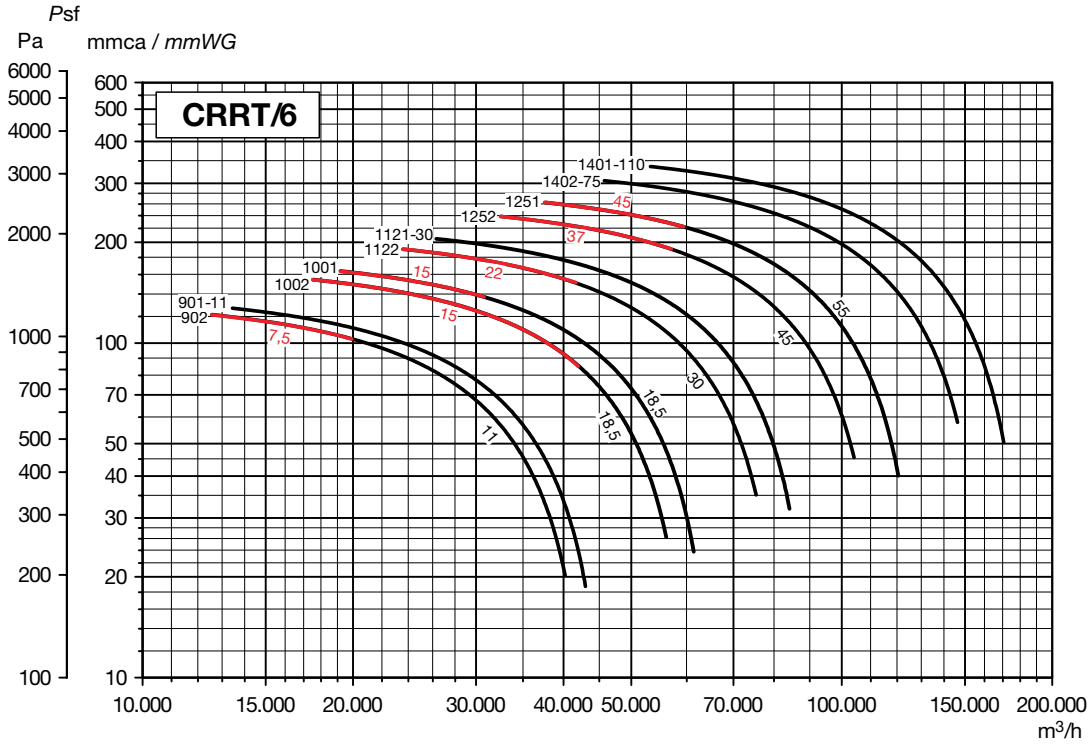

РАЗМЕРЫ (мм) (типоразмеры от 281 до 561)

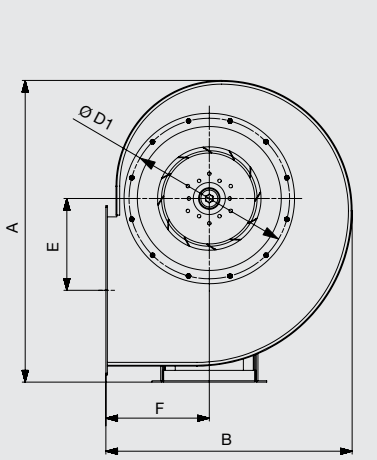

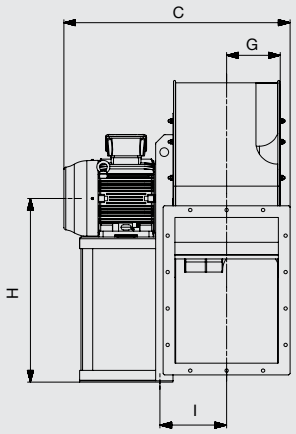

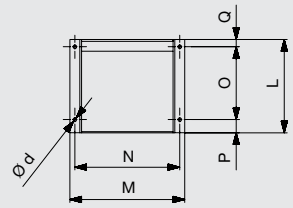

ПОЛОЖЕНИЯ КОРПУСА (вид со стороны электродвигателя)

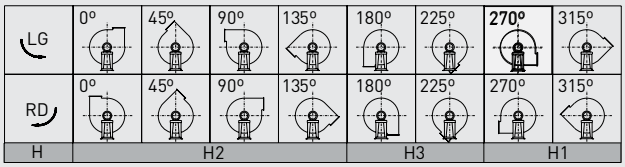

Стандартное положение корпуса: LG270.
Остальные положения корпуса поставляются по запросу.

Модель	Вентилятор										Опорная рама							Размер*		
	A	B	C	E	F	G	H			I	L	M	N	O	P	Q	Ød	C	Q	L
							H1	H2	H3											
CRRT/2-281 1,1	588	490	481	174	212	105,5	355	355	212	155,5	190	235	215	125	50	15	10	521	55	230
CRRT/2-311 1,5	662	548	550	196	236	117,5	400	400	236	177,5	215	270	245	137	60	18	10	595	63	260
CRRT/2-351 3	742	616	612	225	265	131	450	450	265	166	260	335	300	200	35	25	12	657	70	305
CRRT/2-352 2,2	742	616	576	225	265	131	450	450	265	191	215	270	245	137	60	18	10	622	63	260
CRRT/2-401 5,5	829	694	736	250	300	146	500	500	300	191	320	392	360	250	45	25	12	786	75	370
CRRT/2-402 4	829	694	659	250	300	146	500	500	300	181	260	335	300	200	35	25	12	704	70	305
CRRT/2-451 11	925	775	849	280	335	163,5	560	560	335	218,5	425	437	400	340	55	30	14	909	90	485
CRRT/2-452 7,5	925	775	771	280	335	163,5	560	560	335	208,5	320	392	360	250	45	25	12	821	75	370
CRRT/2-501 18,5	1035	845	934	315	355	184	630	560	355	239	425	437	400	340	55	30	14	994	90	485
CRRT/2-502 15	1035	845	890	315	355	184	630	560	355	239	425	437	400	340	55	30	14	950	90	485
CRRT/4-351 0,37	742	616	514	225	265	131	450	450	265	181	190	235	215	125	50	15	10	554	55	230
CRRT/4-352 0,25	742	616	514	225	265	131	450	450	265	181	190	235	215	125	50	15	10	554	55	230
CRRT/4-401 0,75	829	694	562	250	300	146	500	500	300	196	190	235	215	125	50	15	10	602	55	230
CRRT/4-402 0,55	829	694	562	250	300	146	500	500	300	196	190	235	215	125	50	15	10	602	55	230
CRRT/4-451 1,1	925	775	642	280	335	163,5	560	560	335	223,5	215	270	245	137	60	18	10	686	63	260
CRRT/4-451 1,5	925	775	642	280	335	163,5	560	560	335	223,5	215	270	245	137	60	18	10	686	63	260
CRRT/4-452 1,1	925	775	642	280	335	163,5	560	560	335	223,5	215	270	245	137	60	18	10	686	63	260
CRRT/4-501 2,2	1035	845	718	315	355	184	630	560	355	219	260	335	300	200	35	25	12	762	70	305
CRRT/4-502 1,5	1035	845	682	315	355	184	630	560	355	244	215	270	245	137	60	18	10	727	63	260
CRRT/4-502 2,2	1035	845	718	315	355	184	630	560	355	219	260	335	300	200	35	25	12	762	70	305
CRRT/4-561 3	1165	950	772	355	400	206,5	710	560	400	241,5	260	335	300	200	35	25	12	818	70	305
CRRT/4-561 4	1165	950	790	355	400	206,5	710	560	400	241,5	260	335	300	200	35	25	12	834	70	305
CRRT/4-562 2,2	1165	950	772	355	400	206,5	710	560	400	241,5	260	335	300	200	35	25	12	818	70	305
CRRT/4-562 3	1165	950	772	355	400	206,5	710	560	400	241,5	260	335	300	200	35	25	12	818	70	305
CRRT/6-501 0,75	1035	845	682	315	355	184	630	560	355	244	215	270	245	137	60	18	10	727	63	260
CRRT/6-502 0,55	1035	845	637	315	355	184	630	560	355	234	190	235	215	125	50	15	10	677	55	230
CRRT/6-561 1,1	1165	950	737	355	400	206,5	710	560	400	266,5	215	270	245	137	60	18	10	782	63	260
CRRT/6-562 0,75	1165	950	737	355	400	206,5	710	560	400	266,5	215	270	245	137	60	18	10	782	63	260

* Включая охлаждающий диск (для версии R).

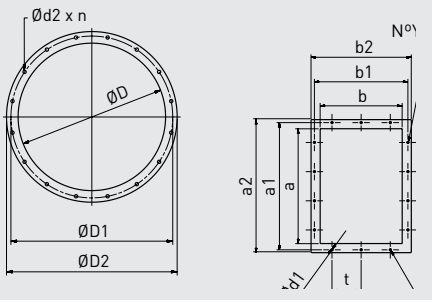

Модель	Фланец на входе воздуха					Фланец на выходе воздуха									
	ØD	ØD1	ØD2	Ød2	n	N°Y	a	a¹	a²	N°X	b	b¹	b²	t*	Ød1
CRRT-281	286	332	366	11	8	3	280	332	360	2	200	249	280	125	11,5
CRRT-311	321	366	401	11	8	3	315	366	395	2	224	273	304	125	11,5
CRRT-351	361	405	441	11	8	3	355	405	435	2	250	300	330	125	11,5
CRRT-352	361	405	441	11	8	3	355	405	435	2	250	300	330	125	11,5
CRRT-401	405	448	485	11	12	4	400	448	480	3	280	332	360	125	11,5
CRRT-402	405	448	485	11	12	4	400	448	480	3	280	332	360	125	11,5
CRRT-451	455	497	535	11	12	4	450	497	530	3	315	366	395	125	11,5
CRRT-452	455	497	535	11	12	4	450	497	530	3	315	366	395	125	11,5
CRRT-501	505	551	585	11	12	4	500	551	580	3	355	405	435	125	11,5
CRRT-502	505	551	585	11	12	4	500	551	580	3	355	405	435	125	11,5
CRRT-561	566	629	665	13	16	4	560	629	660	3	400	464	500	160	11,5
CRRT-562	566	629	665	13	16	4	560	629	660	3	400	464	500	160	11,5

* Если N°X или N°Y = 1, только одно отверстие по центру фланца.

РАЗМЕРЫ (мм) (типоразмеры от 631 до 711)

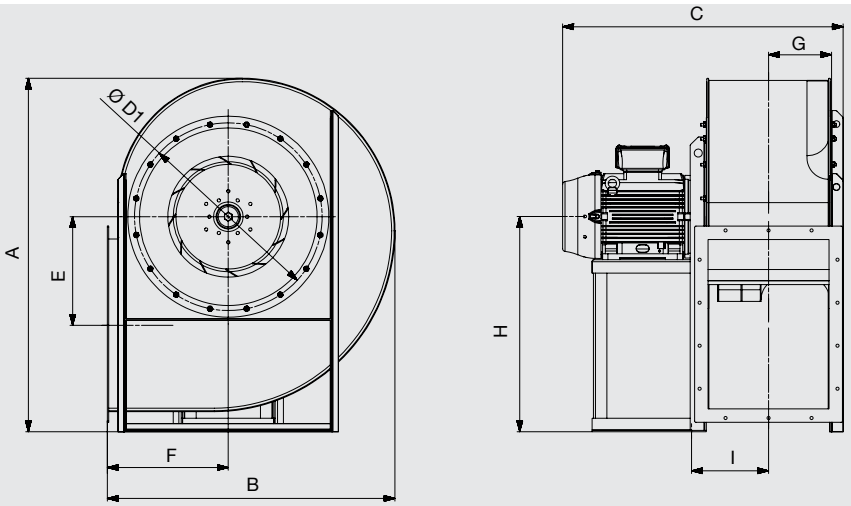

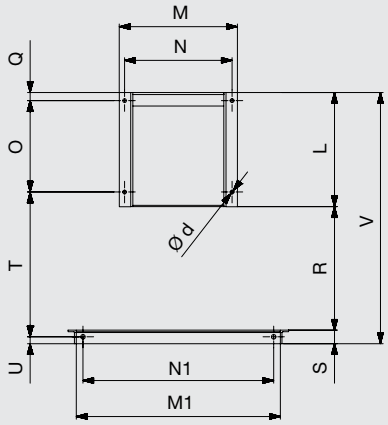

ПОЛОЖЕНИЯ КОРПУСА (вид со стороны электродвигателя)

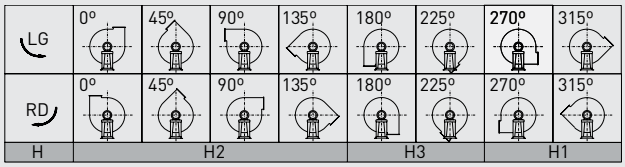

Стандартное положение корпуса: LG270.
Остальные положения корпуса поставляются по запросу.

Модель	Вентилятор										Опорная рама													Размер*			
	A	B	C	E	F	G	H			I	L	M	N	M1	N1	O	Q	R	S	T	U	V	Ød	C	Q	L	V
							H1	H2	H3																		
CRRT/4-631 5,5	1315	1070	919	400	450	234,5	800	630	450	276,5	320	392	360	760	710	250	25	459	50	529	25	829	12	969	75	370	879
CRRT/4-631 7,5	1315	1070	919	400	450	234,5	800	630	450	276,5	320	392	360	760	710	250	25	459	50	529	25	829	12	969	75	370	879
CRRT/4-632 4	1315	1070	842	400	450	234,5	800	630	450	266,5	260	335	300	760	710	200	25	459	50	519	25	769	12	887	70	305	814
CRRT/4-632 5,5	1315	1070	919	400	450	234,5	800	630	450	276,5	320	392	360	760	710	250	25	459	50	529	25	829	12	969	75	370	879
CRRT/4-711 11	1486	1200	1049	450	500	260,5	900	710	500	313	425	437	400	850	800	340	30	511	50	591	25	986	14	1109	90	485	1046
CRRT/4-711 15	1486	1200	1093	450	500	260,5	900	710	500	313	425	437	400	850	800	340	30	511	50	591	25	986	14	1153	90	485	1046
CRRT/4-712 7,5	1486	1200	971	450	500	260,5	900	710	500	303	320	392	360	850	800	250	25	511	50	581	25	881	12	1021	75	370	931
CRRT/4-712 11	1486	1200	1049	450	500	260,5	900	710	500	313	425	437	400	850	800	340	30	511	50	591	25	986	14	1109	90	485	1046
CRRT/6-631 1,5	1315	1070	825	400	450	234,5	800	630	450	266,5	260	335	300	760	710	200	25	459	50	519	25	769	12	870	70	305	814
CRRT/6-631 2,2	1315	1070	832	400	450	234,5	800	630	450	266,5	260	335	300	760	710	200	25	459	50	519	25	769	12	877	70	305	814
CRRT/6-632 1,5	1315	1070	825	400	450	234,5	800	630	450	266,5	260	335	300	760	710	200	25	459	50	519	25	769	12	870	70	305	814
CRRT/6-711 3	1486	1200	971	450	500	260,5	900	710	500	303	320	392	360	850	800	250	25	511	50	581	25	881	12	1021	75	370	931
CRRT/6-711 4	1486	1200	971	450	500	260,5	900	710	500	303	320	392	360	850	800	250	25	511	50	581	25	881	12	1021	75	370	931
CRRT/6-712 2,2	1486	1200	884	450	500	260,5	900	710	500	293	260	335	300	850	800	200	25	511	50	571	25	821	12	929	70	305	866
CRRT/6-712 3	1486	1200	971	450	500	260,5	900	710	500	303	320	392	360	850	800	250	25	511	50	581	25	881	12	1021	75	370	931

* Включая охлаждающий диск (для версии R).

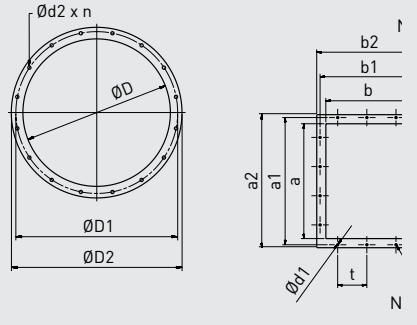

Модель	Фланец со стороны входа воздуха					Фланец со стороны выхода воздуха								
	ØD	ØD1	ØD2	Ød2	n	N°Y	a	a¹	a²	N°X	b	b¹	b²	t*	Ød1
CRT-631	505	551	585	11	12	4	500	551	580	3	355	405	435	125	11,5
CRT-632	505	551	585	11	12	4	500	551	580	3	355	405	435	125	11,5
CRT-711	566	629	665	13	16	4	560	629	660	3	400	464	500	160	11,5
CRT-712	566	629	665	13	16	4	560	629	660	3	400	464	500	160	11,5
CRT-801	636	698	736	13	16	4	630	698	730	3	450	513	550	160	11,5
CRT-802	636	698	736	13	16	4	630	698	730	3	450	513	550	160	11,5
CRT-901	716	775	816	13	16	5	710	775	810	3	500	567	600	160	14
CRT-902	716	775	816	13	16	5	710	775	810	3	500	567	600	160	14
CRT-1001	806	861	890	13	16	4	800	871	920	3	560	639	680	200	14
CRT-1002	806	861	890	13	16	4	800	871	920	3	560	639	680	200	14

* Если N°X или N°Y = 1, только одно отверстие по центру фланца.

РАЗМЕРЫ (мм) (типоразмеры от 801 до 1121)

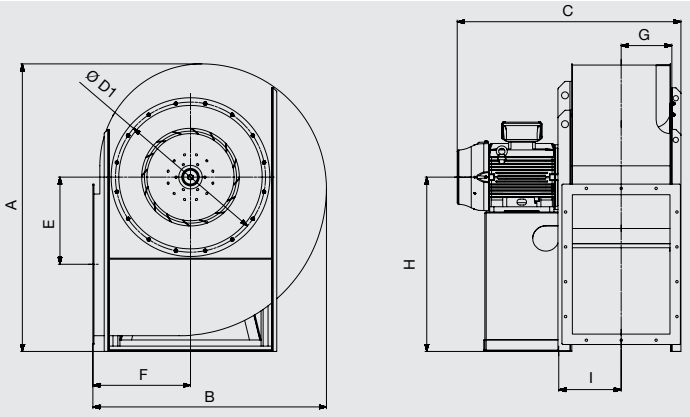

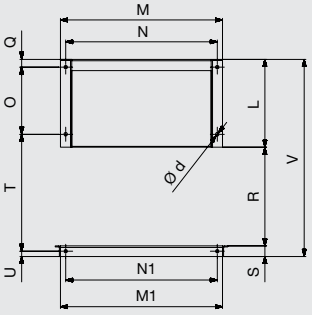

ПОЛОЖЕНИЯ КОРПУСА (вид со стороны электродвигателя)

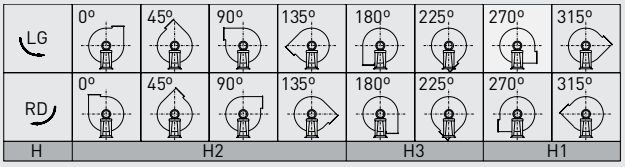

Стандартное положение корпуса: LG270.
Остальные положения корпуса поставляются по запросу.

Модель	Вентилятор										Опорная рама													Размер*			
	A	B	C	E	F	G	H			I	L	M	N	M1	N1	O	Q	R	S	T	U	V	Ød	C	Q	L	V
							H1	H2	H3																		
CRRT/4-801 18,5	1650	1340	1179	500	560	290,5	1000	800	560	348	475	930	870	930	870	370	40	566	60	661	30	1101	17	1239	100	535	1161
CRRT/4-801 22	1650	1340	1217	500	560	290,5	1000	800	560	348	475	930	870	930	870	370	40	566	60	661	30	1101	17	1277	100	535	1161
CRRT/4-802 15	1650	1340	1158	500	560	290,5	1000	800	560	338	430	930	870	930	870	340	35	566	60	651	30	1056	17	1218	95	490	1116
CRRT/4-802 18,5	1650	1340	1179	500	560	290,5	1000	800	560	348	475	930	870	930	870	370	40	566	60	661	30	1101	17	1239	100	535	1161
CRRT/4-901 30	1775	1485	1314	535	630	325,5	1060	900	630	393	505	1030	970	1030	970	385	45	636	60	741	30	1201	20	1374	105	565	1261
CRRT/4-901 37	1775	1485	1401	535	630	325,5	1060	900	630	403	505	1030	970	1030	970	375	45	636	60	751	30	1201	20	1461	105	565	1261
CRRT/4-902 30	1775	1485	1314	535	630	325,5	1060	900	630	393	505	1030	970	1030	970	385	45	636	60	741	30	1201	20	1374	105	565	1261
CRRT/4-902 37	1775	1485	1401	535	630	325,5	1060	900	630	403	505	1030	970	1030	970	375	45	636	60	751	30	1201	20	1461	105	565	1261
CRRT/4-903 30	1775	1485	1314	535	630	325,5	1060	900	630	393	505	1030	970	1030	970	385	45	636	60	741	30	1201	20	1374	105	565	1261
CRRT/4-1001 55	1980	1670	1579	610	710	366,5	1180	1000	710	454	605	1130	1060	1140	1060	460	50	718	80	853	40	1403	20	1639	110	665	1463
CRRT/4-1001 75	1980	1670	1692	610	710	366,5	1180	1000	710	459	655	1130	1060	1140	1060	500	55	718	80	858	40	1453	20	1752	115	715	1513
CRRT/4-1002 55	1980	1670	1579	610	710	366,5	1180	1000	710	454	605	1130	1060	1140	1060	460	50	718	80	853	40	1403	20	1639	110	665	1463
CRRT/6-801 5,5	1650	1340	1037	500	560	290,5	1000	800	560	328	325	930	870	930	870	250	30	566	60	641	30	951	17	1087	80	375	1001
CRRT/6-801 7,5	1650	1340	1114	500	560	290,5	1000	800	560	338	430	930	870	930	870	340	35	566	60	651	30	1056	17	1174	95	490	1116
CRRT/6-802 4	1650	1340	1037	500	560	290,5	1000	800	560	328	325	930	870	930	870	250	30	566	60	641	30	951	17	1087	80	375	1001
CRRT/6-802 5,5	1650	1340	1037	500	560	290,5	1000	800	560	328	325	930	870	930	870	250	30	566	60	641	30	951	17	1087	80	375	1001
CRRT/6-901 11	1775	1485	1228	535	630	325,5	1060	900	630	373	430	1030	970	1030	970	340	35	636	60	721	30	1126	17	1288	95	490	1186
CRRT/6-902 7,5	1775	1485	1184	535	630	325,5	1060	900	630	373	430	1030	970	1030	970	340	35	636	60	721	30	1126	17	1244	95	490	1186
CRRT/6-902 11	1775	1485	1228	535	630	325,5	1060	900	630	373	430	1030	970	1030	970	340	35	636	60	721	30	1126	17	1288	95	490	1186
CRRT/6-1001 15	1980	1670	1351	610	710	366,5	1180	1000	710	424	475	1130	1060	1140	1060	370	40	718	80	823	40	1273	17	1411	100	535	1333
CRRT/6-1001 18,5	1980	1670	1454	610	710	366,5	1180	1000	710	434	505	1130	1060	1140	1060	385	45	718	80	833	40	1303	20	1514	105	565	1363
CRRT/6-1002 15	1980	1670	1351	610	710	366,5	1180	1000	710	424	475	1130	1060	1140	1060	370	40	718	80	823	40	1273	17	1411	100	535	1333
CRRT/6-1002 18,5	1980	1670	1454	610	710	366,5	1180	1000	710	434	505	1130	1060	1140	1060	385	45	718	80	833	40	1303	20	1514	105	565	1363
CRRT/6-1121 30	2220	1880	1593	690	800	412	1320	1120	800	489	555	1270	1200	1280	1200	425	45	808	80	933	40	1443	20	1653	105	615	1503
CRRT/6-1122 22	2220	1880	1544	690	800	412	1320	1120	800	479	505	1270	1200	1280	1200	385	45	808	80	923	40	1393	20	1604	105	565	1453
CRRT/6-1122 30	2220	1880	1593	690	800	412	1320	1120	800	489	555	1270	1200	1280	1200	425	45	808	80	933	40	1443	20	1653	105	615	1503

* Включая охлаждающий диск (для версий R)

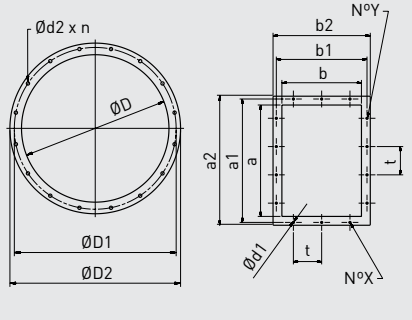

Модель	Фланец со стороны входа воздуха					Фланец со стороны выхода воздуха									
	ØD	ØD1	ØD2	Ød2	n	N°Y	a	a¹	a²	N°X	b	b¹	b²	t*	Ød1
CRRT-801	806	861	890	13	16	4	800	871	920	3	560	639	680	200	14
CRRT-802	806	861	890	13	16	4	800	871	920	3	560	639	680	200	14
CRRT-901	906	958	1006	15	16	5	900	968	1020	4	630	708	750	200	14
CRRT-902	906	958	1006	15	16	5	900	968	1020	4	630	708	750	200	14
CRRT-903	906	958	1006	15	16	5	900	968	1020	4	630	708	750	200	14
CRRT-1001	1007	1067	1107	15	24	5	1000	1077	1120	4	710	785	830	200	14
CRRT-1002	1007	1067	1107	15	24	5	1000	1077	1120	4	710	785	830	200	14
CRRT-1121	1128	1200	1248	15	24	6	1120	1210	1260	4	800	881	940	200	18
CRRT-1122	1128	1200	1248	15	24	6	1120	1210	1260	4	800	881	940	200	18

* Если N°X или N°Y = 1, только одно отверстие по центру фланца.

РАЗМЕРЫ (мм) (типоразмер 1251)

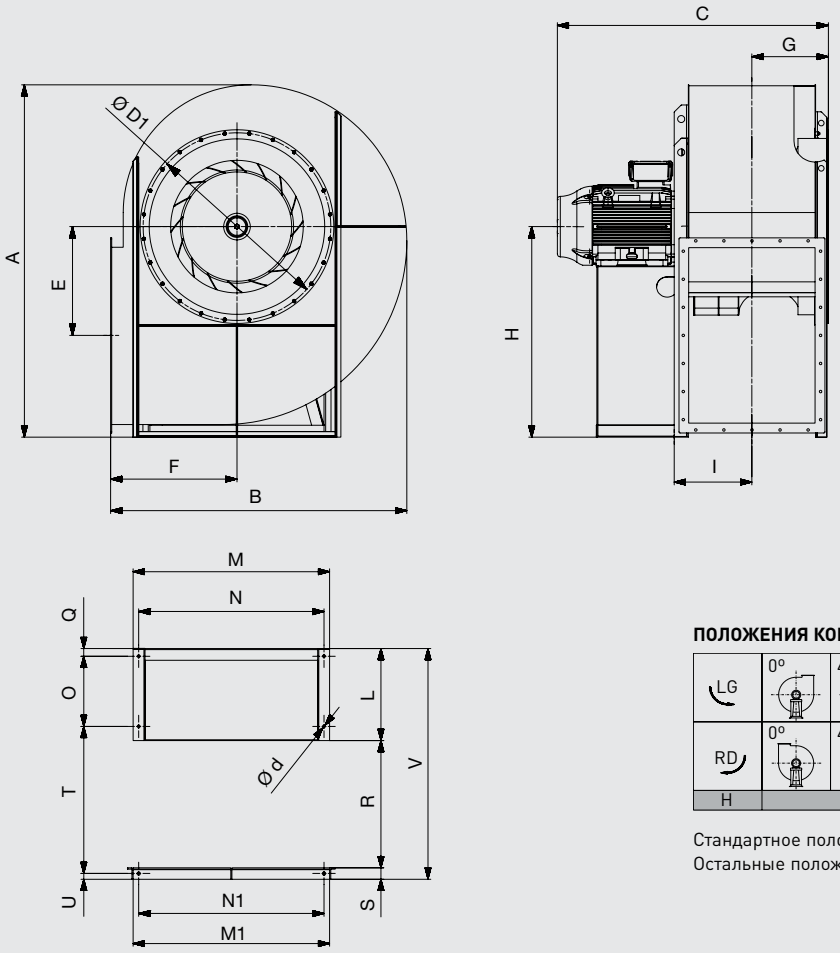

ПОЛОЖЕНИЯ КОРПУСА (вид со стороны электродвигателя)

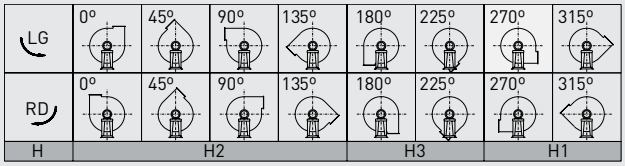

Стандартное положение корпуса: LG270.
Остальные положения корпуса поставляются по запросу.

Модель	Вентилятор										Опорная рама												Размер*			
	A	B	C	E	F	G	H			I	L	M	N	M1	N1	O	Q	R	S	T	U	V	Ød	C	Q	L	V
							H1	H2	H3																		
CRRT/6-1251 45	2510	2110	1902	775	900	554	1500	1250	900	554	655	1400	1320	1400	1320	500	55	908	80	1048	40	1643	20	1962	115	715	1703
CRRT/6-1251 55	2510	2110	1902	775	900	554	1500	1250	900	554	705	1400	1320	1400	1320	550	55	908	80	1048	40	1693	20	1962	115	765	1753
CRRT/6-1252 37	2510	2110	1789	775	900	554	1500	1250	900	549	605	1400	1320	1400	1320	460	50	908	80	1043	40	1593	20	1849	110	665	1653
CRRT/6-1252 45	2510	2110	1902	775	900	554	1500	1250	900	554	655	1400	1320	1400	1320	500	55	908	80	1048	40	1643	20	1962	115	715	1703
CRRT/6-1401 110	2823	2347	2087	860	1000	604	1700	1400	1000	614	805	1580	1500	1600	1500	635	60	1008	100	1168	50	1913	24	2147	120	865	1973
CRRT/6-1402 75	2823	2347	2087	860	1000	604	1700	1400	1000	614	725	1580	1500	1600	1500	555	60	1008	100	1168	50	1833	24	2147	120	785	1893

* Включая охлаждающий диск (для версий R)

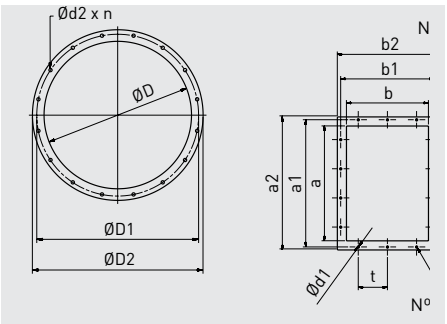

Модель	Фланец со стороны входа воздуха					Фланец со стороны выхода воздуха									
	ØD	ØD1	ØD2	Ød2	n	N°Y	a	a¹	a²	N°X	b	b¹	b²	t*	Ød1
CRRT-1251	1260	1337	1380	15	24	7	1250	1347	1390	5	900	978	1040	200	18
CRRT-1252	1260	1337	1380	15	24	7	1250	1347	1390	5	900	978	1040	200	18
CRRT-1401	1420	1491	1540	15	32	7	1400	1501	1560	5	1000	1087	1160	200	18
CRRT-1402	1420	1491	1540	15	32	7	1400	1501	1560	5	1000	1087	1160	200	18

* Если N°X или N°Y = 1, только одно отверстие по центру фланца.

ДОПОЛНИТЕЛЬНЫЕ ПРИНАДЛЕЖНОСТИ

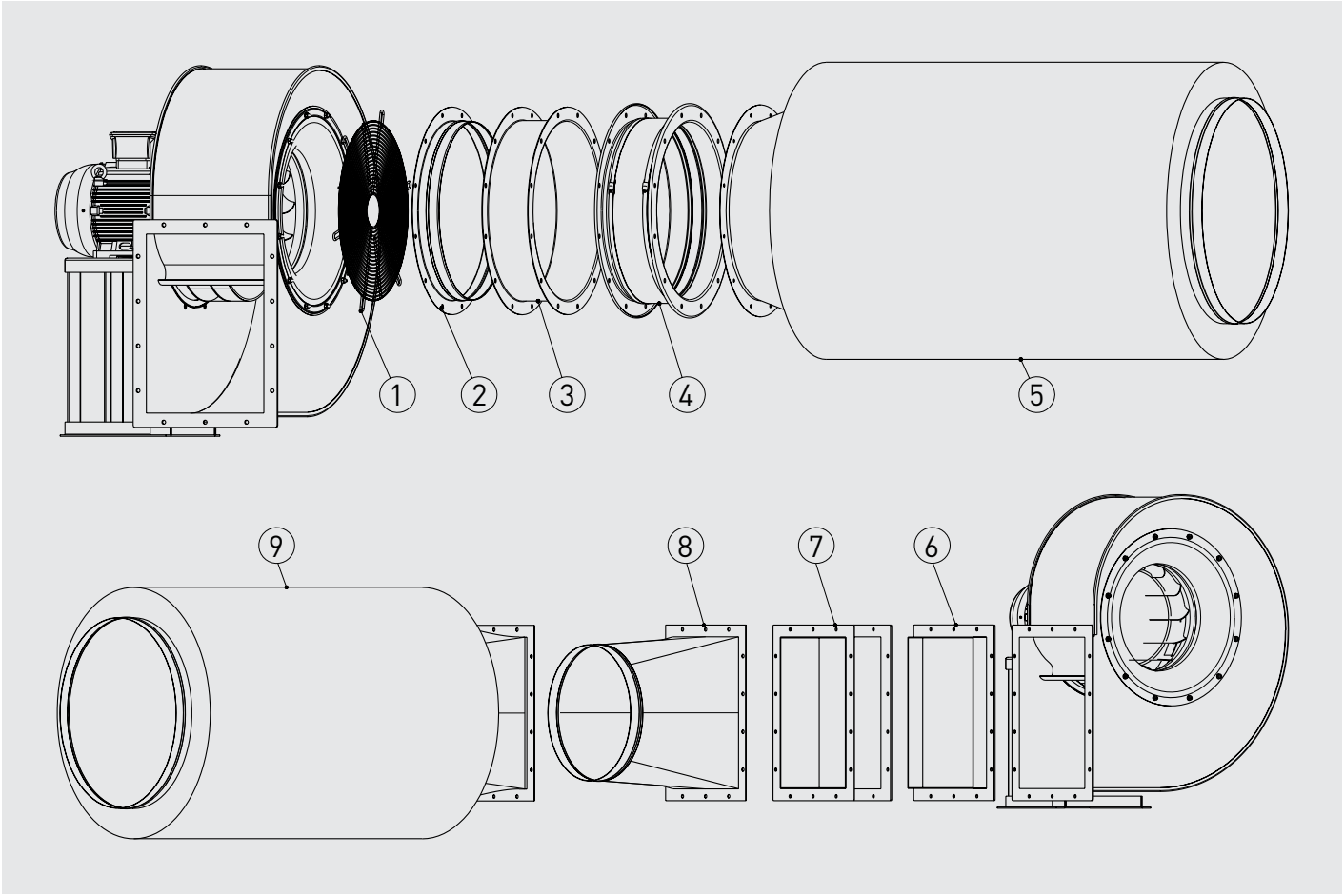

1. KRDA - защитная решетка на входе воздуха.
2. KRBA - патрубок на входе воздуха.
3. KRBD - двойной фланец.
4. KREA - гибкая вставка на входе воздуха.
5. KRTA - шумоглушитель на входе воздуха.
6. KRBR - фланец на выходе воздуха.
7. KRED - гибкая вставка на выходе воздуха..
8. KRBI - переход с прямоугольного сечения на круглое.
9. KRTI - шумоглушитель на выходе воздуха.

Модель	ДОПОЛНИТЕЛЬНЫЕ ПРИНАДЛЕЖНОСТИ								
	На входе воздуха					На выходе воздуха			
	Патрубок	Двойной фланец	Защитная решетка	Гибкая вставка	Шумоглуши-тель	Переход	Фланец	Гибкая вставка	Шумоглушитель
CRRT-281	KRBA-280	KRBD-280	KRDA-280	KREA-280	KRTA-280	KRBI-280x200	KRBR-280x200	KRED-280x200	KRTI-280x200
CRRT-311	KRBA-315	KRBD-315	KRDA-315	KREA-315	KRTA-315	KRBI-315x224	KRBR-315x224	KRED-315x224	KRTI-315x224
CRRT-351	KRBA-355	KRBD-355	KRDA-355	KREA-355	KRTA-355	KRBI-355x250	KRBR-355x250	KRED-355x250	KRTI-355x250
CRRT-401	KRBA-400	KRBD-400	KRDA-400	KREA-400	KRTA-400	KRBI-400x280	KRBR-400x280	KRED-400x280	KRTI-400x280
CRRT-451	KRBA-450	KRBD-450	KRDA-450	KREA-450	KRTA-450	KRBI-450x315	KRBR-450x315	KRED-450x315	KRTI-450x315
CRRT-501	KRBA-500	KRBD-500	KRDA-500	KREA-500	KRTA-500	KRBI-500x355	KRBR-500x355	KRED-500x355	KRTI-500x355
CRRT-561	KRBA-560	KRBD-560	KRDA-560	KREA-560	KRTA-560	KRBI-560x400	KRBR-560x400	KRED-560x400	KRTI-560x400
CRRT-631	KRBA-630	KRBD-630	KRDA-630	KREA-630	KRTA-630	KRBI-630x450	KRBR-630x450	KRED-630x450	KRTI-630x450
CRRT-711	KRBA-710	KRBD-710	KRDA-710	KREA-710	KRTA-710	KRBI-710x500	KRBR-710x500	KRED-710x500	KRTI-710x500
CRRT-801	KRBA-800	KRBD-800	KRDA-800	KREA-800	KRTA-800	KRBI-800x560	KRBR-800x560	KRED-800x560	KRTI-800x560
CRRT-901	KRBA-900	KRBD-900	KRDA-900	KREA-900	KRTA-900	KRBI-900x630	KRBR-900x630	KRED-900x630	KRTI-900x630
CRRT-1001	KRBA-1000	KRBD-1000	KRDA-1000	KREA-1000	KRTA-1000	KRBI-1000x710	KRBR-1000x710	KRED-1000x710	KRTI-1000x710
CRRT-1121	KRBA-1120	KRBD-1120	KRDA-1120	KREA-1120	KRTA-1120	KRBI-1120x800	KRBR-1120x800	KRED-1120x800	KRTI-1120x800
CRRT-1251	KRBA-1250	KRBD-1250	KRDA-1250	KREA-1250	KRTA-1250	KRBI-1250x900	KRBR-1250x900	KRED-1250x900	KRTI-1250x900
CRRT-1401	KRBA-1400	KRBD-1400	KRDA-1400	KREA-1400	KRTA-1400	KRBI-1400x1000	KRBR-1400x1000	KRED-1400x1000	KRTI-1400x1000

ЦЕНТРОБЕЖНЫЕ ВЕНТИЛЯТОРЫ С ЗАГНУТЫМИ НАЗАД ЛОПАТКАМИ
CMRT / CMRTL



Центробежные вентиляторы одностороннего всасывания с прямым приводом серии CMRT предназначены для вентиляции производственных, административных и жилых зданий, для применения в системах общеобменной или технологической вентиляции. Стандартно, вентиляторы рассчитаны для продолжительной работы при температуре перемещаемого воздуха до +120°C.
Корпуса вентиляторов CMRT изготавливаются из листовой стали и защищены от коррозии полиэфирной краской.
Также, доступна облегченная версия CMRTL с корпусом из оцинкованной листовой стали (только с 2 полюсными электродвигателями до 501 типоразмера и с 4 полюсными электродвигателями до 801 типоразмера).
Вентиляторы комплектуются рабочими колесами с загнутыми назад лопатками.

Электродвигатели
В зависимости от модели, вентиляторы оснащаются 2-х или 4-х полюсными электродвигателями.
Класс защиты IP55, класс изоляции F, класс эффективности IE2.
Параметры электропитания:
3ф - 400 В - 50 Гц
Трехфазные односкоростные электродвигатели имеют возможность регулирования скорости при помощи преобразователя частоты.

Дополнительная информация
Стандартное положение корпуса: LG270. Остальные положения корпуса поставляются по запросу.

По запросу
- Вентилятор с положением корпуса RD.
- Отверстие для отвода конденсата.
- Инспекционная дверца на корпусе вентилятора.
- Защита электродвигателя от атмосферных осадков.
- Версия без опорной рамы (MB).
- Исполнение из нержавеющей стали (AISI 304, 316 или 316L).
- Вентилятор, оцинкованный методом горячего погружения.
- Вентилятор в звукоизолированном корпусе.
- Вентилятор с корпусом повышенной герметичности.
- Высокотемпературное исполнение (R), с температурой перемещаемого воздуха до +250°C (версия L до +200°C).
- Исполнение для работы при низких температурах.
- 2-х скоростные электродвигатели.
- 6-ти полюсные электродвигатели.
- Электродвигатель с терморезисторами (PTC), для подключения к внешнему устройству защиты.
- Вентилятор с ременным приводом.



Рабочее колесо с загнутыми назад лопатками



Продолжительная работа

Возможно изготовление вентиляторов во взрывозащищенном исполнении:
- Повышенная безопасность:
  Ex II2G EExeIIT3.
- Взрывонепроницаемая оболочка:
  Ex II2G EExdIIBT5
  Ex II2G EExdIICT4
- Для взрывоопасной пыли:
  Ex II3D tD 125°C
  Ex II3D tD 135°C

Мощность двигателя и ток у вентиляторов во взрывозащищенном исполнении могут отличаться от данных, приведенных для стандартной общепромышленной версии.

ТЕХНИЧЕСКИЕ ХАРАКТЕРИСТИКИ

Модель	Частота вращения (об/мин)	Мощность двигателя (кВт)	Ток при 400В (А)	Максимальный расход воздуха ($м^3$/ч)	Уровень звукового давления* (дБ(А))
Трехфазные 2-х полюсные электродвигатели (3ф - 400 В - 50 Гц)					
CMRT/2-221 0,18	2700	0,18	0,46	981	53,4
CMRT/2-251 0,37	2790	0,37	0,84	1383	57,5
CMRT/2-281 0,75	2770	0,75	1,56	1934	60,8
CMRT/2-312 0,75	2770	0,75	1,56	2083	61,6
CMRT/2-311 1,1	2800	1,1	2,26	2710	64,4
CMRT/2-352 1,5	2845	1,5	3,01	3173	66,1
CMRT/2-351 2,2	2855	2,2	4,42	4256	69,2
CMRT/2-402 3	2890	3	5,64	5071	71,1
CMRT/2-401 5,5	2930	5,5	10,20	6465	73,7
CMRT/2-452 5,5	2930	5,5	10,20	7308	74,9
CMRT/2-451 7,5	2920	7,5	13,07	8936	76,9
CMRT/2-502 9,2	2930	9,2	16,80	10074	78,2
CMRT/2-501 15	2945	15	27,60	11746	79,8
CMRT/2-562 15	2945	15	27,60	13925	81,5
CMRT/2-561 22	2940	22	39,10	15639	82,7
Трехфазные 4-х полюсные электродвигатели (3ф - 400 В - 50 Гц)					
CMRT/4-631 7,5	1460	7,5	13,90	11748	71,7
CMRT/4-712 7,5	1460	7,5	13,90	15448	74,5
CMRT/4-711 11	1465	11	21,20	16777	75,4
CMRT/4-802 11	1465	11	21,20	18770	76,5
CMRT/4-801 15	1460	15	28,70	23753	78,9
CMRT/4-902 22	1460	22	40,50	29131	80,9
CMRT/4-901 30	1465	30	56,20	34124	82,5
CMRT/4-1002 37	1470	37	66,60	40948	84,4
CMRT/4-1001 55	1470	55	97,10	47047	85,8

* Уровень звукового давления измерен на расстоянии 1,5 м от вентилятора с подсоединенными воздуховодами, в свободном пространстве.

РАБОЧИЕ ХАРАКТЕРИСТИКИ

– Приведены характеристики вентиляторов с подсоединенными воздуховодами на входе и выходе воздуха.
– q_v: Расход воздуха в м³/ч.
– p_{sf}: Статическое давление в Па и мм вод. ст.

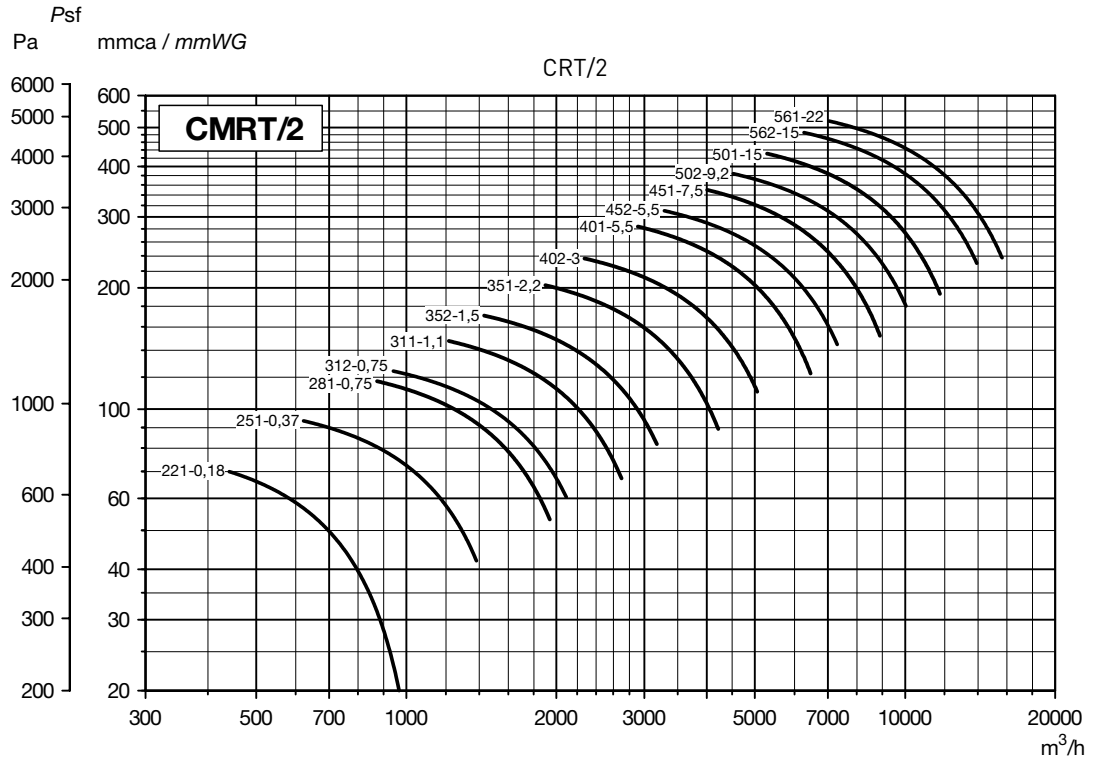

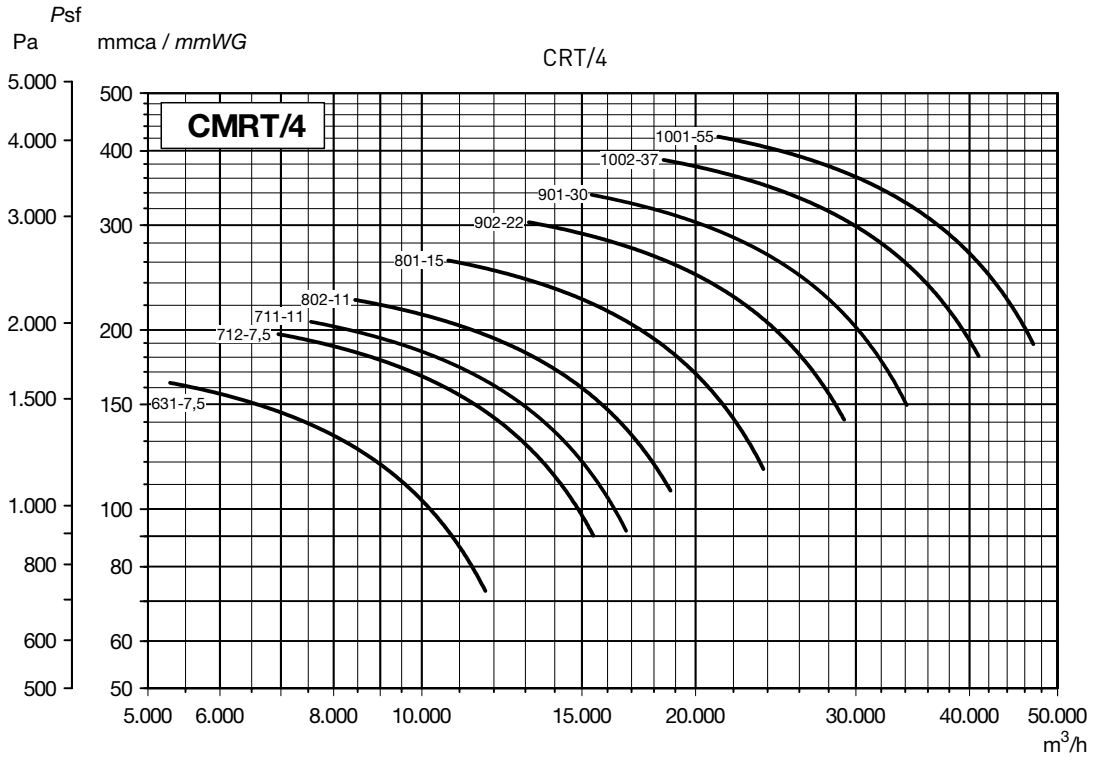

РАЗМЕРЫ (мм) (типоразмеры от 221 до 561)

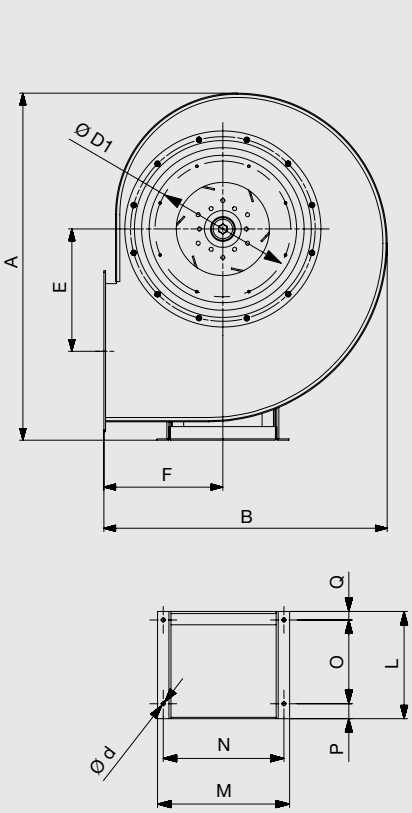

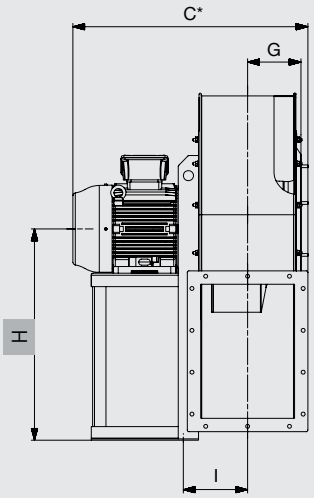

* Компания Soler&Palau оставляет за собой право комплектовать вентиляторы электродвигателями разных производителей. В связи с чем данный размер может варьироваться.

ПОЛОЖЕНИЯ КОРПУСА (вид со стороны электродвигателя)

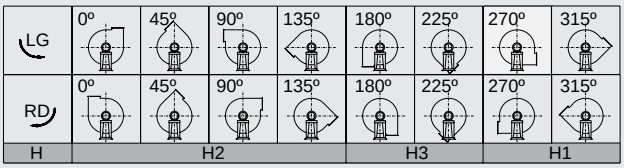

Стандартное положение корпуса: LG270.
Остальные положения корпуса поставляются по запросу.

Модель	Вентилятор										Опорная рама							Размер*		
	A	B	C	E	F	G	H			I	L	M	N	O	P	Q	Ød	C	Q	L
							H1	H2	H3											
CMRT/2-221 0,18	416	347	332	130	160	61,5	250	250	160	104,5	150	196	175	85	50	15	10	372	55	190
CMRT/2-251 0,37	524	444	398	170	200	81,5	315	315	200	125,5	190	235	215	125	50	15	10	438	55	230
CMRT/2-281 0,75	588	490	436	202	212	93,5	355	355	212	135,5	190	235	215	125	50	15	10	476	55	230
CMRT/2-311 1,1	662	548	456	228	236	105,5	400	400	236	145,5	190	235	215	125	50	15	10	496	55	230
CMRT/2-312 0,75	662	548	456	228	236	105,5	400	400	236	145,5	190	235	215	125	50	15	10	496	55	230
CMRT/2-351 2,2	742	617	526	263	265	119	450	450	265	166	215	270	245	137	60	18	10	572	63	260
CMRT/2-352 1,5	742	617	526	263	265	119	450	450	265	166	215	270	245	137	60	18	10	572	63	260
CMRT/2-401 5,5	828	694	680	292	300	131	500	500	300	163	320	392	360	250	45	25	12	730	75	370
CMRT/2-402 3	828	694	586	292	300	131	500	500	300	153	260	335	300	200	35	25	12	631	70	305
CMRT/2-451 7,5	926	776	706	328	335	144	560	560	335	176	320	392	360	250	45	25	12	756	75	370
CMRT/2-452 5,5	926	776	706	328	335	144	560	560	335	176	320	392	360	250	45	25	12	756	75	370
CMRT/2-501 15	1035	845	814	365	355	159,5	630	560	355	201,5	425	437	400	340	55	30	14	874	90	485
CMRT/2-502 9,2	1035	845	736	365	355	159,5	630	560	355	191,5	320	392	360	250	45	25	12	786	75	370
CMRT/2-561 22	1165	950	916	410	400	180	710	560	400	229	470	497	450	370	65	35	14	976	95	530
CMRT/2-562 15	1165	950	850	410	400	180	710	560	400	219	425	437	400	340	55	30	14	910	90	485

* Включая охлаждающий диск (для версии R).

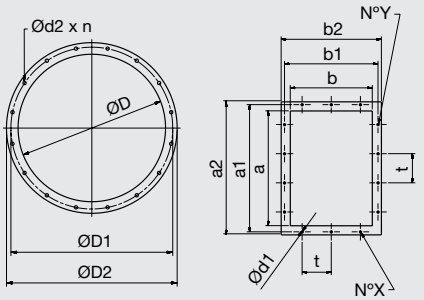

Модель	Фланец на входе воздуха					Фланец на выходе воздуха									
	ØD	ØD1	ØD2	Ød2	n	NºY	a	a¹	a²	NºX	b	b¹	b²	t*	Ød1
CMRT-221	129	165	189	11	4	2	140	182	210	1	100	141	170	112	11,5
CMRT-251	185	219	255	11	8	2	200	241	270	2	140	182	210	112	11,5
CMRT-281	205	241	275	11	8	2	224	265	294	2	160	200	230	112	11,5
CMRT-311	229	265	299	11	8	3	250	292	320	2	180	219	250	112	11,5
CMRT-312	229	265	299	11	8	3	250	292	320	2	180	219	250	112	11,5
CMRT-351	255	292	325	11	8	3	280	332	360	2	200	249	280	125	11,5
CMRT-352	255	292	325	11	8	3	280	332	360	2	200	249	280	125	11,5
CMRT-401	286	332	366	11	8	3	315	366	395	2	224	273	304	125	11,5
CMRT-402	286	332	366	11	8	3	315	366	395	2	224	273	304	125	11,5
CMRT-451	321	366	401	11	8	3	355	405	435	2	250	300	330	125	11,5
CMRT-452	321	366	401	11	8	3	355	405	435	2	250	300	330	125	11,5
CMRT-501	361	405	441	11	8	4	400	448	480	3	280	332	360	125	11,5
CMRT-502	361	405	441	11	8	4	400	448	480	3	280	332	360	125	11,5
CMRT-561	405	448	485	11	12	4	450	497	530	3	315	366	395	125	11,5
CMRT-562	405	448	485	11	12	4	450	497	530	3	315	366	395	125	11,5

* Если NºX или NºY = 1, только одно отверстие по центру фланца.

РАЗМЕРЫ (мм) (типоразмеры от 631 до 1001)

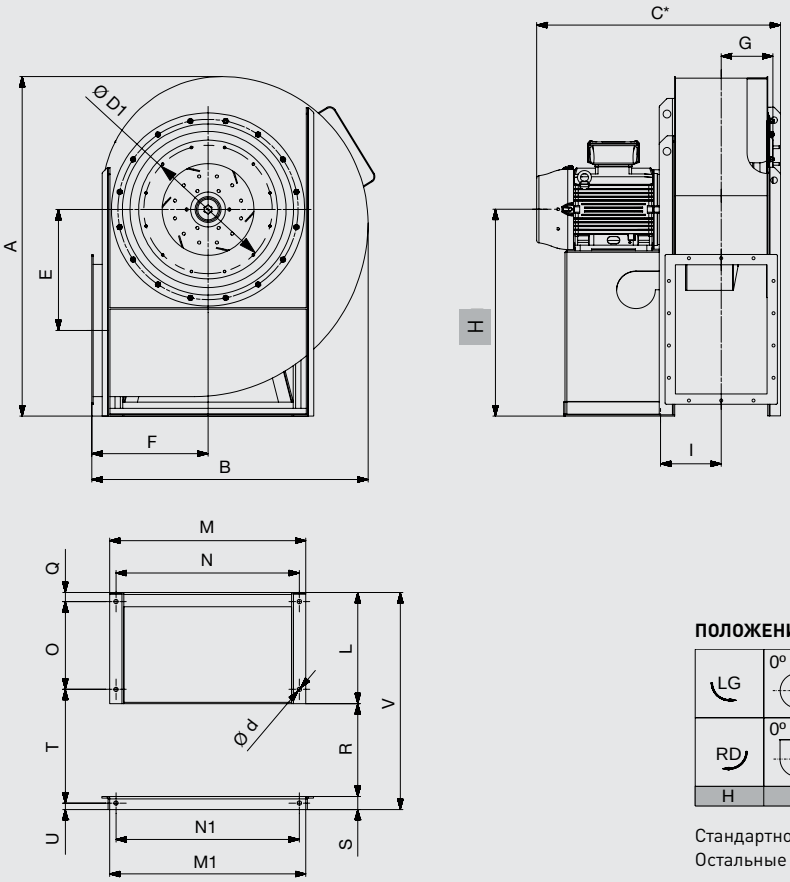

* Компания Soler&Palau оставляет за собой право комплектовать вентиляторы электродвигателями разных производителей. В связи с чем данный размер может варьироваться.

ПОЛОЖЕНИЯ КОРПУСА (вид со стороны электродвигателя)

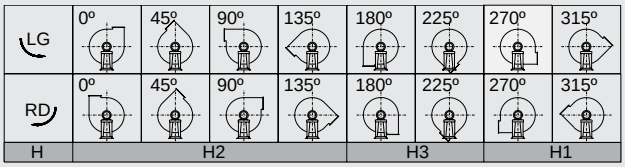

Стандартное положение корпуса: LG270.
Остальные положения корпуса поставляются по запросу.

Модель	Вентилятор										Опорная рама													Размер*			
	A	B	C	E	F	G	H			I	L	M	N	M1	N1	O	Q	R	S	T	U	V	Ød	C	Q	L	V
							H1	H2	H3																		
CMRT/4-631 7,5	1314	1070	821	465	450	200	800	630	450	225	325	760	710	760	710	250	30	360	50	430	25	735	17	871	80	375	785
CMRT/4-711 11	1484	1200	944	525	500	223	900	710	500	258	430	850	800	850	800	340	35	406	50	486	25	886	17	1004	95	490	946
CMRT/4-712 7,5	1484	1200	867	525	500	223	900	710	500	248	325	850	800	850	800	250	30	406	50	476	25	781	17	917	80	375	831
CMRT/4-801 15	1650	1340	1048	585	560	251	1000	800	560	283	430	930	870	930	870	340	35	456	60	541	30	946	17	1108	95	490	1006
CMRT/4-802 11	1650	1340	1004	585	560	251	1000	800	560	283	430	930	870	930	870	340	35	456	60	541	30	946	17	1064	95	490	1006
CMRT/4-901 30	1775	1485	1184	630	630	278	1060	900	630	328	505	1030	970	1030	970	385	45	506	60	611	30	1071	20	1244	105	565	1131
CMRT/4-902 22	1775	1485	1157	630	630	278	1060	900	630	318	475	1030	970	1030	970	370	40	506	60	601	30	1041	17	1217	100	535	1101
CMRT/4-1001 55	1980	1670	1429	710	710	309	1180	1000	710	379	605	1130	1060	1140	1060	460	50	568	80	703	40	1253	20	1489	110	665	1313
CMRT/4-1002 37	1980	1670	1353	710	710	309	1180	1000	710	369	505	1130	1060	1140	1060	375	45	568	80	693	40	1153	20	1413	105	565	1213

* Включая охлаждающий диск (для версии R).

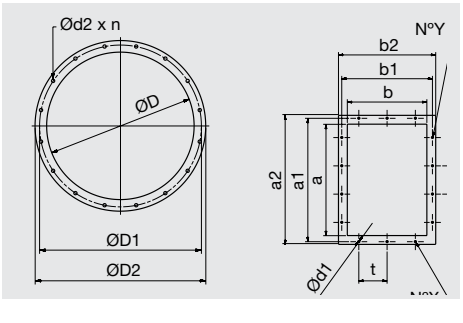

Модель	Фланец со стороны входа воздуха					Фланец со стороны выхода воздуха									
	ØD	ØD1	ØD2	Ød2	n	N°Y	a	a¹	a²	N°X	b	b¹	b²	t*	Ød1
CMRT-631	455	497	535	11	12	4	500	551	580	3	355	405	435	125	11,5
CMRT-711	505	551	585	11	12	4	560	629	660	3	400	464	500	160	11,5
CMRT-712	505	551	585	11	12	4	560	629	660	3	400	464	500	160	11,5
CMRT-801	566	629	665	13	16	4	630	698	730	3	450	513	550	160	11,5
CMRT-802	566	629	665	13	16	4	630	698	730	3	450	513	550	160	11,5
CMRT-901	636	698	736	13	16	5	710	775	810	3	500	567	600	160	14
CMRT-902	636	698	736	13	16	5	710	775	810	3	500	567	600	160	14
CMRT-1001	716	775	816	13	16	4	800	871	920	3	560	639	680	200	14
CMRT-1002	716	775	816	13	16	4	800	871	920	3	560	639	680	200	14

* Если N°X или N°Y = 1, только одно отверстие по центру фланца.

ДОПОЛНИТЕЛЬНЫЕ ПРИНАДЛЕЖНОСТИ

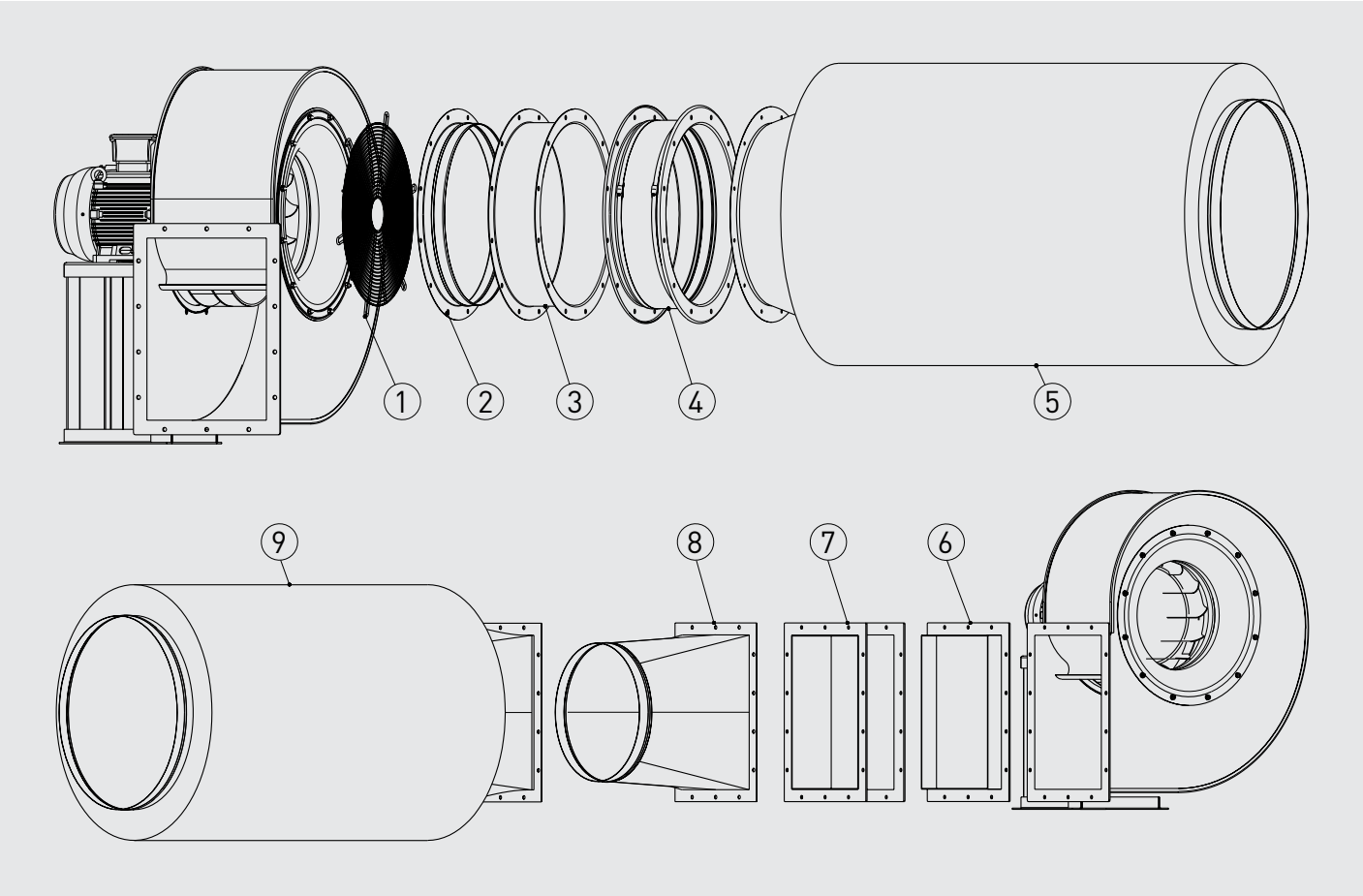

1. KRDA - защитная решетка на входе воздуха.
2. KRBA - патрубок на входе воздуха.
3. KRBD - двойной фланец.
4. KREA - гибкая вставка на входе воздуха.
5. KRTA - шумоглушитель на входе воздуха.
6. KRBR - фланец на выходе воздуха.
7. KRED - гибкая вставка на выходе воздуха.
8. KRBI - переход с прямоугольного сечения на круглое.
9. KRTI - шумоглушитель на выходе воздуха.

Модель	ДОПОЛНИТЕЛЬНЫЕ ПРИНАДЛЕЖНОСТИ								
	На входе воздуха					На выходе воздуха			
	Патрубок	Двойной фланец	Защитная решетка	Гибкая вставка	Шумоглушитель	Переход	Фланец	Гибкая вставка	Шумоглушитель
CMRT-221	KRBA-125	KRBD-125	KRDA-125	KREA-125	KRTA-125	KRBI-140x100	KRBR-140x100	KRED-140x100	KRTI-140x100
CMRT-251	KRBA-180	KRBD-180	KRDA-180	KREA-180	KRTA-180	KRBI-200x140	KRBR-200x140	KRED-200x140	KRTI-200x140
CMRT-281	KRBA-200	KRBD-200	KRDA-200	KREA-200	KRTA-200	KRBI-224x160	KRBR-224x160	KRED-224x160	KRTI-224x160
CMRT-311	KRBA-225	KRBD-225	KRDA-225	KREA-225	KRTA-225	KRBI-250x180	KRBR-250x180	KRED-250x180	KRTI-250x180
CMRT-351	KRBA-250	KRBD-250	KRDA-250	KREA-250	KRTA-250	KRBI-280x200	KRBR-280x200	KRED-280x200	KRTI-280x200
CMRT-401	KRBA-280	KRBD-280	KRDA-280	KREA-280	KRTA-280	KRBI-315x224	KRBR-315x224	KRED-315x224	KRTI-315x224
CMRT-451	KRBA-315	KRBD-315	KRDA-315	KREA-315	KRTA-315	KRBI-355x250	KRBR-355x250	KRED-355x250	KRTI-355x250
CMRT-501	KRBA-355	KRBD-355	KRDA-355	KREA-355	KRTA-355	KRBI-400x280	KRBR-400x280	KRED-400x280	KRTI-400x280
CMRT-561	KRBA-400	KRBD-400	KRDA-400	KREA-400	KRTA-400	KRBI-450x315	KRBR-450x315	KRED-450x315	KRTI-450x315
CMRT-631	KRBA-450	KRBD-450	KRDA-450	KREA-450	KRTA-450	KRBI-500x355	KRBR-500x355	KRED-500x355	KRTI-500x355
CMRT-711	KRBA-500	KRBD-500	KRDA-500	KREA-500	KRTA-500	KRBI-560x400	KRBR-560x400	KRED-560x400	KRTI-560x400
CMRT-801	KRBA-560	KRBD-560	KRDA-560	KREA-560	KRTA-560	KRBI-630x450	KRBR-630x450	KRED-630x450	KRTI-630x450
CMRT-901	KRBA-630	KRBD-630	KRDA-630	KREA-630	KRTA-630	KRBI-710x500	KRBR-710x500	KRED-710x500	KRTI-710x500
CMRT-1001	KRBA-710	KRBD-710	KRDA-710	KREA-710	KRTA-710	KRBI-800x560	KRBR-800x560	KRED-800x560	KRTI-800x560

ЦЕНТРОБЕЖНЫЕ ВЕНТИЛЯТОРЫ С ЗАГНУТЫМИ НАЗАД ЛОПАТКАМИ
CRPT / CRPTL



Центробежные вентиляторы одностороннего всасывания с прямым приводом серии CRPT предназначены для вентиляции производственных, административных и жилых зданий, для применения в системах общеобменной или технологической вентиляции. Стандартно, вентиляторы рассчитаны для продолжительной работы при температуре перемещаемого воздуха до +120°C.
Корпуса вентиляторов CRPT изготавливаются из листовой стали и защищены от коррозии полиэфирной краской.
Также, доступна облегченная версия CRPTL с корпусом из оцинкованной листовой стали (только с 2 полюсными электродвигателями до 501 типоразмера и с 4 полюсными электродвигателями до 801 типоразмера).
Вентиляторы комплектуются рабочими колесами с загнутыми назад лопатками.

Электродвигатели
В зависимости от модели, вентиляторы оснащаются 2-х или 4-х полюсными электродвигателями.
Класс защиты IP55, класс изоляции F, класс эффективности IE2.
Параметры электропитания:
3ф - 400 В - 50 Гц
Трехфазные односкоростные электродвигатели имеют возможность регулирования скорости при помощи преобразователя частоты.

Дополнительная информация
Стандартное положение корпуса: LG270. Остальные положения корпуса поставляются по запросу.

По запросу
- Вентилятор с положением корпуса RD.
- Отверстие для отвода конденсата.
- Инспекционная дверца на корпусе вентилятора.
- Защита электродвигателя от атмосферных осадков.
- Версия без опорной рамы (MB).
- Исполнение из нержавеющей стали (AISI 304, 316 или 316L).
- Вентилятор, оцинкованный методом горячего погружения.
- Вентилятор в звукоизолированном корпусе.
- Вентилятор с корпусом повышенной герметичности.
- Высокотемпературное исполнение (R), с температурой перемещаемого воздуха до +250°C (версия L до +200°C).
- Исполнение для работы при низких температурах.
- 2-х скоростные электродвигатели.
- 6-ти полюсные электродвигатели.
- Электродвигатель с терморезисторами (PTC), для подключения к внешнему устройству защиты.
- Вентилятор с ременным приводом.



Рабочее колесо с загнутыми назад лопатками



Продолжительная работа

Возможно изготовление вентиляторов во взрывозащищенном исполнении:
- Повышенная безопасность:
  Ex II2G EExeIIT3.
- Взрывонепроницаемая оболочка:
  Ex II2G EExdIIBT5
  Ex II2G EExdIICT4
- Для взрывоопасной пыли:
  Ex II3D tD 125°C
  Ex II3D tD 135°C

Мощность двигателя и ток у вентиляторов во взрывозащищенном исполнении могут отличаться от данных, приведенных для стандартной общепромышленной версии.

ТЕХНИЧЕСКИЕ ХАРАКТЕРИСТИКИ

Модель	Частота вращения (об/мин)	Мощность двигателя (кВт)	Ток при 400В (А)	Максимальный расход воздуха (м³/ч)	Уровень звукового давления* (дБ(А))
Трехфазные 2-х полюсные электродвигатели (3ф - 400 В - 50 Гц)					
CRPT/2-402 2,2	2855	2,2	4,42	4072	66,3
CRPT/2-401 3	2890	3	5,64	4823	68,1
CRPT/2-452 4	2890	4	7,49	5793	70
CRPT/2-451 5,5	2930	5,5	10,20	6958	72
CRPT/2-502 7,5	2920	7,5	13,07	8114	73,5
CRPT/2-501 7,5	2920	7,5	13	9171	74,8
CRPT/2-562 11	2930	11	20,40	10960	76,6
CRPT/2-561 15	2945	15	27,60	13039	78,4
CRPT/2-632 18,5	2930	18,5	33,70	15983	80,4
CRPT/2-631 30	2950	30	53,06	18628	82
CRPT/2-712 37	2945	37	65,80	22331	83,8
CRPT/2-711 45	2955	45	78,00	26664	85,7
CRPT/2-802 75	2970	75	129,00	32870	87,9
CRPT/2-801 90	2970	90	154,00	38337	89,4
CRPT/2-902 90	2970	90	154,00	41285	90,2
CRPT/2-901 160	2975	160	269,00	54678	93
Трехфазные 4-х полюсные электродвигатели (3ф - 400 В - 50 Гц)					
CRPT/4-632 3	1425	3	5,96	7624	64,7
CRPT/4-631 3	1425	3	5,96	8826	66,2
CRPT/4-712 4	1440	4	7,85	10692	68,3
CRPT/4-711 5,5	1460	5,5	10,40	13174	70,4
CRPT/4-802 7,5	1460	7,5	13,90	16158	72,4
CRPT/4-801 11	1465	11	21,20	18781	74,1
CRPT/4-902 15	1460	15	28,70	20226	74,8
CRPT/4-901 18,5	1460	18,5	35,10	26833	77,6
CRPT/4-1002 22	1460	22	40,50	18405	79,2
CRPT/4-1002 30	1465	30	56,20	31667	79,3
CRPT/4-1001 30	1465	30	56,20	26322	80,9
CRPT/4-1001 37	1470	37	66,60	36935	80,9
CRPT/4-1122 37	1470	37	66,60	24123	82,7
CRPT/4-1122 45	1470	45	80,70	44140	82,7
CRPT/4-1121 55	1470	55	97,10	52068	84,4
CRPT/4-1252 75	1480	75	133,00	61306	86,1
CRPT/4-1251 90	1480	90	158,00	72877	87,9
CRPT/4-1402 132	1485	132	230,00	87384	89,7
CRPT/4-1401 160	1485	160	278,00	103078	91,4

* Уровень звукового давления измерен на расстоянии 1,5 м от вентилятора с подсоединенными воздуховодами, в свободном пространстве.

РАБОЧИЕ ХАРАКТЕРИСТИКИ

– Приведены характеристики вентиляторов с подсоединенными воздуховодами на входе и выходе воздуха.
– q_v: Расход воздуха в м³/ч.
– p_{sf}: Статическое давление в Па и мм вод. ст.

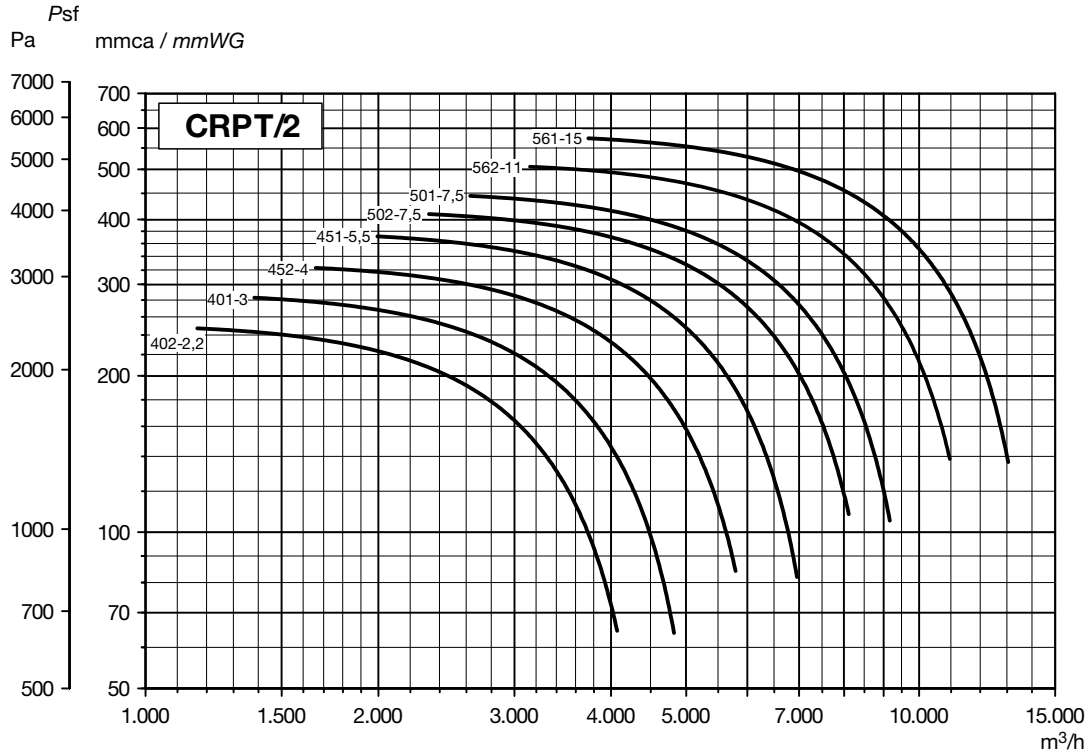

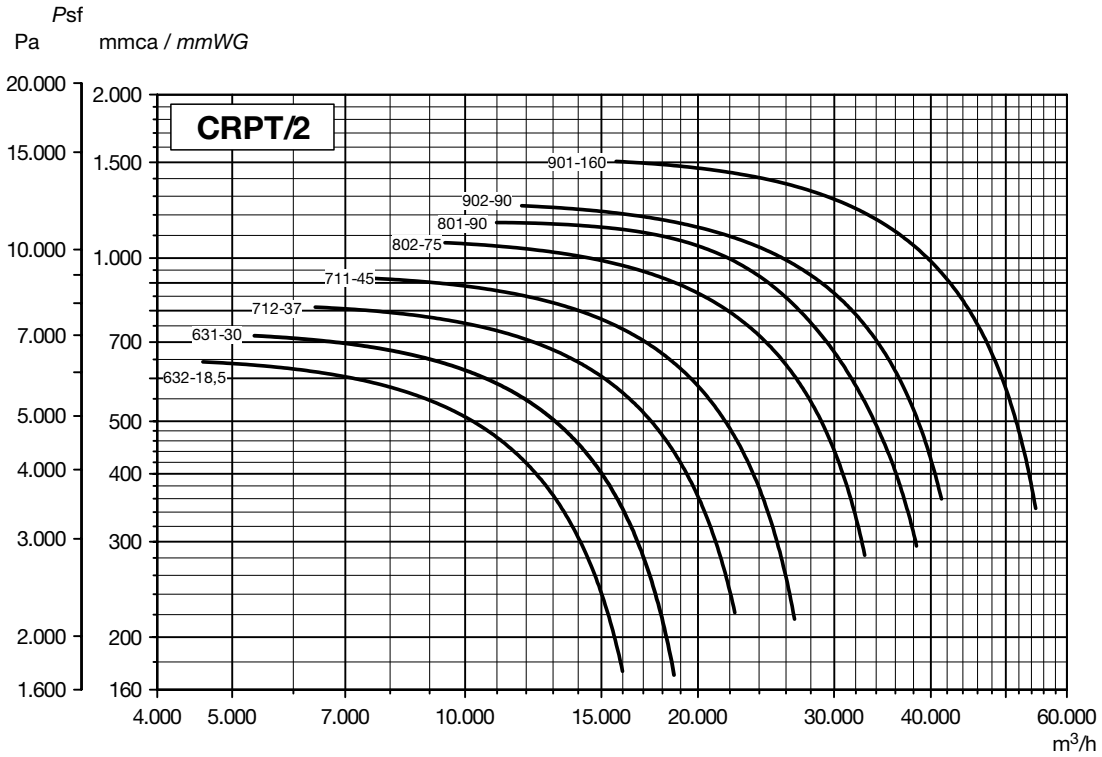

РАБОЧИЕ ХАРАКТЕРИСТИКИ

– Приведены характеристики вентиляторов с подсоединенными воздуховодами на входе и выходе воздуха.
– q_v: Расход воздуха в м³/ч.
– p_{sf}: Статическое давление в Па и мм вод. ст.

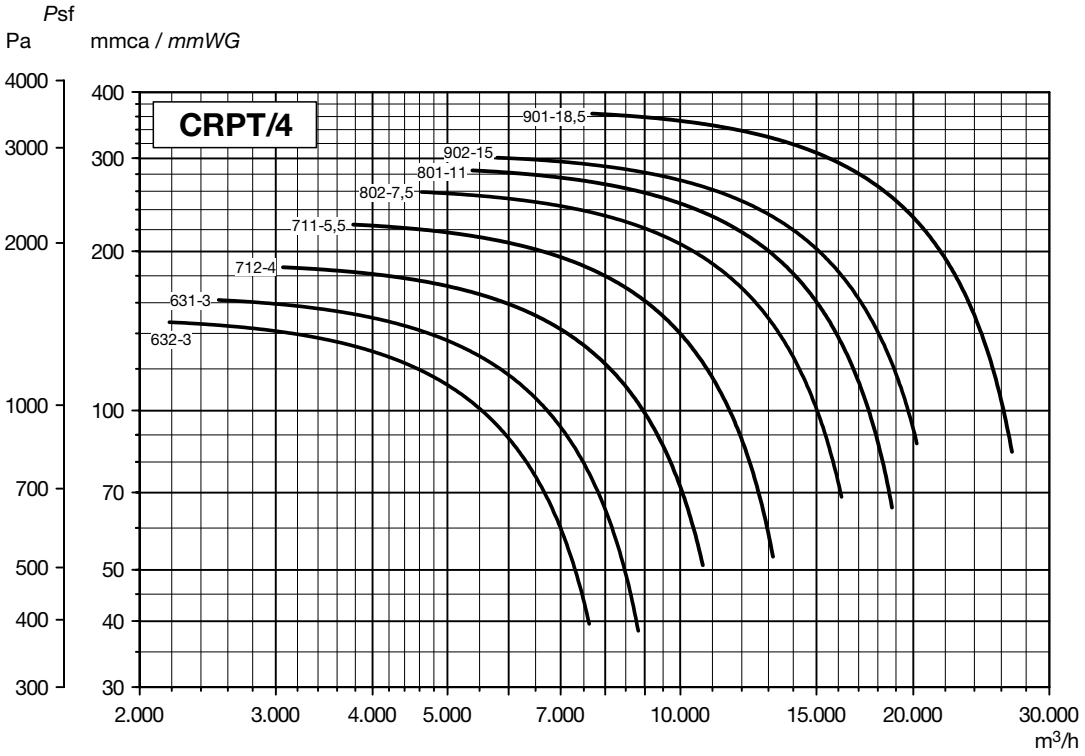

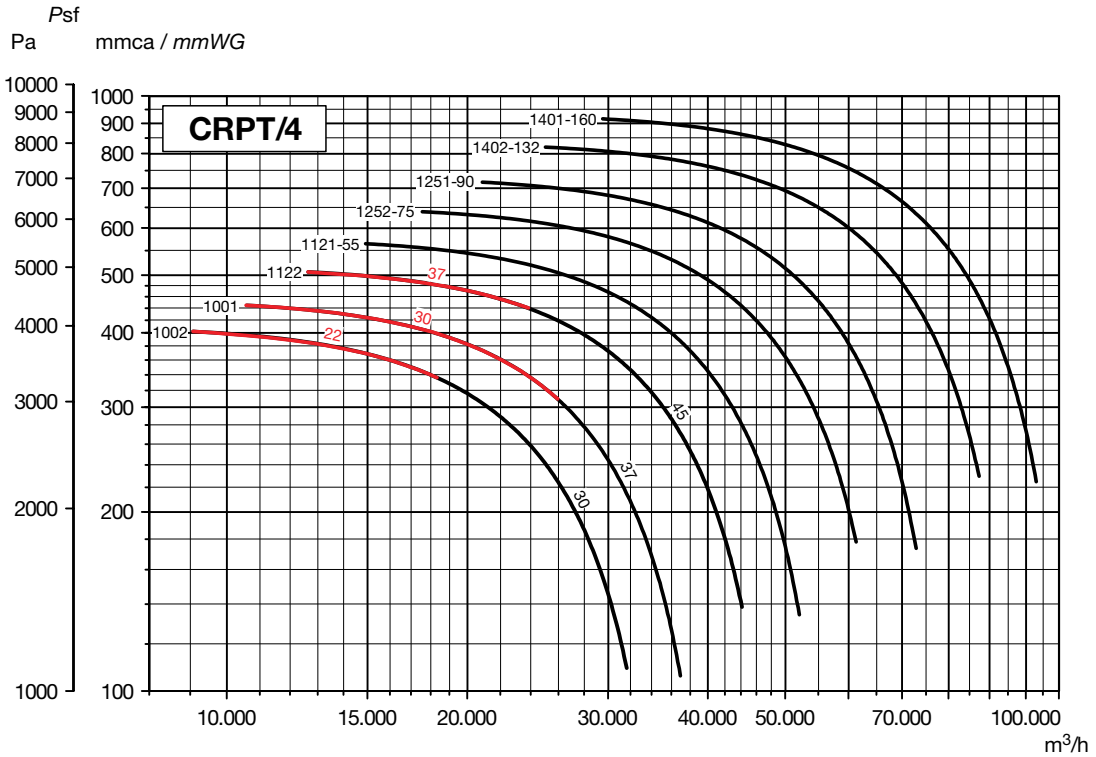

РАЗМЕРЫ (мм) (типоразмеры от 401 до 561)

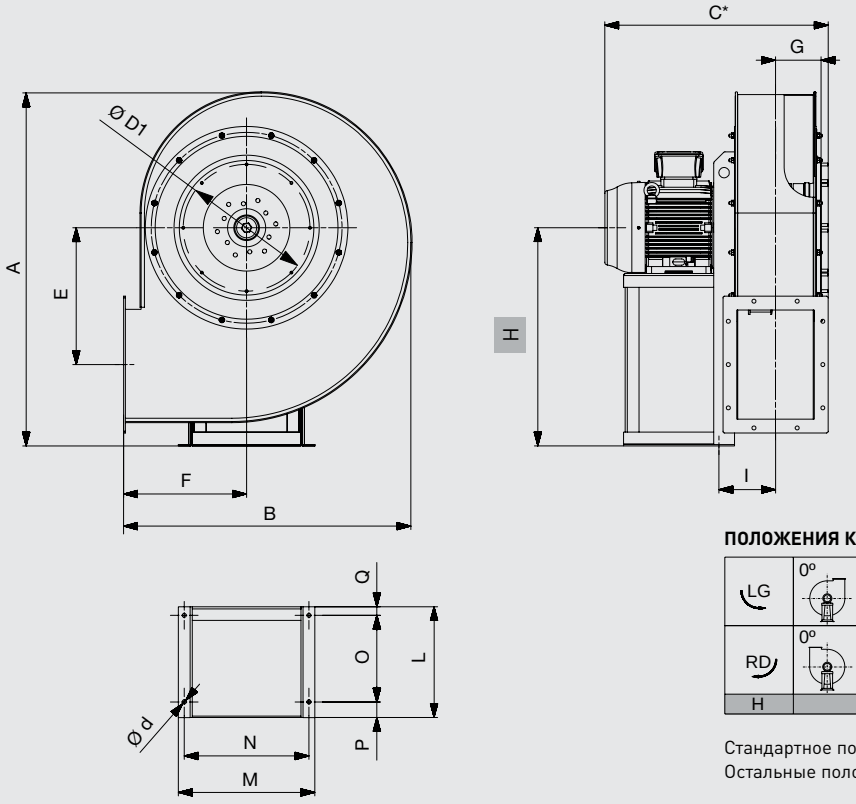

* Компания Soler&Palau оставляет за собой право комплектовать вентиляторы электродвигателями разных производителей. В связи с чем данный размер может варьироваться.

ПОЛОЖЕНИЯ КОРПУСА (вид со стороны электродвигателя)

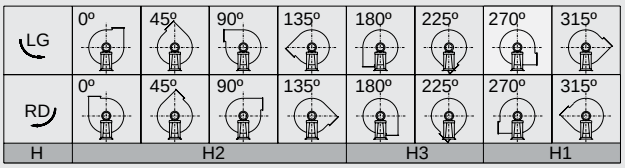

Стандартное положение корпуса: LG270.
Остальные положения корпуса поставляются по запросу.

Модель	Вентилятор										Опорная рама							Размер*		
	A	B	C	E	F	G	H			I	L	M	N	O	P	Q	Ød	C	Q	L
							H1	H2	H3											
CRPT/2-401 3	824	689	537	320	300	109	500	500	300	131	260	335	300	200	35	25	12	582	70	305
CRPT/2-402 2,2	824	689	502	320	300	109	500	500	300	156	215	270	245	137	60	18	10	546	63	260
CRPT/2-451 5,5	925	775	656	365	335	119	560	560	335	151	320	392	360	250	45	25	12	706	75	370
CRPT/2-452 4	925	775	579	365	335	119	560	560	335	141	260	335	300	200	35	25	12	624	70	305
CRPT/2-501 7,5	1023	833	680	395	355	131,5	630	560	355	163,5	320	392	360	250	45	25	12	730	75	370
CRPT/2-502 7,5	1023	833	680	395	355	131,5	630	560	355	163,5	320	392	360	250	45	25	12	730	75	370
CRPT/2-561 15	1165	950	784	458	400	144,5	710	560	400	186,5	425	437	400	340	55	30	14	844	90	485
CRPT/2-562 11	1165	950	784	458	400	144,5	710	560	400	186,5	425	437	400	340	55	30	14	844	90	485

* Включая охлаждающий диск (для версии R).

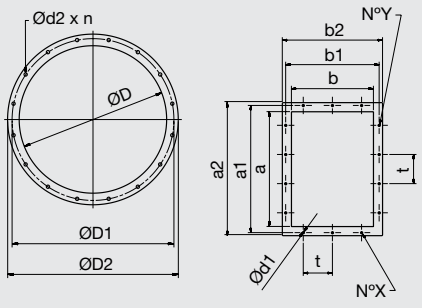

Модель	Фланец на входе воздуха					Фланец на выходе воздуха									
	ØD	ØD1	ØD2	Ød2	n	N°Y	a	a¹	a²	N°X	b	b¹	b²	t*	Ød1
CRPT-401	255	292	325	11	8	3	250	292	320	2	180	219	250	112	11,5
CRPT-402	255	292	325	11	8	3	250	292	320	2	180	219	250	112	11,5
CRPT-451	286	332	366	11	8	3	280	332	360	2	200	249	280	125	11,5
CRPT-452	286	332	366	11	8	3	280	332	360	2	200	249	280	125	11,5
CRPT-501	321	366	401	11	8	3	315	366	395	2	224	273	304	125	11,5
CRPT-502	321	366	401	11	8	3	315	366	395	2	224	273	304	125	11,5
CRPT-561	361	405	441	11	8	3	355	405	435	2	250	300	330	125	11,5
CRPT-562	361	405	441	11	8	3	355	405	435	2	250	300	330	125	11,5

* Если N°X или N°Y = 1, только одно отверстие по центру фланца.

РАЗМЕРЫ (мм) (типоразмеры от 631 до 1001)

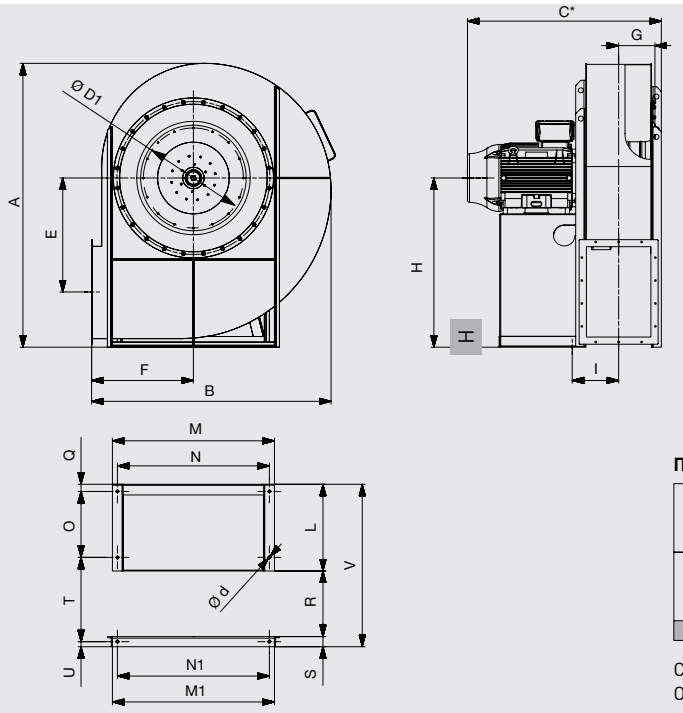

* Компания Soler&Palau оставляет за собой право комплектовать вентиляторы электродвигателями разных производителей. В связи с чем данный размер может варьироваться.

ПОЛОЖЕНИЯ КОРПУСА (вид со стороны электродвигателя)

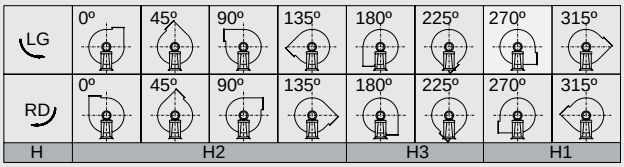

Стандартное положение корпуса: LG270.
Остальные положения корпуса поставляются по запросу.

Модель	Вентилятор										Опорная рама													Размер*			
	A	B	C	E	F	G	H			I	L	M	N	M1	N1	O	Q	R	S	T	U	V	Ød	C	Q	L	V
							H1	H2	H3																		
CRPT/2-631 30	1314	1070	992	515	450	163	800	630	450	218	505	760	710	760	710	385	45	286	50	386	25	841	20	1052	105	565	901
CRPT/2-632 18,5	1314	1070	868	515	450	163	800	630	450	198	430	760	710	760	710	340	35	286	50	366	25	766	17	928	95	490	826
CRPT/2-711 45	1484	1200	1076	580	500	180,5	900	710	500	245,5	555	850	800	850	800	425	45	321	50	431	25	926	20	1136	105	615	986
CRPT/2-712 37	1484	1200	1027	580	500	180,5	900	710	500	235,5	505	850	800	850	800	385	45	321	50	421	25	876	20	1087	105	565	936
CRPT/2-801 90	1650	1338	1315	650	559	200,5	1000	800	559	280,5	705	930	870	930	870	550	55	361	60	491	30	1126	20	1375	115	765	1186
CRPT/2-802 75	1650	1338	1315	650	559	200,5	1000	800	559	280,5	655	930	870	930	870	500	55	361	60	491	30	1076	20	1375	115	715	1136
CRPT/2-901 160	1775	1485	1447	705	630	227	1060	900	630	314	775	1030	970	1030	970	605	60	408	60	548	30	1243	24	1507	120	835	1303
CRPT/2-902 90	1775	1485	1362	705	630	227	1060	900	630	304	705	1030	970	1030	970	550	55	408	60	538	30	1173	20	1422	115	765	1233
CRPT/4-631 3	1314	1070	652	515	450	163	800	630	450	178	265	760	710	760	710	200	30	286	50	346	25	601	17	697	75	310	646
CRPT/4-632 3	1314	1070	652	515	450	163	800	630	450	178	265	760	710	760	710	200	30	286	50	346	25	601	17	697	75	310	646
CRPT/4-711 5,5	1484	1200	782	580	500	180,5	900	710	500	205,5	325	850	800	850	800	250	30	321	50	391	25	696	17	832	80	375	746
CRPT/4-712 4	1484	1200	704	580	500	180,5	900	710	500	195,5	265	850	800	850	800	200	30	321	50	381	25	636	17	749	75	310	681
CRPT/4-801 11	1650	1338	909	650	559	200,5	1000	800	559	235,5	430	930	870	930	870	340	35	361	60	446	30	851	17	969	95	490	911
CRPT/4-802 7,5	1650	1338	832	650	559	200,5	1000	800	559	225,5	325	930	870	930	870	250	30	361	60	436	30	746	17	882	80	375	796
CRPT/4-901 18,5	1775	1485	1021	705	630	227	1060	900	630	269	475	1030	970	1030	970	370	40	408	60	503	30	943	17	1081	100	535	1003
CRPT/4-902 15	1775	1485	1000	705	630	227	1060	900	630	259	430	1030	970	1030	970	340	35	408	60	493	30	898	17	1060	95	490	958
CRPT/4-1001 30	1980	1670	1156	795	710	254	1180	1000	710	304	505	1130	1060	1140	1060	385	45	458	80	573	40	1043	20	1216	105	565	1103
CRPT/4-1001 37	1980	1670	1243	795	710	254	1180	1000	710	314	505	1130	1060	1140	1060	375	45	458	80	583	40	1043	20	1303	105	565	1103
CRPT/4-1002 22	1980	1670	1129	795	710	254	1180	1000	710	294	475	1130	1060	1140	1060	370	40	458	80	563	40	1013	17	1189	100	535	1073
CRPT/4-1002 30	1980	1670	1156	795	710	254	1180	1000	710	304	505	1130	1060	1140	1060	385	45	458	80	573	40	1043	20	1216	105	565	1103
CRPT/4-1121 55	2220	1880	1369	895	800	279	1320	1120	800	349	605	1270	1200	1280	1200	460	50	508	80	643	40	1193	20	1429	110	665	1253
CRPT/4-1122 37	2220	1880	1293	895	800	279	1320	1120	800	339	505	1270	1200	1280	1200	375	45	508	80	633	40	1093	20	1353	105	565	1153
CRPT/4-1122 45	2220	1880	1293	895	800	279	1320	1120	800	339	555	1270	1200	1280	1200	425	45	508	80	633	40	1143	20	1353	105	615	1203
CRPT/4-1251 90	2511	2111	1542	1000	900	314	1500	1250	900	384	705	1400	1320	1400	1320	550	55	568	80	708	40	1353	20	1602	115	765	1413
CRPT/4-1252 75	2511	2111	1542	1000	900	314	1500	1250	900	384	655	1400	1320	1400	1320	500	55	568	80	708	40	1303	20	1602	115	715	1363
CRPT/4-1401 160	2823	2347	1717	1110	1000	349	1700	1400	1000	429	805	1580	1500	1600	1500	635	60	638	100	798	50	1543	24	1777	120	865	1603
CRPT/4-1402 132	2823	2347	1717	1110	1000	349	1700	1400	1000	429	775	1580	1500	1600	1500	605	60	638	100	798	50	1513	24	1777	120	835	1573

* Включая охлаждающий диск (для версии R).

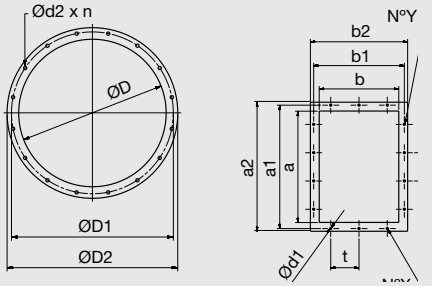

Модель	Фланец со стороны входа воздуха					Фланец со стороны выхода воздуха									
	ØD	ØD1	ØD2	Ød2	n	N°Y	a	a¹	a²	N°X	b	b¹	b²	t*	Ød1
CRPT-631	405	448	485	11	12	4	400	448	480	3	280	332	360	125	11,5
CRPT-632	405	448	485	11	12	4	400	448	480	3	280	332	360	125	11,5
CRPT-711	455	497	535	11	12	4	450	497	530	3	315	366	395	125	11,5
CRPT-712	455	497	535	11	12	4	450	497	530	3	315	366	395	125	11,5
CRPT-801	505	551	585	11	12	4	500	551	580	3	355	405	435	125	11,5
CRPT-802	505	551	585	11	12	4	500	551	580	3	355	405	435	125	11,5
CRPT-901	566	629	665	13	16	4	560	629	660	3	400	464	500	160	11,5
CRPT-902	566	629	665	13	16	4	560	629	660	3	400	464	500	160	11,5
CRPT-1001	636	698	736	13	16	4	630	698	730	3	450	513	550	160	11,5
CRPT-1002	636	698	736	13	16	4	630	698	730	3	450	513	550	160	11,5
CRPT-1121	716	775	816	13	16	5	710	775	810	3	500	567	600	160	14
CRPT-1122	716	775	816	13	16	5	710	775	810	3	500	567	600	160	14
CRPT-1251	806	861	890	13	16	4	800	871	920	3	560	639	680	200	14
CRPT-1252	806	861	890	13	16	4	800	871	920	3	560	639	680	200	14
CRPT-1401	906	958	1006	15	16	5	900	968	1020	4	630	708	750	200	14
CRPT-1402	906	958	1006	15	16	5	900	968	1020	4	630	708	750	200	14

* Если N°X или N°Y = 1, только одно отверстие по центру фланца.

ДОПОЛНИТЕЛЬНЫЕ ПРИНАДЛЕЖНОСТИ

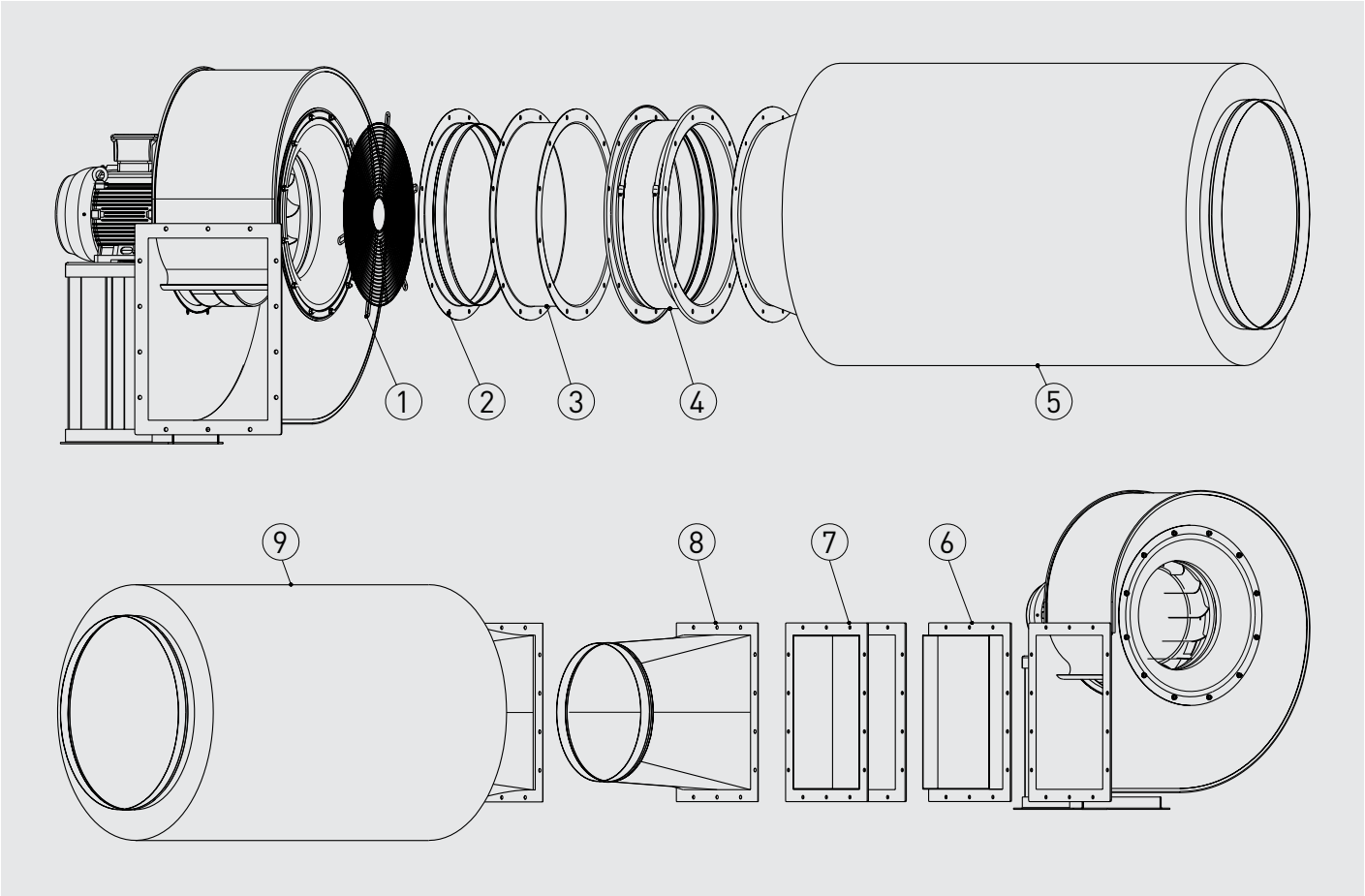

1. KRDA - защитная решетка на входе воздуха.
2. KRBA - патрубок на входе воздуха.
3. KRBD - двойной фланец.
4. KREA - гибкая вставка на входе воздуха.
5. KRTA - шумоглушитель на входе воздуха.
6. KRBR - фланец на выходе воздуха.
7. KRED - гибкая вставка на выходе воздуха.
8. KRBI - переход с прямоугольного сечения на круглое.
9. KRTI - шумоглушитель на выходе воздуха.

Модель	ДОПОЛНИТЕЛЬНЫЕ ПРИНАДЛЕЖНОСТИ								
	На входе воздуха					На выходе воздуха			
	Патрубок	Двойной фланец	Защитная решетка	Гибкая вставка	Шумоглушитель	Переход	Фланец	Гибкая вставка	Шумоглушитель
CRPT-401	KRBA-250	KRBD-250	KRDA-250	KREA-250	KRTA-250	KRBI-250x180	KRBR-250x180	KRED-250x180	KRTI-250x180
CRPT-451	KRBA-280	KRBD-280	KRDA-280	KREA-280	KRTA-280	KRBI-280x200	KRBR-280x200	KRED-280x200	KRTI-280x200
CRPT-501	KRBA-315	KRBD-315	KRDA-315	KREA-315	KRTA-315	KRBI-315x224	KRBR-315x224	KRED-315x224	KRTI-315x224
CRPT-561	KRBA-355	KRBD-355	KRDA-355	KREA-355	KRTA-355	KRBI-355x250	KRBR-355x250	KRED-355x250	KRTI-355x250
CRPT-631	KRBA-400	KRBD-400	KRDA-400	KREA-400	KRTA-400	KRBI-400x280	KRBR-400x280	KRED-400x280	KRTI-400x280
CRPT-711	KRBA-450	KRBD-450	KRDA-450	KREA-450	KRTA-450	KRBI-450x315	KRBR-450x315	KRED-450x315	KRTI-450x315
CRPT-801	KRBA-500	KRBD-500	KRDA-500	KREA-500	KRTA-500	KRBI-500x355	KRBR-500x355	KRED-500x355	KRTI-500x355
CRPT-901	KRBA-560	KRBD-560	KRDA-560	KREA-560	KRTA-560	KRBI-560x400	KRBR-560x400	KRED-560x400	KRTI-560x400
CRPT-1001	KRBA-630	KRBD-630	KRDA-630	KREA-630	KRTA-630	KRBI-630x450	KRBR-630x450	KRED-630x450	KRTI-630x450
CRPT-1121	KRBA-710	KRBD-710	KRDA-710	KREA-710	KRTA-710	KRBI-710x500	KRBR-710x500	KRED-710x500	KRTI-710x500
CRPT-1251	KRBA-800	KRBD-800	KRDA-800	KREA-800	KRTA-800	KRBI-800x560	KRBR-800x560	KRED-800x560	KRTI-800x560
CRPT-1401	KRBA-900	KRBD-900	KRDA-900	KREA-900	KRTA-900	KRBI-900x630	KRBR-900x630	KRED-900x630	KRTI-900x630

ЦЕНТРОБЕЖНЫЕ ВЕНТИЛЯТОРЫ С ЗАГНУТЫМИ НАЗАД ЛОПАТКАМИ
CBTR / CBTRL

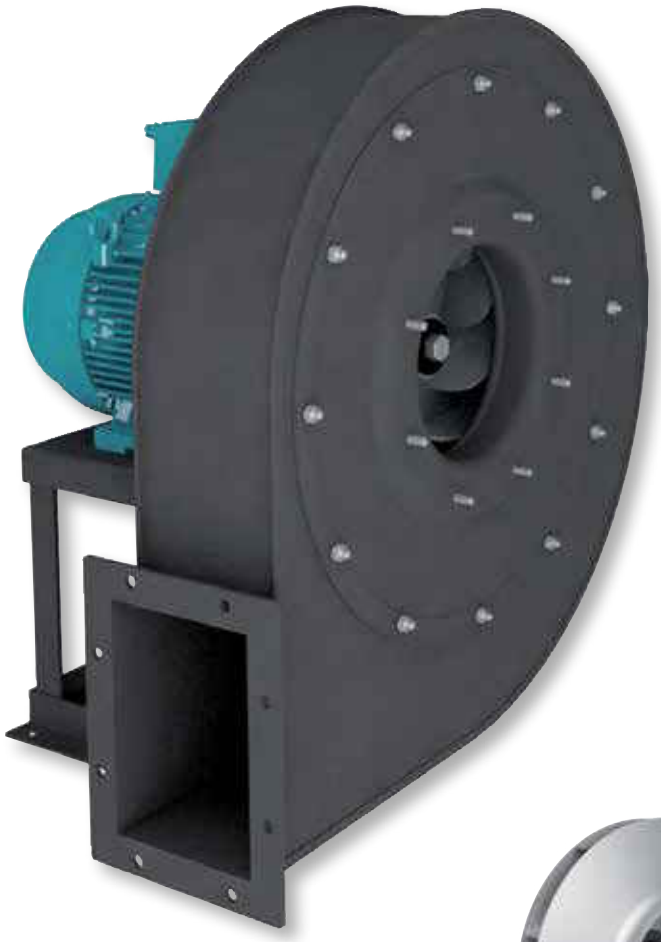



Рабочее колесо
с загнутыми назад
лопатками

120°C

Продолжительная
работа

Возможно изготовление вентиляторов во взрывозащищенном исполнении:
- Повышенная безопасность:
  Ex II2G EExeIIT3.
- Взрывонепроницаемая оболочка:
  Ex II2G EExdIIBT5
  Ex II2G EExdIICT4
- Для взрывоопасной пыли:
  Ex II3D tD 125°C
  Ex II3D tD 135°C

Мощность двигателя и ток у вентиляторов во взрывозащищенном исполнении могут отличаться от данных, приведенных для стандартной общепромышленной версии.

Центробежные вентиляторы одностороннего всасывания с прямым приводом серии CBTR предназначены для вентиляции производственных помещений, для применения в системах общеобменной или технологической вентиляции. Стандартно, вентиляторы рассчитаны для продолжительной работы при температуре перемещаемого воздуха до +120°C.
Корпуса вентиляторов CBTR изготавливаются из листовой стали и защищены от коррозии полиэфирной краской.
Также, доступна облегченная версия CBTRL с корпусом из оцинкованной листовой стали (только до 501 типоразмера).
Вентиляторы комплектуются рабочими колесами с загнутыми назад лопатками.

Электродвигатели
Вентиляторы оснащаются 2-х полюсными электродвигателями.
Класс защиты IP55, класс изоляции F, класс эффективности IE2.
Параметры электропитания:
3ф - 400 В - 50 Гц
Трехфазные односкоростные электродвигатели имеют возможность регулирования скорости при помощи преобразователя частоты.

Дополнительная информация
Стандартное положение корпуса: LG270. Остальные положения корпуса поставляются по запросу.

По запросу
- Вентилятор с положением корпуса RD.
- Вентилятор с ременной передачей.
- Отверстие для отвода конденсата.
- Инспекционная дверца на корпусе вентилятора.
- Защита электродвигателя от атмосферных осадков.
- Версия без опорной рамы (MB).
- Исполнение из нержавеющей стали (AISI 304, 316 или 316L).
- Вентилятор, оцинкованный методом горячего погружения.
- Вентилятор в звукоизолированном корпусе.
- Вентилятор с корпусом повышенной герметичности.
- Высокотемпературное исполнение (R), с температурой перемещаемого воздуха до +250°C (версия L до +200°C).
- Исполнение для работы при низких температурах.
- 2-х скоростные электродвигатели.
- 4-х полюсные электродвигатели.
- Электродвигатель с терморезисторами (PTC), для подключения к внешнему устройству защиты.

ТЕХНИЧЕСКИЕ ХАРАКТЕРИСТИКИ

Модель	Частота вращения (об/мин)	Мощность двигателя (кВт)	Ток при 400В (А)	Максимальный расход воздуха ($м^3$/ч)	Уровень звукового давления* (дБ(А))	Вес (кг)
Трехфазные 2-х полюсные электродвигатели (3ф - 400 В - 50 Гц)						
CBTR/2-351-1,5	2845	1,5	3,01	1686	69	38
CBTR/2-352-0,75	2770	0,75	1,56	1210	65	33
CBTR/2-401-2,2	2855	2,2	4,42	2297	72	41
CBTR/2-402-2,2	2855	2,2	4,42	1969	71	41
CBTR/2-451-4	2890	4	7,49	3340	76	76
CBTR/2-452-3	2890	3	5,64	2804	74	72
CBTR/2-501-7,5	2920	7,5	13,07	4613	80	106
CBTR/2-502-5,5	2930	5,5	10,20	3982	78	100
CBTR/2-561-15	2945	15	27,60	6736	84	152
CBTR/2-562-9,2	2930	9,2	16,80	5358	81	107

* Уровень звукового давления измерен на расстоянии 1,5 м от вентилятора с подсоединенными воздуховодами, в свободном пространстве.

РАБОЧИЕ ХАРАКТЕРИСТИКИ

– Приведены характеристики вентиляторов с подсоединенными воздуховодами на входе и выходе воздуха.
– q_v: Расход воздуха в $м^3$/ч.
– p_{sf}: Статическое давление в Па и мм вод. ст.

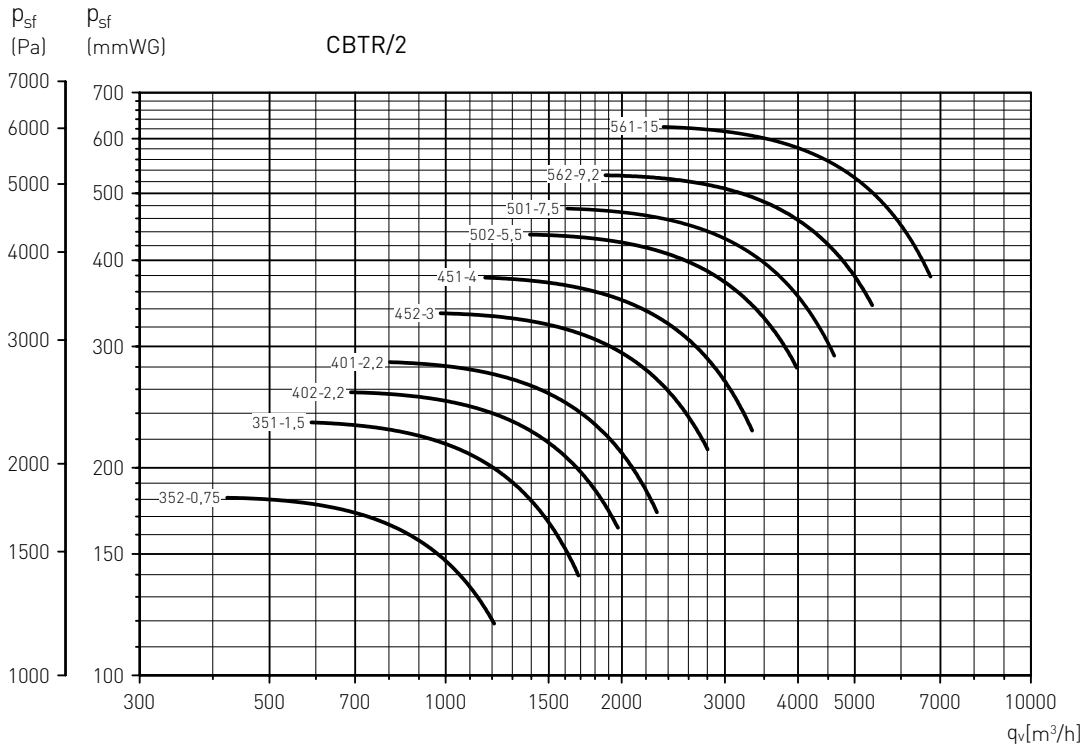

РАЗМЕРЫ (мм) (типоразмеры от 351 до 561)

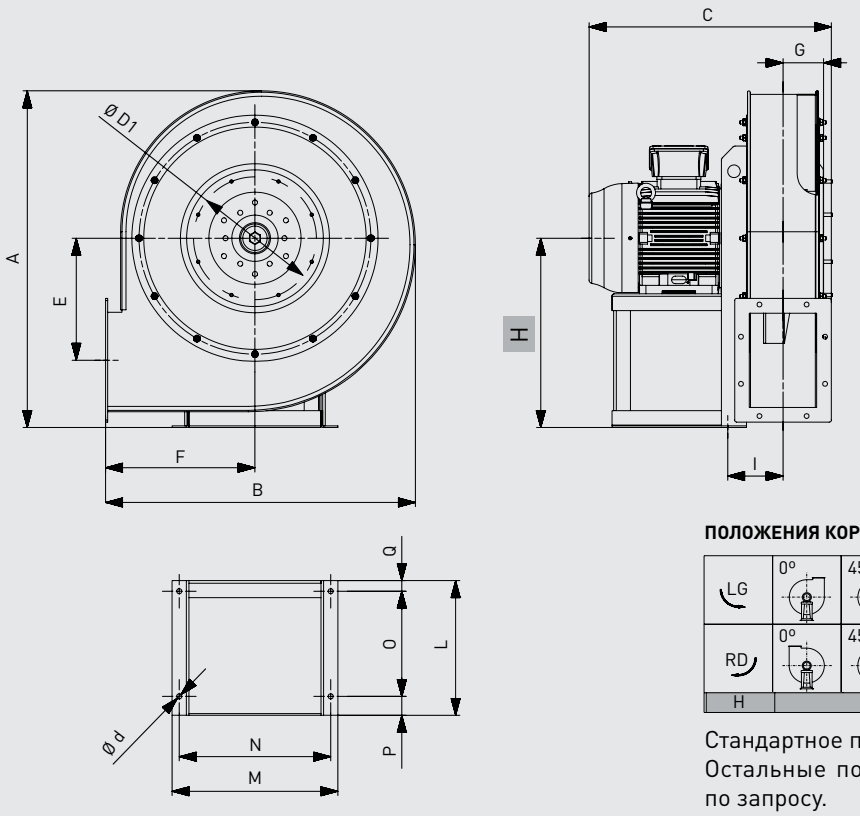

ПОЛОЖЕНИЯ КОРПУСА (вид со стороны электродвигателя)

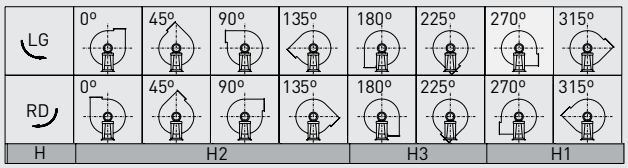

Стандартное положение корпуса: LG270.
Остальные положения корпуса поставляются по запросу.

Модель	Вентилятор										Опорная рама							Размер*		
	A	B	C	E	F	G	H			I	L	M	N	O	P	Q	Ød	C	Q	L
							H1	H2	H3											
CBTR/2-351 1,5	583	518	434	200	250	70	335	335	250	122	215	270	245	137	60	18	10	478	63	260
CBTR/2-352 0,75	583	518	388	200	250	70	335	335	250	112	190	235	215	125	50	15	10	428	55	230
CBTR/2-401 2,2	654	584	446	230	280	76,5	375	375	280	128,5	215	270	245	137	60	18	10	492	63	260
CBTR/2-402 2,2	654	584	446	230	280	76,5	375	375	280	128,5	215	270	245	137	60	18	10	492	63	260
CBTR/2-451 4	715	655	514	255	315	86	400	400	315	111	260	335	300	200	35	25	12	559	70	305
CBTR/2-452 3	715	655	497	255	315	86	400	400	315	111	260	335	300	200	35	25	12	542	70	305
CBTR/2-501 7,5	800	736	612	290	355	96,5	450	450	355	131,5	320	392	360	250	45	25	12	662	75	370
CBTR/2-502 5,5	800	736	612	290	355	96,5	450	450	355	131,5	320	392	360	250	45	25	12	662	75	370
CBTR/2-561 15	884	804	710	340	375	108,5	500	500	375	151,5	425	437	400	340	55	30	14	770	90	485
CBTR/2-562 9,2	884	804	632	340	375	108,5	500	500	375	141,5	320	392	360	250	45	25	12	682	75	370

* Включая охлаждающий диск (для версии R).

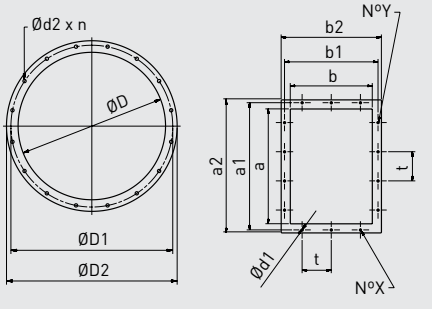

Модель	Фланец на входе воздуха					Фланец на выходе воздуха									
	ØD	ØD1	ØD2	Ød2	n	N°Y	a	a¹	a²	N°X	b	b¹	b²	t*	Ød1
CBTR-351	185	219	255	11	8	2	160	200	230	1	112	153	182	112	11,5
CBTR-352	185	219	255	11	8	2	160	200	230	1	112	153	182	112	11,5
CBTR-401	205	241	275	11	8	2	180	219	250	1	125	167	195	112	11,5
CBTR-402	205	241	275	11	8	2	180	219	250	1	125	167	195	112	11,5
CBTR-451	229	265	299	11	8	2	200	241	270	2	140	182	210	112	11,5
CBTR-452	229	265	299	11	8	2	200	241	270	2	140	182	210	112	11,5
CBTR-501	255	292	325	11	8	2	224	265	294	2	160	200	230	112	11,5
CBTR-502	255	292	325	11	8	2	224	265	294	2	160	200	230	112	11,5
CBTR-561	286	332	366	11	8	3	250	292	320	2	180	219	250	112	11,5
CBTR-562	286	332	366	11	8	3	250	292	320	2	180	219	250	112	11,5

* Если N°X или N°Y = 1, только одно отверстие по центру фланца.

ДОПОЛНИТЕЛЬНЫЕ ПРИНАДЛЕЖНОСТИ

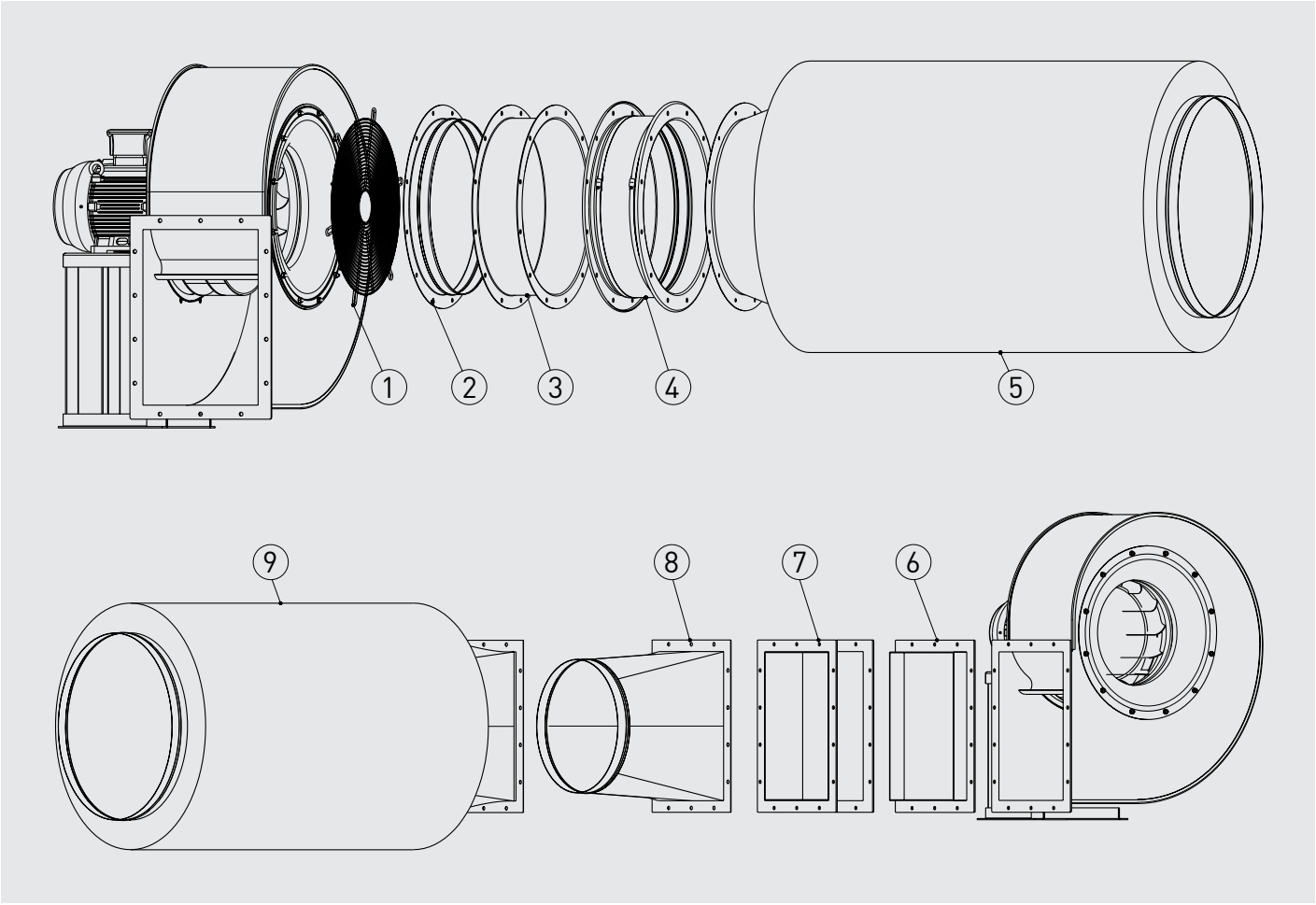

1. KRDA - защитная решетка на входе воздуха.
2. KRBA - патрубок на входе воздуха.
3. KRBD - двойной фланец.
4. KREA - гибкая вставка на входе воздуха.
5. KRTA - шумоглушитель на входе воздуха.
6. KRBR - фланец на выходе воздуха.
7. KRED - гибкая вставка на выходе воздуха.
8. KRBI - переход с прямоугольного сечения на круглое.
9. KRTI - шумоглушитель на выходе воздуха.

Модель	ДОПОЛНИТЕЛЬНЫЕ ПРИНАДЛЕЖНОСТИ								
	На входе воздуха					На выходе воздуха			
	Патрубок	Двойной фланец	Защитная решетка	Гибкая вставка	Шумоглушитель	Переход	Фланец	Гибкая вставка	Шумоглушитель
CBTR-351	KRBA-180	KRBD-180	KRDA-180	KREA-180	KRTA-180	KRBI-160x112	KRBR-160x112	KRED-160x112	KRTI-160x112
CBTR-401	KRBA-200	KRBD-200	KRDA-200	KREA-200	KRTA-200	KRBI-180x125	KRBR-180x125	KRED-180x125	KRTI-180x125
CBTR-451	KRBA-225	KRBD-225	KRDA-225	KREA-225	KRTA-225	KRBI-200x140	KRBR-200x140	KRED-200x140	KRTI-200x140
CBTR-501	KRBA-250	KRBD-250	KRDA-250	KREA-250	KRTA-250	KRBI-224x160	KRBR-224x160	KRED-224x160	KRTI-224x160
CBTR-561	KRBA-280	KRBD-280	KRDA-280	KREA-280	KRTA-280	KRBI-250x180	KRBR-250x180	KRED-250x180	KRTI-250x180

ЦЕНТРОБЕЖНЫЕ ВЕНТИЛЯТОРЫ С ЗАГНУТЫМИ НАЗАД ЛОПАТКАМИ
CRRT-C / CRRTL-C



Центробежные вентиляторы одностороннего всасывания с прямым приводом серии CRRT-C предназначены для вентиляции производственных помещений, для применения в системах общеобменной или технологической вентиляции. Стандартно, вентиляторы рассчитаны для продолжительной работы при температуре перемещаемого воздуха до +120°C. Корпуса вентиляторов CRRT-C изготавливаются из листовой стали и защищены от коррозии полиэфирной краской. Также, доступна облегченная версия CRRTL-C с корпусом из оцинкованной листовой стали (только с 2 полюсными электродвигателями до 501 типоразмера и с 4 полюсными электродвигателями до 801 типоразмера).
Вентиляторы комплектуются рабочими колесами с загнутыми назад лопатками изготовленными из оцинкованной листовой стали.

Электродвигатели
В зависимости от модели, вентиляторы оснащаются 2, 4 или 6 полюсными электродвигателями.
Класс защиты IP55, класс изоляции F, класс эффективности IE2.
Параметры электропитания:
3ф - 400 В - 50 Гц
Трехфазные односкоростные электродвигатели имеют возможность регулирования скорости при помощи преобразователя частоты.

Дополнительная информация
Стандартное положение корпуса: LG270. Остальные положения корпуса поставляются по запросу.

По запросу
- Вентилятор с положением корпуса RD.
- Отверстие для отвода конденсата.
- Инспекционная дверца на корпусе вентилятора.
- Защита электродвигателя от атмосферных осадков.
- Версия без опорной рамы (MB).
- Исполнение из нержавеющей стали (AISI 304, 316 или 316L).
- Вентилятор, оцинкованный методом горячего погружения.
- Вентилятор в звукоизолированном корпусе.
- Вентилятор с корпусом повышенной герметичности.
- Высокотемпературное исполнение (R), с температурой перемещаемого воздуха до +250°C (версия L до +200°C).
- Исполнение для работы при низких температурах.
- 2-х скоростные электродвигатели.
- 8-ми полюсные электродвигатели (класс эффект. IE1).
- Электродвигатель с терморезисторами (PTC), для подключения к внешнему устройству защиты.



Рабочее колесо
с загнутыми назад
лопатками



Продолжительная
работа

Возможно изготовление вентиляторов во взрывозащищенном исполнении:
- Повышенная безопасность:
  Ex II2G EExeIIT3.
- Взрывонепроницаемая оболочка:
  Ex II2G EExdIIBT5
  Ex II2G EExdIICT4
- Для взрывоопасной пыли:
  Ex II3D tD 125°C
  Ex II3D tD 135°C

Мощность двигателя и ток у вентиляторов во взрывозащищенном исполнении могут отличаться от данных, приведенных для стандартной общепромышленной версии.

ТЕХНИЧЕСКИЕ ХАРАКТЕРИСТИКИ

Модель	Частота вращения (об/мин)	Мощность двигателя (кВт)	Ток при 400В (А)	Максимальный расход воздуха (м³/ч)	Уровень звукового давления* (дБ(А))
Трехфазные 2-х полюсные электродвигатели (3ф - 400 В - 50 Гц)					
CRRT-C/2-281 1,1	2800	1,1	2,26	3763	64,7
CRRT-C/2-311 1,5	2845	1,5	3,01	5473	68,6
CRRT-C/2-352 2,2	2855	2,2	4,42	6249	70,1
CRRT-C/2-351 3	2890	3	5,64	8051	72,8
CRRT-C/2-402 4	2890	4	7,49	9744	74,7
CRRT-C/2-401 5,5	2930	5,5	10,2	12137	77,1
CRRT-C/2-452 7,5	2920	7,5	13,07	14717	79
CRRT-C/2-451 11	2930	11	20,4	16900	80,4
CRRT-C/2-502 15	2945	15	27,6	20643	82,5
CRRT-C/2-501 18,5	2930	18,5	33,7	23146	83,6
Трехфазные 4-х полюсные электродвигатели (3ф - 400 В - 50 Гц)					
CRRT-C/4-352 0,25	1385	0,25	0,70	3058	54,4
CRRT-C/4-351 0,37	1385	0,37	1,03	3830	56,8
CRRT-C/4-402 0,55	1420	0,55	1,30	4754	59,2
CRRT-C/4-401 0,75	1410	0,75	1,65	5799	61,2
CRRT-C/4-452 1,1	1440	1,1	2,37	7182	63,7
CRRT-C/4-451 1,1	1440	1,1	2,37	5585	65
CRRT-C/4-451 1,5	1440	1,5	3,30	8045	65
CRRT-C/4-502 1,5	1440	1,5	3,30	6629	67
CRRT-C/4-502 2,2	1420	2,2	4,43	9813	66,7
CRRT-C/4-501 2,2	1420	2,2	4,43	11078	67,9
CRRT-C/4-562 2,2	1420	2,2	4,43	7435	69,4
CRRT-C/4-562 3	1425	3	5,96	12806	69,4
CRRT-C/4-561 3	1425	3	5,96	9596	71,1
CRRT-C/4-561 4	1440	4	7,85	15214	71,3
CRRT-C/4-632 4	1440	4	7,85	10718	73,4
CRRT-C/4-632 5,5	1460	5,5	10,40	19377	73,7
CRRT-C/4-631 5,5	1460	5,5	10,40	14803	75,2
CRRT-C/4-631 7,5	1460	7,5	13,90	22431	75,2
CRRT-C/4-712 7,5	1460	7,5	13,90	13000	77,1
CRRT-C/4-712 11	1465	11	21,20	26888	77,2
CRRT-C/4-711 11	1465	11	21,20	18500	78,9
CRRT-C/4-711 15	1460	15	28,70	31997	78,8
CRRT-C/4-802 15	1460	15	28,70	33335	80,9
CRRT-C/4-802 18,5	1460	18,5	35,10	39244	80,9
CRRT-C/4-801 18,5	1460	18,5	35,10	28235	82,9
CRRT-C/4-801 22	1460	22	40,50	47673	82,9
Трехфазные 6-х полюсные электродвигатели (3ф - 400 В - 50 Гц)					
CRRT-C/6-502 0,55	910	0,55	1,57	6379	57
CRRT-C/6-501 0,75	910	0,75	1,94	7122	58,2
CRRT-C/6-562 0,75	910	0,75	1,94	8233	59,7
CRRT-C/6-561 1,1	910	1,1	2,88	9819	61,4
CRRT-C/6-632 1,5	940	1,5	3,80	12343	64,2
CRRT-C/6-631 1,5	940	1,5	3,80	8021	65,7
CRRT-C/6-631 2,2	945	2,2	5,26	14134	65,8
CRRT-C/6-712 2,2	945	2,2	5,26	11891	67,6
CRRT-C/6-712 3	955	3	6,76	17371	67,9
CRRT-C/6-711 3	955	3	6,76	14991	69,6
CRRT-C/6-711 4	955	4	8,71	20452	69,6
CRRT-C/6-802 4	955	4	8,71	15907	71,7
CRRT-C/6-802 5,5	960	5,5	12,40	25353	71,8
CRRT-C/6-801 5,5	960	5,5	12,40	19659	73,7
CRRT-C/6-801 7,5	965	7,5	15,00	31347	73,9

* Уровень звукового давления измерен на расстоянии 1,5 м от вентилятора с подсоединенными воздуховодами, в свободном пространстве.

РАБОЧИЕ ХАРАКТЕРИСТИКИ

– Приведены характеристики вентиляторов с подсоединенными воздуховодами на входе и выходе воздуха.
– q_v: Расход воздуха в м³/ч.
– p_{sf}: Статическое давление в Па и мм вод. ст.

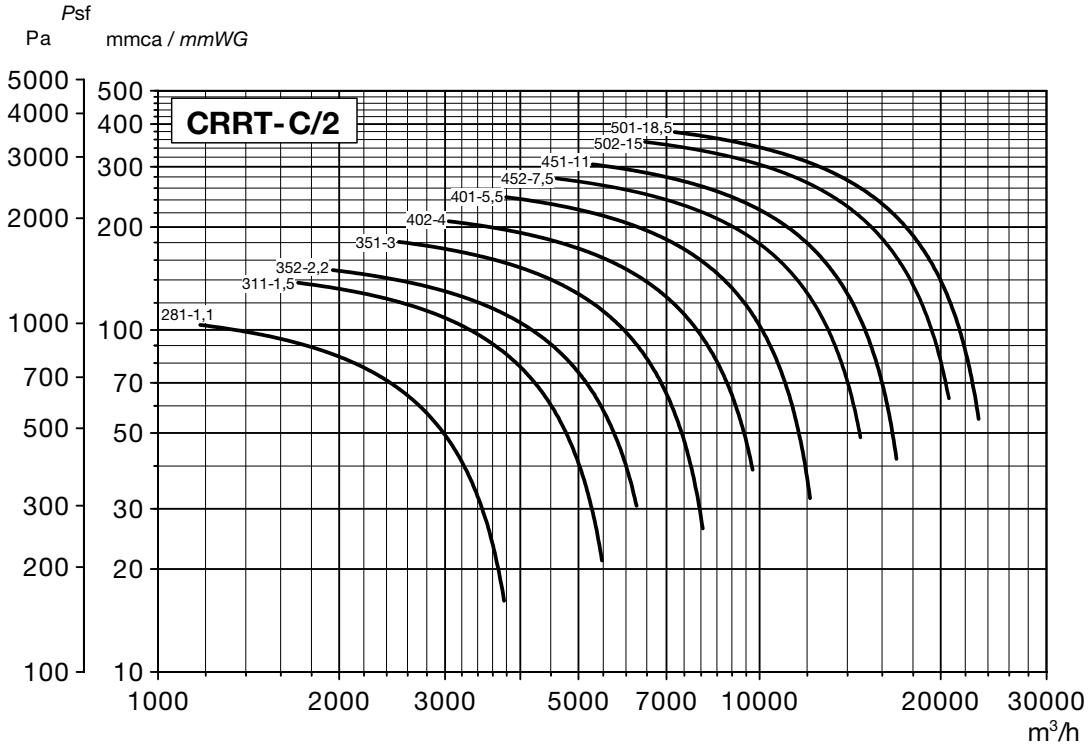

РАБОЧИЕ ХАРАКТЕРИСТИКИ

– Приведены характеристики вентиляторов с подсоединенными воздуховодами на входе и выходе воздуха.
– q_v: Расход воздуха в м³/ч.
– p_{sf}: Статическое давление в Па и мм вод. ст.

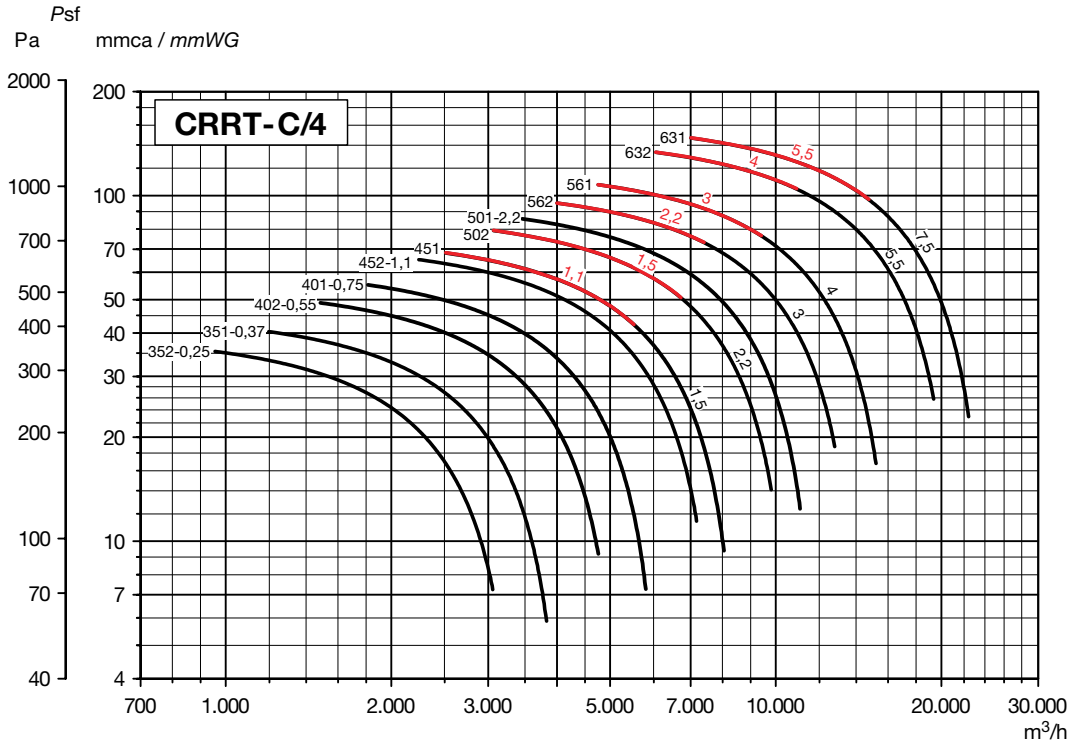

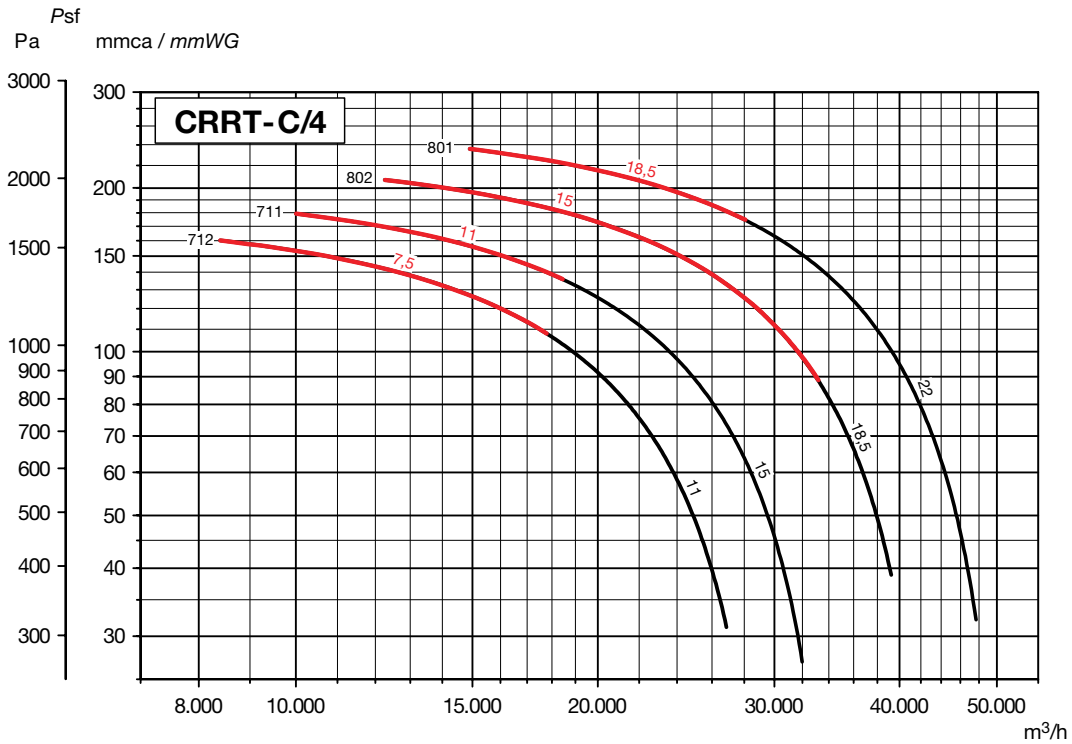

РАБОЧИЕ ХАРАКТЕРИСТИКИ

– Приведены характеристики вентиляторов с подсоединенными воздуховодами на входе и выходе воздуха.
– q_v: Расход воздуха в м³/ч.
– p_{sf}: Статическое давление в Па и мм вод. ст.

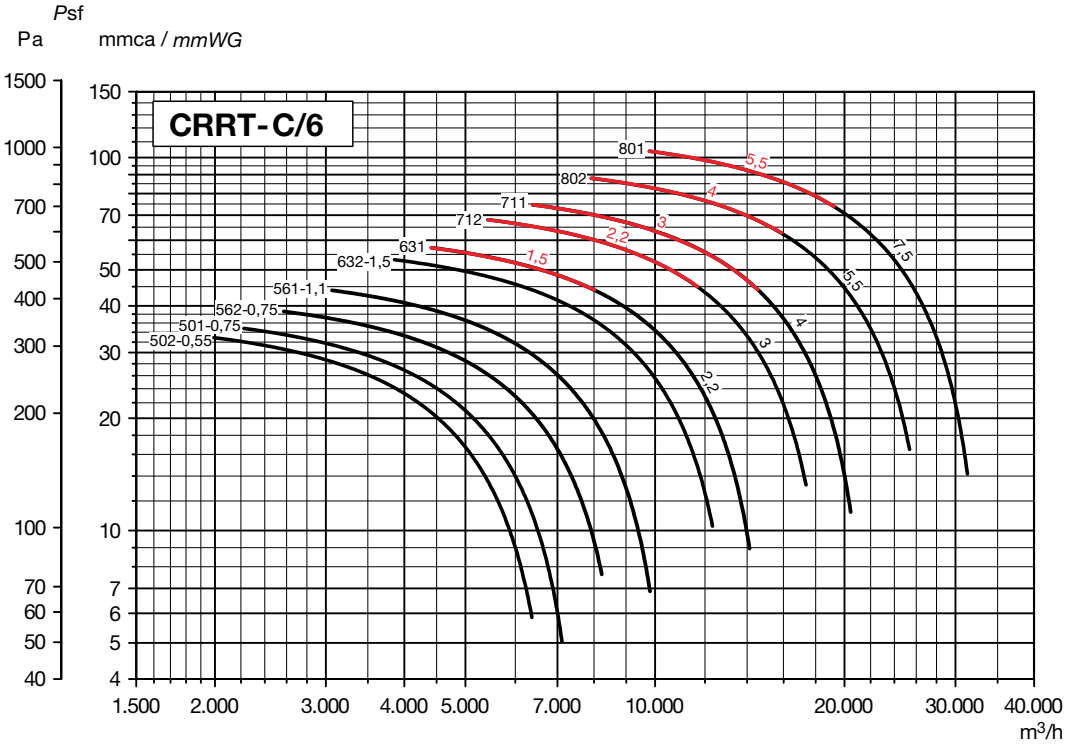

РАЗМЕРЫ (мм) (типоразмеры от 221 до 561)

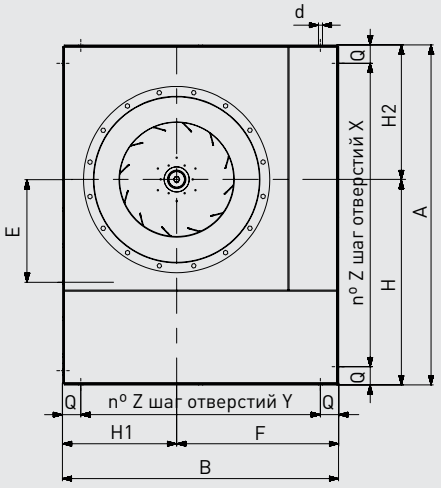

Версия MB

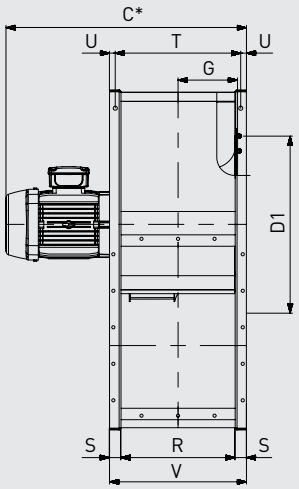

Версия P

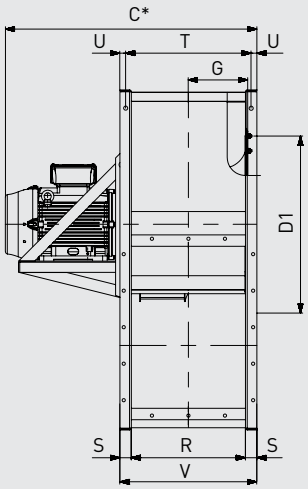

*Компания Soler&Palau оставляет за собой право комплектовать вентиляторы электродвигателями разных производителей. В связи с чем данный размер может варьироваться.

ПОЛОЖЕНИЯ КОРПУСА (вид со стороны электродвигателя)

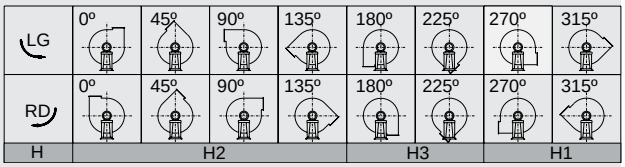

Стандартное положение корпуса: LG270.
Остальные положения корпуса поставляются по запросу.

Модель	Вентилятор									Опорная рама									Размер
	A	B	C	E	F	G	H1	H2	H3	Q	R	S	T	U	V	Z	Y	X	Ød	(C)
CRRT-C/2-281 1,1	605	492	487	174	212	106	280	250	355	40	200	35	235	17,5	270	2	206	262,5	13	527
CRRT-C/2-311 1,5	680	551	555	196	236	118	315	280	400	40	224	35	259	17,5	294	2	235,5	300	13	600
CRRT-C/2-351 3	750	620	623	225	265	131,5	355	300	450	50	250	40	290	20	330	2	260	325	15	668
CRRT-C/2-352 2,2	750	620	587	225	265	131,5	355	300	450	50	250	40	290	20	330	2	260	325	15	632
CRRT-C/2-401 5,5	840	700	746	250	300	146	400	340	500	50	280	40	320	20	360	2	300	370	15	796
CRRT-C/2-402 4	840	700	669	250	300	146	400	340	500	50	280	40	320	20	360	2	300	370	15	714
CRRT-C/2-451 11	935	785	851	280	335	163,5	450	375	560	50	315	40	355	20	395	2	342,5	417,5	15	911
CRRT-C/2-452 7,5	935	785	781	280	335	163,5	450	375	560	50	315	40	355	20	395	2	342,5	417,5	15	831
CRRT-C/2-501 18,5	1045	855	946	315	355	184	500	415	630	80	355	50	405	25	455	2	347,5	442,5	17	1006
CRRT-C/2-502 15	1045	855	902	315	355	184	500	415	630	80	355	50	405	25	455	2	347,5	442,5	17	962
CRRT-C/4-351 0,37	750	620	525	225	265	131,5	355	300	450	50	250	40	290	20	330	2	260	325	15	565
CRRT-C/4-352 0,25	750	620	525	225	265	131,5	355	300	450	50	250	40	290	20	330	2	260	325	15	565
CRRT-C/4-401 0,75	840	700	572	250	300	146	400	340	500	50	280	40	320	20	360	2	300	370	15	612
CRRT-C/4-402 0,55	840	700	572	250	300	146	400	340	500	50	280	40	320	20	360	2	300	370	15	612
CRRT-C/4-451 1,1	935	785	651	280	335	163,5	450	375	560	50	315	40	355	20	395	2	342,5	417,5	15	696
CRRT-C/4-451 1,5	935	785	651	280	335	163,5	450	375	560	50	315	40	355	20	395	2	342,5	417,5	15	696
CRRT-C/4-452 1,1	935	785	651	280	335	163,5	450	375	560	50	315	40	355	20	395	2	342,5	417,5	15	696
CRRT-C/4-501 2,2	1045	855	738	315	355	184	500	415	630	80	355	50	405	25	455	2	347,5	442,5	17	783
CRRT-C/4-502 1,5	1045	855	702	315	355	184	500	415	630	80	355	50	405	25	455	2	347,5	442,5	17	747
CRRT-C/4-502 2,2	1045	855	738	315	355	184	500	415	630	80	355	50	405	25	455	2	347,5	442,5	17	783
CRRT-C/4-561 3	1175	960	783	355	400	206,5	560	465	710	80	400	50	450	25	500	3	266,7	338,3	17	828
CRRT-C/4-561 4	1175	960	800	355	400	206,5	560	465	710	80	400	50	450	25	500	3	266,7	338,3	17	845
CRRT-C/4-562 2,2	1175	960	783	355	400	206,5	560	465	710	80	400	50	450	25	500	3	266,7	338,3	17	828
CRRT-C/4-562 3	1175	960	783	355	400	206,5	560	465	710	80	400	50	450	25	500	3	266,7	338,3	17	828
CRRT-C/4-631 5,5	1325	1080	927	400	450	234,5	630	525	800	80	450	50	500	25	550	3	306,7	388,3	17	977
CRRT-C/4-631 7,5	1325	1080	927	400	450	234,5	630	525	800	80	450	50	500	25	550	3	306,7	388,3	17	977
CRRT-C/4-632 4	1325	1080	850	400	450	234,5	630	525	800	80	450	50	500	25	550	3	306,7	388,3	17	895
CRRT-C/4-632 5,5	1325	1080	927	400	450	234,5	630	525	800	80	450	50	500	25	550	3	306,7	388,3	17	977
CRRT-C/4-711 11	1490	1210	1049	450	500	260,5	710	590	900	80	500	50	550	25	600	3	350	443,3	19	1109
CRRT-C/4-711 15	1490	1210	1093	450	500	260,5	710	590	900	80	500	50	550	25	600	3	350	443,3	19	1153
CRRT-C/4-712 7,5	1490	1210	979	450	500	260,5	710	590	900	80	500	50	550	25	600	3	350	443,3	19	1029
CRRT-C/4-712 11	1490	1210	1049	450	500	260,5	710	590	900	80	500	50	550	25	600	3	350	443,3	19	1109
CRRT-C/4-801 18,5	1674	1360	1185	500	560	290,5	800	674	1000	80	560	60	620	30	680	3	400	504,7	19	1245
CRRT-C/4-801 22	1674	1360	1223	500	560	290,5	800	674	1000	80	560	60	620	30	680	3	400	504,7	19	1283
CRRT-C/4-802 15	1674	1360	1163	500	560	290,5	800	674	1000	80	560	60	620	30	680	3	400	504,7	19	1223
CRRT-C/4-802 18,5	1674	1360	1185	500	560	290,5	800	674	1000	80	560	60	620	30	680	3	400	504,7	19	1245
CRRT-C/6-501 0,75	1045	855	702	315	355	184	500	415	630	80	355	50	405	25	455	2	347,5	442,5	17	747
CRRT-C/6-502 0,55	1045	855	658	315	355	184	500	415	630	80	355	50	405	25	455	2	347,5	442,5	17	698
CRRT-C/6-561 1,1	1175	960	747	355	400	206,5	560	465	710	80	400	50	450	25	500	3	266,7	338,3	17	792
CRRT-C/6-562 0,75	1175	960	747	355	400	206,5	560	465	710	80	400	50	450	25	500	3	266,7	338,3	17	792
CRRT-C/6-631 1,5	1325	1080	833	400	450	234,5	630	525	800	80	450	50	500	25	550	3	306,7	388,3	17	878

РАЗМЕРЫ (мм) (типоразмеры от 281 до 801)

Модель	Вентилятор									Опорная рама										Размер
	A	B	C	E	F	G	H1	H2	H3	Q	R	S	T	U	V	Z	Y	X	Ød	(C)
CRRT-C/6-631 2,2	1325	1080	833	400	450	234,5	630	525	800	80	450	50	500	25	550	3	306,7	388,3	17	878
CRRT-C/6-632 1,5	1325	1080	833	400	450	234,5	630	525	800	80	450	50	500	25	550	3	306,7	388,3	17	878
CRRT-C/6-711 3	1490	1210	979	450	500	260,5	710	590	900	80	500	50	550	25	600	3	350	443,3	19	1029
CRRT-C/6-711 4	1490	1210	979	450	500	260,5	710	590	900	80	500	50	550	25	600	3	350	443,3	19	1029
CRRT-C/6-712 2,2	1490	1210	885	450	500	260,5	710	590	900	80	500	50	550	25	600	3	350	443,3	19	930
CRRT-C/6-712 3	1490	1210	979	450	500	260,5	710	590	900	80	500	50	550	25	600	3	350	443,3	19	1029
CRRT-C/6-801 5,5	1674	1360	1049	500	560	290,5	800	674	1000	80	560	60	620	30	680	3	400	504,7	19	1099
CRRT-C/6-801 7,5	1674	1360	1119	500	560	290,5	800	674	1000	80	560	60	620	30	680	3	400	504,7	19	1179
CRRT-C/6-802 4	1674	1360	1049	500	560	290,5	800	674	1000	80	560	60	620	30	680	3	400	504,7	19	1099
CRRT-C/6-802 5,5	1674	1360	1049	500	560	290,5	800	674	1000	80	560	60	620	30	680	3	400	504,7	19	1099

Модель	Фланец со стороны входа воздуха					Фланец со стороны выхода воздуха									
	ØD	ØD1	ØD2	Ød2	n	N°Y	a	a¹	a²	N°X	b	b¹	b²	t*	Ød1
CRRT-C/2-281 1,1	286	332	366	11	8	3	280	332	360	2	200	249	280	125	11,5
CRRT-C/2-311 1,5	321	366	401	11	8	3	315	366	395	2	224	273	304	125	11,5
CRRT-C/2-351 3	361	405	441	11	8	3	355	405	435	2	250	300	330	125	11,5
CRRT-C/2-352 2,2	361	405	441	11	8	3	355	405	435	2	250	300	330	125	11,5
CRRT-C/2-401 5,5	405	448	485	11	12	4	400	448	480	3	280	332	360	125	11,5
CRRT-C/2-402 4	405	448	485	11	12	4	400	448	480	3	280	332	360	125	11,5
CRRT-C/2-451 11	455	497	535	11	12	4	450	497	530	3	315	366	395	125	11,5
CRRT-C/2-452 7,5	455	497	535	11	12	4	450	497	530	3	315	366	395	125	11,5
CRRT-C/2-501 18,5	505	551	585	11	12	4	500	551	580	3	355	405	435	125	11,5
CRRT-C/2-502 15	505	551	585	11	12	4	500	551	580	3	355	405	435	125	11,5
CRRT-C/4-351 0,37	361	405	441	11	8	3	355	405	435	2	250	300	330	125	11,5
CRRT-C/4-352 0,25	361	405	441	11	8	3	355	405	435	2	250	300	330	125	11,5
CRRT-C/4-401 0,75	405	448	485	11	12	4	400	448	480	3	280	332	360	125	11,5
CRRT-C/4-402 0,55	405	448	485	11	12	4	400	448	480	3	280	332	360	125	11,5
CRRT-C/4-451 1,1	455	497	535	11	12	4	450	497	530	3	315	366	395	125	11,5
CRRT-C/4-451 1,5	455	497	535	11	12	4	450	497	530	3	315	366	395	125	11,5
CRRT-C/4-452 1,1	455	497	535	11	12	4	450	497	530	3	315	366	395	125	11,5
CRRT-C/4-501 2,2	505	551	585	11	12	4	500	551	580	3	355	405	435	125	11,5
CRRT-C/4-502 1,5	505	551	585	11	12	4	500	551	580	3	355	405	435	125	11,5
CRRT-C/4-502 2,2	505	551	585	11	12	4	500	551	580	3	355	405	435	125	11,5
CRRT-C/4-561 3	566	629	665	13	16	4	560	629	660	3	400	464	500	160	11,5
CRRT-C/4-561 4	566	629	665	13	16	4	560	629	660	3	400	464	500	160	11,5
CRRT-C/4-562 2,2	566	629	665	13	16	4	560	629	660	3	400	464	500	160	11,5
CRRT-C/4-562 3	566	629	665	13	16	4	560	629	660	3	400	464	500	160	11,5
CRRT-C/4-631 5,5	636	698	736	13	16	4	630	698	730	3	450	513	550	160	11,5
CRRT-C/4-631 7,5	636	698	736	13	16	4	630	698	730	3	450	513	550	160	11,5
CRRT-C/4-632 4	636	698	736	13	16	4	630	698	730	3	450	513	550	160	11,5
CRRT-C/4-632 5,5	636	698	736	13	16	4	630	698	730	3	450	513	550	160	11,5
CRRT-C/4-711 11	716	775	816	13	16	5	710	775	810	3	500	567	600	160	14
CRRT-C/4-711 15	716	775	816	13	16	5	710	775	810	3	500	567	600	160	14
CRRT-C/4-712 7,5	716	775	816	13	16	5	710	775	810	3	500	567	600	160	14
CRRT-C/4-712 11	716	775	816	13	16	5	710	775	810	3	500	567	600	160	14
CRRT-C/4-801 18,5	806	861	890	13	16	4	800	871	920	3	560	639	680	200	14
CRRT-C/4-801 22	806	861	890	13	16	4	800	871	920	3	560	639	680	200	14
CRRT-C/4-802 15	806	861	890	13	16	4	800	871	920	3	560	639	680	200	14
CRRT-C/4-802 18,5	806	861	890	13	16	4	800	871	920	3	560	639	680	200	14
CRRT-C/6-501 0,75	505	551	585	11	12	4	500	551	580	3	355	405	435	125	11,5
CRRT-C/6-502 0,55	505	551	585	11	12	4	500	551	580	3	355	405	435	125	11,5
CRRT-C/6-561 1,1	566	629	665	13	16	4	560	629	660	3	400	464	500	160	11,5
CRRT-C/6-562 0,75	566	629	665	13	16	4	560	629	660	3	400	464	500	160	11,5
CRRT-C/6-631 1,5	636	698	736	13	16	4	630	698	730	3	450	513	550	160	11,5
CRRT-C/6-631 2,2	636	698	736	13	16	4	630	698	730	3	450	513	550	160	11,5
CRRT-C/6-632 1,5	636	698	736	13	16	4	630	698	730	3	450	513	550	160	11,5
CRRT-C/6-711 3	716	775	816	13	16	5	710	775	810	3	500	567	600	160	14
CRRT-C/6-711 4	716	775	816	13	16	5	710	775	810	3	500	567	600	160	14
CRRT-C/6-712 2,2	716	775	816	13	16	5	710	775	810	3	500	567	600	160	14
CRRT-C/6-712 3	716	775	816	13	16	5	710	775	810	3	500	567	600	160	14
CRRT-C/6-801 5,5	806	861	890	13	16	4	800	871	920	3	560	639	680	200	14
CRRT-C/6-801 7,5	806	861	890	13	16	4	800	871	920	3	560	639	680	200	14
CRRT-C/6-802 4	806	861	890	13	16	4	800	871	920	3	560	639	680	200	14
CRRT-C/6-802 5,5	806	861	890	13	16	4	800	871	920	3	560	639	680	200	14

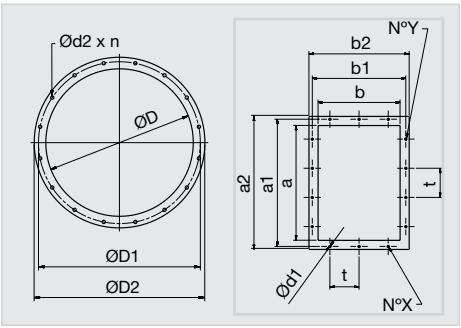

* Если N°X или N°Y = 1, только одно отверстие по центру фланца.

ЦЕНТРОБЕЖНЫЕ ВЕНТИЛЯТОРЫ С ЗАГНУТЫМИ НАЗАД ЛОПАТКАМИ
CRRT-MBP / CRRTL-MBP



Центробежные вентиляторы одностороннего всасывания с прямым приводом серии CRRT-MBP предназначены для вентиляции производственных помещений, для применения в системах общеобменной или технологической вентиляции. Стандартно, вентиляторы рассчитаны для продолжительной работы при температуре перемещаемого воздуха до +120°C.
Корпуса вентиляторов CRRT-MBP изготавливаются из листовой стали и защищены от коррозии полиэфирной краской.
Также, доступна облегченная версия CRRTL-MBP с корпусом из оцинкованной листовой стали (только модели с 4 полюсными электродвигателями до 561 типоразмера).
Вентиляторы комплектуются рабочими колесами с загнутыми назад лопатками изготовленными из оцинкованной стали.

Электродвигатели
В зависимости от модели, вентиляторы оснащаются 2-х или 4-х полюсными электродвигателями.
Класс защиты IP55, класс изоляции F, класс эффективности IE2.
Параметры электропитания:
3ф - 400 В - 50 Гц
Трехфазные односкоростные электродвигатели имеют возможность регулирования скорости при помощи преобразователя частоты.

Дополнительная информация
Стандартное положение корпуса: LG270. Остальные положения корпуса поставляются по запросу.

По запросу
- Вентилятор с положением корпуса RD.
- Отверстие для отвода конденсата.
- Защита электродвигателя от атмосферных осадков.
- Исполнение из нержавеющей стали (AISI 304, 316 или 316L).
- Вентилятор, оцинкованный методом горячего погружения.
- Вентилятор с корпусом повышенной герметичности.
- Высокотемпературное исполнение (R), с температурой перемещаемого воздуха до +250°C (версия L до +200°C).
- Исполнение для работы при низких температурах.
- 2-х скоростные электродвигатели.
- 8-ми полюсные электродвигатели (класс эффект. IE1).
- Электродвигатель с терморезисторами (PTC), для подключения к внешнему устройству защиты.



Инспекционная дверца



Рабочее колесо с загнутыми назад лопатками





Продолжительная работа

Возможно изготовление вентиляторов во взрывозащищенном исполнении:
- Повышенная безопасность:
  Ⓔx II2G EExeIIT3.
- Взрывонепроницаемая оболочка:
  Ⓔx II2G EExdIIBT5
  Ⓔx II2G EExdIICT4
- Для взрывоопасной пыли:
  Ⓔx ExII3D tD 125°C
  Ⓔx ExII3D tD 135°C

Мощность двигателя и ток у вентиляторов во взрывозащищенном исполнении могут отличаться от данных, приведенных для стандартной общепромышленной версии.

ТЕХНИЧЕСКИЕ ХАРАКТЕРИСТИКИ

Модель	Частота вращения (об/мин)	Мощность двигателя (кВт)	Ток при 400В (А)	Максимальный расход воздуха (м³/ч)	Уровень звукового давления* (дБ(А))
Трехфазные 4-х полюсные электродвигатели (3ф - 400 В - 50 Гц)					
CRRT/4-452 MBP 1,1	1440	1,1	2,37	7.182	63,7
CRRT/4-451 MBP 1,5	1440	1,5	3,30	8.045	65
CRRT/4-502 MBP 1,5	1440	1,5	3,30	6.629	67
CRRT/4-502 MBP 2,2	1420	2,2	4,43	9.813	66,7
CRRT/4-501 MBP 2,2	1420	2,2	4,43	11.078	67,9
CRRT/4-562 MBP 3	1425	3	5,96	12.806	69,4
CRRT/4-561 MBP 3	1425	3	5,96	9.596	71,1
CRRT/4-561 MBP 4	1440	4	7,85	15.214	71,3
CRRT/4-632 MBP 5,5	1460	5,5	10,40	19.377	73,7
CRRT/4-631 MBP 7,5	1460	7,5	13,90	22.431	75,2
Трехфазные 6-х полюсные электродвигатели (3ф - 400 В - 50 Гц)					
CRRT/6-632 MBP 1,5	940	1,5	3,80	12.343	64,2
CRRT/6-631 MBP 1,5	940	1,5	3,80	8.021	65,7
CRRT/6-631 MBP 2,2	945	2,2	5,26	14.134	65,8

* Уровень звукового давления измерен на расстоянии 1,5 м от вентилятора с подсоединенными воздуховодами, в свободном пространстве.

РАБОЧИЕ ХАРАКТЕРИСТИКИ

– Приведены характеристики вентиляторов с подсоединенными воздуховодами на входе и выходе воздуха.
– q_v: Расход воздуха в м³/ч.
– p_{sf}: Статическое давление в Па и мм вод. ст.

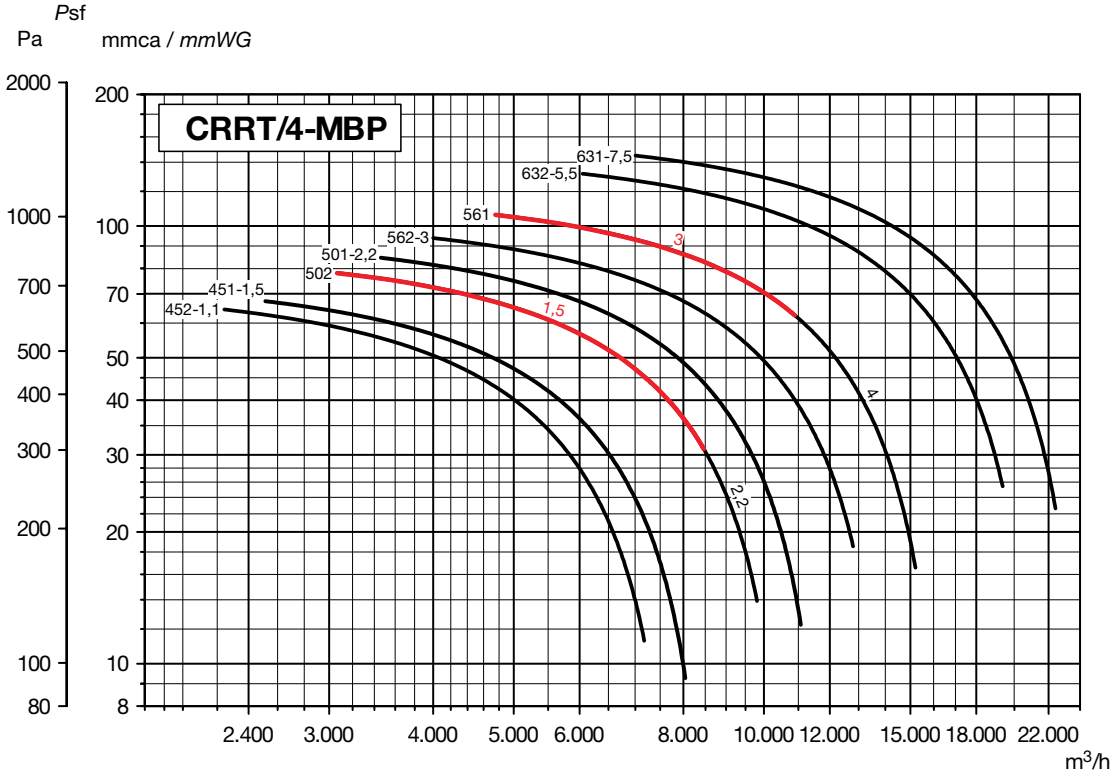

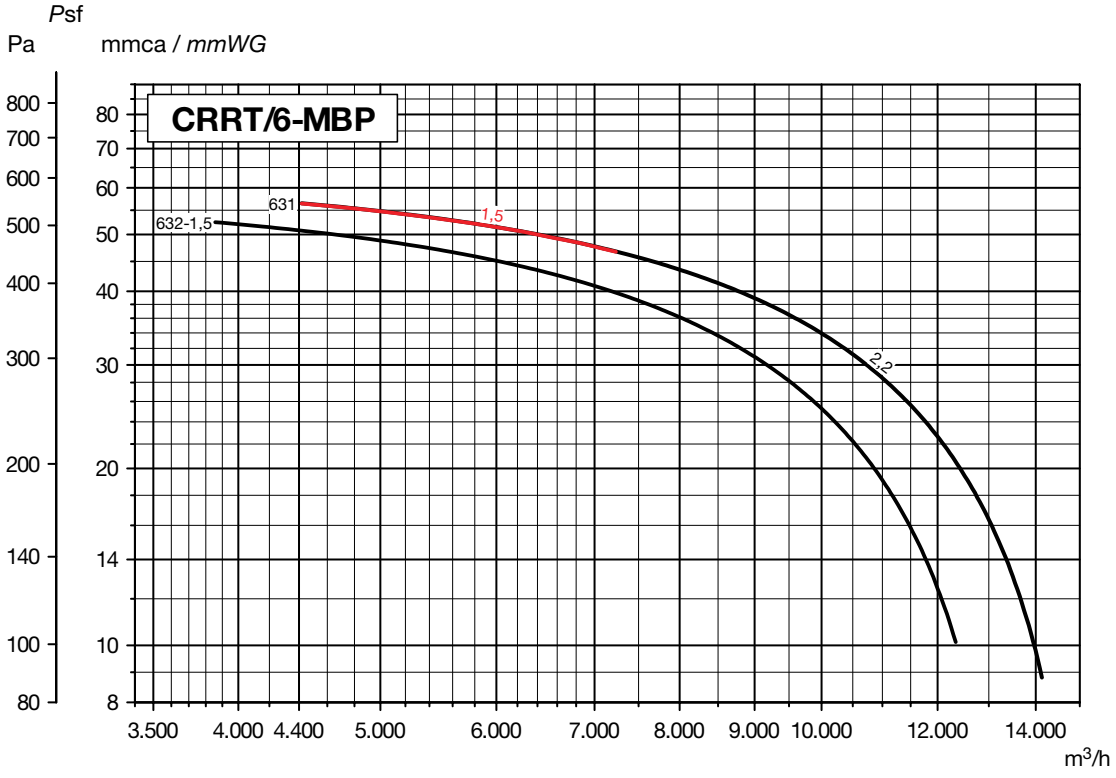

РАЗМЕРЫ (мм) (типоразмеры от 221 до 561)

ПОЛОЖЕНИЯ КОРПУСА (вид со стороны электродвигателя)

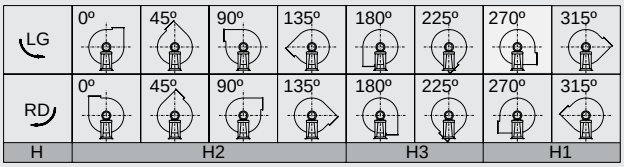

Стандартное положение корпуса: LG270.
Остальные положения корпуса поставляются по запросу.

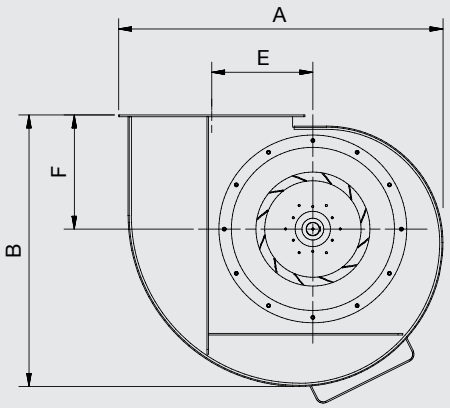

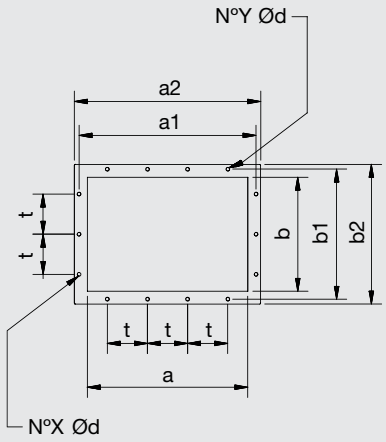

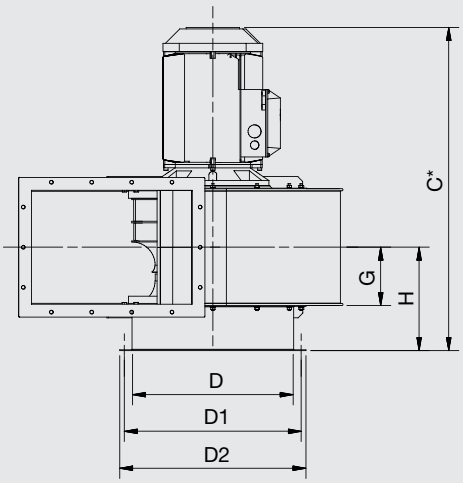

* Компания Soler&Palau оставляет за собой право комплектовать вентиляторы электродвигателями разных производителей. В связи с чем данный размер может варьироваться.

Модель	Вентилятор										Опорная рама							Размер*		
	A	B	C	E	F	G	H			I	L	M	N	O	P	Q	Ød	C	Q	L
							H1	H2	H3											
CRRT/4-452 MBP 1,1	910	775	280	335	729	164	304	450	497	530	4	450	497	530	3	315	366	395	125	11,5
CRRT/4-451 MBP 1,5	910	775	280	335	754	164	304	450	497	530	4	450	497	530	3	315	366	395	125	11,5
CRRT/4-502 MBP 1,5	1010	845	315	355	795	184	324	506	551	580	4	500	551	580	3	355	405	435	125	11,5
CRRT/4-502 MBP 2,2	1010	845	315	355	832	184	324	506	551	580	4	500	551	580	3	355	405	435	125	11,5
CRRT/4-501 MBP 2,2	1010	845	315	355	832	184	324	506	551	580	4	500	551	580	3	355	405	435	125	11,5
CRRT/4-562 MBP 3	1140	950	355	400	921	207	347	568	629	660	4	560	629	660	3	400	464	500	160	11,5
CRRT/4-561 MBP 3	1140	950	355	400	921	207	347	568	629	660	4	560	629	660	3	400	464	500	160	11,5
CRRT/4-561 MBP 4	1140	950	355	400	894	207	347	568	629	660	4	560	629	660	3	400	464	500	160	11,5
CRRT/4-632 MBP 5,5	1280	1070	400	450	986	235	375	638	698	730	4	630	698	730	3	450	513	550	160	11,5
CRRT/4-631 MBP 7,5	1280	1070	400	450	1024	235	375	638	698	730	4	630	698	730	3	450	513	550	160	11,5
CRRT/6-632 MBP 1,5	1280	1070	400	450	930	235	375	638	698	730	4	630	698	730	3	450	513	550	160	11,5
CRRT/6-631 MBP 1,5	1280	1070	400	450	930	235	375	638	698	730	4	630	698	730	3	450	513	550	160	11,5
CRRT/6-631 MBP 2,2	1280	1070	400	450	947	235	375	638	698	730	4	630	698	730	3	450	513	550	160	11,5

* Включая охлаждающий диск (для версии R).

ВЫСОКОНАПОРНЫЕ ЦЕНТРОБЕЖНЫЕ ВЕНТИЛЯТОРЫ
CRNT



Высоконапорные центробежные вентиляторы одностороннего всасывания с прямым приводом серии CRNT предназначены для применения в системах технологической вентиляции. Стандартно, вентиляторы рассчитаны для продолжительной работы при температуре перемещаемого воздуха до +120°C.
Корпуса вентиляторов CRNT изготавливаются из листовой стали и защищены от коррозии полиэфирной краской.
Вентиляторы комплектуются рабочими колесами с загнутыми назад лопатками.

Электродвигатели
Вентиляторы оснащаются 2 полюсными электродвигателями. Класс защиты IP55, класс изоляции F, класс эффективности IE2.
Параметры электропитания:
3ф - 400 В - 50 Гц
Трехфазные односкоростные электродвигатели имеют возможность регулирования скорости при помощи преобразователя частоты.

Дополнительная информация
Стандартное положение корпуса: LG270. Остальные положения корпуса поставляются по запросу.

По запросу
- Вентилятор с положением корпуса RD.
- Отверстие для отвода конденсата.
- Инспекционная дверца на корпусе вентилятора.
- Версия без опорной рамы (MB).
- Исполнение из нержавеющей стали (AISI 304, 316 или 316L).
- Вентилятор в звукоизолированном корпусе.
- Вентилятор с корпусом повышенной герметичности.
- Абразивостойкое покрытие вентилятора.
- Химически стойкое покрытие вентилятора.
- Тефлоновое покрытие вентилятора.
- Вентилятор, оцинкованный методом горячего погружения.
- Высокотемпературное исполнение (R), с температурой перемещаемого воздуха до +250°C.
- Исполнение для работы при низких температурах.
- 2-х скоростные электродвигатели.
- Электродвигатель с терморезисторами (PTC), для подключения к внешнему устройству защиты.
- Вентилятор с ременным приводом.



Рабочее колесо
с загнутыми назад
лопатками



Продолжительная
работа

Возможно изготовление вентиляторов во взрывозащищенном исполнении:
- Повышенная безопасность:
  Ex II2G EExeIIT3.
- Взрывонепроницаемая оболочка:
  Ex II2G EExdIIBT5
  Ex II2G EExdIICT4
- Для взрывоопасной пыли:
  Ex II3D tD 125°C
  Ex II3D tD 135°C

  Мощность двигателя и ток у вентиляторов во взрывозащищенном исполнении могут отличаться от данных, приведенных для стандартной общепромышленной версии.

ТЕХНИЧЕСКИЕ ХАРАКТЕРИСТИКИ

Модель	Частота вращения (об/мин)	Мощность двигателя (кВт)	Ток при 400В (А)	Максимальный расход воздуха (м³/ч)	Уровень звукового давления* (дБ(А))
Трехфазные 2-х полюсные электродвигатели (3ф - 400 В - 50 Гц)					
CRNT/2-562 7,5	2920	7,5	13,07	4259	82,8
CRNT/2-562 11	2930	11	20,40	7291	82,9
CRNT/2-561 11	2930	11	20,40	6771	84
CRNT/2-561 15	2945	15	27,60	8201	84,1
CRNT/2-632 15	2945	15	27,60	7076	86,7
CRNT/2-632 18,5	2930	18,5	33,70	10564	86,6
CRNT/2-631 18,5	2930	18,5	33,70	8441	87,6
CRNT/2-631 22	2940	22	39,10	11598	87,7
CRNT/2-712 30	2950	30	53,06	12943	90,1
CRNT/2-712 37	2945	37	65,80	14684	90
CRNT/2-711 37	2945	37	65,80	14595	91,3
CRNT/2-711 45	2955	45	78,00	16771	91,4
CRNT/2-802 45	2955	45	78,00	12920	93,9
CRNT/2-802 55	2955	55	95,00	18364	93,9
CRNT/2-802 75	2970	75	129,00	21501	94
CRNT/2-801 55	2955	55	95,00	14716	95
CRNT/2-801 75	2970	75	129,00	24113	95,1
CRNT/2-902 75	2970	75	129,00	16861	97,3
CRNT/2-902 90	2970	90	154,00	22869	97,3
CRNT/2-902 110	2975	110	188,00	30006	97,4
CRNT/2-901 90	2970	90	154,00	18003	98,7
CRNT/2-901 110	2975	110	188,00	25001	98,8
CRNT/2-901 132	2975	132	223,00	34391	98,8

* Уровень звукового давления измерен на расстоянии 1,5 м от вентилятора с подсоединенными воздуховодами, в свободном пространстве.

РАБОЧИЕ ХАРАКТЕРИСТИКИ

– Приведены характеристики вентиляторов с подсоединенными воздуховодами на входе и выходе воздуха.
– q_v: Расход воздуха в м³/ч.
– p_{sf}: Статическое давление в Па и мм вод. ст.

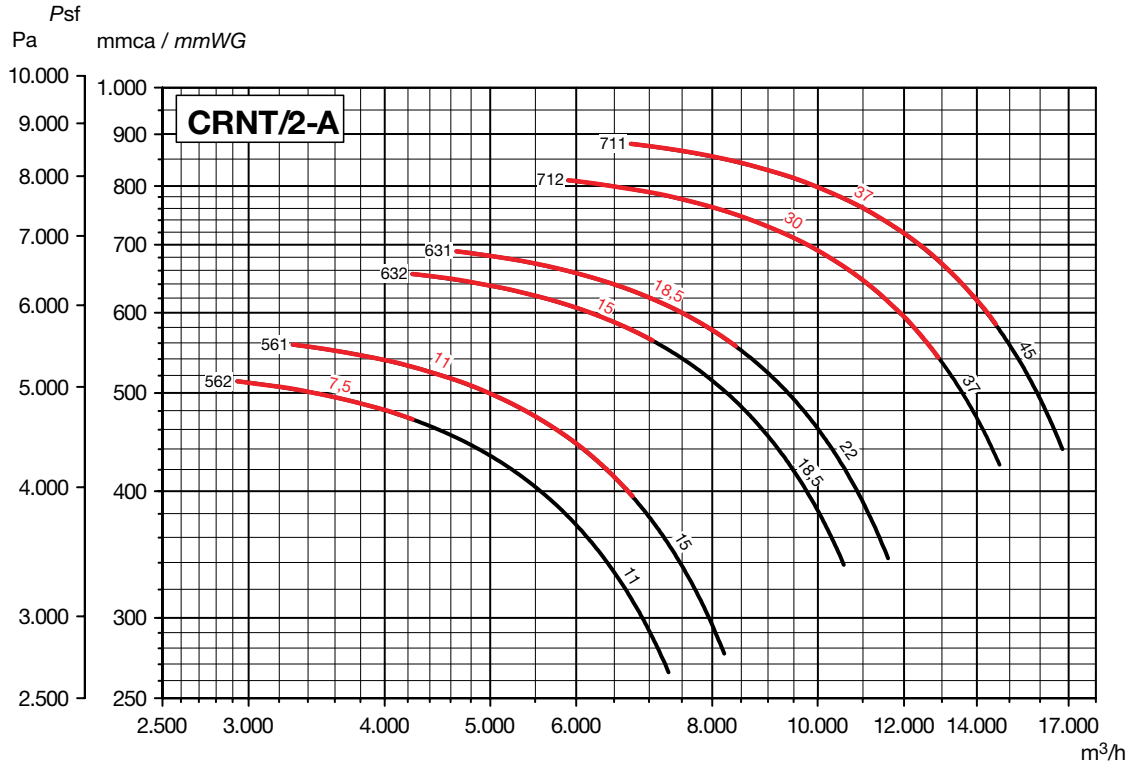

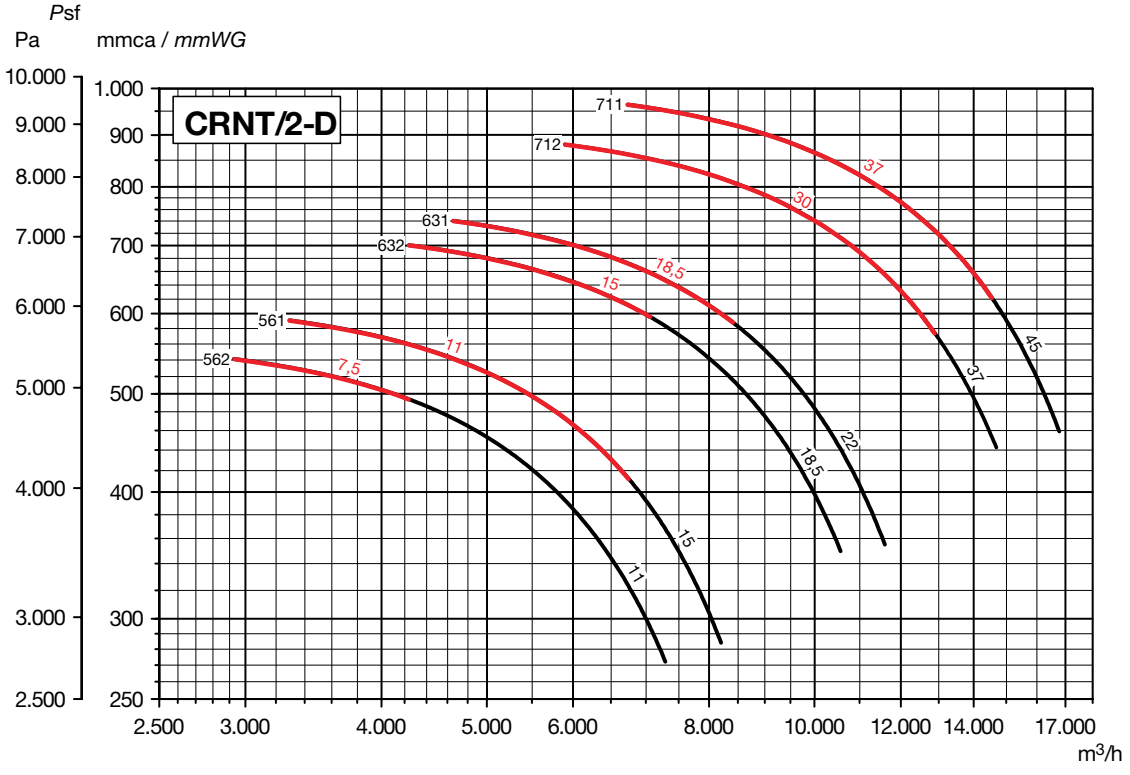

РАБОЧИЕ ХАРАКТЕРИСТИКИ

– Приведены характеристики вентиляторов с подсоединенными воздуховодами на входе и выходе воздуха.
– q_v: Расход воздуха в м³/ч.
– p_{sf}: Статическое давление в Па и мм вод. ст.

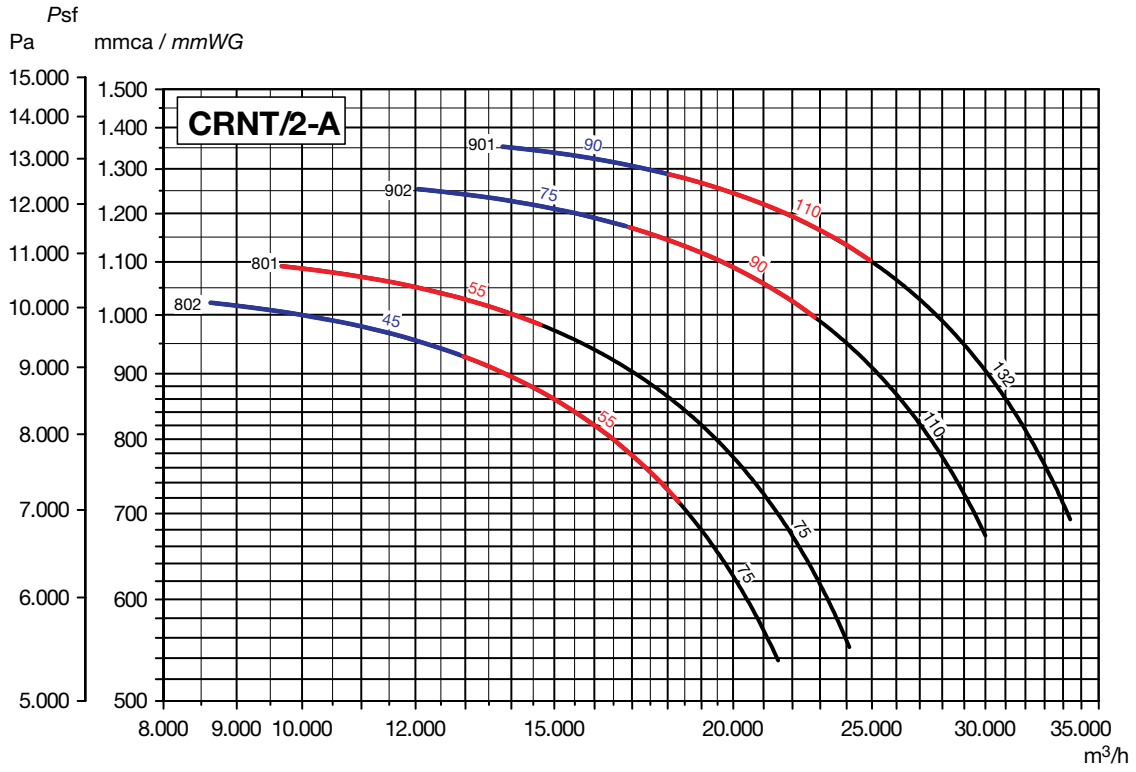

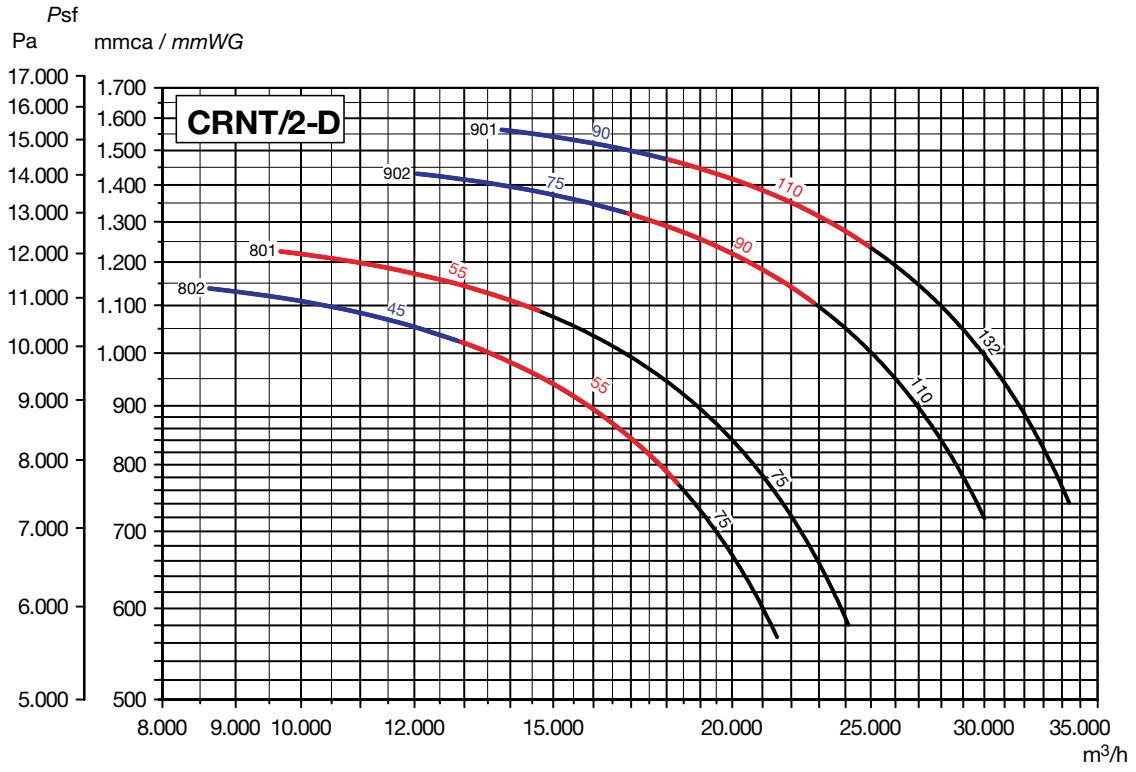

РАЗМЕРЫ (мм) (типоразмеры от 561 до 801)

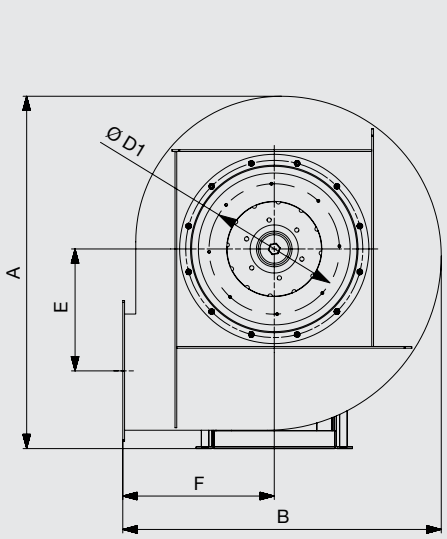

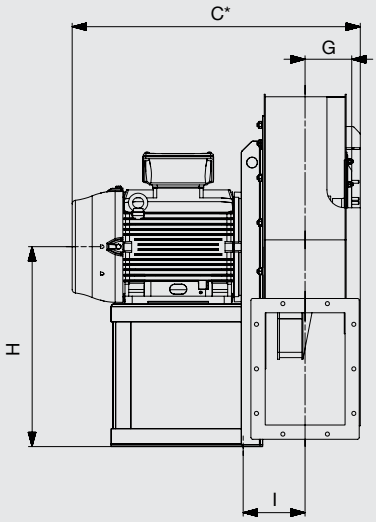

* Компания Soler&Palau оставляет за собой право комплектовать вентиляторы электродвигателями разных производителей. В связи с чем данный размер может варьироваться.

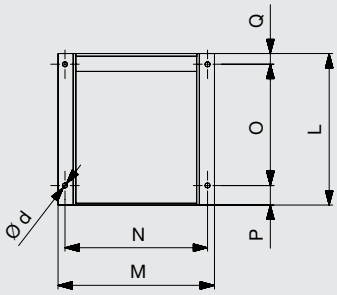

ПОЛОЖЕНИЯ КОРПУСА (вид со стороны электродвигателя)

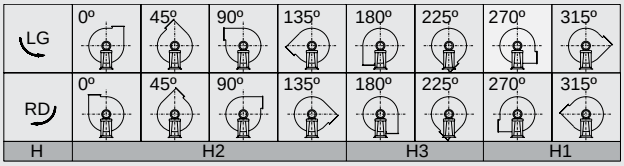

Стандартное положение корпуса: LG270.
Остальные положения корпуса поставляются по запросу.

Модель	Вентилятор										Опорная рама							Размер*		
	A	B	C	E	F	G	H			I	L	M	N	O	P	Q	Ød	C	Q	L
							H1	H2	H3											
CRNT/2-561 11	889	824	734	310	400	118,5	500	500	400	161,5	425	437	400	340	55	30	14	794	90	485
CRNT/2-561 15	889	824	734	310	400	118,5	500	500	400	161,5	425	437	400	340	55	30	14	794	90	485
CRNT/2-562 7,5	889	824	656	310	400	118,5	500	500	400	151,5	320	392	360	250	45	25	12	706	75	370
CRNT/2-562 11	889	824	734	310	400	118,5	500	500	400	161,5	425	437	400	340	55	30	14	794	90	485
CRNT/2-631 18,5	988	894	803	342	425	130,5	560	560	425	174	425	437	400	340	55	30	14	863	90	485
CRNT/2-631 22	988	894	825	342	425	130,5	560	560	425	184	470	497	450	370	65	35	14	885	95	530
CRNT/2-632 15	988	894	759	342	425	130,5	560	560	425	174	425	437	400	340	55	30	14	819	90	485
CRNT/2-632 18,5	988	894	803	342	425	130,5	560	560	425	174	425	437	400	340	55	30	14	863	90	485
CRNT/2-711 37	1108	998	955	382	475	145,5	630	630	475	208	500	567	510	385	75	40	16	1015	100	560
CRNT/2-711 45	1108	998	1005	382	475	145,5	630	630	475	218	550	623	565	425	85	40	19	1065	100	610
CRNT/2-712 30	1108	998	955	382	475	145,5	630	630	475	208	500	567	510	385	75	40	16	1015	100	560
CRNT/2-712 37	1108	998	955	382	475	145,5	630	630	475	208	500	567	510	385	75	40	16	1015	100	560
CRNT/2-801 55	1250	1120	1111	430	530	160,5	710	630	530	243	600	683	615	460	95	45	21	1171	105	660
CRNT/2-801 75	1250	1120	1224	430	530	160,5	710	630	530	248	650	757	680	500	100	50	21	1284	110	710
CRNT/2-802 45	1250	1120	1035	430	530	160,5	710	630	530	233	550	623	565	425	85	40	19	1095	100	610
CRNT/2-802 55	1250	1120	1111	430	530	160,5	710	630	530	243	600	683	615	460	95	45	21	1171	105	660
CRNT/2-802 75	1250	1120	1224	430	530	160,5	710	630	530	248	650	757	680	500	100	50	21	1284	110	710

* Включая охлаждающий диск (для версии R).

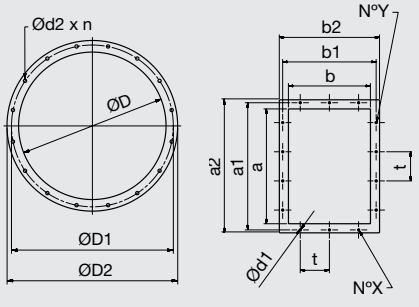

Модель	Фланец на входе воздуха					Фланец на выходе воздуха									
	ØD	ØD1	ØD2	Ød2	n	N°Y	a	a¹	a²	N°X	b	b¹	b²	t*	Ød1
CRNT-561	286	332	366	11	8	3	280	332	360	2	200	249	280	125	11,5
CRNT-562	286	332	366	11	8	3	280	332	360	2	200	249	280	125	11,5
CRNT-631	321	366	401	11	8	3	315	366	395	2	224	273	304	125	11,5
CRNT-632	321	366	401	11	8	3	315	366	395	2	224	273	304	125	11,5
CRNT-711	361	405	441	11	8	3	355	405	435	2	250	300	330	125	11,5
CRNT-712	361	405	441	11	8	3	355	405	435	2	250	300	330	125	11,5
CRNT-801	405	448	485	11	12	4	400	448	480	3	280	332	360	125	11,5
CRNT-802	405	448	485	11	12	4	400	448	480	3	280	332	360	125	11,5

* Если N°X или N°Y = 1, только одно отверстие по центру фланца.

РАЗМЕРЫ (мм) (типоразмер 901)

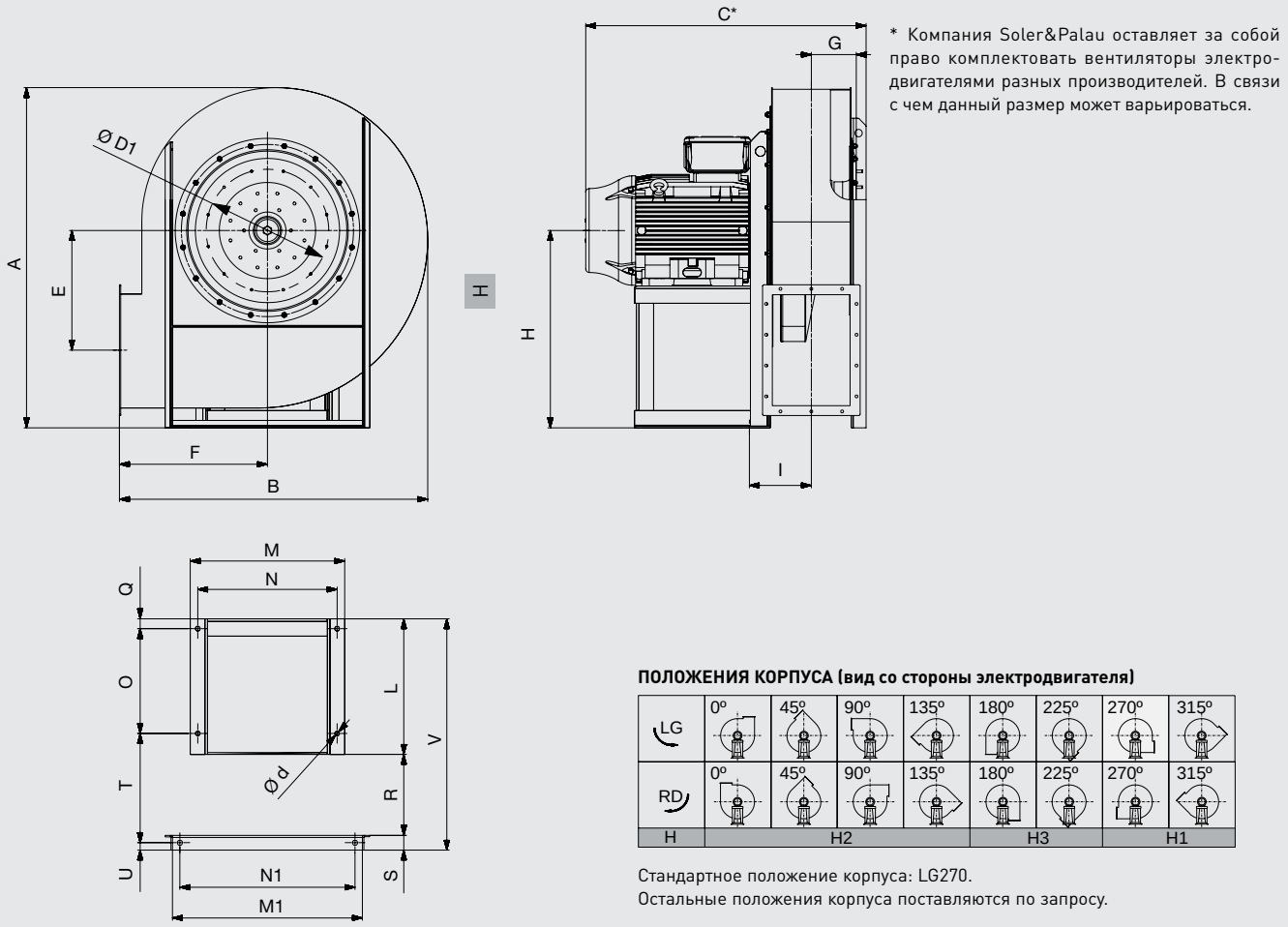

* Компания Soler&Palau оставляет за собой право комплектовать вентиляторы электродвигателями разных производителей. В связи с чем данный размер может варьироваться.

ПОЛОЖЕНИЯ КОРПУСА (вид со стороны электродвигателя)

Стандартное положение корпуса: LG270.
Остальные положения корпуса поставляются по запросу.

Модель	Вентилятор										Опорная рама												Размер*			
	A	B	C	E	F	G	H			I	L	M	N	M1	N1	O	Q	R	S	T	U	V	Ød	C	Q	L	V
							H1	H2	H3																		
CRNT/2-901 90	1380	1250	1284	485	600	182	800	710	600	266,5	700	757	680	770	710	550	50	328	60	458	30	1088	21	1344	110	760	1148
CRNT/2-901 110	1380	1250	1374	485	600	182	800	710	600	276,5	720	847	770	770	710	555	55	328	60	468	30	1108	24	1434	115	780	1168
CRNT/2-901 132	1380	1250	1374	485	600	182	800	710	600	276,5	770	847	770	770	710	605	55	328	60	468	30	1158	24	1434	115	830	1218
CRNT/2-902 75	1380	1250	1284	485	600	182	800	710	600	266,5	650	757	680	770	710	500	50	328	60	458	30	1038	21	1344	110	710	1098
CRNT/2-902 90	1380	1250	1284	485	600	182	800	710	600	266,5	700	757	680	770	710	550	50	328	60	458	30	1088	21	1344	110	760	1148
CRNT/2-902 110	1380	1250	1374	485	600	182	800	710	600	276,5	720	847	770	770	710	555	55	328	60	468	30	1108	24	1434	115	780	1168

* Включая охлаждающий диск (для версии R).

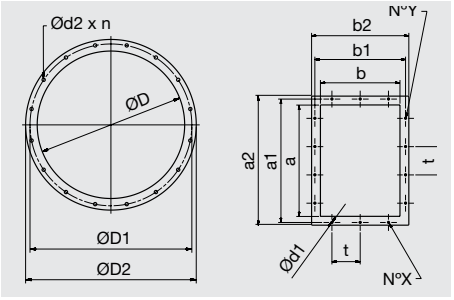

Модель	Фланец со стороны входа воздуха					Фланец со стороны выхода воздуха									
	ØD	ØD1	ØD2	Ød2	n	N°Y	a	a¹	a²	N°X	b	b¹	b²	t*	Ød1
CRNT-901	505	551	585	11	12	4	450	497	530	3	315	366	395	125	11,5
CRNT-902	505	551	585	11	12	4	450	497	530	3	315	366	395	125	11,5

* Если N°X или N°Y = 1, только одно отверстие по центру фланца.

ДОПОЛНИТЕЛЬНЫЕ ПРИНАДЛЕЖНОСТИ

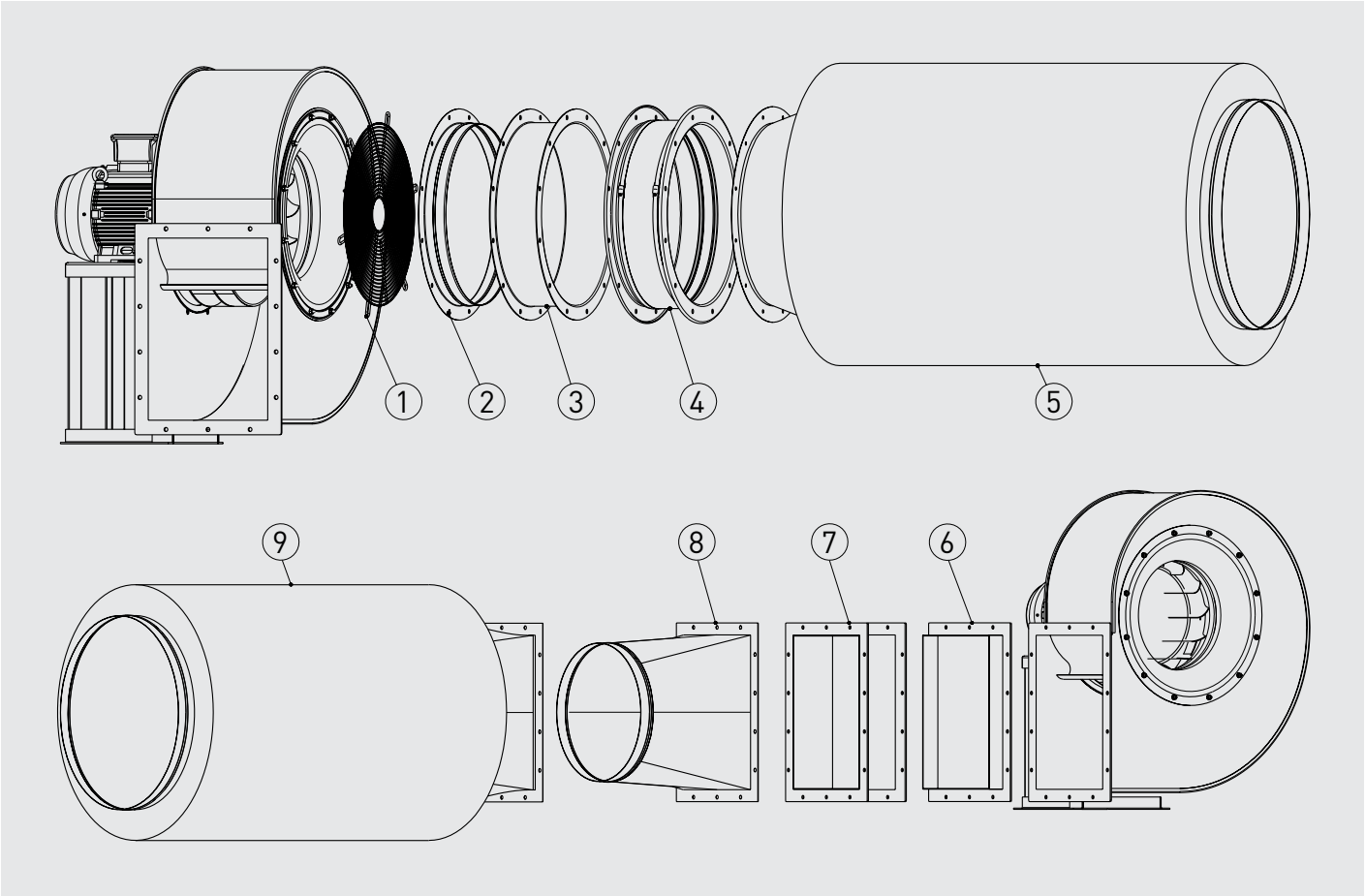

1. KRDA - защитная решетка на входе воздуха.
2. KRBA - патрубок на входе воздуха.
3. KRBD - двойной фланец.
4. KREA - гибкая вставка на входе воздуха.
5. KRTA - шумоглушитель на входе воздуха.
6. KRBR - фланец на выходе воздуха.
7. KRED - гибкая вставка на выходе воздуха.
8. KRBI - переход с прямоугольного сечения на круглое.
9. KRTI - шумоглушитель на выходе воздуха.

Модель	ДОПОЛНИТЕЛЬНЫЕ ПРИНАДЛЕЖНОСТИ								
	На входе воздуха					На выходе воздуха			
	Патрубок	Двойной фланец	Защитная решетка	Гибкая вставка	Шумоглушитель	Переход	Фланец	Гибкая вставка	Шумоглушитель
CRNT-561	KRBA-280	KRBD-280	KRDA-280	KREA-280	KRTA-280	KRBI-280x200	KRBR-280x200	KRED-280x200	KRTI-280x200
CRNT-631	KRBA-315	KRBD-315	KRDA-315	KREA-315	KRTA-315	KRBI-315x224	KRBR-315x224	KRED-315x224	KRTI-315x224
CRNT-711	KRBA-355	KRBD-355	KRDA-355	KREA-355	KRTA-355	KRBI-355x250	KRBR-355x250	KRED-355x250	KRTI-355x250
CRNT-801	KRBA-400	KRBD-400	KRDA-400	KREA-400	KRTA-400	KRBI-400x280	KRBR-400x280	KRED-400x280	KRTI-400x280
CRNT-901	KRBA-500	KRBD-500	KRDA-500	KREA-500	KRTA-500	KRBI-450x315	KRBR-450x315	KRED-450x315	KRTI-450x315

ВЫСОКОНАПОРНЫЕ ЦЕНТРОБЕЖНЫЕ ВЕНТИЛЯТОРЫ
CRFT





Рабочее колесо
с загнутыми назад
лопатками

Высоконапорные центробежные вентиляторы одностороннего всасывания с прямым приводом серии CRFT предназначены для применения в системах технологической вентиляции. Стандартно, вентиляторы рассчитаны для продолжительной работы при температуре перемещаемого воздуха до +120°C.
Корпуса вентиляторов CRFT изготавливаются из листовой стали и защищены от коррозии полиэфирной краской.
Вентиляторы комплектуются рабочими колесами с загнутыми назад лопатками.

Электродвигатели
Вентиляторы оснащаются 2 полюсными электродвигателями.
Класс защиты IP55, класс изоляции F, класс эффективности IE2.
Параметры электропитания:
3ф - 400 В - 50 Гц
Трехфазные односкоростные электродвигатели имеют возможность регулирования скорости при помощи преобразователя частоты.

Дополнительная информация
Стандартное положение корпуса: LG270. Остальные положения корпуса поставляются по запросу.

По запросу
- Вентилятор с положением корпуса RD.
- Отверстие для отвода конденсата.
- Инспекционная дверца на корпусе вентилятора.
- Версия без опорной рамы (MB).
- Исполнение из нержавеющей стали (AISI 304, 316 или 316L).
- Вентилятор в звукоизолированном корпусе.
- Вентилятор с корпусом повышенной герметичности.
- Абразивостойкое покрытие вентилятора.
- Химически стойкое покрытие вентилятора.
- Тефлоновое покрытие вентилятора.
- Вентилятор, оцинкованный методом горячего погружения.
- Высокотемпературное исполнение (R), с температурой перемещаемого воздуха до +250°C.
- Исполнение для работы при низких температурах.
- 2-х скоростные электродвигатели.
- Электродвигатель с терморезисторами (PTC), для подключения к внешнему устройству защиты.
- Вентилятор с ременным приводом.

120°C

Продолжительная
работа

Возможно изготовление вентиляторов во взрывозащищенном исполнении:
- Повышенная безопасность:
  Ex II2G EExeIIT3.
- Взрывонепроницаемая оболочка:
  Ex II2G EExdIIBT5
  Ex II2G EExdIICT4
- Для взрывоопасной пыли:
  Ex II3D tD 125°C
  Ex II3D tD 135°C

Мощность двигателя и ток у вентиляторов во взрывозащищенном исполнении могут отличаться от данных, приведенных для стандартной общепромышленной версии.

ТЕХНИЧЕСКИЕ ХАРАКТЕРИСТИКИ

Модель	Частота вращения (об/мин)	Мощность двигателя (кВт)	Ток при 400В (А)	Максимальный расход воздуха ($м^3$/ч)	Уровень звукового давления* (дБ(А))
Трехфазные 2-х полюсные электродвигатели (3ф - 400 В - 50 Гц)					
CRFT/2-502 1,5	2845	1,5	3,01	887	67,7
CRFT/2-501 2,2	2855	2,2	4,42	1006	69
CRFT/2-562 3	2890	3	5,64	1212	71
CRFT/2-561 4	2890	4	7,49	1430	72,7
CRFT/2-632 5,5	2930	5,5	10,20	1783	75,1
CRFT/2-631 7,5	2920	7,5	13,07	2058	76,5
CRFT/2-712 11	2930	11	20,40	2483	78,5
CRFT/2-711 11	2930	11	20,40	2955	80,2
CRFT/2-802 11	2930	11	20,40	2659	81,9
CRFT/2-802 15	2945	15	27,60	3501	82
CRFT/2-801 15	2945	15	27,60	3161	84
CRFT/2-801 18,5	2930	18,5	33,70	4235	83,9
CRFT/2-902 18,5	2930	18,5	33,70	3366	85,7
CRFT/2-902 30	2950	30	53,06	5114	85,8
CRFT/2-901 22	2940	22	39,10	3435	87,5
CRFT/2-901 37	2945	37	65,80	6050	87,5
CRFT/2-1002 30	2950	30	53,06	4274	89,2
CRFT/2-1002 45	2955	45	78,00	7140	89,3
CRFT/2-1001 45	2955	45	78,00	6109	90,8
CRFT/2-1001 75	2970	75	129,00	8370	90,9
CRFT/2-1122 55	2955	55	95,00	6025	93,2
CRFT/2-1122 90	2970	90	154,00	10543	93,3
CRFT/2-1121 75	2970	75	129,00	7979	94,4
CRFT/2-1121 110	2975	110	188,00	11779	94,4

* Уровень звукового давления измерен на расстоянии 1,5 м от вентилятора с подсоединенными воздуховодами, в свободном пространстве.

РАБОЧИЕ ХАРАКТЕРИСТИКИ

– Приведены характеристики вентиляторов с подсоединенными воздуховодами на входе и выходе воздуха.
– q_v: Расход воздуха в м³/ч.
– p_{sf}: Статическое давление в Па и мм вод. ст.

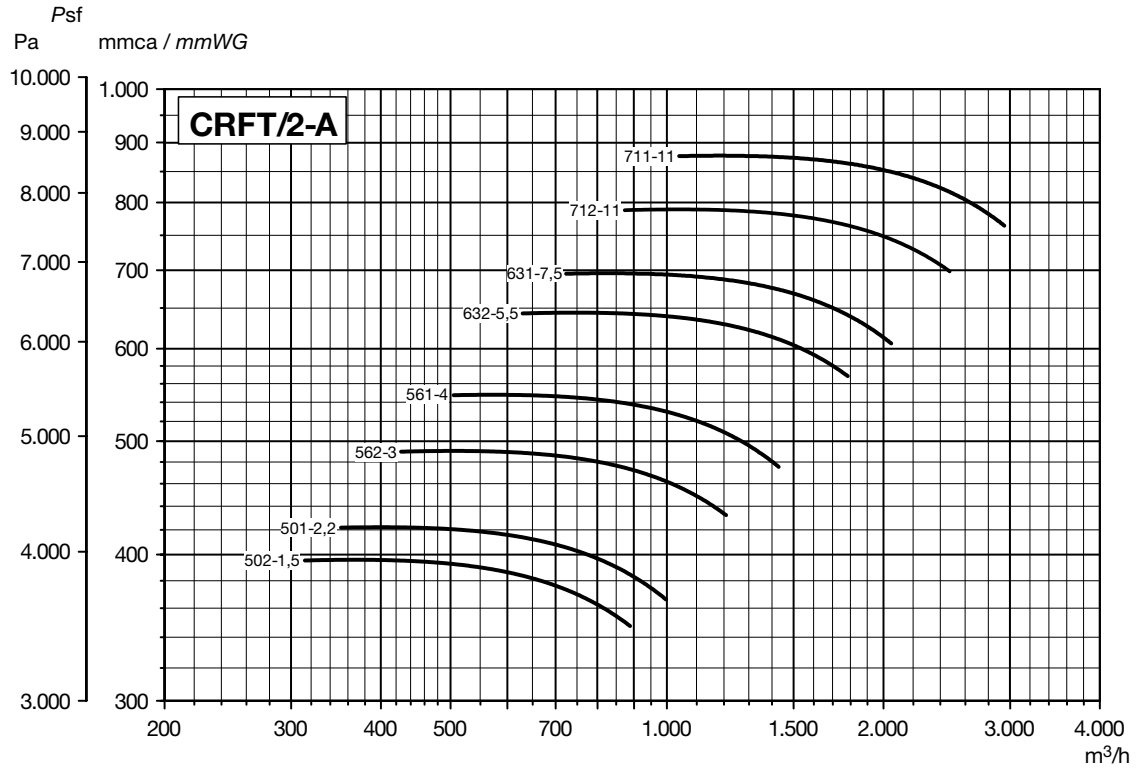

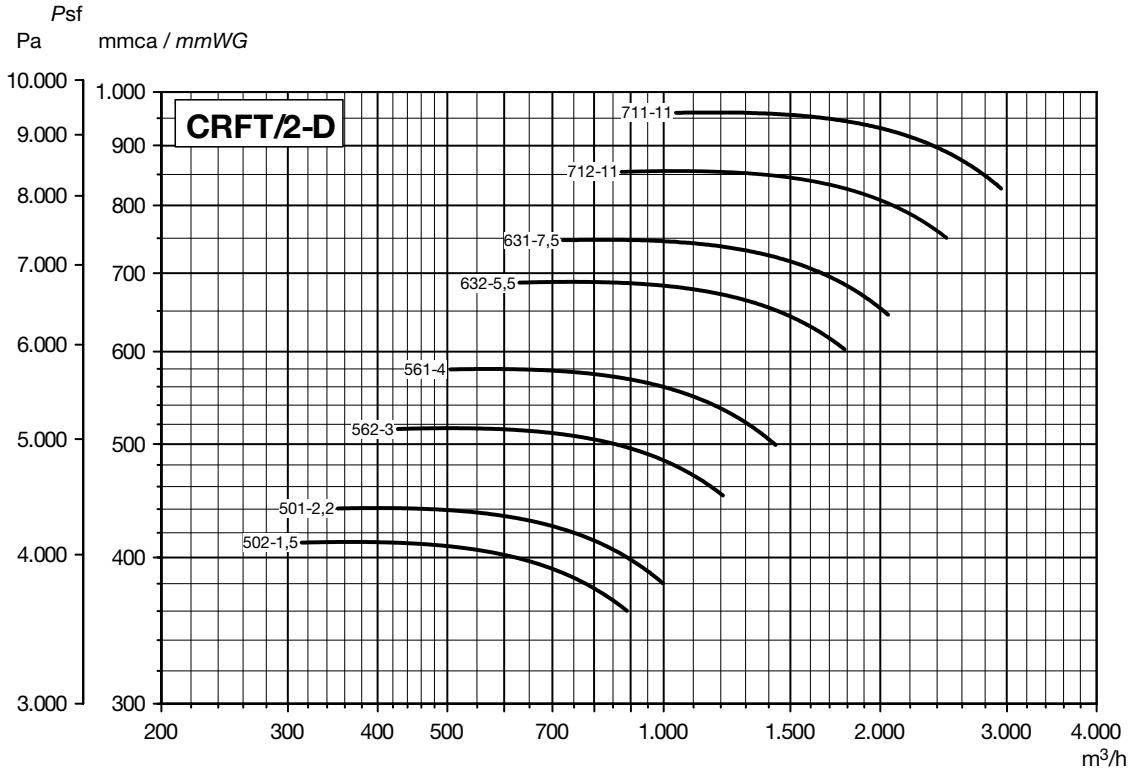

РАБОЧИЕ ХАРАКТЕРИСТИКИ

– Приведены характеристики вентиляторов с подсоединенными воздуховодами на входе и выходе воздуха.
– q_v: Расход воздуха в м³/ч.
– p_{sf}: Статическое давление в Па и мм вод. ст.

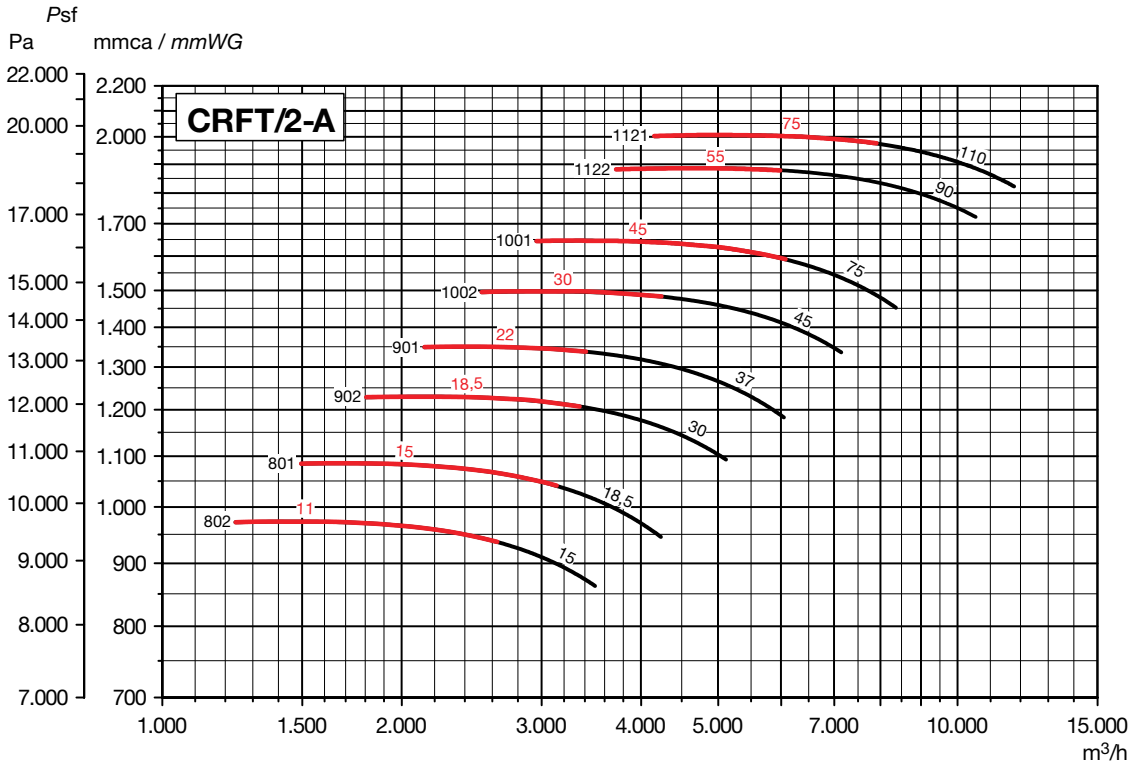

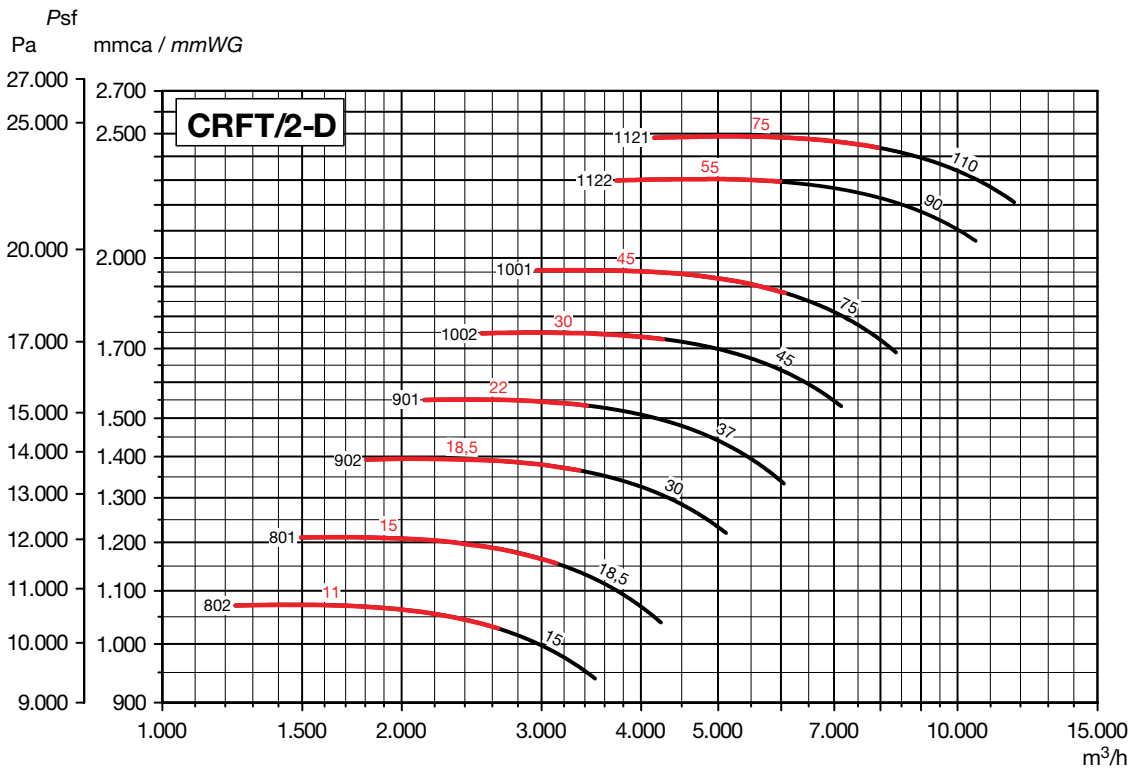

РАЗМЕРЫ (мм) (типоразмеры от 501 до 801)

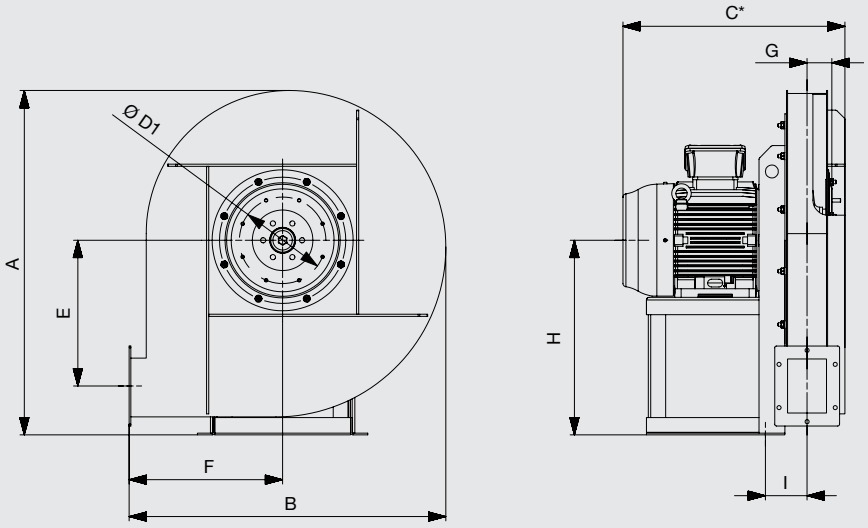

* Компания Soler&Palau оставляет за собой право комплектовать вентиляторы электродвигателями разных производителей. В связи с чем данный размер может варьироваться.

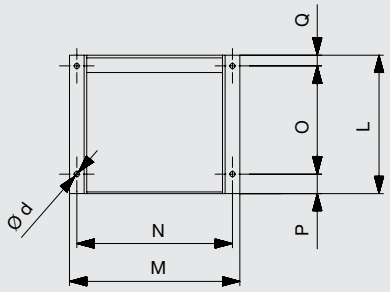

ПОЛОЖЕНИЯ КОРПУСА (вид со стороны электродвигателя)

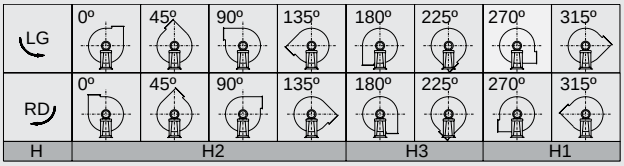

Стандартное положение корпуса: LG270.
Остальные положения корпуса поставляются по запросу.

Модель	Вентилятор										Опорная рама							Размер*		
	A	B	C	E	F	G	H			I	L	M	N	O	P	Q	Ød	C	Q	L
							H1	H2	H3											
CRFT/2-501 2,2	796	732	407	337	355	57,5	450	450	355	111,5	215	270	245	137	60	18	10	452	63	260
CRFT/2-502 1,5	796	732	407	337	355	57,5	450	450	355	111,5	215	270	245	137	60	18	10	452	63	260
CRFT/2-561 4	889	824	474	380	400	62,5	500	500	400	91,5	260	335	300	200	35	25	12	520	70	305
CRFT/2-562 3	889	824	458	380	400	62,5	500	500	400	91,5	260	335	300	200	35	25	12	502	70	305
CRFT/2-631 7,5	989	894	564	420	425	71	560	560	425	108	320	392	360	250	45	25	12	614	75	370
CRFT/2-632 5,5	989	894	564	420	425	71	560	560	425	108	320	392	360	250	45	25	12	614	75	370
CRFT/2-711 11	1110	1000	656	470	475	79,5	630	630	475	125,5	425	437	400	340	55	30	14	716	90	485
CRFT/2-712 11	1110	1000	656	470	475	79,5	630	630	475	125,5	425	437	400	340	55	30	14	716	90	485
CRFT/2-801 15	1250	1120	672	530	530	88	710	630	530	134	425	437	400	340	55	30	14	732	90	485
CRFT/2-801 18,5	1250	1120	716	530	530	88	710	630	530	134	425	437	400	340	55	30	14	776	90	485
CRFT/2-802 11	1250	1120	672	530	530	88	710	630	530	134	425	437	400	340	55	30	14	732	90	485
CRFT/2-802 15	1250	1120	672	530	530	88	710	630	530	134	425	437	400	340	55	30	14	732	90	485

* Включая охлаждающий диск (для версии R).

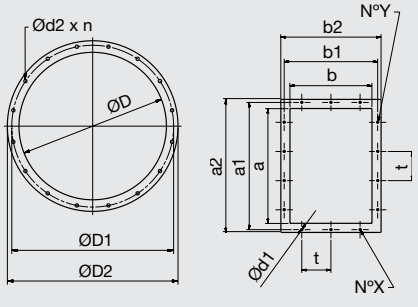

Модель	Фланец на входе воздуха					Фланец на выходе воздуха									
	ØD	ØD1	ØD2	Ød2	n	N°Y	a	a¹	a²	N°X	b	b¹	b²	t*	Ød1
CRFT-501	165	200	235	11	8	2	125	165	185	1	90	130	150	100	9,5
CRFT-502	165	200	235	11	8	2	125	165	185	1	90	130	150	100	9,5
CRFT-561	185	219	255	11	8	2	140	182	210	1	100	141	170	112	11,5
CRFT-562	185	219	255	11	8	2	140	182	210	1	100	141	170	112	11,5
CRFT-631	205	241	275	11	8	2	160	200	230	1	112	153	182	112	11,5
CRFT-632	205	241	275	11	8	2	160	200	230	1	112	153	182	112	11,5
CRFT-711	229	265	299	11	8	2	180	219	250	1	125	167	195	112	11,5
CRFT-712	229	265	299	11	8	2	180	219	250	1	125	167	195	112	11,5
CRFT-801	255	292	325	11	8	2	200	241	270	2	140	182	210	112	11,5
CRFT-802	255	292	325	11	8	2	200	241	270	2	140	182	210	112	11,5

* Если N°X или N°Y = 1, только одно отверстие по центру фланца.

РАЗМЕРЫ (мм) (типоразмеры от 901 до 1121)

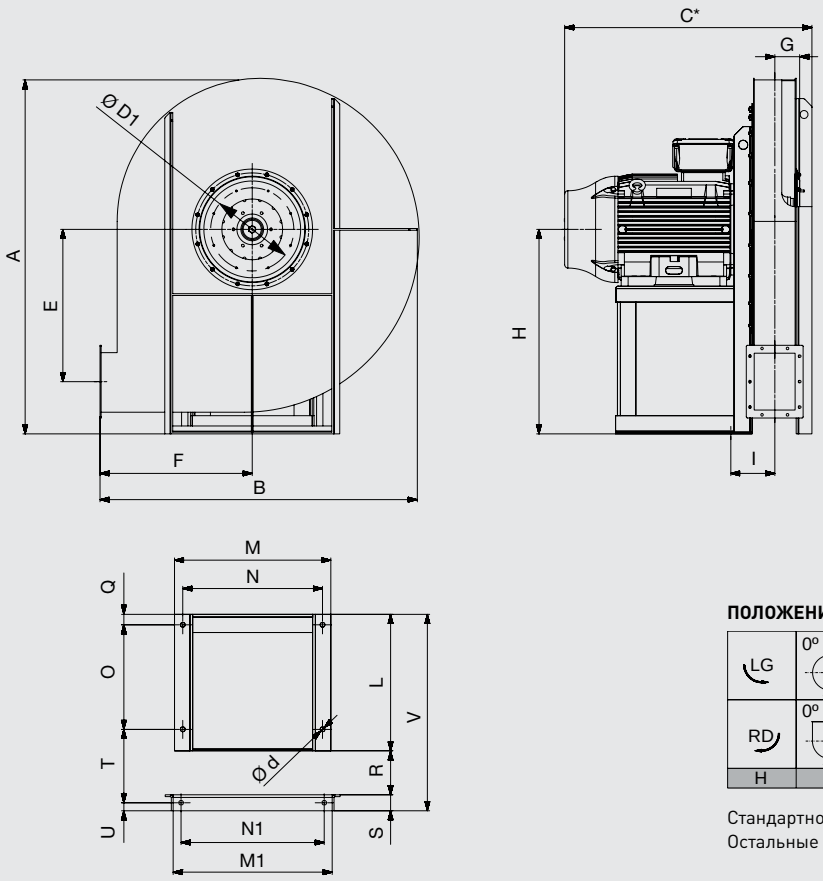

* Компания Soler&Palau оставляет за собой право комплектовать вентиляторы электродвигателями разных производителей. В связи с чем данный размер может варьироваться.

ПОЛОЖЕНИЯ КОРПУСА (вид со стороны электродвигателя)

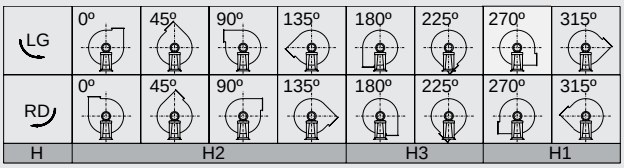

Стандартное положение корпуса: LG270.
Остальные положения корпуса поставляются по запросу.

Модель	Вентилятор										Опорная рама													Размер*			
	A	B	C	E	F	G	H			I	L	M	N	M1	N1	O	Q	R	S	T	U	V	Ød	C	Q	L	V
							H1	H2	H3																		
CRFT/2-901 22	1412	1266	787	600	600	100	800	710	600	154	470	497	450	620	560	370	35	173	60	268	30	703	14	847	95	530	763
CRFT/2-901 37	1412	1266	890	600	600	100	800	710	600	164	500	567	510	620	560	385	40	173	60	278	30	733	16	950	100	560	793
CRFT/2-902 18,5	1412	1266	765	600	600	100	800	710	600	144	425	437	400	620	560	340	30	173	60	258	30	658	14	825	90	485	718
CRFT/2-902 30	1412	1266	890	600	600	100	800	710	600	164	500	567	510	620	560	385	40	173	60	278	30	733	16	950	100	560	793
CRFT/2-1001 45	1564	1404	980	670	670	109,5	900	800	670	184	550	623	565	710	630	425	40	193	80	318	40	823	19	1040	100	610	883
CRFT/2-1001 75	1564	1404	1169	670	670	109,5	900	800	670	199	650	757	680	710	630	500	50	193	80	333	40	923	21	1229	110	710	983
CRFT/2-1002 30	1564	1404	930	670	670	109,5	900	800	670	174	500	567	510	710	630	385	40	193	80	308	40	773	16	990	100	560	833
CRFT/2-1002 45	1564	1404	980	670	670	109,5	900	800	670	184	550	623	565	710	630	425	40	193	80	318	40	823	19	1040	100	610	883
CRFT/2-1121 75	1602	1439	1215	670	670	133,5	900	800	670	223	650	757	680	790	710	500	50	239	80	379	40	969	21	1275	110	710	1029
CRFT/2-1121 110	1602	1439	1305	670	670	133,5	900	800	670	233	720	847	770	790	710	555	55	239	80	389	40	1039	24	1365	115	780	1099
CRFT/2-1122 55	1602	1439	1102	670	670	133,5	900	800	670	218	600	683	615	790	710	460	45	239	80	374	40	919	21	1162	105	660	979
CRFT/2-1122 90	1602	1439	1215	670	670	133,5	900	800	670	223	700	757	680	790	710	550	50	239	80	379	40	1019	21	1275	110	760	1079

* Включая охлаждающий диск (для версии R).

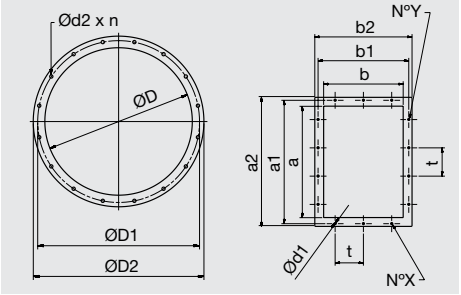

Модель	Фланец со стороны входа воздуха					Фланец со стороны выхода воздуха									
	ØD	ØD1	ØD2	Ød2	n	NºY	a	a¹	a²	NºX	b	b¹	b²	t*	Ød1
CRFT-901	286	332	366	11	8	2	224	265	294	2	160	200	230	112	11,5
CRFT-902	286	332	366	11	8	2	224	265	294	2	160	200	230	112	11,5
CRFT-1001	321	366	401	11	8	3	250	292	320	2	180	219	250	112	11,5
CRFT-1002	321	366	401	11	8	3	250	292	320	2	180	219	250	112	11,5
CRFT-1121	361	405	441	11	8	3	315	366	395	2	224	273	304	125	11,5
CRFT-1122	361	405	441	11	8	3	315	366	395	2	224	273	304	125	11,5

* Если NºX или NºY = 1, только одно отверстие по центру фланца.

ДОПОЛНИТЕЛЬНЫЕ ПРИНАДЛЕЖНОСТИ

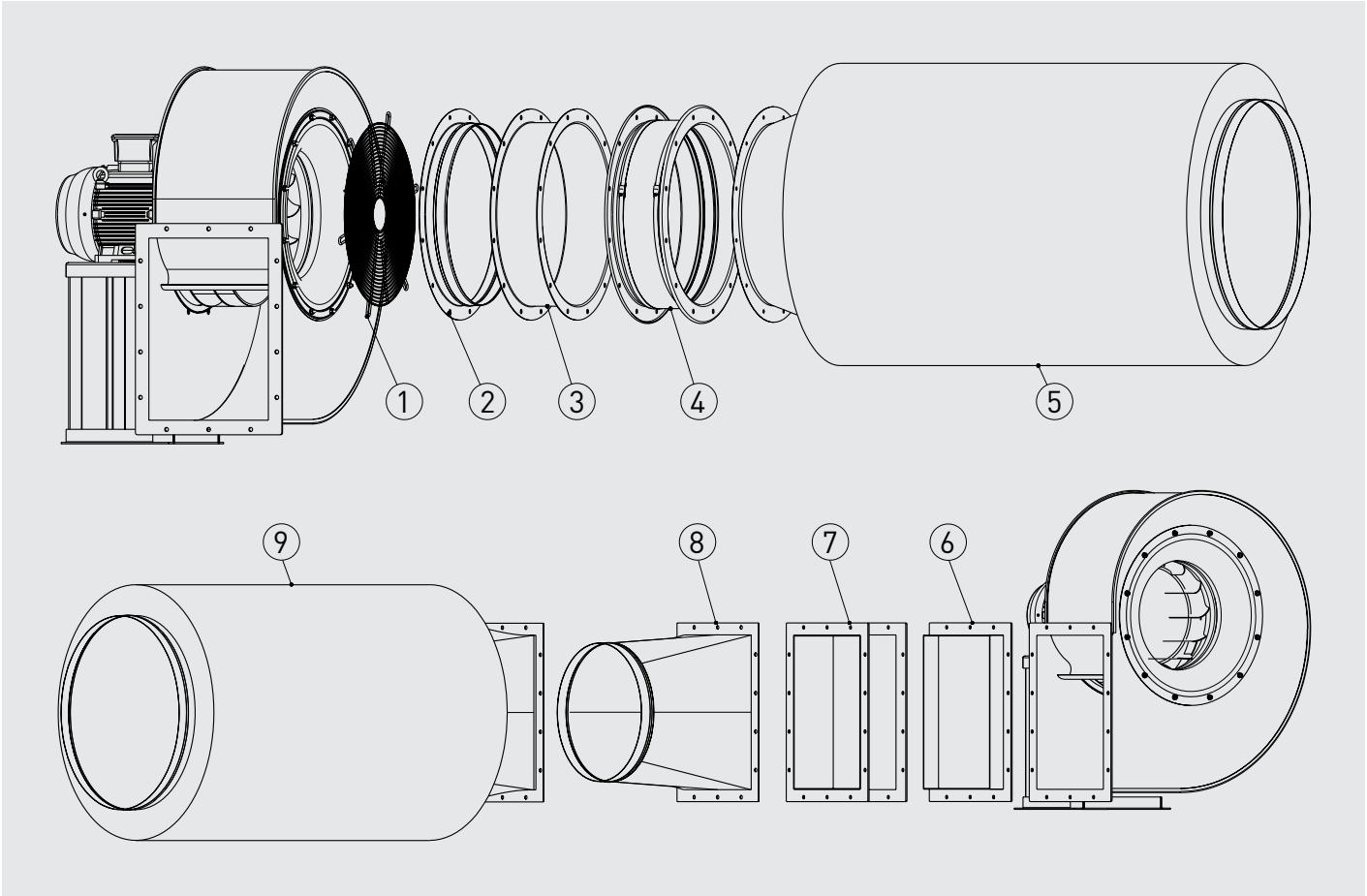

1. KRDA - защитная решетка на входе воздуха.
2. KRBA - патрубок на входе воздуха.
3. KRBD - двойной фланец.
4. KREA - гибкая вставка на входе воздуха.
5. KRTA - шумоглушитель на входе воздуха.
6. KRBR - фланец на выходе воздуха.
7. KRED - гибкая вставка на выходе воздуха.
8. KRBI - переход с прямоугольного сечения на круглое.
9. KRTI - шумоглушитель на выходе воздуха.

Модель	ДОПОЛНИТЕЛЬНЫЕ ПРИНАДЛЕЖНОСТИ								
	На входе воздуха					На выходе воздуха			
	Патрубок	Двойной фланец	Защитная решетка	Гибкая вставка	Шумоглуши-тель	Переход	Фланец	Гибкая вставка	Шумоглуши-тель
CRFT-501	KRBA-160	KRBD-160	KRDA-160	KREA-160	KRTA-160	KRBI-125x90	KRBR-125x90	KRED-125x90	KRTI-125x90
CRFT-561	KRBA-180	KRBD-180	KRDA-180	KREA-180	KRTA-180	KRBI-140x100	KRBR-140x100	KRED-140x100	KRTI-140x100
CRFT-631	KRBA-200	KRBD-200	KRDA-200	KREA-200	KRTA-200	KRBI-160x112	KRBR-160x112	KRED-160x112	KRTI-160x112
CRFT-711	KRBA-225	KRBD-225	KRDA-225	KREA-225	KRTA-225	KRBI-180x125	KRBR-180x125	KRED-180x125	KRTI-180x125
CRFT-801	KRBA-250	KRBD-250	KRDA-250	KREA-250	KRTA-250	KRBI-200x140	KRBR-200x140	KRED-200x140	KRTI-200x140
CRFT-901	KRBA-280	KRBD-280	KRDA-280	KREA-280	KRTA-280	KRBI-224x160	KRBR-224x160	KRED-224x160	KRTI-224x160
CRFT-1001	KRBA-315	KRBD-315	KRDA-315	KREA-315	KRTA-315	KRBI-250x180	KRBR-250x180	KRED-250x180	KRTI-250x180
CRFT-1121	KRBA-355	KRBD-355	KRDA-355	KREA-355	KRTA-355	KRBI-315x224	KRBR-315x224	KRED-315x224	KRTI-315x224

ВЫСОКОНАПОРНЫЕ ЦЕНТРОБЕЖНЫЕ ВЕНТИЛЯТОРЫ
CRGT





Рабочее колесо
с загнутыми назад
лопатками

Высоконапорные центробежные вентиляторы одностороннего всасывания с прямым приводом серии CRGT предназначены для применения в системах технологической вентиляции. Стандартно, вентиляторы рассчитаны для продолжительной работы при температуре перемещаемого воздуха до +120°C.
Корпуса вентиляторов CRGT изготавливаются из листовой стали и защищены от коррозии полиэфирной краской.
Вентиляторы комплектуются рабочими колесами с загнутыми назад лопатками.

Электродвигатели
Вентиляторы оснащаются 2 полюсными электродвигателями.
Класс защиты IP55, класс изоляции F, класс эффективности IE2.
Параметры электропитания:
3ф - 400 В - 50 Гц
Трехфазные односкоростные электродвигатели имеют возможность регулирования скорости при помощи преобразователя частоты.

Дополнительная информация
Стандартное положение корпуса: LG270. Остальные положения корпуса поставляются по запросу.

По запросу
- Вентилятор с положением корпуса RD.
- Отверстие для отвода конденсата.
- Инспекционная дверца на корпусе вентилятора.
- Версия без опорной рамы (MB).
- Исполнение из нержавеющей стали (AISI 304, 316 или 316L).
- Вентилятор в звукоизолированном корпусе.
- Вентилятор с корпусом повышенной герметичности.
- Абразивостойкое покрытие вентилятора.
- Химически стойкое покрытие вентилятора.
- Тефлоновое покрытие вентилятора.
- Вентилятор, оцинкованный методом горячего погружения.
- Высокотемпературное исполнение (R), с температурой перемещаемого воздуха до +250°C.
- Исполнение для работы при низких температурах.
- 2-х скоростные электродвигатели.
- Электродвигатель с терморезисторами (PTC), для подключения к внешнему устройству защиты.
- Вентилятор с ременным приводом.





Продолжительная
работа

Возможно изготовление вентиляторов во взрывозащищенном исполнении:
- Повышенная безопасность:
  Ex II2G EExeIIT3.
- Взрывонепроницаемая оболочка:
  Ex II2G EExdIIBT5
  Ex II2G EExdIICT4
- Для взрывоопасной пыли:
  Ex II3D tD 125°C
  Ex II3D tD 135°C

  Мощность двигателя и ток у вентиляторов во взрывозащищенном исполнении могут отличаться от данных, приведенных для стандартной общепромышленной версии.

ТЕХНИЧЕСКИЕ ХАРАКТЕРИСТИКИ

Модель	Частота вращения (об/мин)	Мощность двигателя (кВт)	Ток при 400В (А)	Максимальный расход воздуха ($м^3$/ч)	Уровень звукового давления* (дБ(А))
Трехфазные 2-х полюсные электродвигатели (3ф - 400 В - 50 Гц)					
CRGT/2-502 4	2890	4	7,49	2535	75
CRGT/2-501 3	2890	3	5,64	1895	76,3
CRGT/2-501 4	2890	4	7,49	2866	76,3
CRGT/2-562 4	2890	4	7,49	2276	78
CRGT/2-562 5,5	2930	5,5	10,20	3460	78,3
CRGT/2-561 5,5	2930	5,5	10,20	2854	80
CRGT/2-561 7,5	2920	7,5	13,07	4054	79,9
CRGT/2-632 7,5	2920	7,5	13,07	3334	82
CRGT/2-632 11	2930	11	20,40	5003	82,1
CRGT/2-631 11	2930	11	20,40	4903	83,6
CRGT/2-631 15	2945	15	27,60	5841	83,7
CRGT/2-712 15	2945	15	27,60	5902	85,6
CRGT/2-712 18,5	2930	18,5	33,70	7002	85,5
CRGT/2-711 18,5	2930	18,5	33,70	6164	87,2
CRGT/2-711 30	2950	30	53,06	8389	87,4
CRGT/2-802 22	2940	22	39,10	5828	89,4
CRGT/2-802 37	2945	37	65,80	10255	89,4
CRGT/2-801 30	2950	30	53,06	7385	91
CRGT/2-801 45	2955	45	78,00	12001	91
CRGT/2-902 45	2955	45	78,00	10390	92,9
CRGT/2-902 55	2955	55	95,00	14395	92,9
CRGT/2-901 55	2955	55	95,00	10846	94,6
CRGT/2-901 75	2970	75	129,00	17174	94,7
CRGT/2-1002 75	2970	75	129,00	13585	96,4
CRGT/2-1002 110	2975	110	188,00	20233	96,4
CRGT/2-1001 110	2975	110	188,00	19546	98
CRGT/2-1001 132	2975	132	223,00	23598	98
CRGT/2-1122 132	2975	132	223,00	19400	99,7
CRGT/2-1122 185	2975	185	314,00	28106	99,7

* Уровень звукового давления измерен на расстоянии 1,5 м от вентилятора с подсоединенными воздуховодами, в свободном пространстве.

РАБОЧИЕ ХАРАКТЕРИСТИКИ

– Приведены характеристики вентиляторов с подсоединенными воздуховодами на входе и выходе воздуха.
– q_v: Расход воздуха в м³/ч.
– p_{sf}: Статическое давление в Па и мм вод. ст.

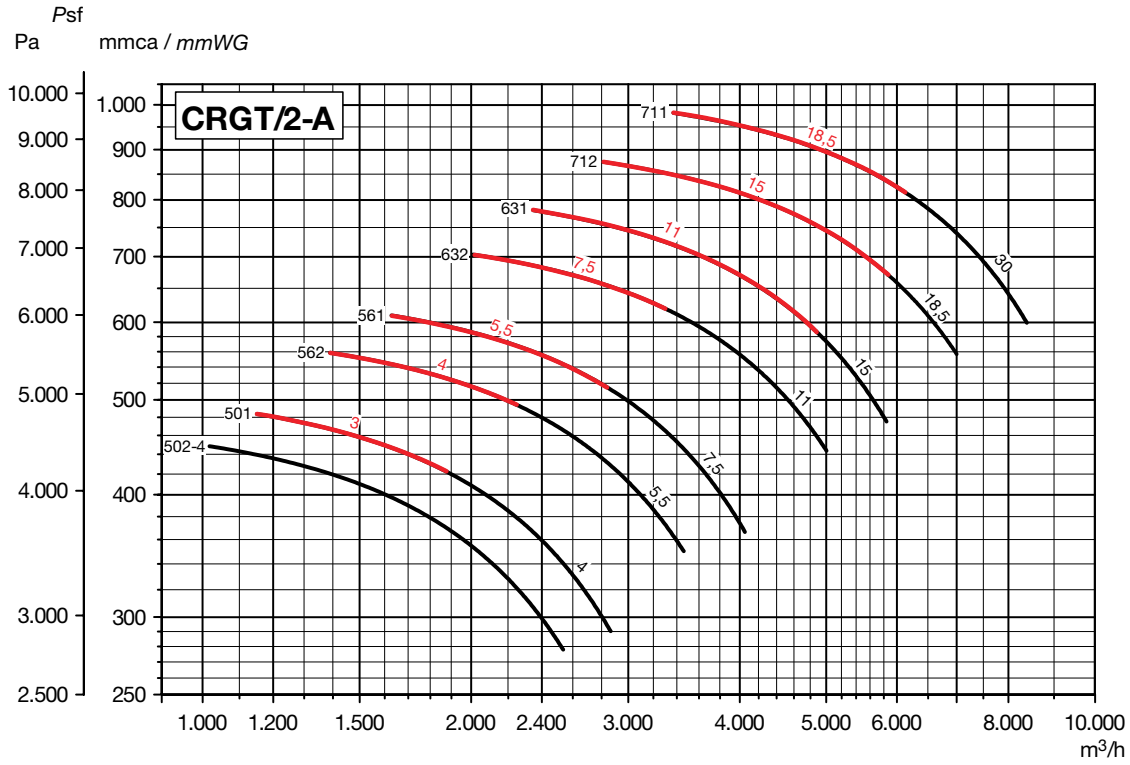

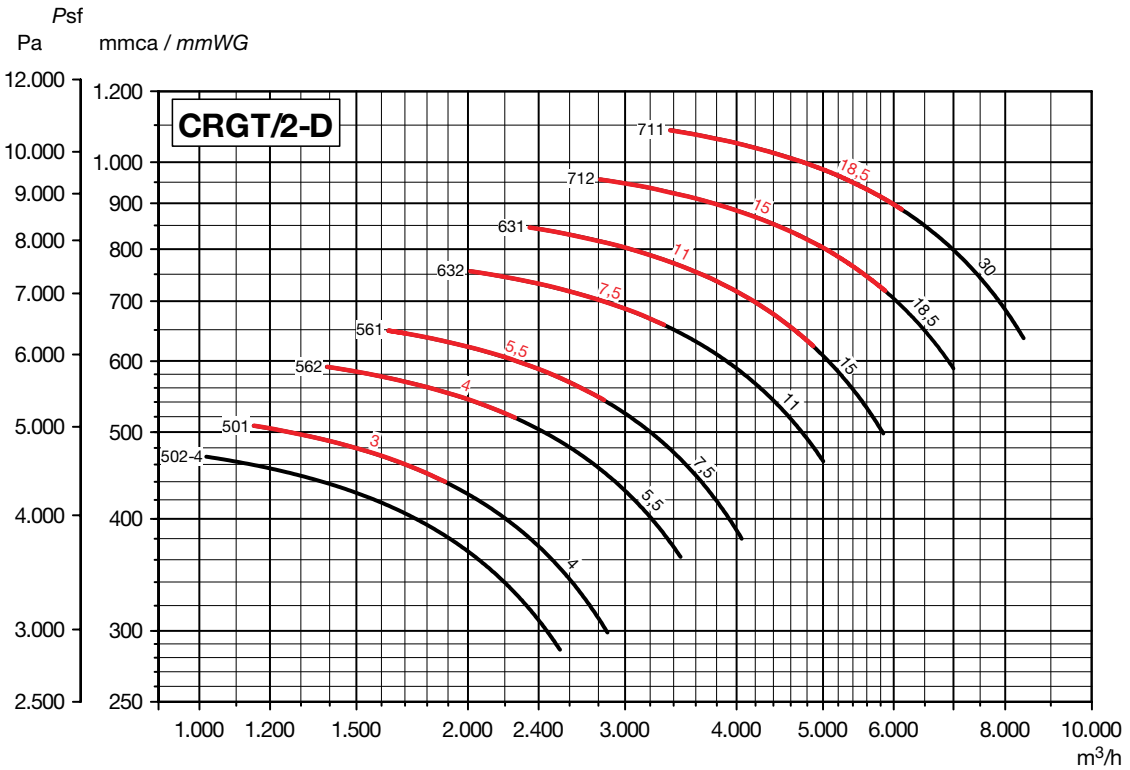

РАБОЧИЕ ХАРАКТЕРИСТИКИ

– Приведены характеристики вентиляторов с подсоединенными воздуховодами на входе и выходе воздуха.
– q_v: Расход воздуха в м³/ч.
– p_{sf}: Статическое давление в Па и мм вод. ст.

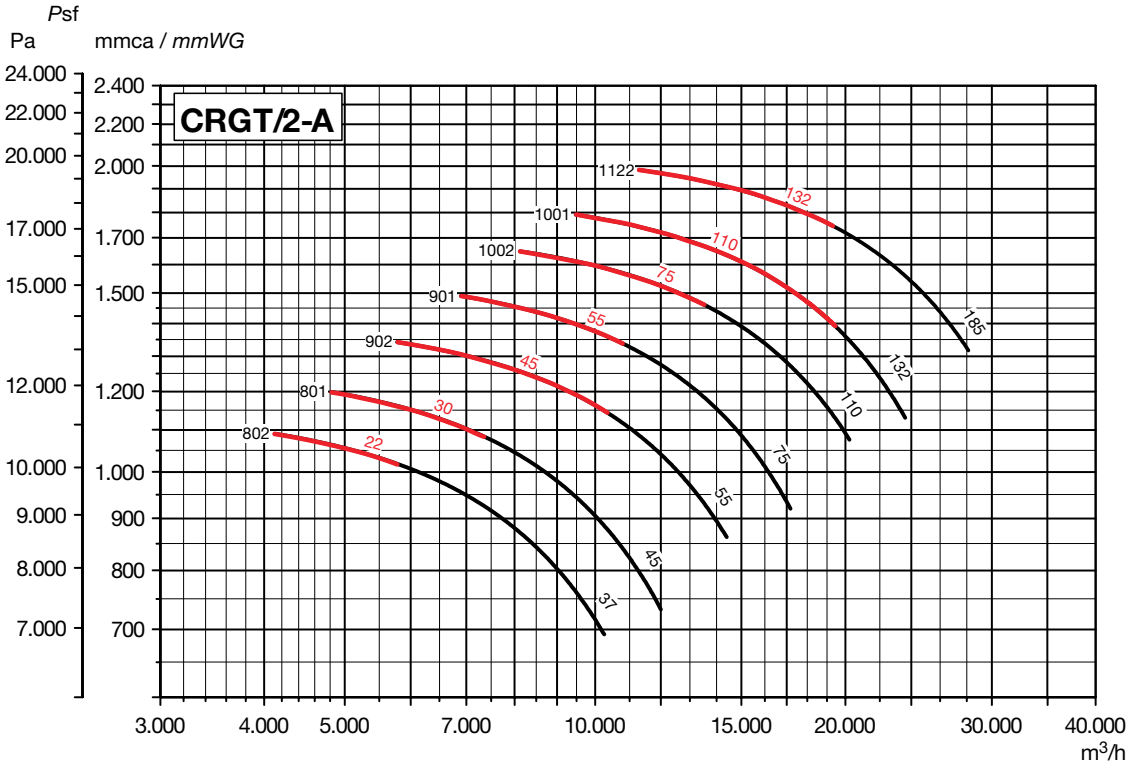

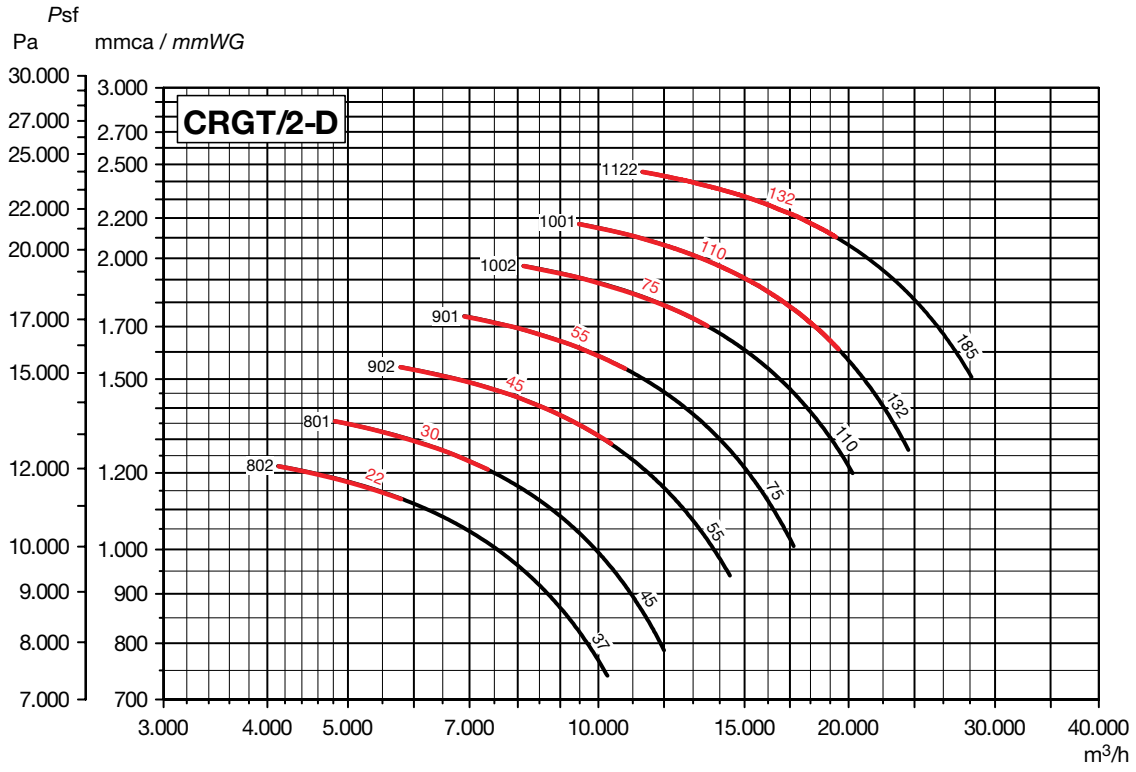

РАЗМЕРЫ (мм) (типоразмеры от 501 до 801)

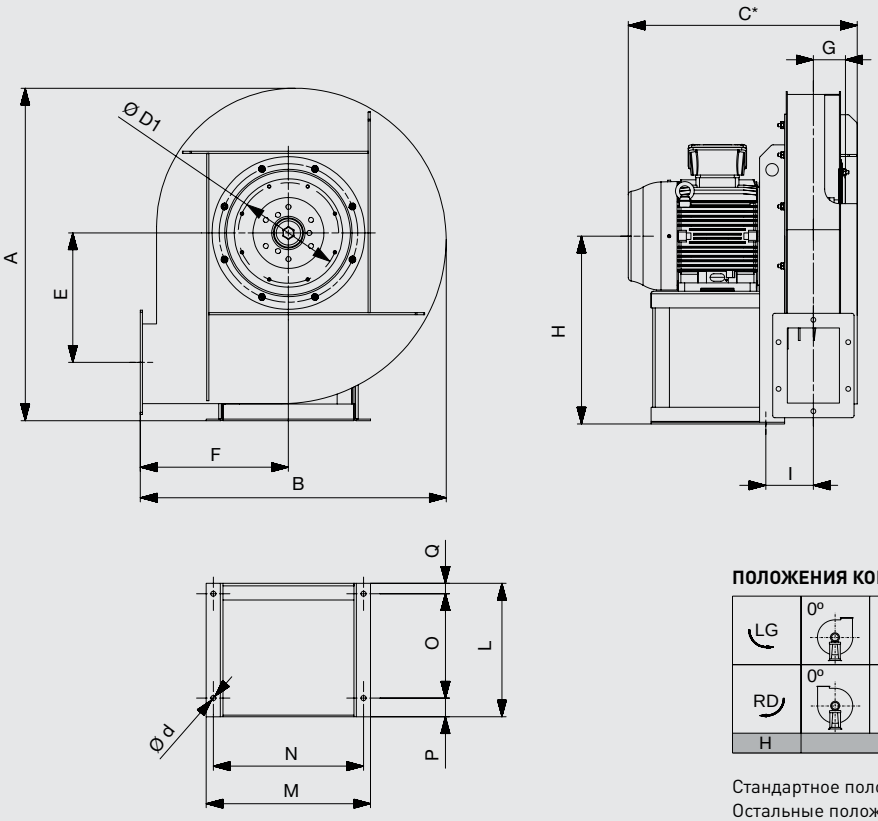

* Компания Soler&Palau оставляет за собой право комплектовать вентиляторы электродвигателями разных производителей. В связи с чем данный размер может варьироваться.

ПОЛОЖЕНИЯ КОРПУСА (вид со стороны электродвигателя)

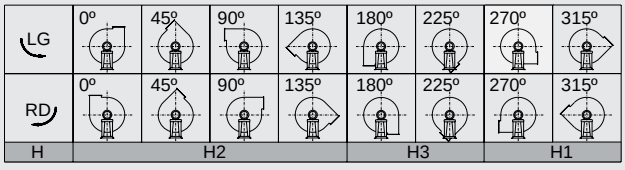

Стандартное положение корпуса: LG270.
Остальные положения корпуса поставляются по запросу.

Модель	Вентилятор										Опорная рама							Размер*		
	A	B	C	E	F	G	H			I	L	M	N	O	P	Q	Ød	C	Q	L
							H1	H2	H3											
CRGT/2-501 3	797	733	482	310	355	77	450	450	355	104	260	335	300	200	35	25	12	528	70	305
CRGT/2-501 4	797	733	500	310	355	77	450	450	355	104	260	335	300	200	35	25	12	544	70	305
CRGT/2-502 4	797	733	500	310	355	77	450	450	355	104	260	335	300	200	35	25	12	544	70	305
CRGT/2-561 5,5	889	824	592	350	400	86,5	500	500	400	121,5	320	392	360	250	45	25	12	642	75	370
CRGT/2-561 7,5	889	824	592	350	400	86,5	500	500	400	121,5	320	392	360	250	45	25	12	642	75	370
CRGT/2-562 4	889	824	514	350	400	86,5	500	500	400	111,5	260	335	300	200	35	25	12	560	70	305
CRGT/2-562 5,5	889	824	592	350	400	86,5	500	500	400	121,5	320	392	360	250	45	25	12	642	75	370
CRGT/2-631 11	991	896	690	390	425	97	560	560	425	142	425	437	400	340	55	30	14	750	90	485
CRGT/2-631 15	991	896	690	390	425	97	560	560	425	142	425	437	400	340	55	30	14	750	90	485
CRGT/2-632 7,5	991	896	612	390	425	97	560	560	425	132	320	392	360	250	45	25	12	662	75	370
CRGT/2-632 11	991	896	690	390	425	97	560	560	425	142	425	437	400	340	55	30	14	750	90	485
CRGT/2-711 18,5	1110	1000	755	435	475	109	630	630	475	153	425	437	400	340	55	30	14	815	90	485
CRGT/2-711 30	1110	1000	880	435	475	109	630	630	475	173	500	567	510	385	75	40	16	940	100	560
CRGT/2-712 15	1110	1000	711	435	475	109	630	630	475	153	425	437	400	340	55	30	14	771	90	485
CRGT/2-712 18,5	1110	1000	755	435	475	109	630	630	475	153	425	437	400	340	55	30	14	815	90	485
CRGT/2-801 30	1250	1120	906	490	530	119,5	710	630	530	184	500	567	510	385	75	40	16	966	100	560
CRGT/2-801 45	1250	1120	956	490	530	119,5	710	630	530	194	550	623	565	425	85	40	19	1016	100	610
CRGT/2-802 22	1250	1120	803	490	530	119,5	710	630	530	174	470	497	450	370	65	35	14	863	95	530
CRGT/2-802 37	1250	1120	906	490	530	119,5	710	630	530	184	500	567	510	385	75	40	16	966	100	560

* Включая охлаждающий диск (для версии R).

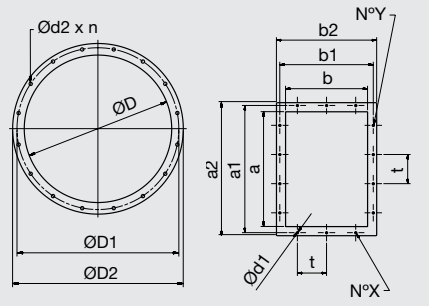

Модель	Фланец на входе воздуха					Фланец на выходе воздуха									
	ØD	ØD1	ØD2	Ød2	n	N°Y	a	a¹	a²	N°X	b	b¹	b²	t*	Ød1
CRGT-501	205	241	275	11	8	2	180	219	250	1	125	167	195	112	11,5
CRGT-502	205	241	275	11	8	2	180	219	250	1	125	167	195	112	11,5
CRGT-561	229	265	299	11	8	2	200	241	270	2	140	182	210	112	11,5
CRGT-562	229	265	299	11	8	2	200	241	270	2	140	182	210	112	11,5
CRGT-631	255	292	325	11	8	2	224	265	294	2	160	200	230	112	11,5
CRGT-632	255	292	325	11	8	2	224	265	294	2	160	200	230	112	11,5
CRGT-711	286	332	366	11	8	3	250	292	320	2	180	219	250	112	11,5
CRGT-712	286	332	366	11	8	3	250	292	320	2	180	219	250	112	11,5
CRGT-801	321	366	401	11	8	3	280	332	360	2	200	249	280	125	11,5
CRGT-802	321	366	401	11	8	3	280	332	360	2	200	249	280	125	11,5

* Если N°X или N°Y = 1, только одно отверстие по центру фланца.

РАЗМЕРЫ (мм) (типоразмеры от 901 до 1121)

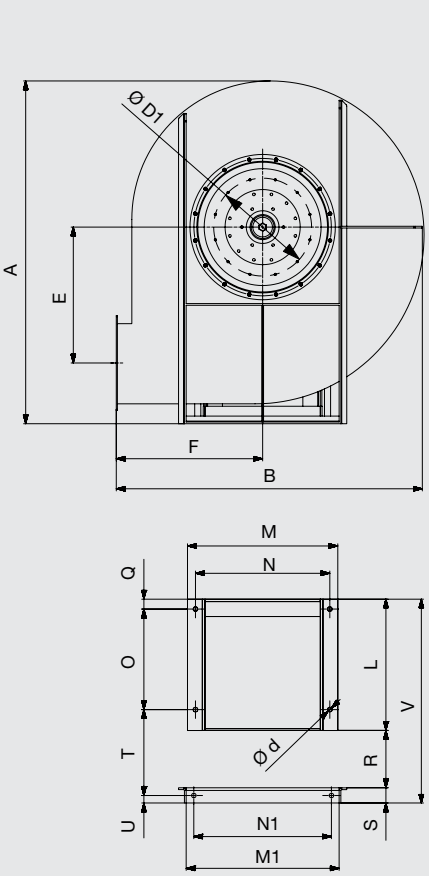

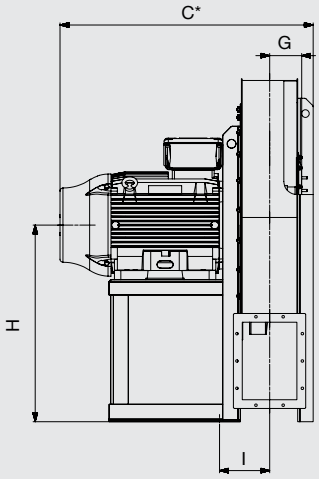

* Компания Soler&Palau оставляет за собой право комплектовать вентиляторы электродвигателями разных производителей. В связи с чем данный размер может варьироваться.

ПОЛОЖЕНИЯ КОРПУСА (вид со стороны электродвигателя)

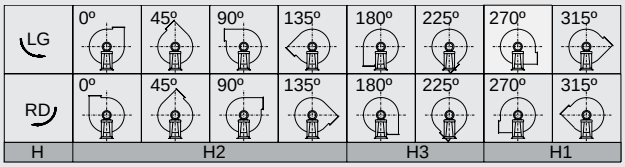

Стандартное положение корпуса: LG270.
Остальные положения корпуса поставляются по запросу.

Модель	Вентилятор										Опорная рама												Размер*			
	A	B	C	E	F	G	H			I	L	M	N	M1	N1	O	Q	R	S	T	U	V	Ød	C	Q	L	V
							H1	H2	H3																		
CRGT/2-901 55	1409	1264	1080	552	600	133,5	800	710	600	216	600	683	615	620	560	460	45	237	60	362	30	897	21	1140	105	660	957
CRGT/2-901 75	1409	1264	1193	552	600	133,5	800	710	600	221	650	757	680	620	560	500	50	237	60	367	30	947	21	1253	110	710	1007
CRGT/2-902 45	1409	1264	1004	552	600	133,5	800	710	600	206	550	623	565	620	560	425	40	237	60	352	30	847	19	1064	100	610	907
CRGT/2-902 55	1409	1264	1080	552	600	133,5	800	710	600	216	600	683	615	620	560	460	45	237	60	362	30	897	21	1140	105	660	957
CRGT/2-1001 110	1569	1409	1329	622	670	146,5	900	800	670	244	720	847	770	710	630	555	55	263	80	413	40	1063	24	1389	115	780	1123
CRGT/2-1001 132	1569	1409	1329	622	670	146,5	900	800	670	244	770	847	770	710	630	605	55	263	80	413	40	1113	24	1389	115	830	1173
CRGT/2-1002 75	1569	1409	1239	622	670	146,5	900	800	670	234	650	757	680	710	630	500	50	263	80	403	40	993	21	1299	110	710	1053
CRGT/2-1002 110	1569	1409	1329	622	670	146,5	900	800	670	244	720	847	770	710	630	555	55	263	80	413	40	1063	24	1389	115	780	1123
CRGT/2-1122 132	1590	1435	1361	630	670	164,5	900	800	670	261	770	847	770	790	710	605	55	295	80	445	40	1145	24	1421	115	830	1205
CRGT/2-1122 185	1590	1435	1361	630	670	164,5	900	800	670	261	720	847	770	790	710	555	55	295	80	445	40	1095	24	1421	115	780	1155

* Включая охлаждающий диск (для версии R).

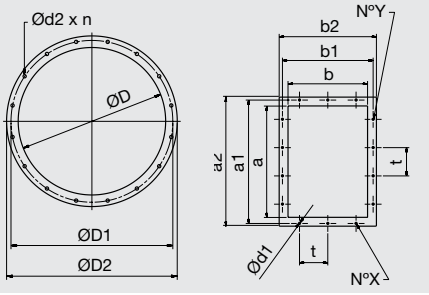

Модель	Фланец со стороны входа воздуха					Фланец со стороны выхода воздуха									
	ØD	ØD1	ØD2	Ød2	n	N°Y	a	a¹	a²	N°X	b	b¹	b²	t*	Ød1
CRGT-901	361	405	441	11	8	3	315	366	395	2	224	273	304	125	11,5
CRGT-902	361	405	441	11	8	3	315	366	395	2	224	273	304	125	11,5
CRGT-1001	405	448	485	11	12	3	355	405	435	2	250	300	330	125	11,5
CRGT-1002	405	448	485	11	12	3	355	405	435	2	250	300	330	125	11,5
CRGT-1122	505	551	585	11	12	4	400	448	480	3	280	332	360	125	11,5

* Если N°X или N°Y = 1, только одно отверстие по центру фланца.

ДОПОЛНИТЕЛЬНЫЕ ПРИНАДЛЕЖНОСТИ

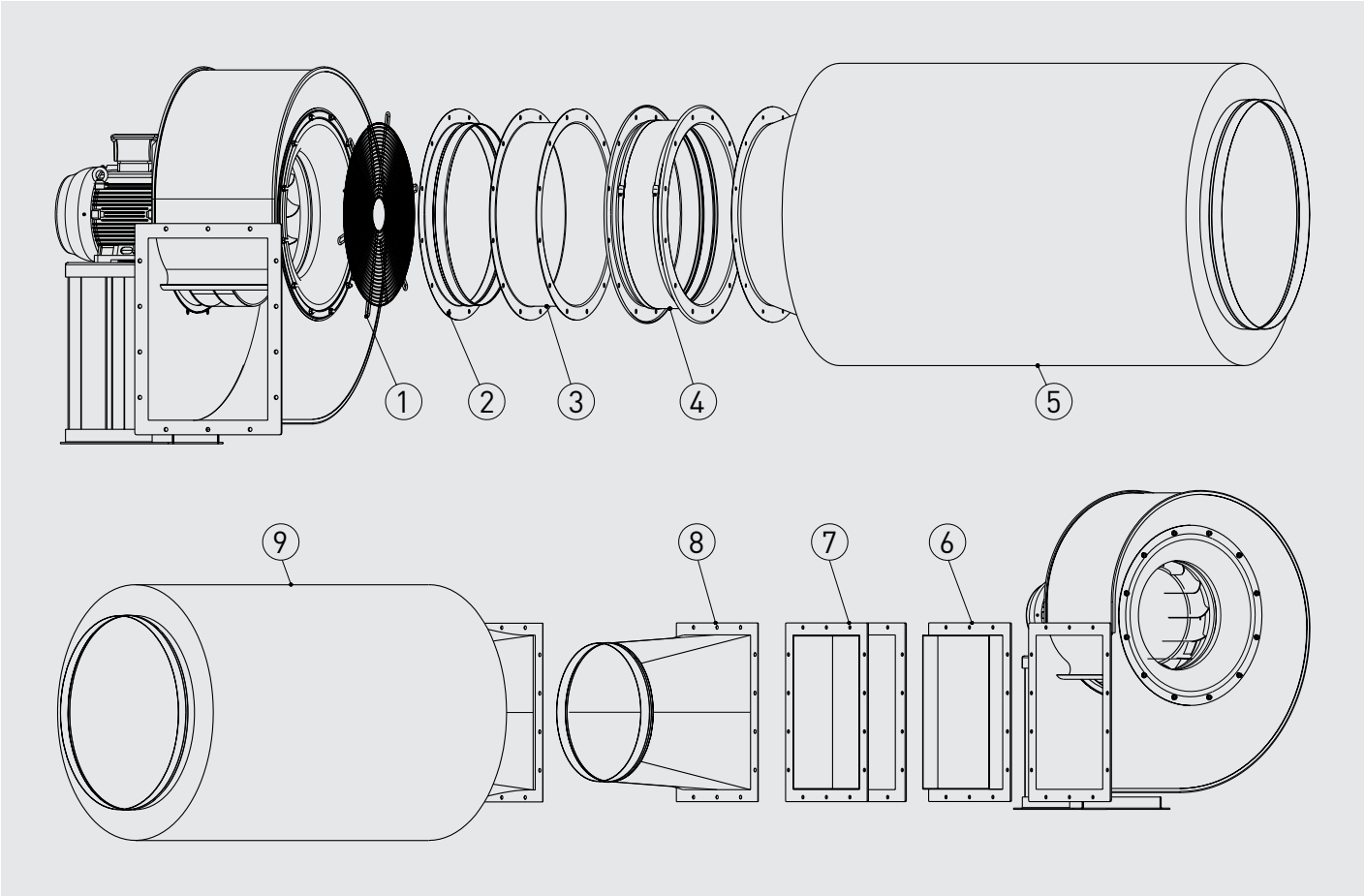

1. KRDA - защитная решетка на входе воздуха.
2. KRBA - патрубок на входе воздуха.
3. KRBD - двойной фланец.
4. KREA - гибкая вставка на входе воздуха.
5. KRTA - шумоглушитель на входе воздуха.
6. KRBR - фланец на выходе воздуха.
7. KRED - гибкая вставка на выходе воздуха.
8. KRBI - переход с прямоугольного сечения на круглое.
9. KRTI - шумоглушитель на выходе воздуха.

Модель	ДОПОЛНИТЕЛЬНЫЕ ПРИНАДЛЕЖНОСТИ								
	На входе воздуха					На выходе воздуха			
	Патрубок	Двойной фланец	Защитная решетка	Гибкая вставка	Шумоглушитель	Переход	Фланец	Гибкая вставка	Шумоглушитель
CRGT-501	KRBA-200	KRBD-200	KRDA-200	KREA-200	KRTA-200	KRBI-180x125	KRBR-180x125	KRED-180x125	KRTI-180x125
CRGT-561	KRBA-225	KRBD-225	KRDA-225	KREA-225	KRTA-225	KRBI-200x140	KRBR-200x140	KRED-200x140	KRTI-200x140
CRGT-631	KRBA-250	KRBD-250	KRDA-250	KREA-250	KRTA-250	KRBI-224x160	KRBR-224x160	KRED-224x160	KRTI-224x160
CRGT-711	KRBA-280	KRBD-280	KRDA-280	KREA-280	KRTA-280	KRBI-250x180	KRBR-250x180	KRED-250x180	KRTI-250x180
CRGT-801	KRBA-315	KRBD-315	KRDA-315	KREA-315	KRTA-315	KRBI-280x200	KRBR-280x200	KRED-280x200	KRTI-280x200
CRGT-901	KRBA-355	KRBD-355	KRDA-355	KREA-355	KRTA-355	KRBI-315x224	KRBR-315x224	KRED-315x224	KRTI-315x224
CRGT-1001	KRBA-400	KRBD-400	KRDA-400	KREA-400	KRTA-400	KRBI-355x250	KRBR-355x250	KRED-355x250	KRTI-355x250
CRGT-1121	KRBA-500	KRBD-500	KRDA-500	KREA-500	KRTA-500	KRBI-400x280	KRBR-400x280	KRED-400x280	KRTI-400x280

ВЫСОКОНАПОРНЫЕ ЦЕНТРОБЕЖНЫЕ ВЕНТИЛЯТОРЫ
CRIT / CRITL



Высоконапорные центробежные вентиляторы одностороннего всасывания с прямым приводом серии CRIT предназначены для применения в системах технологической вентиляции. Стандартно, вентиляторы рассчитаны для продолжительной работы при температуре перемещаемого воздуха до +120°C.
Корпуса вентиляторов CRIT изготавливаются из листовой стали и защищены от коррозии полиэфирной краской.
Также, доступна облегченная версия CRITL с корпусом из оцинкованной листовой стали (только до 501 типоразмера).
Вентиляторы комплектуются рабочими колесами с загнутыми назад лопатками.

Электродвигатели
Вентиляторы оснащаются 2 полюсными электродвигателями.
Класс защиты IP55, класс изоляции F, класс эффективности IE2.
Параметры электропитания:
3ф - 400 В - 50 Гц
Трехфазные односкоростные электродвигатели имеют возможность регулирования скорости при помощи преобразователя частоты.

Дополнительная информация
Стандартное положение корпуса: LG270. Остальные положения корпуса поставляются по запросу.

По запросу
- Вентилятор с положением корпуса RD.
- Отверстие для отвода конденсата.
- Инспекционная дверца на корпусе вентилятора.
- Версия без опорной рамы (MB).
- Исполнение из нержавеющей стали (AISI 304, 316 или 316L).
- Вентилятор в звукоизолированном корпусе.
- Вентилятор с корпусом повышенной герметичности.
- Абразивостойкое покрытие вентилятора.
- Химически стойкое покрытие вентилятора.
- Тефлоновое покрытие вентилятора.
- Вентилятор, оцинкованный методом горячего погружения.
- Высокотемпературное исполнение (R), с температурой перемещаемого воздуха до +250°C.
- Исполнение для работы при низких температурах.
- 2-х скоростные электродвигатели.
- Электродвигатель с терморезисторами (PTC), для подключения к внешнему устройству защиты.
- Вентилятор с ременным приводом.



Рабочее колесо
с загнутыми назад
лопатками



Продолжительная
работа

Возможно изготовление вентиляторов во взрывозащищенном исполнении:
- Повышенная безопасность:
  Ex II2G EExeIIT3.
- Взрывонепроницаемая оболочка:
  Ex II2G EExdIIBT5
  Ex II2G EExdIICT4
- Для взрывоопасной пыли:
  Ex II3D tD 125°C
  Ex II3D tD 135°C

Мощность двигателя и ток у вентиляторов во взрывозащищенном исполнении могут отличаться от данных, приведенных для стандартной общепромышленной версии.

ТЕХНИЧЕСКИЕ ХАРАКТЕРИСТИКИ

Модель	Частота вращения (об/мин)	Мощность двигателя (кВт)	Ток при 400В (А)	Максимальный расход воздуха ($м^3$/ч)	Уровень звукового давления* (дБ(А))
Трехфазные 2-х полюсные электродвигатели (3ф - 400 В - 50 Гц)					
CRIT/2-401 2,2	2855	2,2	4,42	2767	72,6
CRIT/2-401 3	2890	3	5,64	3790	72,9
CRIT/2-451 4	2890	4	7,49	4168	76,4
CRIT/2-451 5,5	2930	5,5	10,20	5468	76,7
CRIT/2-502 7,5	2920	7,5	13,07	6376	78,2
CRIT/2-501 7,5	2920	7,5	13,07	7207	79,5
CRIT/2-562 7,5	2920	7,5	13,07	4881	81,3
CRIT/2-562 11	2930	11	20,40	8613	81,3
CRIT/2-561 11	2930	11	20,40	7275	83
CRIT/2-561 15	2945	15	27,60	10247	83,1
CRIT/2-632 15	2945	15	27,60	8216	85,2
CRIT/2-632 18,5	2930	18,5	33,70	12560	85,1
CRIT/2-631 18,5	2930	18,5	33,70	8918	86,6
CRIT/2-631 30	2950	30	53,06	14639	86,7
CRIT/2-712 30	2950	30	53,06	17508	88,6
CRIT/2-711 37	2945	37	65,80	15965	90,3
CRIT/2-711 45	2955	45	78,00	20954	90,4
CRIT/2-801 75	2970	75	129,00	30127	94,1
CRIT/2-901 110	2975	110	188,00	26141	97,8
CRIT/2-901 132	2975	132	223,00	42968	97,8

* Уровень звукового давления измерен на расстоянии 1,5 м от вентилятора с подсоединенными воздуховодами, в свободном пространстве.

РАБОЧИЕ ХАРАКТЕРИСТИКИ

– Приведены характеристики вентиляторов с подсоединенными воздуховодами на входе и выходе воздуха.
– q_v: Расход воздуха в м³/ч.
– p_{sf}: Статическое давление в Па и мм вод. ст.

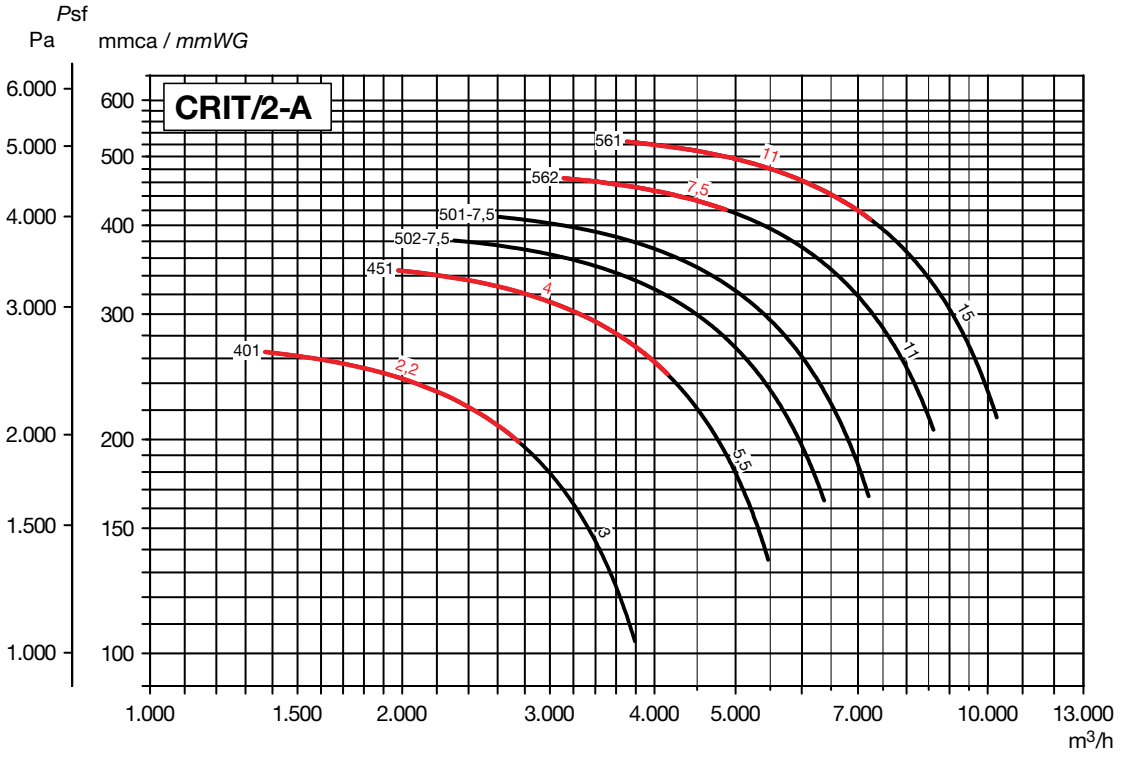

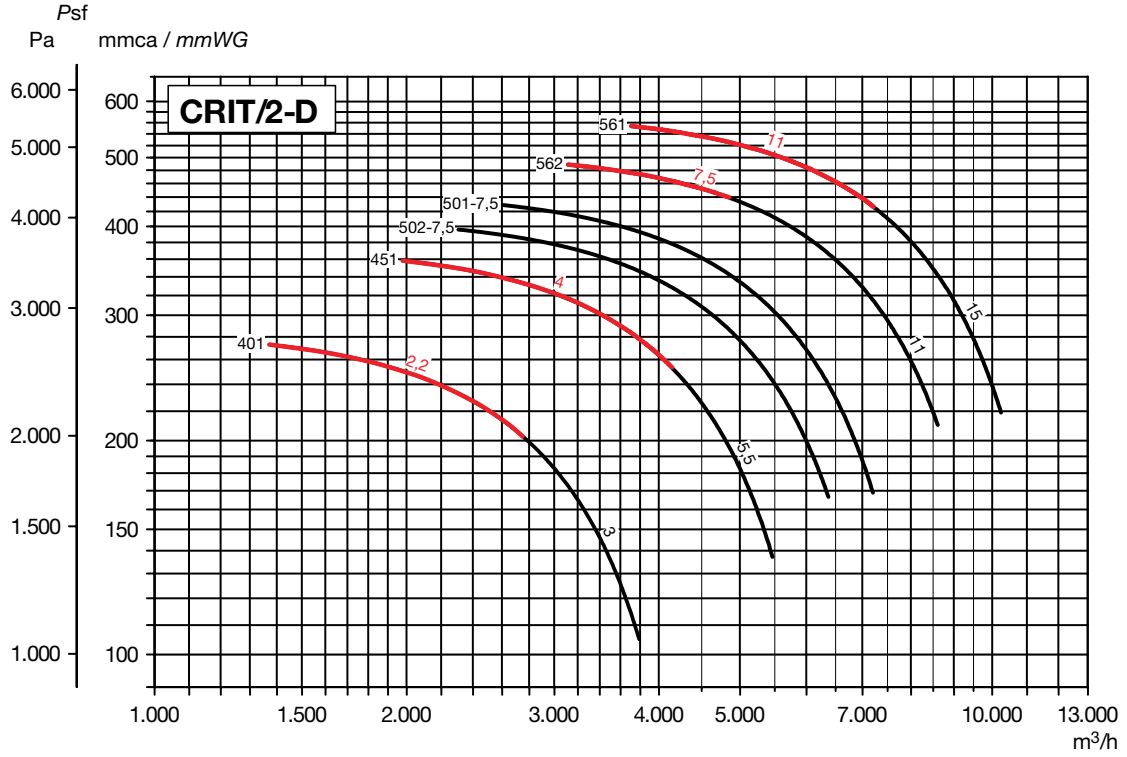

РАБОЧИЕ ХАРАКТЕРИСТИКИ

– Приведены характеристики вентиляторов с подсоединенными воздуховодами на входе и выходе воздуха.
– q_v: Расход воздуха в м³/ч.
– p_{sf}: Статическое давление в Па и мм вод. ст.

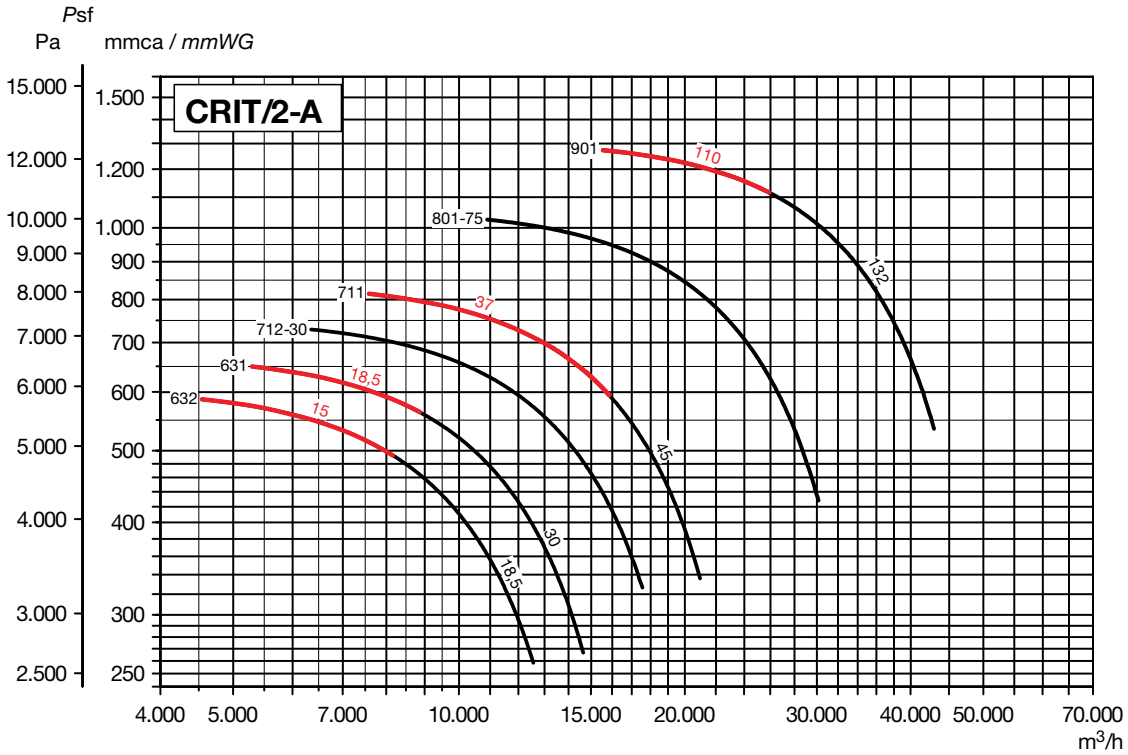

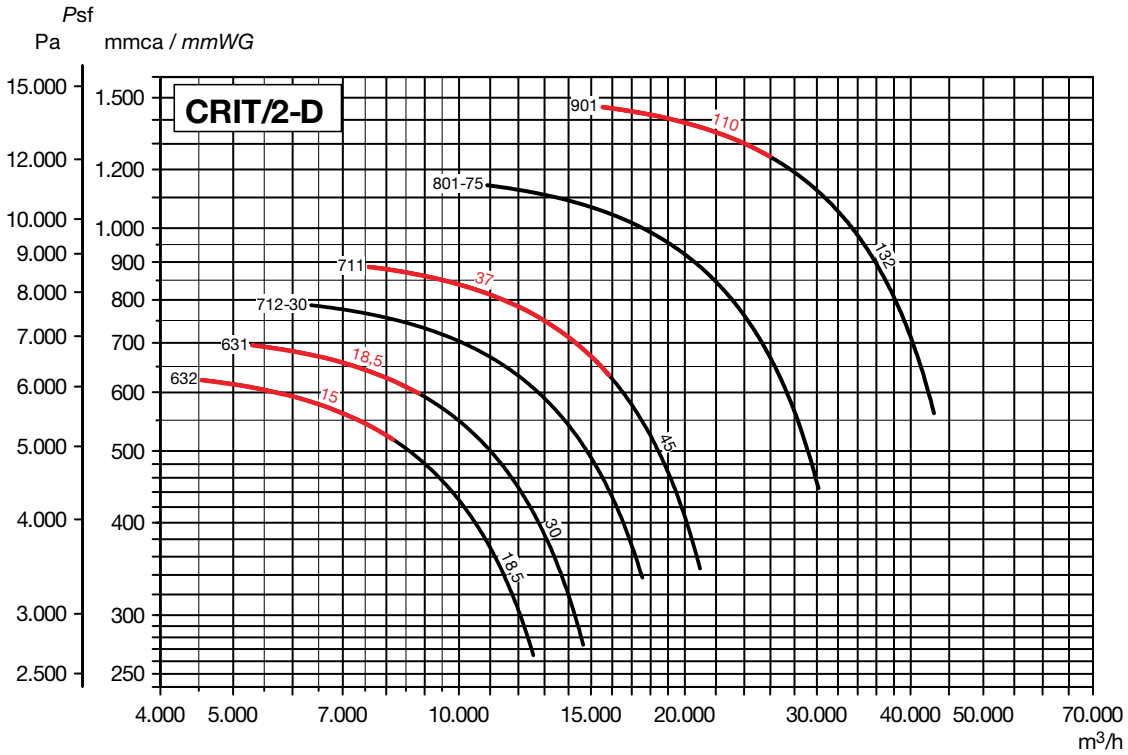

РАЗМЕРЫ (мм) (типоразмеры от 401 до 561)

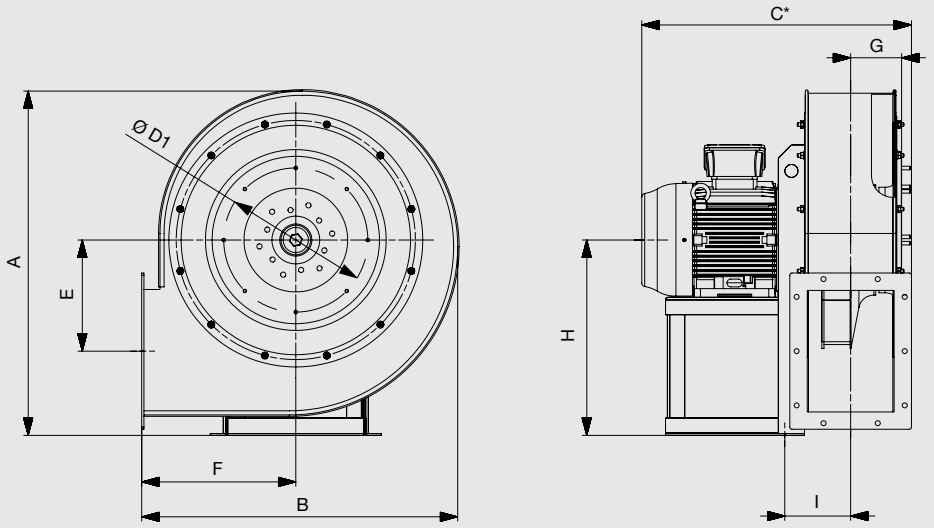

* Компания Soler&Palau оставляет за собой право комплектовать вентиляторы электродвигателями разных производителей. В связи с чем данный размер может варьироваться.

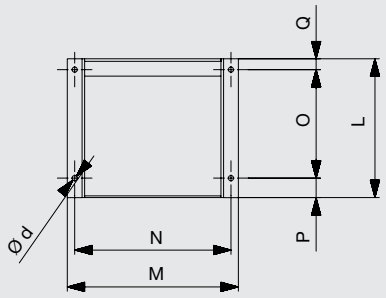

ПОЛОЖЕНИЯ КОРПУСА (вид со стороны электродвигателя)

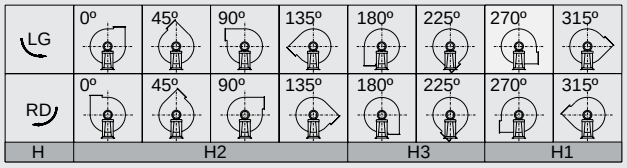

Стандартное положение корпуса: LG270.
Остальные положения корпуса поставляются по запросу.

Модель	Вентилятор										Опорная рама							Размер*		
	A	B	C	E	F	G	H			I	L	M	N	O	P	Q	Ød	C	Q	L
							H1	H2	H3											
CRIT/2-401 2,2	642	607	482	206	300	96	355	355	300	146	215	270	245	137	60	18	10	526	63	260
CRIT/2-401 3	642	607	517	206	300	96	355	355	300	121	260	335	300	200	35	25	12	562	70	305
CRIT/2-451 4	716	676	554	231	335	107	400	400	335	131	260	335	300	200	35	25	12	599	70	305
CRIT/2-451 5,5	716	676	631	231	335	107	400	400	335	141	320	392	360	250	45	25	12	681	75	370
CRIT/2-501 7,5	796	731	656	256	355	118,5	450	450	355	151,5	320	392	360	250	45	25	12	706	75	370
CRIT/2-502 7,5	796	731	656	256	355	118,5	450	450	355	151,5	320	392	360	250	45	25	12	706	75	370
CRIT/2-561 11	882	818	758	286	400	130	500	500	400	173,5	425	437	400	340	55	30	14	818	90	485
CRIT/2-561 15	882	818	758	286	400	130	500	500	400	173,5	425	437	400	340	55	30	14	818	90	485
CRIT/2-562 7,5	882	818	680	286	400	130	500	500	400	163,5	320	392	360	250	45	25	12	730	75	370
CRIT/2-562 11	882	818	758	286	400	130	500	500	400	173,5	425	437	400	340	55	30	14	818	90	485

* Включая охлаждающий диск (для версии R).

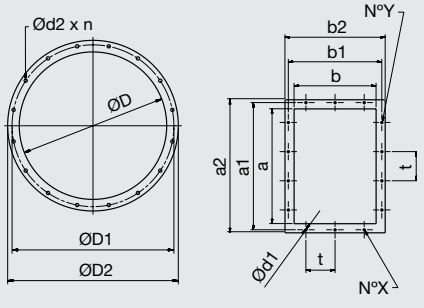

Модель	Фланец на входе воздуха					Фланец на выходе воздуха									
	ØD	ØD1	ØD2	Ød2	n	N°Y	a	a¹	a²	N°X	b	b¹	b²	t*	Ød1
CRIT-401	229	265	299	11	8	2	224	265	294	2	160	200	230	112	11,5
CRIT-451	255	292	325	11	8	3	250	292	320	2	180	219	250	112	11,5
CRIT-501	286	332	366	11	8	3	280	332	360	2	200	249	280	125	11,5
CRIT-502	286	332	366	11	8	3	280	332	360	2	200	249	280	125	11,5
CRIT-561	321	366	401	11	8	3	315	366	395	2	224	273	304	125	11,5
CRIT-562	321	366	401	11	8	3	315	366	395	2	224	273	304	125	11,5

* Если N°X или N°Y = 1, только одно отверстие по центру фланца.

РАЗМЕРЫ (мм) (типоразмеры от 631 до 801)

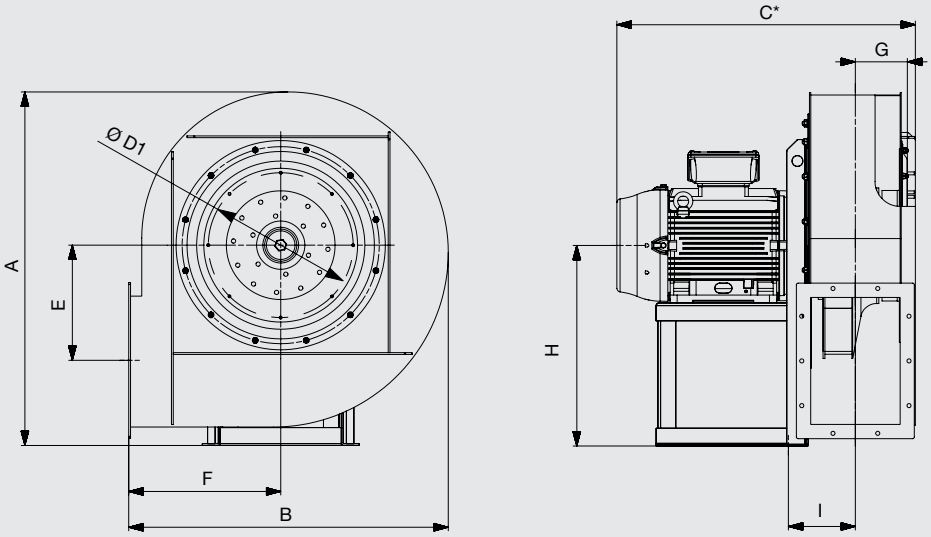

* Компания Soler&Palau оставляет за собой право комплектовать вентиляторы электродвигателями разных производителей. В связи с чем данный размер может варьироваться.

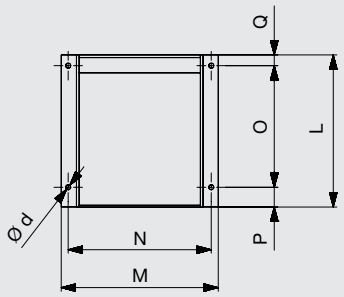

ПОЛОЖЕНИЯ КОРПУСА (вид со стороны электродвигателя)

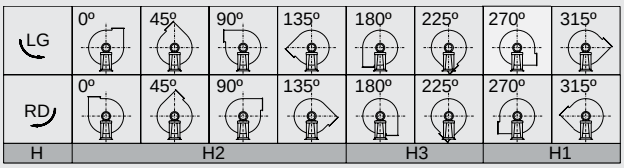

Стандартное положение корпуса: LG270.
Остальные положения корпуса поставляются по запросу.

Модель	Вентилятор										Опорная рама							Размер*		
	A	B	C	E	F	G	H			I	L	M	N	O	P	Q	Ød	C	Q	L
							H1	H2	H3											
CRIT/2-631 18,5	988	894	829	322	425	145,5	560	560	425	187	425	437	400	340	55	30	14	889	90	485
CRIT/2-631 30	988	894	954	322	425	145,5	560	560	425	207	500	567	510	385	75	40	16	1014	100	560
CRIT/2-632 15	988	894	785	322	425	145,5	560	560	425	187	425	437	400	340	55	30	14	845	90	485
CRIT/2-632 18,5	988	894	829	322	425	145,5	560	560	425	187	425	437	400	340	55	30	14	889	90	485
CRIT/2-711 37	1109	999	985	360	475	160,5	630	630	475	223	500	567	510	385	75	40	16	1045	100	560
CRIT/2-711 45	1109	999	1035	360	475	160,5	630	630	475	233	550	623	565	425	85	40	19	1095	100	610
CRIT/2-712 30	1109	999	985	360	475	160,5	630	630	475	223	500	567	510	385	75	40	16	1045	100	560
CRIT/2-801 75	1250	1120	1259	405	530	181	710	630	530	265,5	650	757	680	500	100	50	21	1319	110	710

* Включая охлаждающий диск (для версии R).

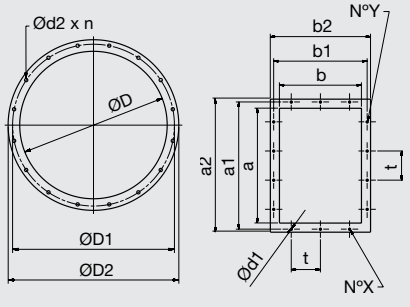

Модель	Фланец со стороны входа воздуха					Фланец со стороны выхода воздуха									
	ØD	ØD1	ØD2	Ød2	n	N°Y	a	a¹	a²	N°X	b	b¹	b²	t*	Ød1
CRIT-631	361	405	441	11	8	3	355	405	435	2	250	300	330	125	11,5
CRIT-632	361	405	441	11	8	3	355	405	435	2	250	300	330	125	11,5
CRIT-711	405	448	485	11	12	4	400	448	480	3	280	332	360	125	11,5
CRIT-712	405	448	485	11	12	4	400	448	480	3	280	332	360	125	11,5
CRIT-801	505	551	585	11	12	4	450	497	530	3	315	366	395	125	11,5

* Если N°X или N°Y = 1, только одно отверстие по центру фланца.

РАЗМЕРЫ (мм) (типоразмер 901)

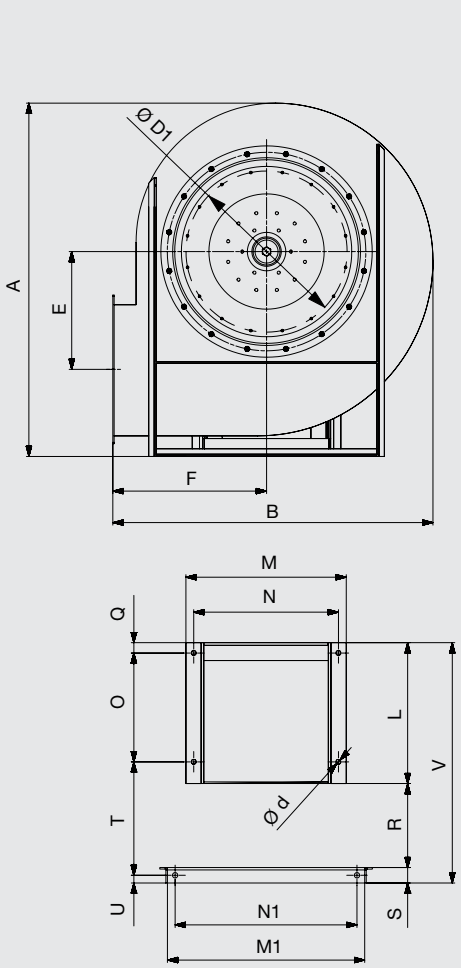

* Компания Soler&Palau оставляет за собой право комплектовать вентиляторы электродвигателями разных производителей. В связи с чем данный размер может варьироваться.

ПОЛОЖЕНИЯ КОРПУСА (вид со стороны электродвигателя)

LG	0º	45º	90º	135º	180º	225º	270º	315º
RD	0º	45º	90º	135º	180º	225º	270º	315º
H	H2				H3		H1	

Стандартное положение корпуса: LG270.
Остальные положения корпуса поставляются по запросу.

Модель	Вентилятор										Опорная рама												Размер*			
	A	B	C	E	F	G	H			I	L	M	N	M1	N1	O	Q	R	S	T	U	V	Ød	C	Q	L	V
							H1	H2	H3																		
CRIT/2-901 110	1380	1250	1414	460	600	204,5	800	710	600	296,5	720	847	770	860	800	555	55	368	60	508	30	1148	24	1474	115	780	1208
CRIT/2-901 132	1380	1250	1414	460	600	204,5	800	710	600	296,5	770	847	770	860	800	605	55	368	60	508	30	1198	24	1474	115	830	1258

* Включая охлаждающий диск (для версии R).

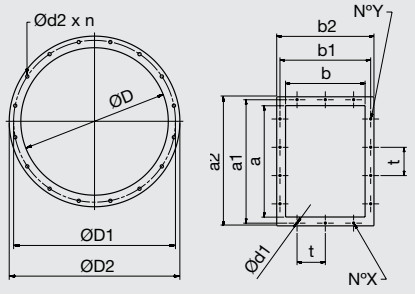

Модель	Фланец со стороны входа воздуха					Фланец со стороны выхода воздуха									
	ØD	ØD1	ØD2	Ød2	n	NºY	a	a¹	a²	NºX	b	b¹	b²	t*	Ød1
CRIT-901	566	629	665	13	16	4	500	551	580	3	355	405	435	125	11,5

* Если NºX или NºY = 1, только одно отверстие по центру фланца.

ДОПОЛНИТЕЛЬНЫЕ ПРИНАДЛЕЖНОСТИ

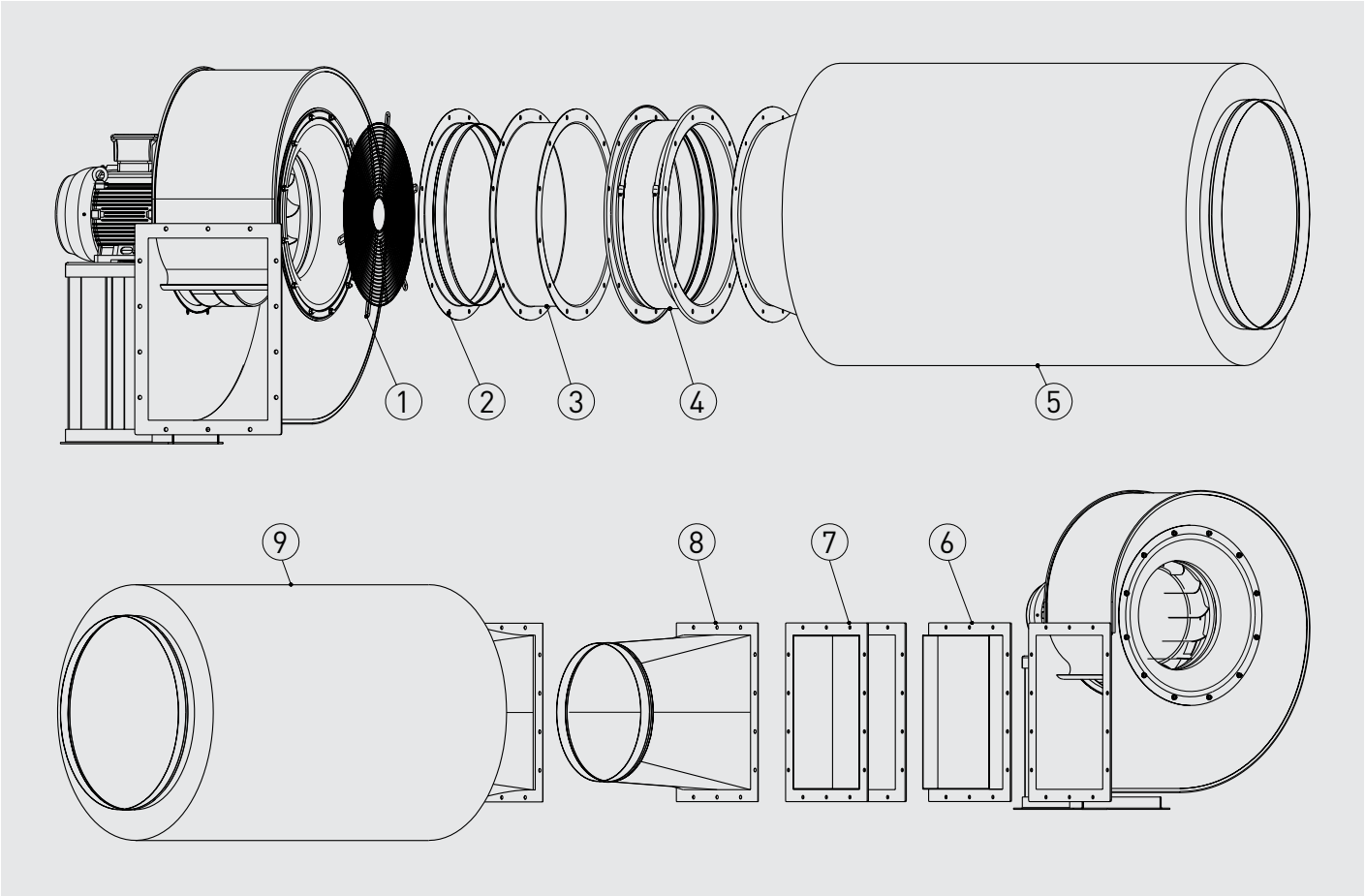

1. KRDA - защитная решетка на входе воздуха.
2. KRBA - патрубок на входе воздуха.
3. KRBD - двойной фланец.
4. KREA - гибкая вставка на входе воздуха.
5. KRTA - шумоглушитель на входе воздуха.
6. KRBR - фланец на выходе воздуха.
7. KRED - гибкая вставка на выходе воздуха.
8. KRBI - переход с прямоугольного сечения на круглое.
9. KRTI - шумоглушитель на выходе воздуха.

Модель	ДОПОЛНИТЕЛЬНЫЕ ПРИНАДЛЕЖНОСТИ								
	На входе воздуха					На выходе воздуха			
	Патрубок	Двойной фланец	Защитная решетка	Гибкая вставка	Шумоглушитель	Переход	Фланец	Гибкая вставка	Шумоглушитель
CRIT-401	KRBA-225	KRBD-225	KRDA-225	KREA-225	KRTA-225	KRBI-224x160	KRBR-224x160	KRED-224x160	KRTI-224x160
CRIT-451	KRBA-250	KRBD-250	KRDA-250	KREA-250	KRTA-250	KRBI-250x180	KRBR-250x180	KRED-250x180	KRTI-250x180
CRIT-501	KRBA-280	KRBD-280	KRDA-280	KREA-280	KRTA-280	KRBI-280x200	KRBR-280x200	KRED-280x200	KRTI-280x200
CRIT-561	KRBA-315	KRBD-315	KRDA-315	KREA-315	KRTA-315	KRBI-315x224	KRBR-315x224	KRED-315x224	KRTI-315x224
CRIT-631	KRBA-355	KRBD-355	KRDA-355	KREA-355	KRTA-355	KRBI-355x250	KRBR-355x250	KRED-355x250	KRTI-355x250
CRIT-711	KRBA-400	KRBD-400	KRDA-400	KREA-400	KRTA-400	KRBI-400x280	KRBR-400x280	KRED-400x280	KRTI-400x280
CRIT-801	KRBA-500	KRBD-500	KRDA-500	KREA-500	KRTA-500	KRBI-450x315	KRBR-450x315	KRED-450x315	KRTI-450x315
CRIT-901	KRBA-560	KRBD-560	KRDA-560	KREA-560	KRTA-560	KRBI-500x355	KRBR-500x355	KRED-500x355	KRTI-500x355

ВЫСОКОНАПОРНЫЕ ЦЕНТРОБЕЖНЫЕ ВЕНТИЛЯТОРЫ
CRLT / CRLTL



Высоконапорные центробежные вентиляторы одностороннего всасывания с прямым приводом серии CRLT предназначены для применения в системах технологической вентиляции. Стандартно, вентиляторы рассчитаны для продолжительной работы при температуре перемещаемого воздуха до +120°C.
Корпуса вентиляторов CRLT изготавливаются из листовой стали и защищены от коррозии полиэфирной краской.
Также, доступна облегченная версия CRLTL с корпусом из оцинкованной листовой стали (только с 2 полюсными электродвигателями до 501 типоразмера и с 4 полюсными электродвигателями до 801 типоразмера).
Вентиляторы комплектуются рабочими колесами с загнутыми назад лопатками.

Электродвигатели
Вентиляторы оснащаются 2 или 4 полюсными электродвигателями.
Класс защиты IP55, класс изоляции F, класс эффективности IE2.
Параметры электропитания:
3ф - 400 В - 50 Гц
Трехфазные односкоростные электродвигатели имеют возможность регулирования скорости при помощи преобразователя частоты.

Дополнительная информация
Стандартное положение корпуса: LG270. Остальные положения корпуса поставляются по запросу.

По запросу
- Вентилятор с положением корпуса RD.
- Отверстие для отвода конденсата.
- Инспекционная дверца на корпусе вентилятора.
- Версия без опорной рамы (MB).
- Исполнение из нержавеющей стали (AISI 304, 316 или 316L).
- Вентилятор в звукоизолированном корпусе.
- Вентилятор с корпусом повышенной герметичности.
- Абразивостойкое покрытие вентилятора.
- Химически стойкое покрытие вентилятора.
- Тефлоновое покрытие вентилятора.
- Вентилятор, оцинкованный методом горячего погружения.
- Высокотемпературное исполнение (R), с температурой перемещаемого воздуха до +250°C.
- Исполнение для работы при низких температурах.
- 2-х скоростные электродвигатели.
- Электродвигатель с терморезисторами (PTC), для подключения к внешнему устройству защиты.
- Вентилятор с ременным приводом.



Рабочее колесо с загнутыми назад лопатками



Продолжительная работа

Возможно изготовление вентиляторов во взрывозащищенном исполнении:
- Повышенная безопасность:
  Ex II2G EExeIIT3.
- Взрывонепроницаемая оболочка:
  Ex II2G EExdIIBT5
  Ex II2G EExdIICT4
- Для взрывоопасной пыли:
  Ex II3D tD 125°C
  Ex II3D tD 135°C

Мощность двигателя и ток у вентиляторов во взрывозащищенном исполнении могут отличаться от данных, приведенных для стандартной общепромышленной версии.

ТЕХНИЧЕСКИЕ ХАРАКТЕРИСТИКИ

Модель	Частота вращения (об/мин)	Мощность двигателя (кВт)	Ток при 400В (А)	Максимальный расход воздуха (м³/ч)	Уровень звукового давления* (дБ(А))
Трехфазные 2-х полюсные электродвигатели (3ф - 400 В - 50 Гц)					
CRLT/2-403 5,5	2930	5,5	10,20	4895	77,4
CRLT/2-402 4	2890	4	7,49	5529	78,1
CRLT/2-401 4	2890	4	7,49	6236	78,1
CRLT/2-453 5,5	2930	5,5	10,20	7062	81
CRLT/2-452 7,5	2920	7,5	13,07	7894	81,9
CRLT/2-451 7,5	2920	7,5	13,07	8904	81,9
CRLT/2-503 7,5	2920	7,5	13,07	9307	83,8
CRLT/2-502 9,2	2930	9,2	16,80	10512	84,8
CRLT/2-501 11	2930	11	20,40	11857	84,8
CRLT/2-563 15	2945	15	27,60	13233	87,4
CRLT/2-562 18,5	2930	18,5	33,70	14844	88,3
CRLT/2-561 22	2940	22	39,10	16686	88,3
CRLT/2-633 22	2940	22	39,10	18714	90,9
CRLT/2-632 30	2950	30	53,06	21280	92
CRLT/2-631 37	2945	37	65,80	23921	92
CRLT/2-713 45	2955	45	78,00	27061	94,7
CRLT/2-712 55	2955	55	95,00	30459	95,7
CRLT/2-711 75	2970	75	129,00	34531	95,8
CRLT/2-803 75	2970	75	129,00	38908	98,4
CRLT/2-802 110	2975	110	188,00	43867	99,4
CRLT/2-801 132	2975	132	223,00	49480	99,4
Трехфазные 4-х полюсные электродвигатели (3ф - 400 В - 50 Гц)					
CRLT/4-901 30	1465	30	56,20	34693	102,8
CRLT/4-1001 45	1470	45	80,70	47752	106,1
CRLT/4-1121 90	1480	90	158,00	67544	109,6
CRLT/4-1251 160	1485	160	278,00	94534	113

* Уровень звукового давления измерен на расстоянии 1,5 м от вентилятора с подсоединенными воздуховодами, в свободном пространстве.

РАБОЧИЕ ХАРАКТЕРИСТИКИ

– Приведены характеристики вентиляторов с подсоединенными воздуховодами на входе и выходе воздуха.
– q_v: Расход воздуха в м³/ч.
– p_{sf}: Статическое давление в Па и мм вод. ст.

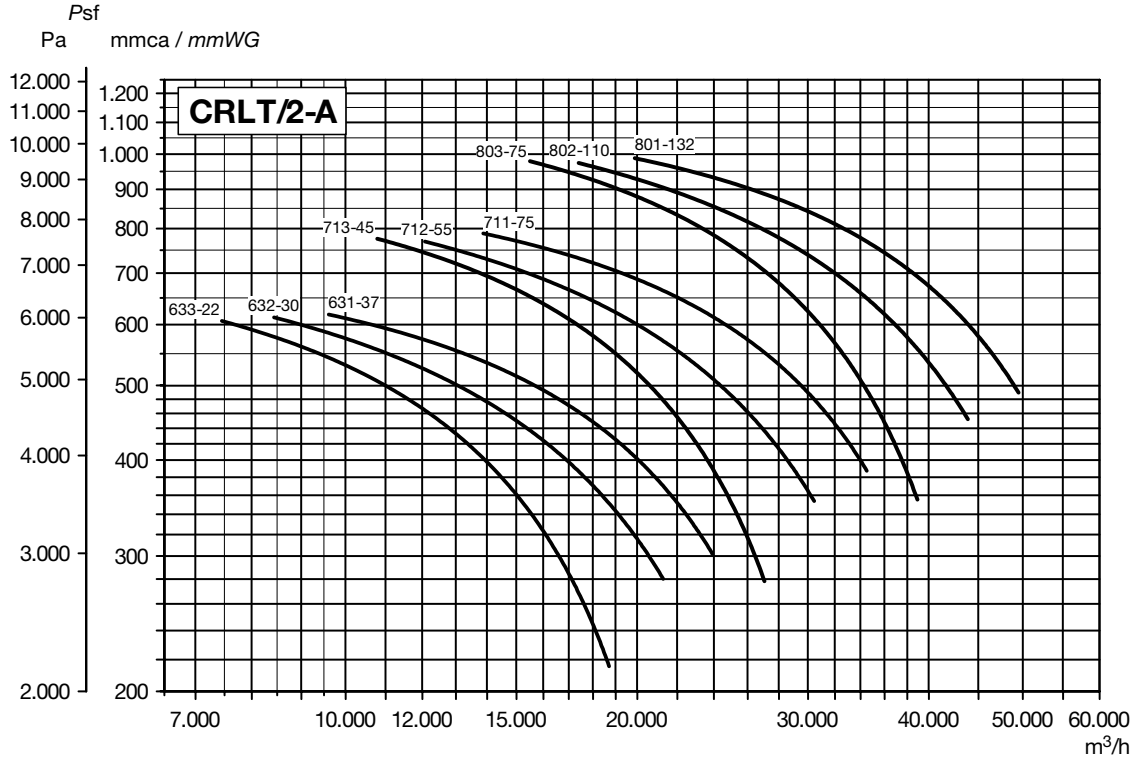

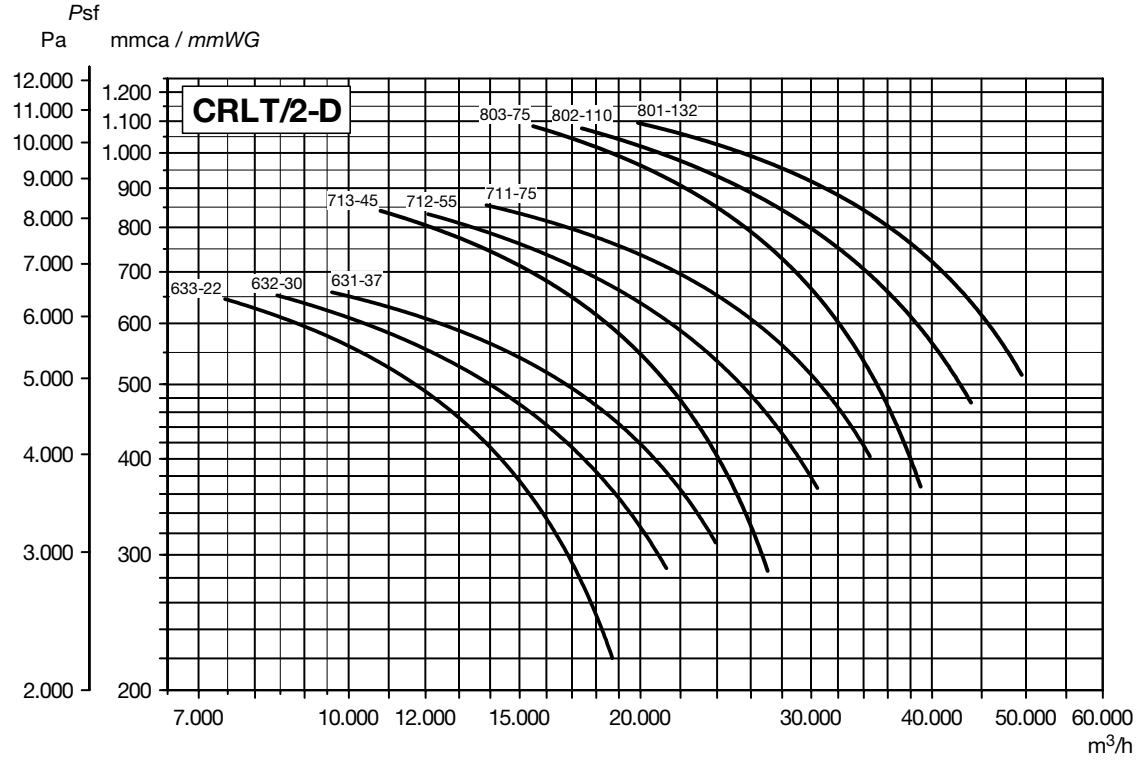

РАБОЧИЕ ХАРАКТЕРИСТИКИ

– Приведены характеристики вентиляторов с подсоединенными воздуховодами на входе и выходе воздуха.
– q_v: Расход воздуха в м³/ч.
– p_{sf}: Статическое давление в Па и мм вод. ст.

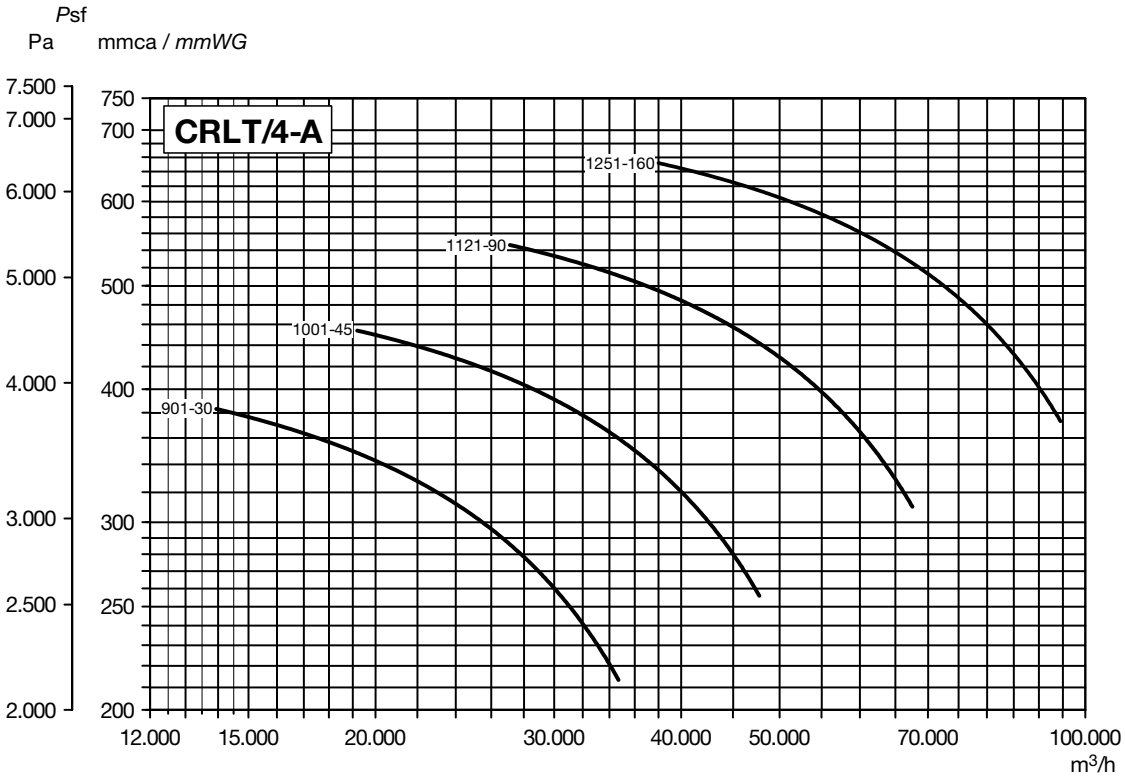

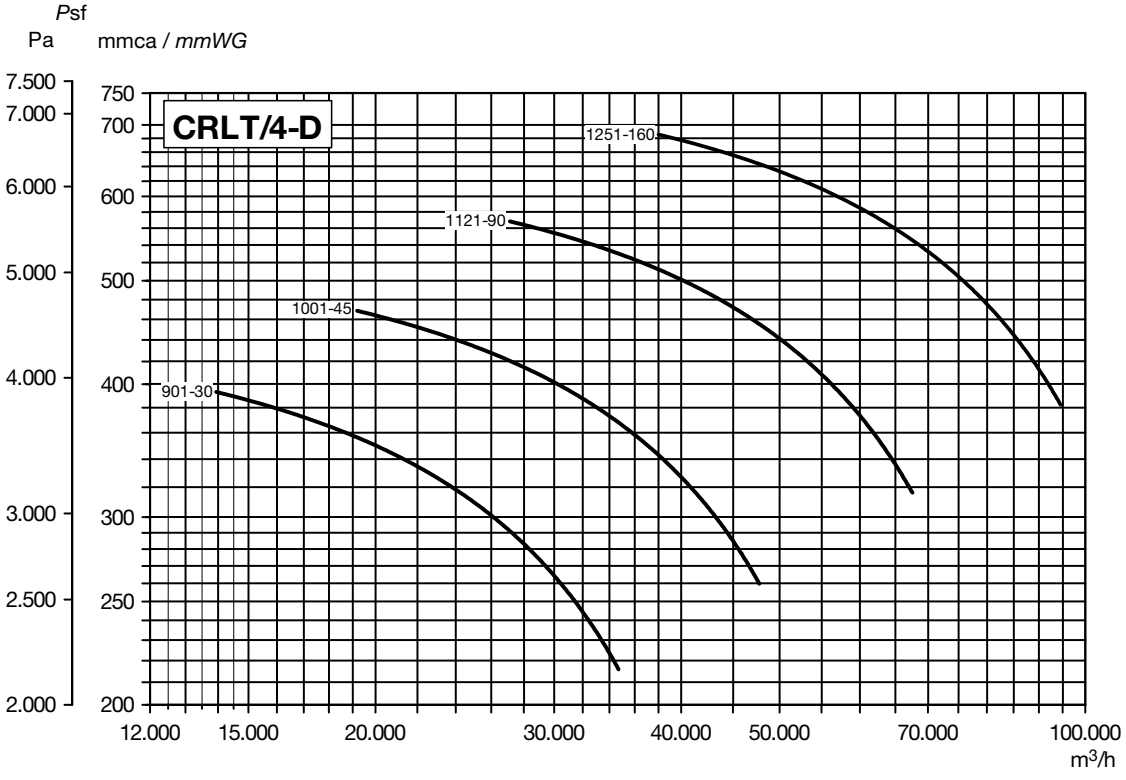

РАЗМЕРЫ (мм) (типоразмеры от 401 до 561)

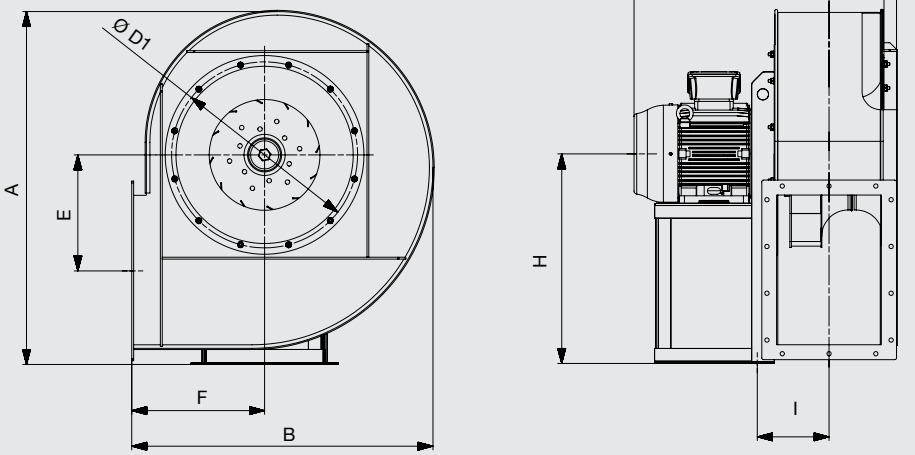

* Компания Soler&Palau оставляет за собой право комплектовать вентиляторы электродвигателями разных производителей. В связи с чем данный размер может варьироваться.

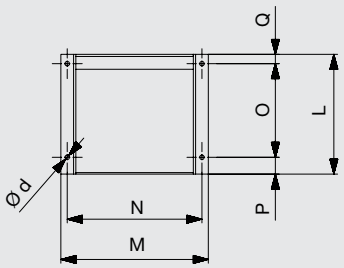

ПОЛОЖЕНИЯ КОРПУСА (вид со стороны электродвигателя)

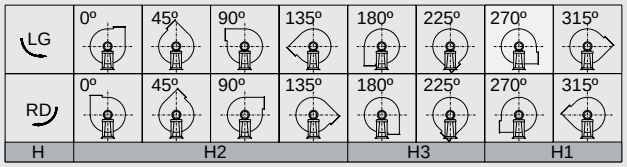

Стандартное положение корпуса: LG270.
Остальные положения корпуса поставляются по запросу.

Модель	Вентилятор										Опорная рама							Размер*		
	A	B	C	E	F	G	H			I	L	M	N	O	P	Q	Ød	C	Q	L
							H1	H2	H3											
CRLT/2-401 4	766	666	603	248	300	118	450	450	300	153	260	335	300	200	35	25	12	648	70	305
CRLT/2-402 4	766	666	603	248	300	118	450	450	300	153	260	335	300	200	35	25	12	648	70	305
CRLT/2-403 5,5	766	666	680	248	300	118	450	450	300	163	320	392	360	250	45	25	12	730	75	370
CRLT/2-451 7,5	856	746	706	279	335	131	500	500	335	176	320	392	360	250	45	25	12	756	75	370
CRLT/2-452 7,5	856	746	706	279	335	131	500	500	335	176	320	392	360	250	45	25	12	756	75	370
CRLT/2-453 5,5	856	746	706	279	335	131	500	500	335	176	320	392	360	250	45	25	12	756	75	370
CRLT/2-501 11	946	808	814	310	355	146,5	560	560	355	201,5	425	437	400	340	55	30	14	874	90	485
CRLT/2-502 9,2	946	808	736	310	355	146,5	560	560	355	191,5	320	392	360	250	45	25	12	786	75	370
CRLT/2-503 7,5	946	808	736	310	355	146,5	560	560	355	191,5	320	392	360	250	45	25	12	786	75	370
CRLT/2-561 22	1061	904	916	342	400	164	630	560	400	229	470	497	450	370	65	35	14	976	95	530
CRLT/2-562 18,5	1061	904	894	342	400	164	630	560	400	219	425	437	400	340	55	30	14	954	90	485
CRLT/2-563 15	1061	904	850	342	400	164	630	560	400	219	425	437	400	340	55	30	14	910	90	485

* Включая охлаждающий диск (для версии R).

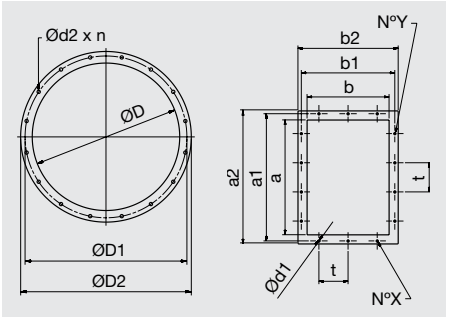

Модель	Фланец на входе воздуха					Фланец на выходе воздуха									
	ØD	ØD1	ØD2	Ød2	n	N°Y	a	a¹	a²	N°X	b	b¹	b²	t*	Ød1
CRLT-401	361	405	441	11	8	3	315	366	395	2	224	273	304	125	11,5
CRLT-402	361	405	441	11	8	3	315	366	395	2	224	273	304	125	11,5
CRLT-403	361	405	441	11	8	3	315	366	395	2	224	273	304	125	11,5
CRLT-451	405	448	485	11	12	3	355	405	435	2	250	300	330	125	11,5
CRLT-452	405	448	485	11	12	3	355	405	435	2	250	300	330	125	11,5
CRLT-453	405	448	485	11	12	3	355	405	435	2	250	300	330	125	11,5
CRLT-501	455	497	535	11	12	4	400	448	480	3	280	332	360	125	11,5
CRLT-502	455	497	535	11	12	4	400	448	480	3	280	332	360	125	11,5
CRLT-503	455	497	535	11	12	4	400	448	480	3	280	332	360	125	11,5
CRLT-561	505	551	585	11	12	4	450	497	530	3	315	366	395	125	11,5
CRLT-562	505	551	585	11	12	4	450	497	530	3	315	366	395	125	11,5
CRLT-563	505	551	585	11	12	4	450	497	530	3	315	366	395	125	11,5

* Если N°X или N°Y = 1, только одно отверстие по центру фланца.

РАЗМЕРЫ (мм) (типоразмеры от 631 до 801)

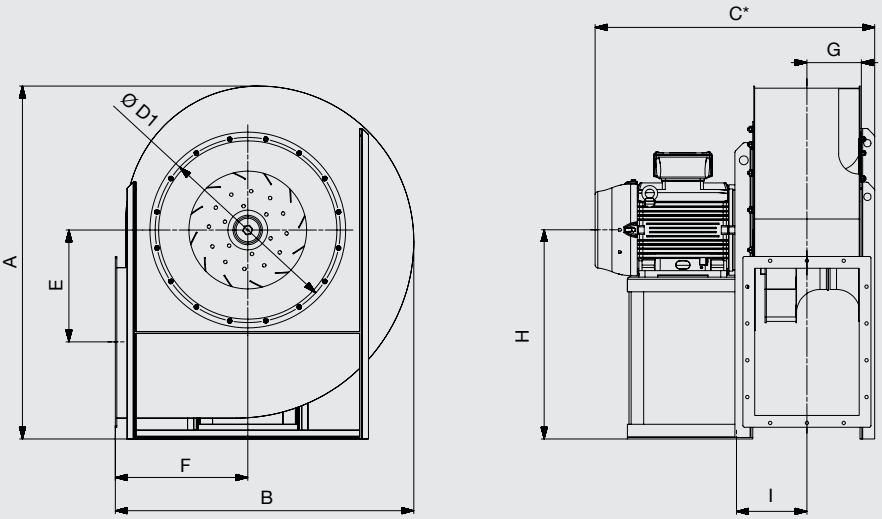

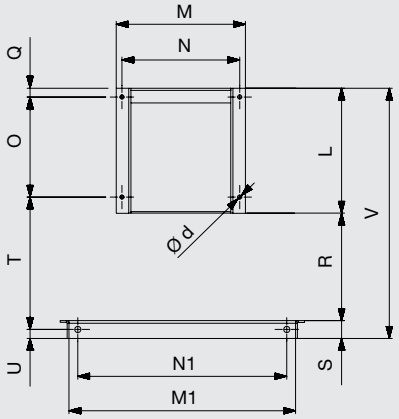

* Компания Soler&Palau оставляет за собой право комплектовать вентиляторы электродвигателями разных производителей. В связи с чем данный размер может варьироваться.

ПОЛОЖЕНИЯ КОРПУСА (вид со стороны электродвигателя)

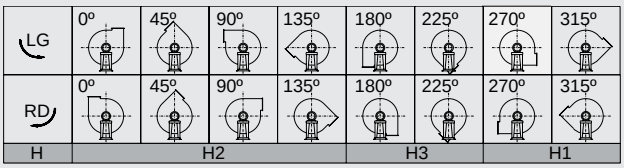

Стандартное положение корпуса: LG270.
Остальные положения корпуса поставляются по запросу.

Модель	Вентилятор										Опорная рама												Размер*			
	A	B	C	E	F	G	H			I	L	M	N	M1	N1	O	Q	R	S	T	U	V	Ød	C	Q	L	V
							H1	H2	H3																		
CRLT/2-631 37	1199	1014	1072	380	450	184,5	710	630	450	259,5	500	567	510	760	710	385	40	365	50	465	25	915	16	1132	100	560	975
CRLT/2-632 30	1199	1014	1072	380	450	184,5	710	630	450	259,5	500	567	510	760	710	385	40	365	50	465	25	915	16	1132	100	560	975
CRLT/2-633 22	1199	1014	969	380	450	184,5	710	630	450	249,5	470	497	450	760	710	370	35	365	50	455	25	885	14	1029	95	530	945
CRLT/2-711 75	1339	1129	1357	430	500	210	800	710	500	308	650	757	680	850	800	500	50	411	50	536	25	1111	21	1417	110	710	1171
CRLT/2-712 55	1339	1129	1244	430	500	210	800	710	500	303	600	683	615	850	800	460	45	411	50	531	25	1061	21	1304	105	660	1121
CRLT/2-713 45	1339	1129	1168	430	500	210	800	710	500	293	550	623	565	850	800	425	40	411	50	521	25	1011	19	1228	100	610	1071
CRLT/2-801 132	1510	1270	1507	485	560	235,5	900	800	560	343	770	847	770	930	870	605	55	461	60	601	30	1291	24	1567	115	830	1351
CRLT/2-802 110	1510	1270	1507	485	560	235,5	900	800	560	343	720	847	770	930	870	555	55	461	60	601	30	1241	24	1567	115	780	1301
CRLT/2-803 75	1510	1270	1417	485	560	235,5	900	800	560	333	650	757	680	930	870	500	50	461	60	591	30	1171	21	1477	110	710	1231

* Включая охлаждающий диск (для версии R).

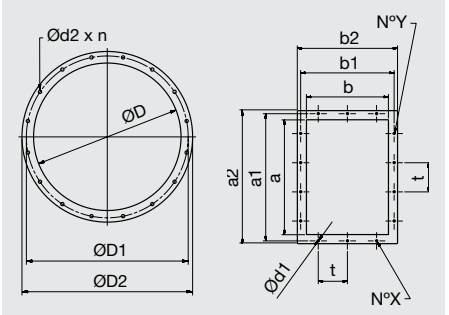

Модель	Фланец со стороны входа воздуха					Фланец со стороны выхода воздуха									
	ØD	ØD1	ØD2	Ød2	n	N°Y	a	a¹	a²	N°X	b	b¹	b²	t*	Ød1
CRLT-631	566	629	665	13	16	4	500	551	580	3	355	405	435	125	11,5
CRLT-632	566	629	665	13	16	4	500	551	580	3	355	405	435	125	11,5
CRLT-633	566	629	665	13	16	4	500	551	580	3	355	405	435	125	11,5
CRLT-711	636	698	736	13	16	4	560	629	660	3	400	464	500	160	11,5
CRLT-712	636	698	736	13	16	4	560	629	660	3	400	464	500	160	11,5
CRLT-713	636	698	736	13	16	4	560	629	660	3	400	464	500	160	11,5
CRLT-801	716	775	816	13	16	4	630	698	730	3	450	513	550	160	11,5
CRLT-802	716	775	816	13	16	4	630	698	730	3	450	513	550	160	11,5
CRLT-803	716	775	816	13	16	4	630	698	730	3	450	513	550	160	11,5

* Если N°X или N°Y = 1, только одно отверстие по центру фланца.

ДОПОЛНИТЕЛЬНЫЕ ПРИНАДЛЕЖНОСТИ

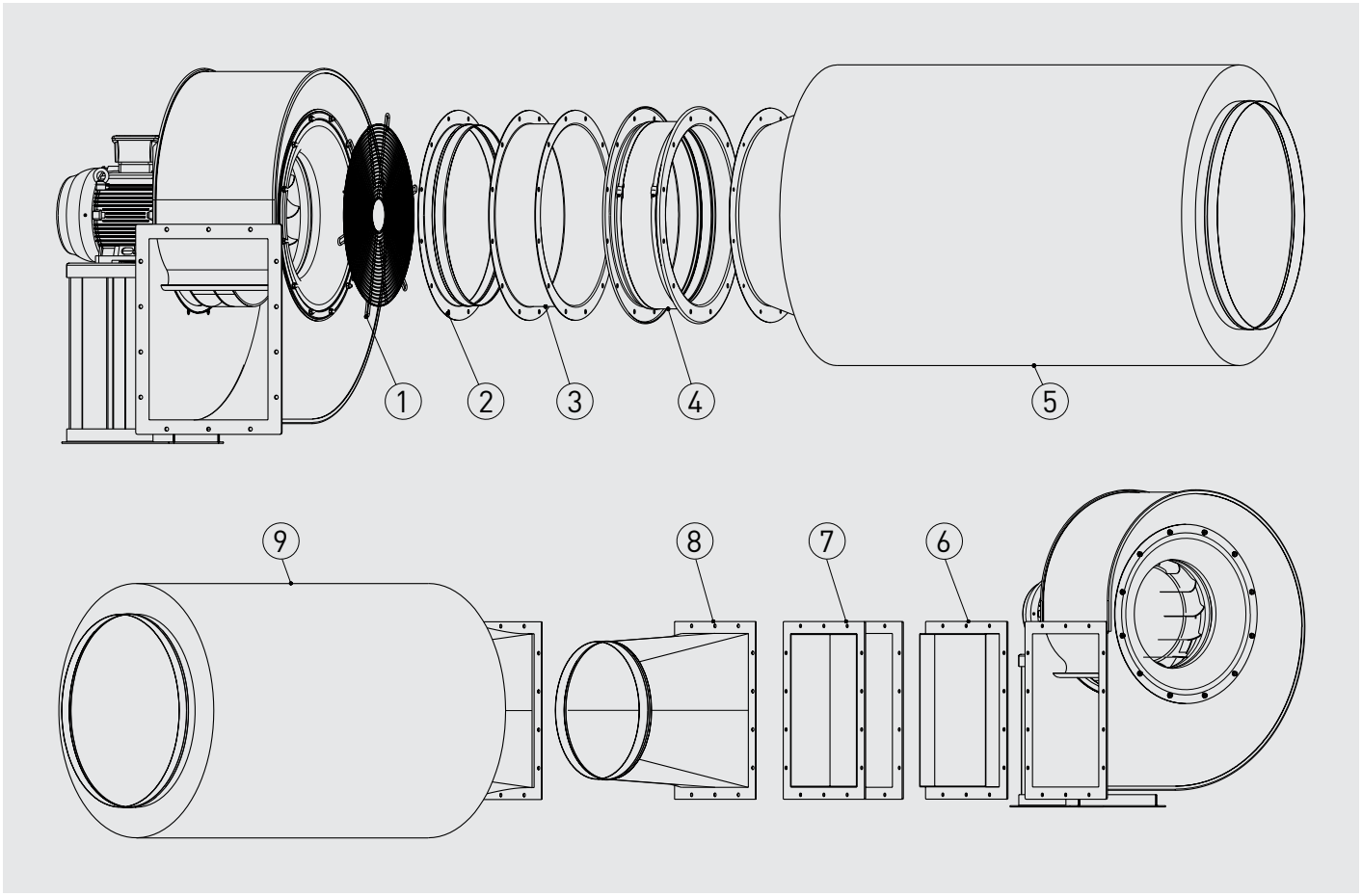

1. KRDA - защитная решетка на входе воздуха.
2. KRBA - патрубок на входе воздуха.
3. KRBD - двойной фланец.
4. KREA - гибкая вставка на входе воздуха.
5. KRTA - шумоглушитель на входе воздуха.
6. KRBR - фланец на выходе воздуха.
7. KRED - гибкая вставка на выходе воздуха.
8. KRBI - переход с прямоугольного сечения на круглое.
9. KRTI - шумоглушитель на выходе воздуха.

Модель	ДОПОЛНИТЕЛЬНЫЕ ПРИНАДЛЕЖНОСТИ								
	На входе воздуха					На выходе воздуха			
	Патрубок	Двойной фланец	Защитная решетка	Гибкая вставка	Шумоглушитель	Переход	Фланец	Гибкая вставка	Шумоглушитель
CRLT-401	KRBA-355	KRBD-355	KRDA-355	KREA-355	KRTA-355	KRBI-315x224	KRBR-315x224	KRED-315x224	KRTI-315x224
CRLT-451	KRBA-400	KRBD-400	KRDA-400	KREA-400	KRTA-400	KRBI-355x250	KRBR-355x250	KRED-355x250	KRTI-355x250
CRLT-501	KRBA-450	KRBD-450	KRDA-450	KREA-450	KRTA-450	KRBI-400x280	KRBR-400x280	KRED-400x280	KRTI-400x280
CRLT-561	KRBA-500	KRBD-500	KRDA-500	KREA-500	KRTA-500	KRBI-450x315	KRBR-450x315	KRED-450x315	KRTI-450x315
CRLT-631	KRBA-560	KRBD-560	KRDA-560	KREA-560	KRTA-560	KRBI-500x355	KRBR-500x355	KRED-500x355	KRTI-500x355
CRLT-711	KRBA-630	KRBD-630	KRDA-630	KREA-630	KRTA-630	KRBI-560x400	KRBR-560x400	KRED-560x400	KRTI-560x400
CRLT-801	KRBA-710	KRBD-710	KRDA-710	KREA-710	KRTA-710	KRBI-630x450	KRBR-630x450	KRED-630x450	KRTI-630x450
CRLT-901	KRBA-710	KRBD-710	KRDA-710	KREA-710	KRTA-710	KRBI-710x500	KRBR-710x500	KRED-710x500	KRTI-710x500
CRLT-1001	KRBA-800	KRBD-800	KRDA-800	KREA-800	KRTA-800	KRBI-800x560	KRBR-800x560	KRED-800x560	KRTI-800x560
CRLT-1121	KRBA-900	KRBD-900	KRDA-900	KREA-900	KRTA-900	KRBI-900x630	KRBR-900x630	KRED-900x630	KRTI-900x630
CRLT-1251	KRBA-1000	KRBD-1000	KRDA-1000	KREA-1000	KRTA-1000	KRBI-1000x710	KRBR-1000x710	KRED-1000x710	KRTI-1000x710

ВЫСОКОНАПОРНЫЕ ЦЕНТРОБЕЖНЫЕ ВЕНТИЛЯТОРЫ
CKAT / CKATL



Высоконапорные центробежные вентиляторы одностороннего всасывания с прямым приводом серии CKAT предназначены для применения в системах технологической вентиляции. Стандартно, вентиляторы рассчитаны для продолжительной работы при температуре перемещаемого воздуха до +120°C.
Корпуса вентиляторов CKAT изготавливаются из листовой стали и защищены от коррозии полиэфирной краской.
Также, доступна облегченная версия CKATL с корпусом из оцинкованной листовой стали (только до 451 типоразмера).
Вентиляторы комплектуются рабочими колесами с загнутыми вперед лопатками.

Электродвигатели
Вентиляторы оснащаются 2 полюсными электродвигателями.
Класс защиты IP55, класс изоляции F, класс эффективности IE2.
Параметры электропитания:
3ф - 400 В - 50 Гц
Трехфазные односкоростные электродвигатели имеют возможность регулирования скорости при помощи преобразователя частоты.

Дополнительная информация
Стандартное положение корпуса: LG270. Остальные положения корпуса поставляются по запросу.

По запросу
- Вентилятор с положением корпуса RD.
- Отверстие для отвода конденсата.
- Инспекционная дверца на корпусе вентилятора.
- Версия без опорной рамы (MB).
- Исполнение из нержавеющей стали (AISI 304, 316 или 316L).
- Вентилятор в звукоизолированном корпусе.
- Вентилятор с корпусом повышенной герметичности.
- Абразивостойкое покрытие вентилятора.
- Химически стойкое покрытие вентилятора.
- Тефлоновое покрытие вентилятора.
- Вентилятор, оцинкованный методом горячего погружения.
- Высокотемпературное исполнение (R), с температурой перемещаемого воздуха до +250°C.
- Исполнение для работы при низких температурах.
- 2-х скоростные электродвигатели.
- Электродвигатель с терморезисторами (PTC), для подключения к внешнему устройству защиты.
- Вентилятор с ременным приводом.



Рабочее колесо
с загнутыми вперед
лопатками



Продолжительная
работа

Возможно изготовление вентиляторов во взрывозащищенном исполнении:
- Повышенная безопасность:
  Ex II2G EExeIIT3.
- Взрывонепроницаемая оболочка:
  Ex II2G EExdIIBT5
  Ex II2G EExdIICT4
- Для взрывоопасной пыли:
  Ex II3D tD 125°C
  Ex II3D tD 135°C

Мощность двигателя и ток у вентиляторов во взрывозащищенном исполнении могут отличаться от данных, приведенных для стандартной общепромышленной версии.

ТЕХНИЧЕСКИЕ ХАРАКТЕРИСТИКИ

Модель	Частота вращения (об/мин)	Мощность двигателя (кВт)	Ток при 400В (А)	Максимальный расход воздуха (м³/ч)	Уровень звукового давления* (дБ(А))
Трехфазные 2-х полюсные электродвигатели (3ф - 400 В - 50 Гц)					
CKAT/2-351 0,25	2700	0,25	0,63	164	65,8
CKAT/2-351 0,37	2790	0,37	0,84	319	66,5
CKAT/2-401 0,37	2790	0,37	0,84	173	70,1
CKAT/2-401 0,55	2760	0,55	1,20	314	69,9
CKAT/2-401 0,75	2770	0,75	1,56	455	70
CKAT/2-451 0,75	2770	0,75	1,56	388	73,5
CKAT/2-451 1,1	2800	1,1	2,26	322	73,8
CKAT/2-451 1,5	2845	1,5	3,01	663	74,1
CKAT/2-501 1,1	2800	1,1	2,26	331	77
CKAT/2-501 1,5	2845	1,5	3,01	522	77,3
CKAT/2-501 2,2	2855	2,2	4,42	904	77,4
CKAT/2-561 0,75	2770	0,75	1,56	136	74,2
CKAT/2-561 2,2	2855	2,2	4,42	439	74,8
CKAT/2-631 1,5	2845	1,5	3,01	257	78,3
CKAT/2-631 3	2890	3	5,64	636	78,7
CKAT/2-712 2,2	2855	2,2	4,42	352	80,4
CKAT/2-712 4	2890	4	7,49	777	80,7
CKAT/2-711 3	2890	3	5,64	456	82,3
CKAT/2-711 5,5	2930	5,5	10,20	926	82,6
CKAT/2-801 5,5	2930	5,5	10,20	661	86,2
CKAT/2-801 11	2930	11	20,40	1319	86,2
CKAT/2-901 7,5	2920	7,5	13,07	616	89
CKAT/2-901 15	2945	15	27,60	1771	89,2

* Уровень звукового давления измерен на расстоянии 1,5 м от вентилятора с подсоединенными воздуховодами, в свободном пространстве.

РАБОЧИЕ ХАРАКТЕРИСТИКИ

– Приведены характеристики вентиляторов с подсоединенными воздуховодами на входе и выходе воздуха.
– q_v: Расход воздуха в м³/ч.
– p_{sf}: Статическое давление в Па и мм вод. ст.

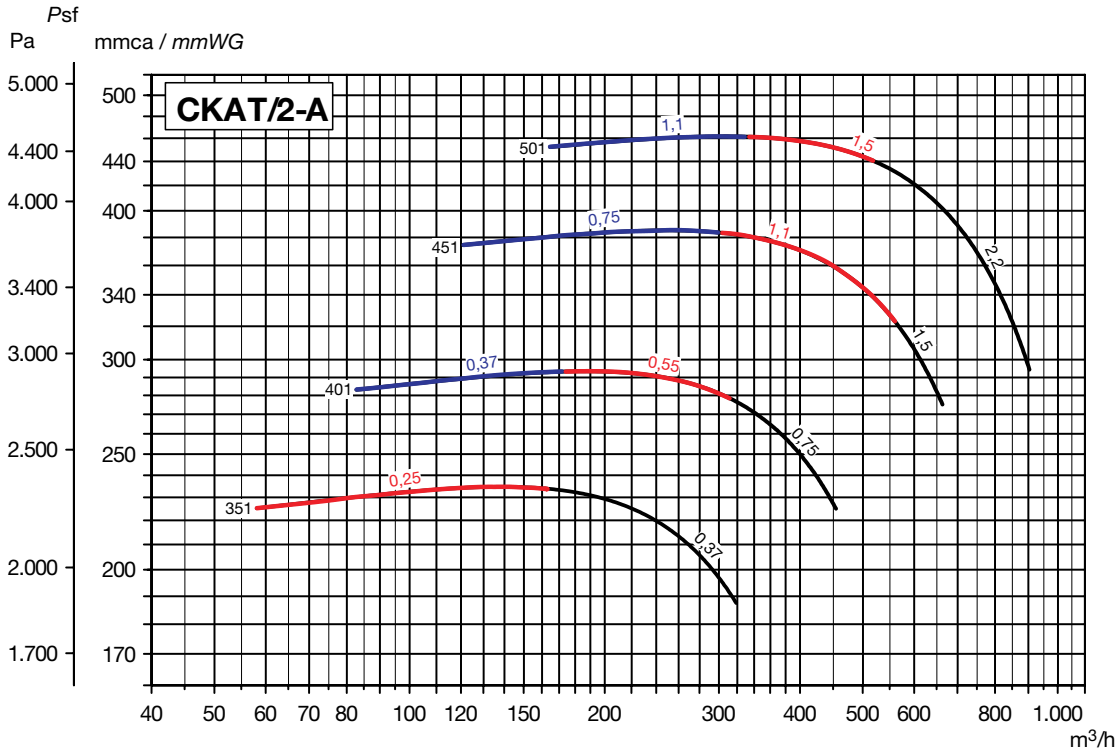

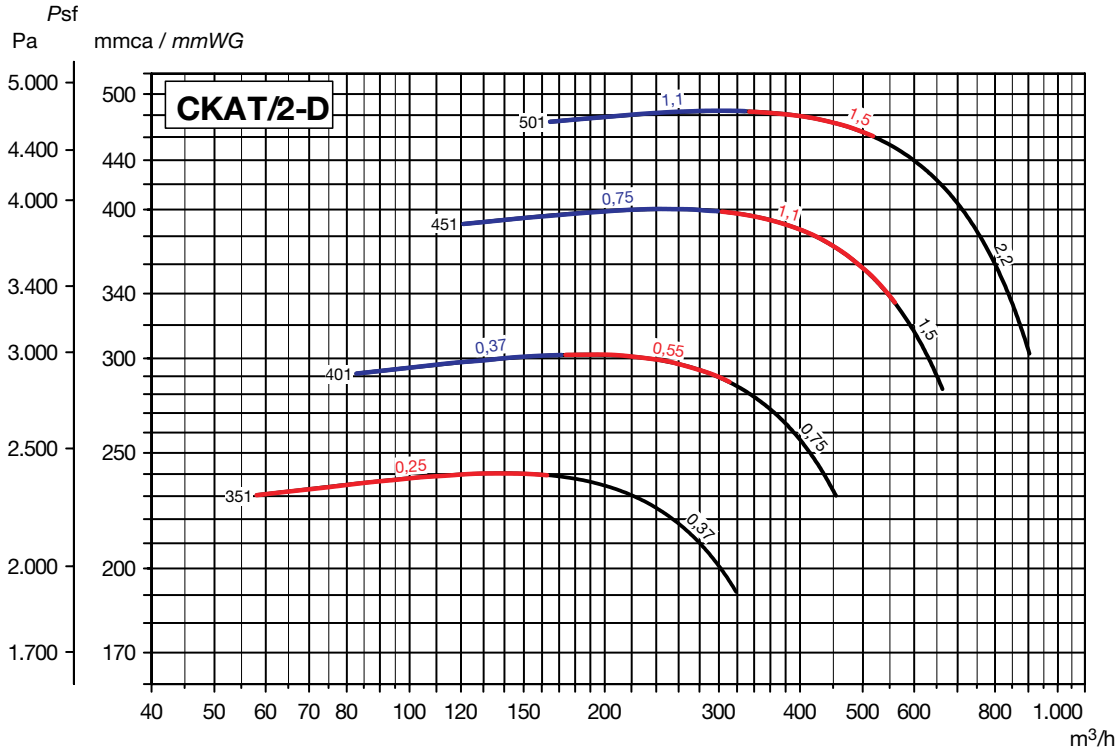

РАБОЧИЕ ХАРАКТЕРИСТИКИ

– Приведены характеристики вентиляторов с подсоединенными воздуховодами на входе и выходе воздуха.
– q_v: Расход воздуха в м³/ч.
– p_{sf}: Статическое давление в Па и мм вод. ст.

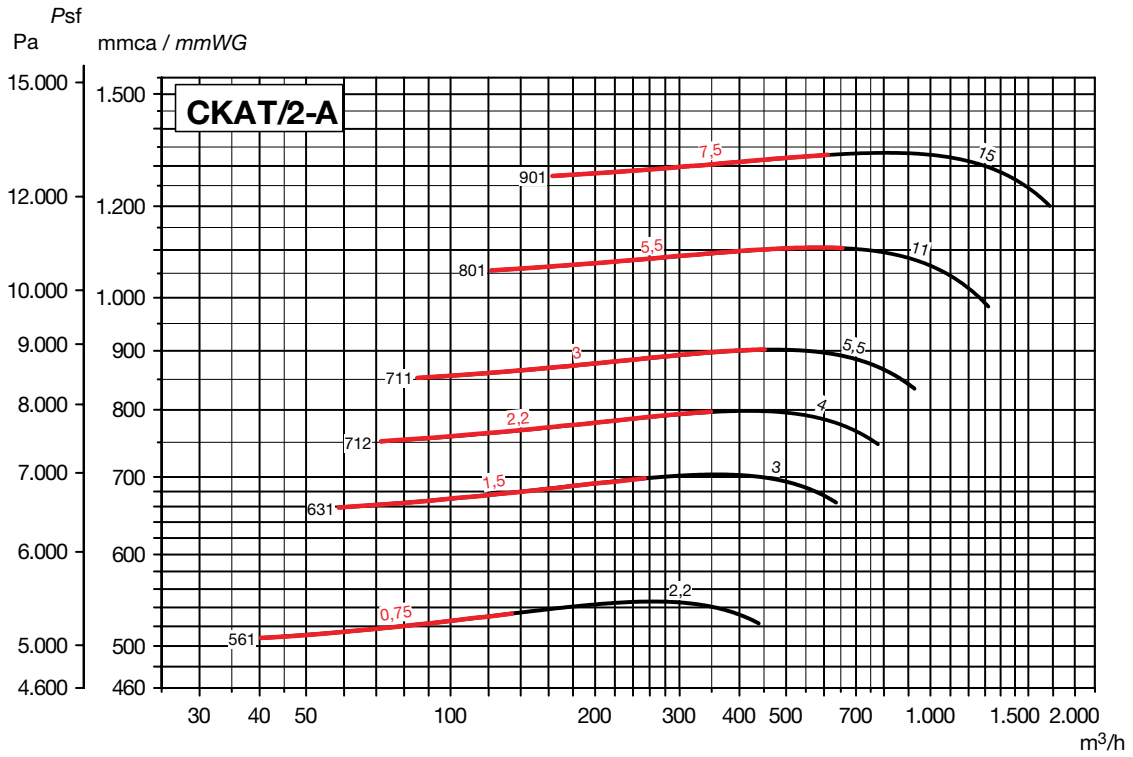

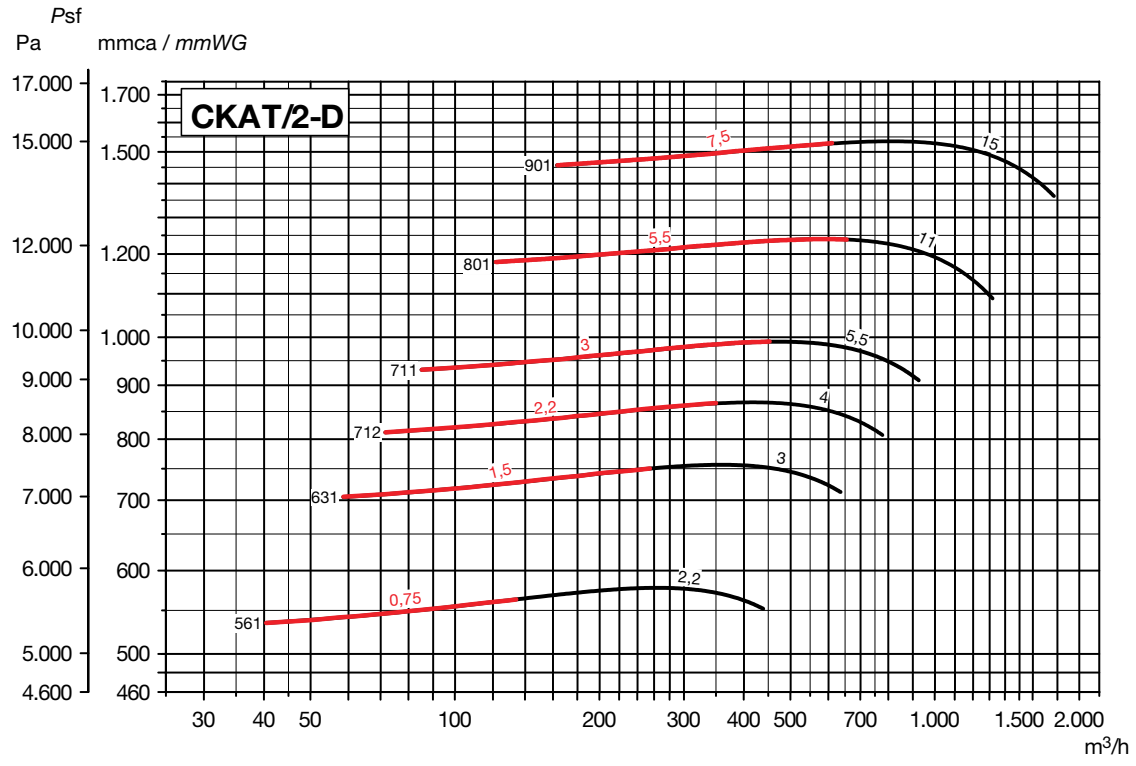

РАЗМЕРЫ (мм) (типоразмеры от 351 до 901)

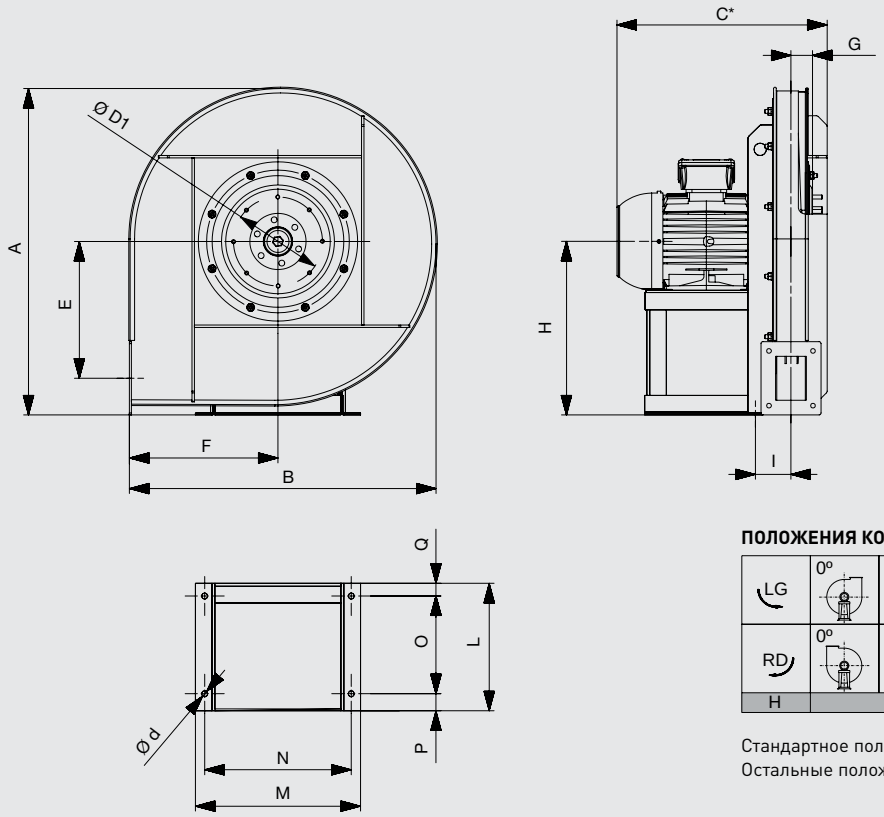

* Компания Soler&Palau оставляет за собой право комплектовать вентиляторы электродвигателями разных производителей. В связи с чем данный размер может варьироваться.

ПОЛОЖЕНИЯ КОРПУСА (вид со стороны электродвигателя)

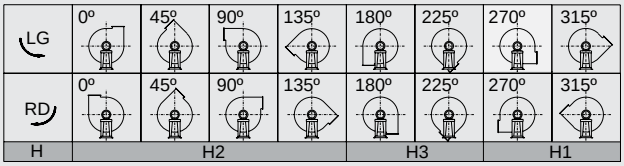

Стандартное положение корпуса: LG270.
Остальные положения корпуса поставляются по запросу.

Модель	Вентилятор										Опорная рама							Размер*		
	A	B	C	E	F	G	H			I	L	M	N	O	P	Q	Ød	C	Q	L
							H1	H2	H3											
CKAT/2-351 0,25	557	518	292	220	254	43,5	300	300	250	87,5	150	196	175	85	50	15	10	332	55	190
CKAT/2-351 0,37	557	518	316	220	254	43,5	300	300	250	87,5	190	235	215	125	50	15	10	356	55	230
CKAT/2-401 0,37	557	518	316	220	254	43,5	300	300	250	87,5	190	235	215	125	50	15	10	356	55	230
CKAT/2-401 0,55	557	518	316	220	254	43,5	300	300	250	87,5	190	235	215	125	50	15	10	356	55	230
CKAT/2-401 0,75	557	518	334	220	254	43,5	300	300	250	87,5	190	235	215	125	50	15	10	374	55	230
CKAT/2-451 0,75	666	625	335	280	304	44	355	355	300	88	190	235	215	125	50	15	10	375	55	
CKAT/2-451 1,1	666	625	335	280	304	44	355	355	300	88	190	235	215	125	50	15	10	375	55	230
CKAT/2-451 1,5	666	625	380	280	304	44	355	355	300	98	215	270	245	137	60	18	10	425	63	260
CKAT/2-501 1,1	666	625	335	280	304	44	355	355	300	88	190	235	215	125	50	15	10	375	55	230
CKAT/2-501 1,5	666	625	380	280	304	44	355	355	300	98	215	270	245	137	60	18	10	425	63	260
CKAT/2-501 2,2	666	625	380	280	304	44	355	355	300	98	215	270	245	137	60	18	10	425	63	260
CKAT/2-561 0,75	792	736	343	330	359	48	425	425	355	92	190	235	215	125	50	15	10	383	55	230
CKAT/2-561 2,2	792	736	388	330	359	48	425	425	355	102	215	270	245	137	60	18	10	433	63	260
CKAT/2-631 1,5	792	736	388	330	359	48	425	425	355	102	215	270	245	137	60	18	10	433	63	260
CKAT/2-631 3	792	736	424	330	359	48	425	425	355	77	260	335	300	200	35	25	12	468	70	305
CKAT/2-711 3	886	828	424	380	404	48	475	475	400	78	260	335	300	200	35	25	12	470	70	305
CKAT/2-711 5,5	886	828	518	380	404	48	475	475	400	88	320	392	360	250	45	25	12	568	75	370
CKAT/2-712 2,2	886	828	389	380	404	48	475	475	400	103	215	270	245	137	60	18	10	434	63	260
CKAT/2-712 4	886	828	442	380	404	48	475	475	400	78	260	335	300	200	35	25	12	486	70	305
CKAT/2-801 5,5	991	928	518	430	454	48	530	530	450	88	320	392	360	250	45	25	12	568	75	370
CKAT/2-801 11	991	928	596	430	454	48	530	530	450	98	425	437	400	340	55	30	14	656	90	485
CKAT/2-901 7,5	1180	1105	528	530	534	52,5	630	630	530	92,5	320	392	360	250	45	25	12	578	75	370
CKAT/2-901 15	1180	1105	606	530	534	52,5	630	630	530	102,5	425	437	400	340	55	30	14	666	90	485

* Включая охлаждающий диск (для версии R).

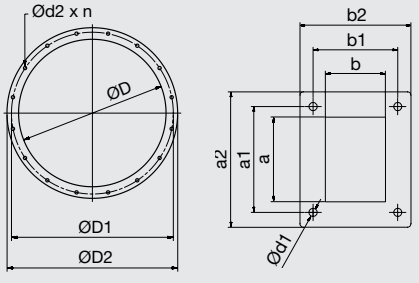

Модель	Фланец на входе воздуха					Фланец на выходе воздуха						
	ØD	ØD1	ØD2	Ød2	n	a	a1	a2	b	b1	b2	ø d1
CKAT-351	145	182	215	11	8	90	112	150	63	90	123	9,5
CKAT-401	145	182	215	11	8	90	112	150	63	90	123	9,5
CKAT-451	145	182	215	11	8	90	112	150	63	90	123	9,5
CKAT-501	145	182	215	11	8	90	112	150	63	90	123	9,5
CKAT-561	165	200	235	11	8	100	125	160	71	100	131	9,5
CKAT-631	165	200	235	11	8	100	125	160	71	100	131	9,5
CKAT-711	165	200	235	11	8	100	125	160	71	100	131	9,5
CKAT-712	165	200	235	11	8	100	125	160	71	100	131	9,5
CKAT-801	165	200	235	11	8	100	125	160	71	100	131	9,5
CKAT-901	185	219	255	11	8	112	140	172	80	112	140	9,5

* Если NºX или NºY = 1, только одно отверстие по центру фланца.

ДОПОЛНИТЕЛЬНЫЕ ПРИНАДЛЕЖНОСТИ

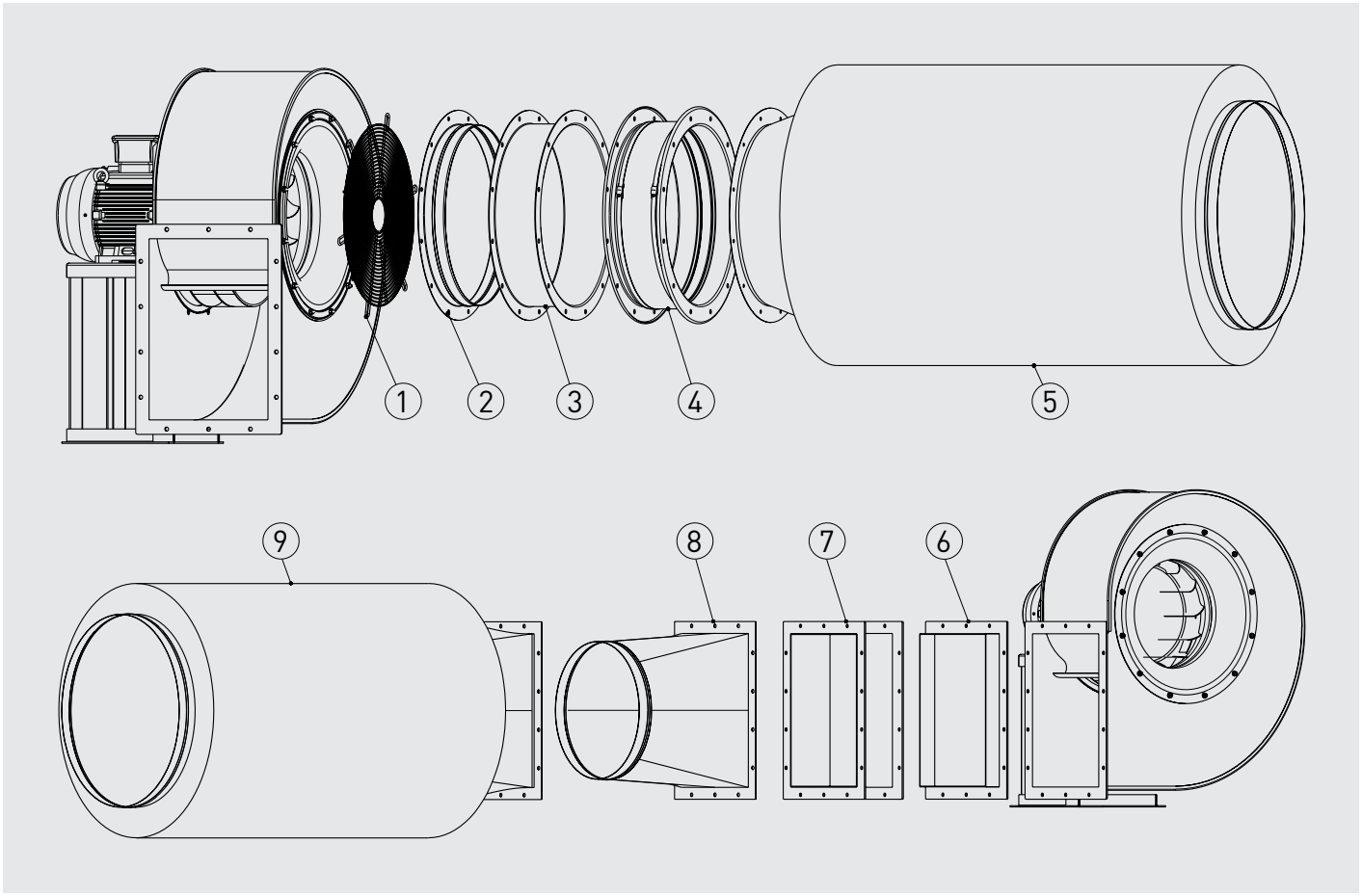

1. KRDA - защитная решетка на входе воздуха.
2. KRBA - патрубок на входе воздуха.
3. KRBD - двойной фланец.
4. KREA - гибкая вставка на входе воздуха.
5. KRTA - шумоглушитель на входе воздуха.
6. KRBR - фланец на выходе воздуха.
7. KRED - гибкая вставка на выходе воздуха.
8. KRBI - переход с прямоугольного сечения на круглое.
9. KRTI - шумоглушитель на выходе воздуха.

Модель	ДОПОЛНИТЕЛЬНЫЕ ПРИНАДЛЕЖНОСТИ								
	На входе воздуха					На выходе воздуха			
	Патрубок	Двойной фланец	Защитная решетка	Гибкая вставка	Шумоглушитель	Переход	Фланец	Гибкая вставка	Шумоглушитель
CKAT-351	KRBA-140	KRBD-140	KRDA-140	KREA-140	KRTA-140	KRBI-90x63	KRBR-90x63	KRED-90x63	KRTI-90x63
CKAT-401	KRBA-140	KRBD-140	KRDA-140	KREA-140	KRTA-140	KRBI-90x63	KRBR-90x63	KRED-90x63	KRTI-90x63
CKAT-451	KRBA-140	KRBD-140	KRDA-140	KREA-140	KRTA-140	KRBI-90x63	KRBR-90x63	KRED-90x63	KRTI-90x63
CKAT-501	KRBA-140	KRBD-140	KRDA-140	KREA-140	KRTA-140	KRBI-90x63	KRBR-90x63	KRED-90x63	KRTI-90x63
CKAT-561	KRBA-160	KRBD-160	KRDA-160	KREA-160	KRTA-160	KRBI-100x71	KRBR-100x71	KRED-100x71	KRTI-100x71
CKAT-631	KRBA-160	KRBD-160	KRDA-160	KREA-160	KRTA-160	KRBI-100x71	KRBR-100x71	KRED-100x71	KRTI-100x71
CKAT-711	KRBA-160	KRBD-160	KRDA-160	KREA-160	KRTA-160	KRBI-100x71	KRBR-100x71	KRED-100x71	KRTI-100x71
CKAT-801	KRBA-160	KRBD-160	KRDA-160	KREA-160	KRTA-160	KRBI-100x71	KRBR-100x71	KRED-100x71	KRTI-100x71
CKAT-901	KRBA-180	KRBD-180	KRDA-180	KREA-180	KRTA-180	KRBI-112x80	KRBR-112x80	KRED-112x80	KRTI-112x80

ВЫСОКОНАПОРНЫЕ ЦЕНТРОБЕЖНЫЕ ВЕНТИЛЯТОРЫ
CKET / CKETL



Высоконапорные центробежные вентиляторы одностороннего всасывания с прямым приводом серии CKAT предназначены для применения в системах технологической вентиляции. Стандартно, вентиляторы рассчитаны для продолжительной работы при температуре перемещаемого воздуха до +120°C.
Корпуса вентиляторов CKAT изготавливаются из листовой стали и защищены от коррозии полиэфирной краской.
Также, доступна облегченная версия CKATL с корпусом из оцинкованной листовой стали (только до 451 типоразмера).
Вентиляторы комплектуются рабочими колесами с загнутыми вперед лопатками.

Электродвигатели
Вентиляторы оснащаются 2 полюсными электродвигателями.
Класс защиты IP55, класс изоляции F, класс эффективности IE2.
Параметры электропитания:
3ф - 400 В - 50 Гц
Трехфазные односкоростные электродвигатели имеют возможность регулирования скорости при помощи преобразователя частоты.

Дополнительная информация
Стандартное положение корпуса: LG270. Остальные положения корпуса поставляются по запросу.

По запросу
- Вентилятор с положением корпуса RD.
- Отверстие для отвода конденсата.
- Инспекционная дверца на корпусе вентилятора.
- Версия без опорной рамы (MB).
- Исполнение из нержавеющей стали (AISI 304, 316 или 316L).
- Вентилятор в звукоизолированном корпусе.
- Вентилятор с корпусом повышенной герметичности.
- Абразивостойкое покрытие вентилятора.
- Химически стойкое покрытие вентилятора.
- Тефлоновое покрытие вентилятора.
- Вентилятор, оцинкованный методом горячего погружения.
- Высокотемпературное исполнение (R), с температурой перемещаемого воздуха до +250°C.
- Исполнение для работы при низких температурах.
- 2-х скоростные электродвигатели.
- Электродвигатель с терморезисторами (PTC), для подключения к внешнему устройству защиты.
- Вентилятор с ременным приводом.



Рабочее колесо
с загнутыми вперед
лопатками



Продолжительная
работа

Возможно изготовление вентиляторов во взрывозащищенном исполнении:
- Повышенная безопасность:
  Ⓔx II2G EExeIIT3.
- Взрывонепроницаемая оболочка:
  Ⓔx II2G EExdIIBT5
  Ⓔx II2G EExdIICT4
- Для взрывоопасной пыли:
  Ⓔx ExII3D tD 125°C
  Ⓔx ExII3D tD 135°C

Мощность двигателя и ток у вентиляторов во взрывозащищенном исполнении могут отличаться от данных, приведенных для стандартной общепромышленной версии.

ТЕХНИЧЕСКИЕ ХАРАКТЕРИСТИКИ

Модель	Частота вращения (об/мин)	Мощность двигателя (кВт)	Ток при 400В (А)	Максимальный расход воздуха ($м^3/ч$)	Уровень звукового давления* (дБ(А))
Трехфазные 2-х полюсные электродвигатели (3ф - 400 В - 50 Гц)					
CKET/2-351 0,18	2700	0,18	0,46	58	58,7
CKET/2-401 0,18	2700	0,18	0,46	80	62,4
CKET/2-451 0,37	2790	0,37	0,84	117	66,7
CKET/2-501 0,55	2760	0,55	1,20	160	69,6
CKET/2-561 1,1	2800	1,1	2,26	226	73,4
CKET/2-631 2,2	2855	2,2	4,42	326	77,4
CKET/2-712 2,2	2855	2,2	4,42	397	79,4
CKET/2-711 3	2890	3	5,64	475	81,3
CKET/2-801 5,5	2930	5,5	10,20	691	85,2
CKET/2-901 11	2930	11	20,40	917	88,1

* Уровень звукового давления измерен на расстоянии 1,5 м от вентилятора с подсоединенными воздуховодами, в свободном пространстве.

РАБОЧИЕ ХАРАКТЕРИСТИКИ

– Приведены характеристики вентиляторов с подсоединенными воздуховодами на входе и выходе воздуха.
– q_v: Расход воздуха в м³/ч.
– p_{sf}: Статическое давление в Па и мм вод. ст.

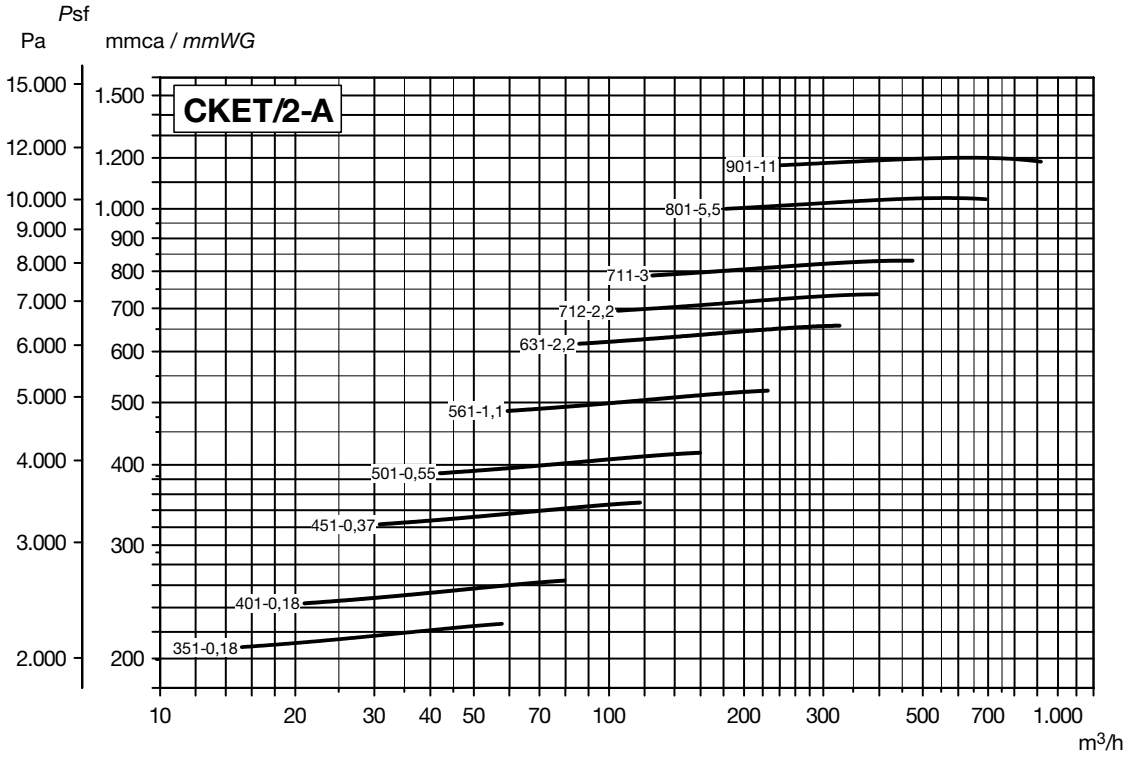

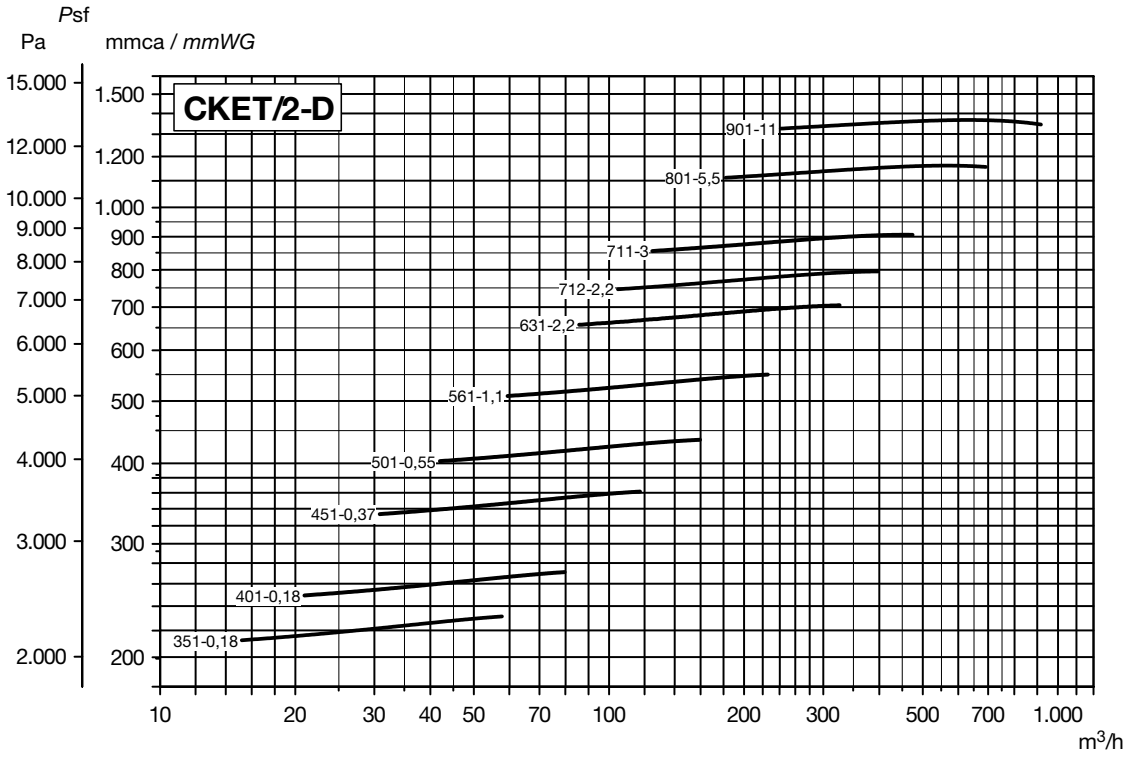

РАЗМЕРЫ (мм) (типоразмеры от 351 до 901)

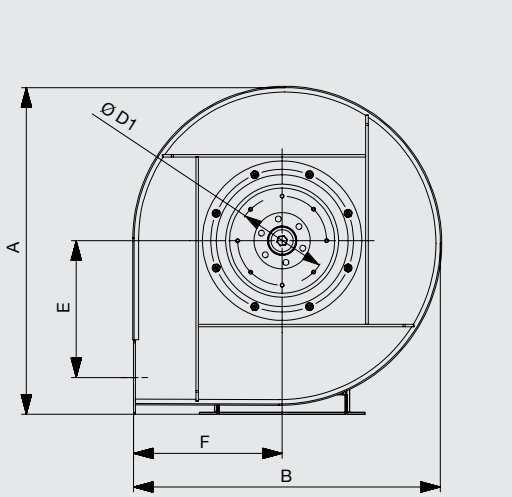

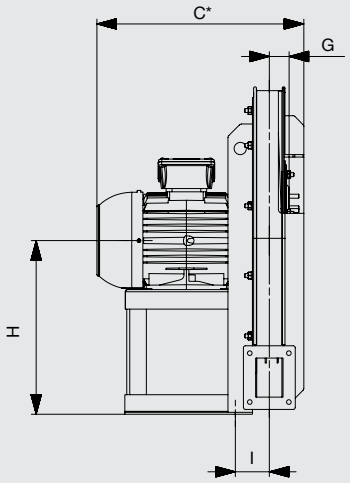

* Компания Soler&Palau оставляет за собой право комплектовать вентиляторы электродвигателями разных производителей. В связи с чем данный размер может варьироваться.

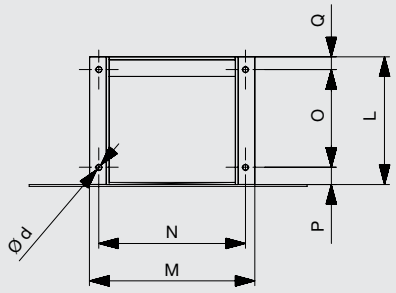

ПОЛОЖЕНИЯ КОРПУСА (вид со стороны электродвигателя)

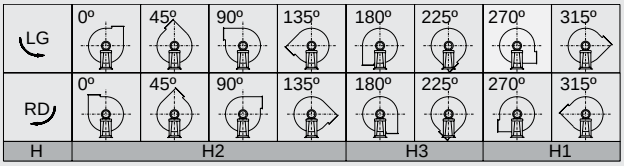

Стандартное положение корпуса: LG270.
Остальные положения корпуса поставляются по запросу.

Модель	Вентилятор										Опорная рама							Размер*		
	A	B	C	E	F	G	H			I	L	M	N	O	P	Q	Ød	C	Q	L
							H1	H2	H3											
CKET/2-351 0,18	556	515	280	220	254	40	300	300	250	84	150	196	175	85	50	15	10	320	55	190
CKET/2-401 0,18	556	515	280	220	254	40	300	300	250	84	150	196	175	85	50	15	10	320	55	190
CKET/2-451 0,37	665	623	305	280	304	40,5	355	355	300	84,5	190	235	215	125	50	15	10	345	55	230
CKET/2-501 0,55	665	623	305	280	304	40,5	355	355	300	84,5	190	235	215	125	50	15	10	345	55	230
CKET/2-561 1,1	788	731	335	330	359	44	425	425	355	88	190	235	215	125	50	15	10	375	55	230
CKET/2-631 2,2	788	731	380	330	359	44	425	425	355	98	215	270	245	137	60	18	10	425	63	260
CKET/2-711 3	884	824	416	380	404	44	475	475	400	74	260	335	300	200	35	25	12	462	70	305
CKET/2-712 2,2	884	824	381	380	404	44	475	475	400	99	215	270	245	137	60	18	10	426	63	260
CKET/2-801 5,5	989	924	510	430	454	44	530	530	450	84	320	392	360	250	45	25	12	560	75	370
CKET/2-901 11	1176	1098	588	530	534	44	630	630	530	94	425	437	400	340	55	30	14	648	90	485

* Включая охлаждающий диск (для версии R).

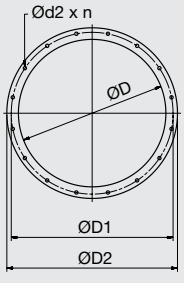

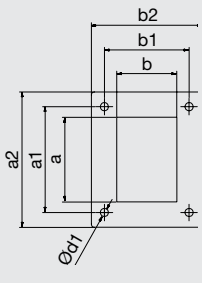

Модель	Вентилятор					Опорная рама						
	ØD	ØD1	ØD2	Ød2	n	a	a1	a2	b	b1	b2	Ød1
CKET-351	145	182	215	11	8	80	100	130	56	80	106	9,5
CKET-401	145	182	215	11	8	80	100	130	56	80	106	9,5
CKET-451	145	182	215	11	8	80	100	130	56	80	106	9,5
CKET-501	145	182	215	11	8	80	100	130	56	80	106	9,5
CKET-561	165	200	235	11	8	90	112	150	63	90	123	9,5
CKET-631	165	200	235	11	8	90	112	150	63	90	123	9,5
CKET-711	165	200	235	11	8	90	112	150	63	90	123	9,5
CKET-712	165	200	235	11	8	90	112	150	63	90	123	9,5
CKET-801	165	200	235	11	8	90	112	150	63	90	123	9,5
CKET-901	185	219	255	11	8	90	112	150	63	90	123	9,5

* Если NºX или NºY = 1, только одно отверстие по центру фланца.

ДОПОЛНИТЕЛЬНЫЕ ПРИНАДЛЕЖНОСТИ

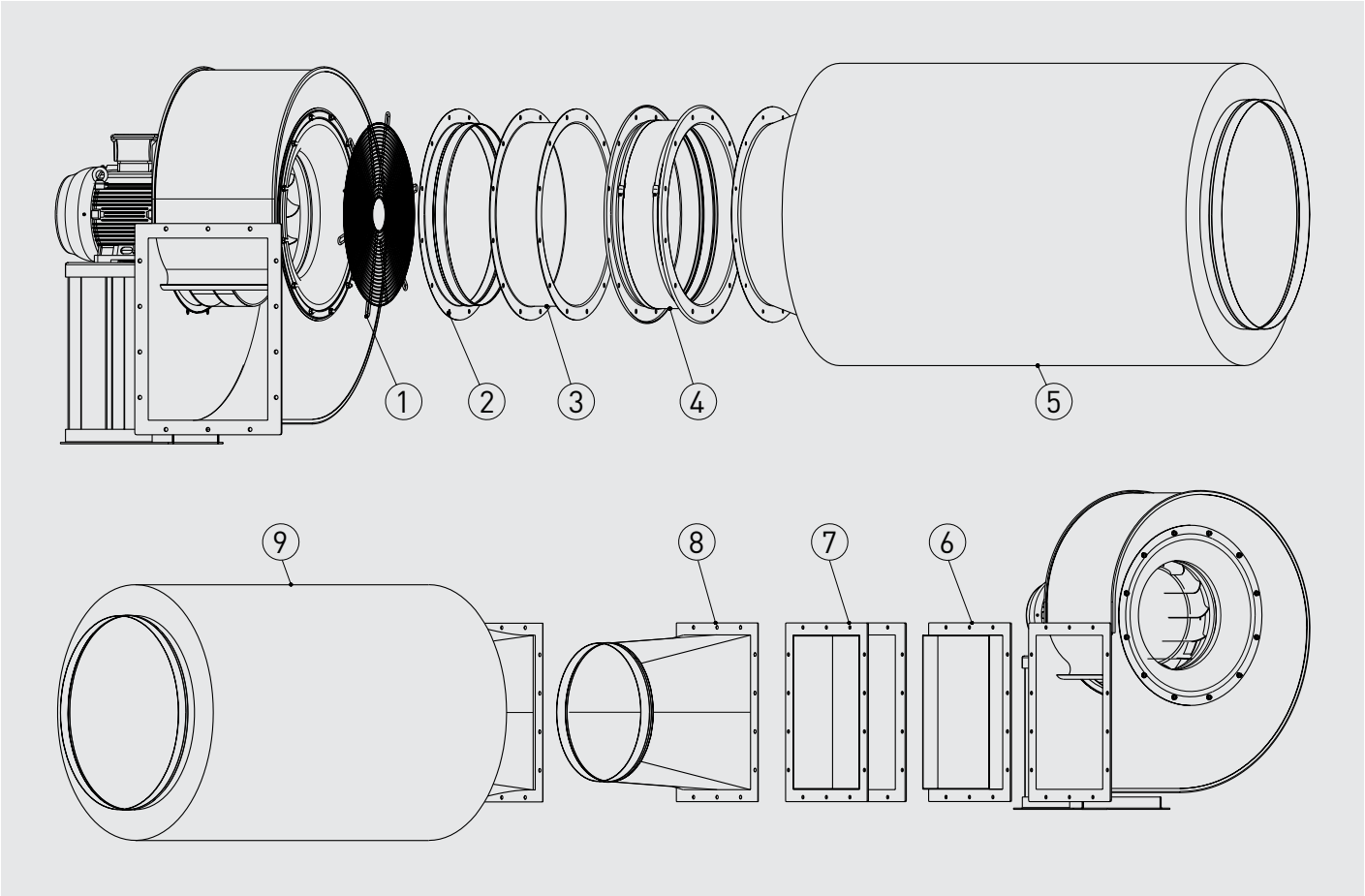

1. KRDA - защитная решетка на входе воздуха.
2. KRBA - патрубок на входе воздуха.
3. KRBD - двойной фланец.
4. KREA - гибкая вставка на входе воздуха.
5. KRTA - шумоглушитель на входе воздуха.
6. KRBR - фланец на выходе воздуха.
7. KRED - гибкая вставка на выходе воздуха.
8. KRBI - переход с прямоугольного сечения на круглое.
9. KRTI - шумоглушитель на выходе воздуха.

Модель	ДОПОЛНИТЕЛЬНЫЕ ПРИНАДЛЕЖНОСТИ								
	На входе воздуха					На выходе воздуха			
	Патрубок	Двойной фланец	Защитная решетка	Гибкая вставка	Шумоглушитель	Переход	Фланец	Гибкая вставка	Шумоглушитель
CKET-351	KRBA-140	KRBD-140	KRDA-140	KREA-140	KRTA-140	KRBI-80x56	KRBR-80x56	KRED-80x56	KRTI-80x56
CKET-401	KRBA-140	KRBD-140	KRDA-140	KREA-140	KRTA-140	KRBI-80x56	KRBR-80x56	KRED-80x56	KRTI-80x56
CKET-451	KRBA-140	KRBD-140	KRDA-140	KREA-140	KRTA-140	KRBI-80x56	KRBR-80x56	KRED-80x56	KRTI-80x56
CKET-501	KRBA-140	KRBD-140	KRDA-140	KREA-140	KRTA-140	KRBI-80x56	KRBR-80x56	KRED-80x56	KRTI-80x56
CKET-561	KRBA-160	KRBD-160	KRDA-160	KREA-160	KRTA-160	KRBI-90x63	KRBR-90x63	KRED-90x63	KRTI-90x63
CKET-631	KRBA-160	KRBD-160	KRDA-160	KREA-160	KRTA-160	KRBI-90x63	KRBR-90x63	KRED-90x63	KRTI-90x63
CKET-711	KRBA-160	KRBD-160	KRDA-160	KREA-160	KRTA-160	KRBI-90x63	KRBR-90x63	KRED-90x63	KRTI-90x63
CKET-801	KRBA-160	KRBD-160	KRDA-160	KREA-160	KRTA-160	KRBI-90x63	KRBR-90x63	KRED-90x63	KRTI-90x63
CKET-901	KRBA-180	KRBD-180	KRDA-180	KREA-180	KRTA-180	KRBI-90x63	KRBR-90x63	KRED-90x63	KRTI-90x63

ВЫСОКОНАПОРНЫЕ ЦЕНТРОБЕЖНЫЕ ВЕНТИЛЯТОРЫ
CKFT



Высоконапорные центробежные вентиляторы одностороннего всасывания с прямым приводом серии CKFT предназначены для применения в системах технологической вентиляции. Стандартно, вентиляторы рассчитаны для продолжительной работы при температуре перемещаемого воздуха до +120°C.
Корпуса вентиляторов CKFT изготавливаются из листовой стали и защищены от коррозии полиэфирной краской.
Вентиляторы комплектуются рабочими колесами с загнутыми вперед лопатками.

Электродвигатели
Вентиляторы оснащаются 2 полюсными электродвигателями.
Класс защиты IP55, класс изоляции F, класс эффективности IE2.
Параметры электропитания:
3ф - 400 В - 50 Гц
Трехфазные односкоростные электродвигатели имеют возможность регулирования скорости при помощи преобразователя частоты.

Дополнительная информация
Стандартное положение корпуса: LG270. Остальные положения корпуса поставляются по запросу.

По запросу
- Вентилятор с положением корпуса RD.
- Отверстие для отвода конденсата.
- Инспекционная дверца на корпусе вентилятора.
- Версия без опорной рамы (MB).
- Исполнение из нержавеющей стали (AISI 304, 316 или 316L).
- Вентилятор в звукоизолированном корпусе.
- Вентилятор с корпусом повышенной герметичности.
- Абразивостойкое покрытие вентилятора.
- Химически стойкое покрытие вентилятора.
- Тефлоновое покрытие вентилятора.
- Вентилятор, оцинкованный методом горячего погружения.
- Высокотемпературное исполнение (R), с температурой перемещаемого воздуха до +250°C.
- Исполнение для работы при низких температурах.
- 2-х скоростные электродвигатели.
- Электродвигатель с терморезисторами (PTC), для подключения к внешнему устройству защиты.
- Вентилятор с ременным приводом.



Рабочее колесо
с загнутыми вперед
лопатками



Продолжительная
работа

Возможно изготовление вентиляторов во взрывозащищенном исполнении:
- Повышенная безопасность:
  Ex II2G EExeIIT3.
- Взрывонепроницаемая оболочка:
  Ex II2G EExdIIBT5
  Ex II2G EExdIICT4
- Для взрывоопасной пыли:
  Ex II3D tD 125°C
  Ex II3D tD 135°C

  Мощность двигателя и ток у вентиляторов во взрывозащищенном исполнении могут отличаться от данных, приведенных для стандартной общепромышленной версии.

ТЕХНИЧЕСКИЕ ХАРАКТЕРИСТИКИ

Модель	Частота вращения (об/мин)	Мощность двигателя (кВт)	Ток при 400В (А)	Максимальный расход воздуха ($м^3$/ч)	Уровень звукового давления* (дБ(А))
Трехфазные 2-х полюсные электродвигатели (3ф - 400 В - 50 Гц)					
CKFT/2-502 2,2	2855	2,2	4,42	1127	71,8
CKFT/2-501 3	2890	3	5,64	1289	73,3
CKFT/2-562 4	2890	4	7,49	1535	75
CKFT/2-561 5,5	2930	5,5	10,20	1836	77
CKFT/2-632 7,5	2920	7,5	13,07	2251	79
CKFT/2-631 11	2930	11	20,40	2614	80,6
CKFT/2-712 15	2945	15	27,60	3161	82,6
CKFT/2-711 18,5	2930	18,5	33,70	3742	84,2
CKFT/2-802 15	2945	15	27,60	2646	86,4
CKFT/2-802 22	2940	22	39,10	4582	86,4
CKFT/2-801 18,5	2930	18,5	33,70	2924	87,9
CKFT/2-801 30	2950	30	53,06	5399	88
CKFT/2-902 30	2950	30	53,06	4545	89,8
CKFT/2-902 45	2955	45	78,00	11192	89,9
CKFT/2-901 37	2945	37	65,80	4818	91,5
CKFT/2-901 55	2955	55	95,00	13659	91,6
CKFT/2-1002 45	2955	45	78,00	5125	93,3
CKFT/2-1002 75	2970	75	129,00	9087	93,4
CKFT/2-1001 75	2970	75	129,00	8757	94,9
CKFT/2-1001 90	2970	90	154,00	10598	94,9

* Уровень звукового давления измерен на расстоянии 1,5 м от вентилятора с подсоединенными воздуховодами, в свободном пространстве.

РАБОЧИЕ ХАРАКТЕРИСТИКИ

– Приведены характеристики вентиляторов с подсоединенными воздуховодами на входе и выходе воздуха.
– q_v: Расход воздуха в м³/ч.
– p_{sf}: Статическое давление в Па и мм вод. ст.

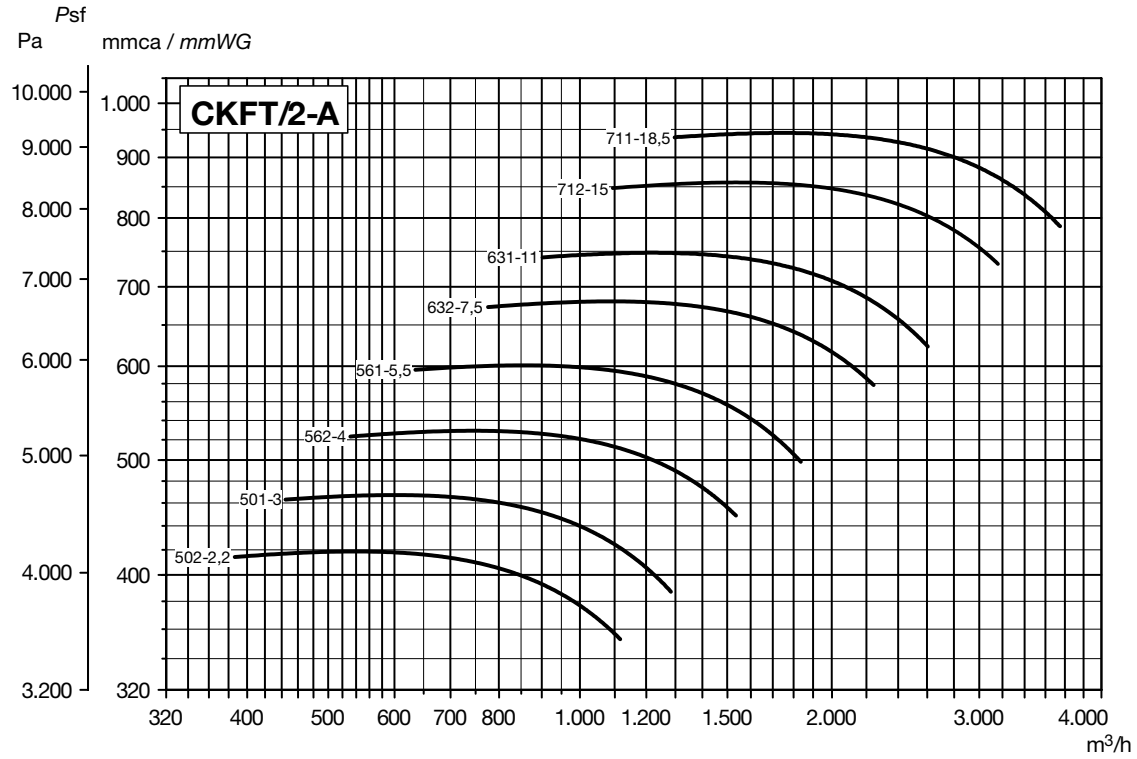

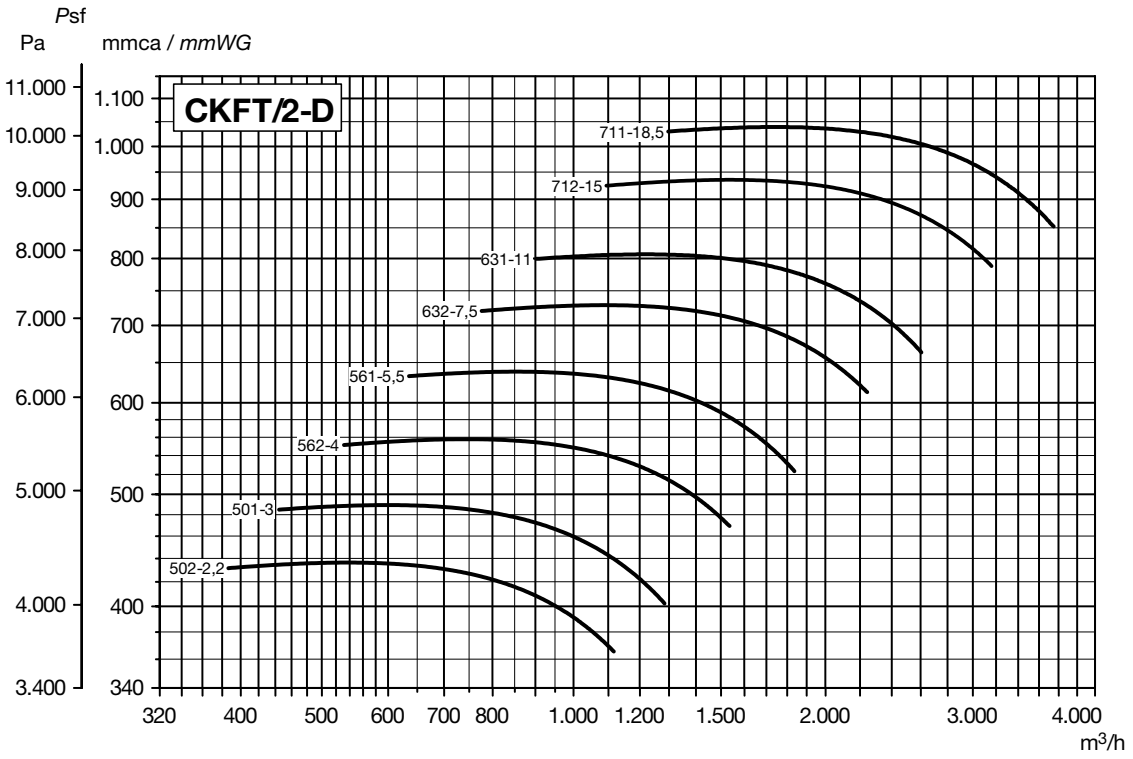

РАБОЧИЕ ХАРАКТЕРИСТИКИ

– Приведены характеристики вентиляторов с подсоединенными воздуховодами на входе и выходе воздуха.
– q_v: Расход воздуха в м³/ч.
– p_{sf}: Статическое давление в Па и мм вод. ст.

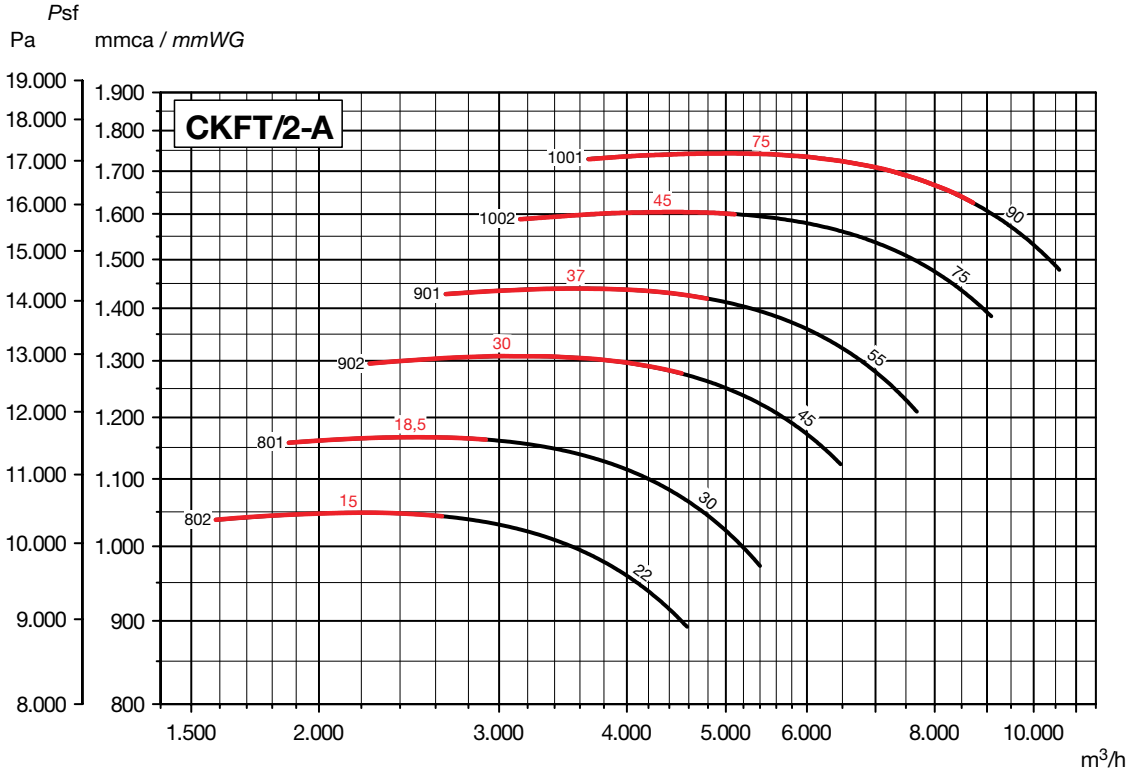

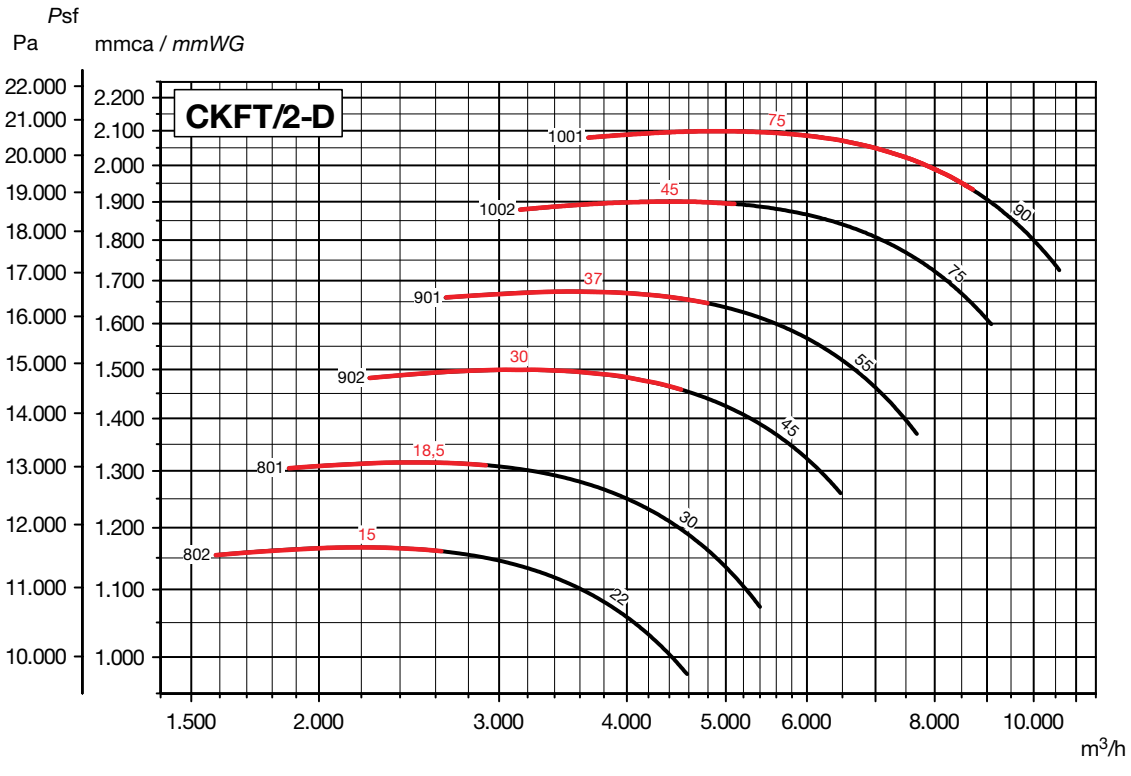

РАЗМЕРЫ (мм) (типоразмеры от 501 до 801)

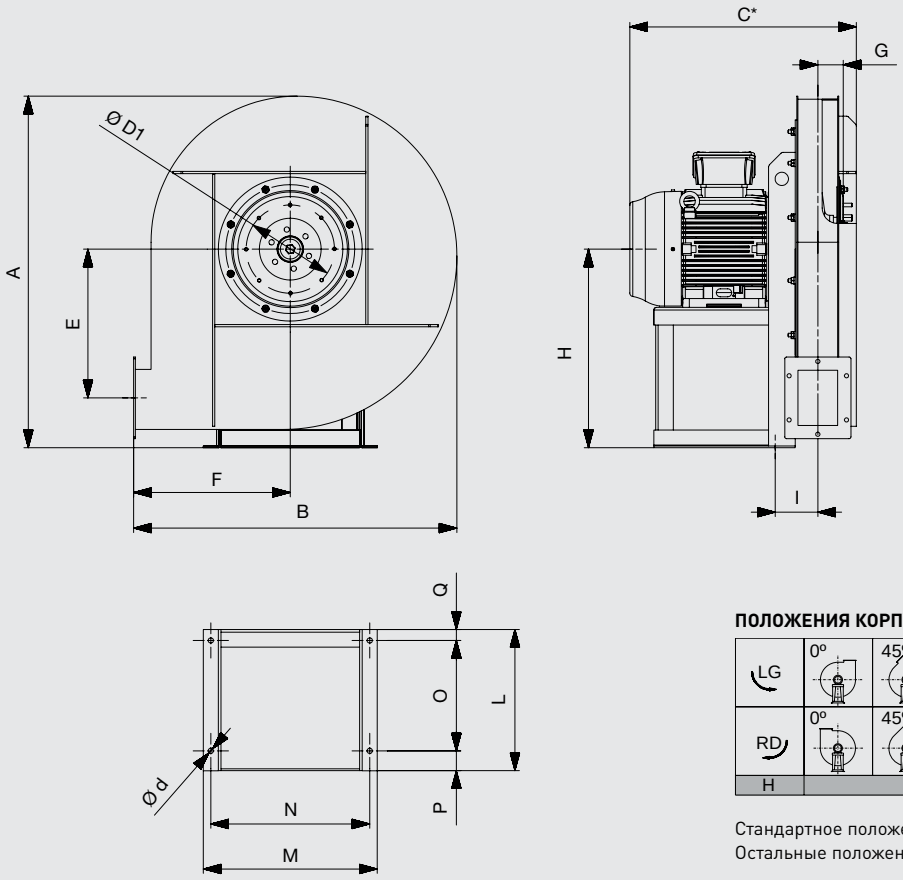

* Компания Soler&Palau оставляет за собой право комплектовать вентиляторы электродвигателями разных производителей. В связи с чем данный размер может варьироваться.

ПОЛОЖЕНИЯ КОРПУСА (вид со стороны электродвигателя)

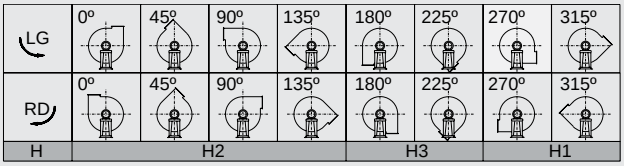

Стандартное положение корпуса: LG270.
Остальные положения корпуса поставляются по запросу.

Модель	Вентилятор										Опорная рама							Размер*		
	A	B	C	E	F	G	H			I	L	M	N	O	P	Q	Ød	C	Q	L
							H1	H2	H3											
CKFT/2-501 3	796	732	442	337	355	57,5	450	450	355	86,5	260	335	300	200	35	25	12	488	70	305
CKFT/2-502 2,2	796	732	407	337	355	57,5	450	450	355	111,5	215	270	245	137	60	18	10	452	63	260
CKFT/2-561 5,5	889	824	552	380	400	62,5	500	500	400	101,5	320	392	360	250	45	25	12	602	75	370
CKFT/2-562 4	889	824	474	380	400	62,5	500	500	400	91,5	260	335	300	200	35	25	12	520	70	305
CKFT/2-631 11	989	894	642	420	425	71	560	560	425	118	425	437	400	340	55	30	14	702	90	485
CKFT/2-632 7,5	989	894	564	420	425	71	560	560	425	108	320	392	360	250	45	25	12	614	75	370
CKFT/2-711 18,5	1110	1000	700	470	475	79,5	630	630	475	125,5	425	437	400	340	55	30	14	760	90	485
CKFT/2-712 15	1110	1000	656	470	475	79,5	630	630	475	125,5	425	437	400	340	55	30	14	716	90	485
CKFT/2-801 18,5	1250	1120	716	530	530	88	710	630	530	134	425	437	400	340	55	30	14	776	90	485
CKFT/2-801 30	1250	1120	841	530	530	88	710	630	530	154	500	567	510	385	75	40	16	901	100	560
CKFT/2-802 15	1250	1120	672	530	530	88	710	630	530	134	425	437	400	340	55	30	14	732	90	485
CKFT/2-802 22	1250	1120	738	530	530	88	710	630	530	144	470	497	450	370	65	35	14	798	95	530

* Включая охлаждающий диск (для версии R).

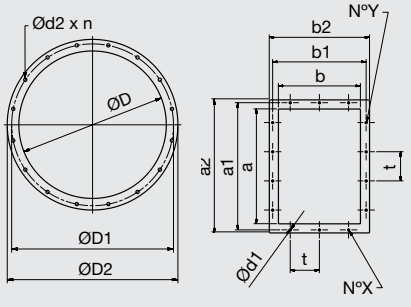

Модель	Фланец на входе воздуха					Фланец на выходе воздуха									
	ØD	ØD1	ØD2	Ød2	n	N°Y	a	a¹	a²	N°X	b	b¹	b²	t*	Ød1
CKFT-501	165	200	235	11	8	2	125	165	185	1	90	130	150	100	9,5
CKFT-502	165	200	235	11	8	2	125	165	185	1	90	130	150	100	9,5
CKFT-561	185	219	255	11	8	2	140	182	210	1	100	141	170	112	11,5
CKFT-562	185	219	255	11	8	2	140	182	210	1	100	141	170	112	11,5
CKFT-631	205	241	275	11	8	2	160	200	230	1	112	153	182	112	11,5
CKFT-632	205	241	275	11	8	2	160	200	230	1	112	153	182	112	11,5
CKFT-711	229	265	299	11	8	2	180	219	250	1	125	167	195	112	11,5
CKFT-712	229	265	299	11	8	2	180	219	250	1	125	167	195	112	11,5
CKFT-801	255	292	325	11	8	2	200	241	270	2	140	182	210	112	11,5
CKFT-802	255	292	325	11	8	2	200	241	270	2	140	182	210	112	11,5

* Если N°X или N°Y = 1, только одно отверстие по центру фланца.

РАЗМЕРЫ (мм) (типоразмеры от 901 до 1001)

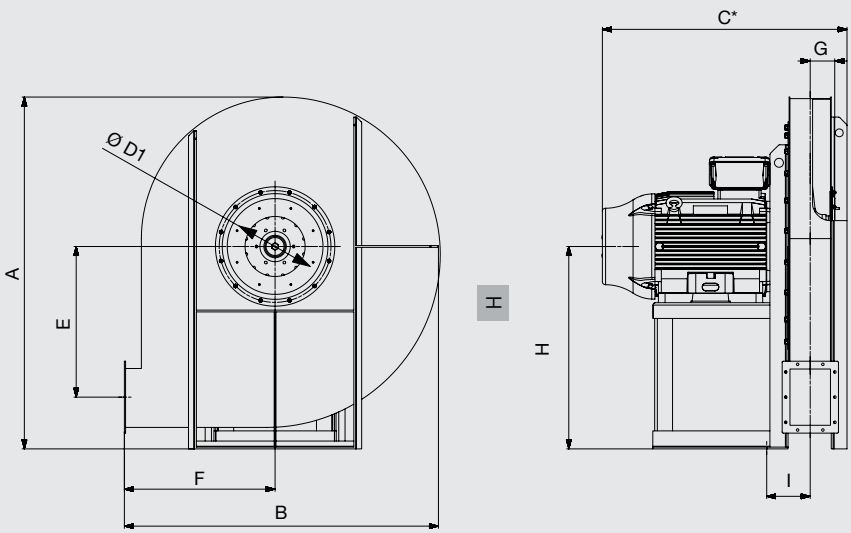

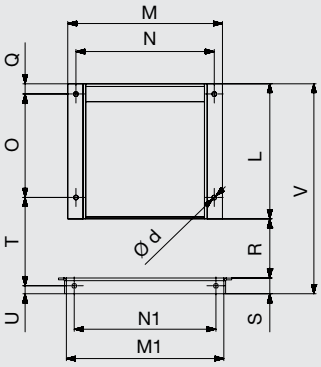

* Компания Soler&Palau оставляет за собой право комплектовать вентиляторы электродвигателями разных производителей. В связи с чем данный размер может варьироваться.

ПОЛОЖЕНИЯ КОРПУСА (вид со стороны электродвигателя)

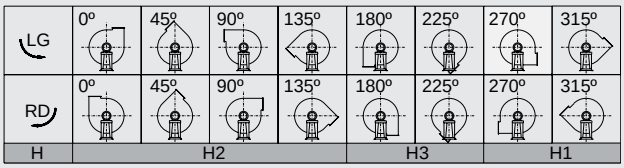

Стандартное положение корпуса: LG270.
Остальные положения корпуса поставляются по запросу.

Модель	Вентилятор										Опорная рама													Размер*			
	A	B	C	E	F	G	H			I	L	M	N	M1	N1	O	Q	R	S	T	U	V	Ød	C	Q	L	V
							H1	H2	H3																		
CKFT/2-901 37	1412	1266	890	600	600	100	800	710	600	164	500	567	510	620	560	385	40	173	60	278	30	733	16	950	100	560	793
CKFT/2-901 55	1412	1266	1016	600	600	100	800	710	600	184	600	683	615	620	560	460	45	173	60	298	30	833	21	1076	105	660	893
CKFT/2-902 30	1412	1266	890	600	600	100	800	710	600	164	500	567	510	620	560	385	40	173	60	278	30	733	16	950	100	560	793
CKFT/2-902 45	1412	1266	940	600	600	100	800	710	600	174	550	623	565	620	560	425	40	173	60	288	30	783	19	1000	100	610	843
CKFT/2-1001 75	1564	1404	1169	670	670	109,5	900	800	670	199	650	757	680	710	630	500	50	193	80	333	40	923	21	1229	110	710	983
CKFT/2-1001 90	1564	1404	1169	670	670	109,5	900	800	670	199	700	757	680	710	630	550	50	193	80	333	40	973	21	1229	110	760	1033
CKFT/2-1002 45	1564	1404	980	670	670	109,5	900	800	670	184	550	623	565	710	630	425	40	193	80	318	40	823	19	1040	100	610	883
CKFT/2-1002 75	1564	1404	1169	670	670	109,5	900	800	670	199	650	757	680	710	630	500	50	193	80	333	40	923	21	1229	110	710	983

* Включая охлаждающий диск (для версии R).

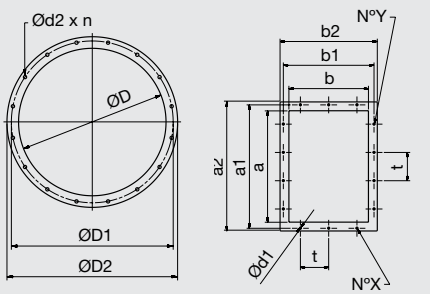

Модель	Фланец со стороны входа воздуха					Фланец со стороны выхода воздуха									
	ØD	ØD1	ØD2	Ød2	n	N°Y	a	a¹	a²	N°X	b	b¹	b²	t*	Ød1
CKFT-901	286	332	366	11	8	2	224	265	294	2	160	200	230	112	11,5
CKFT-902	286	332	366	11	8	2	224	265	294	2	160	200	230	112	11,5
CKFT-1001	321	366	401	11	8	3	250	292	320	2	180	219	250	112	11,5
CKFT-1002	321	366	401	11	8	3	250	292	320	2	180	219	250	112	11,5

* Если N°X или N°Y = 1, только одно отверстие по центру фланца.

ДОПОЛНИТЕЛЬНЫЕ ПРИНАДЛЕЖНОСТИ

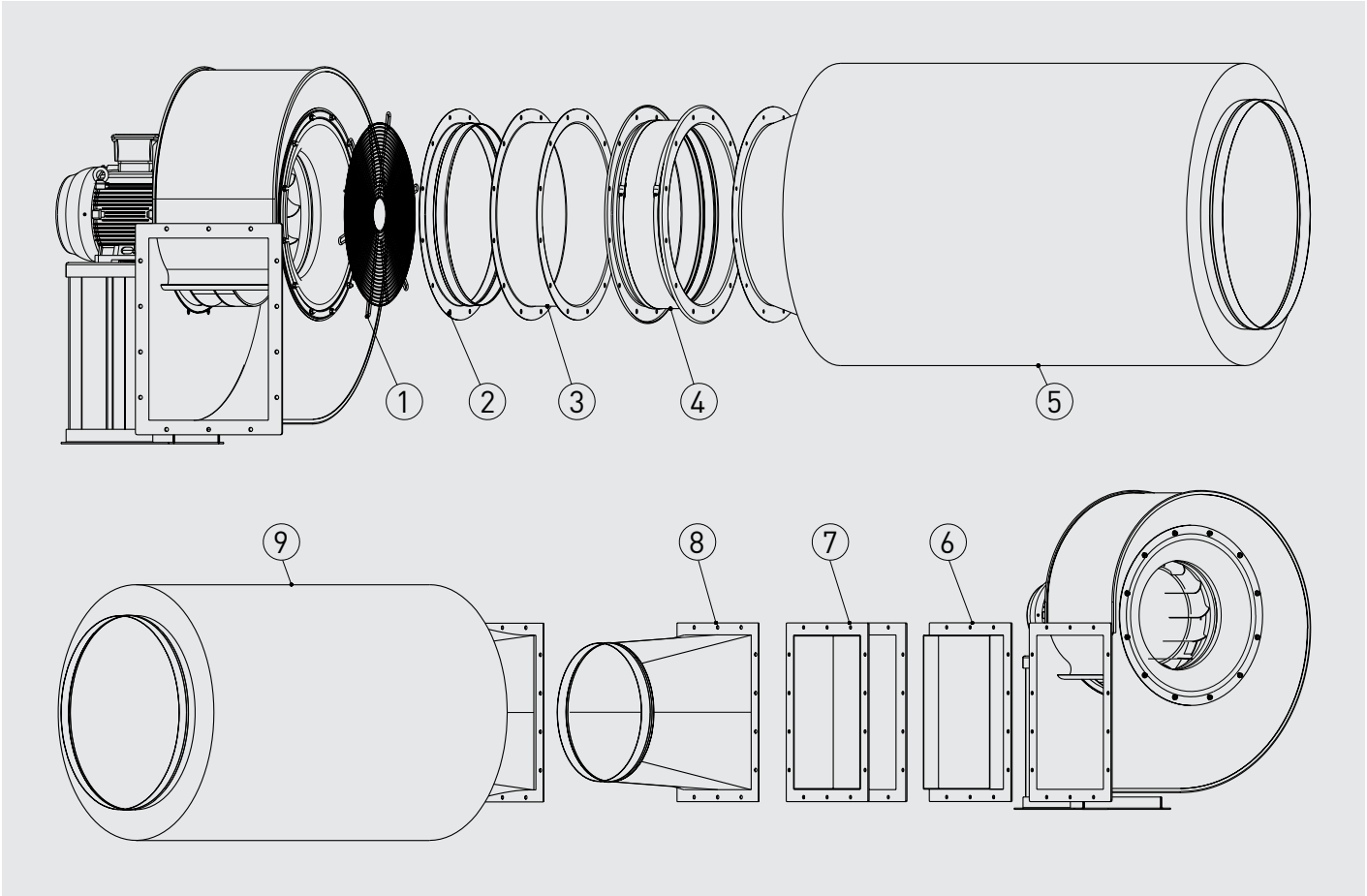

1. KRDA - защитная решетка на входе воздуха.
2. KRBA - патрубок на входе воздуха.
3. KRBD - двойной фланец.
4. KREA - гибкая вставка на входе воздуха.
5. KRTA - шумоглушитель на входе воздуха.
6. KRBR - фланец на выходе воздуха.
7. KRED - гибкая вставка на выходе воздуха.
8. KRBI - переход с прямоугольного сечения на круглое.
9. KRTI - шумоглушитель на выходе воздуха.

Модель	ДОПОЛНИТЕЛЬНЫЕ ПРИНАДЛЕЖНОСТИ								
	На входе воздуха					На выходе воздуха			
	Патрубок	Двойной фланец	Защитная решетка	Гибкая вставка	Шумоглушитель	Переход	Фланец	Гибкая вставка	Шумоглушитель
CKFT-501	KRBA-160	KRBD-160	KRDA-160	KREA-160	KRTA-160	KRBI-125x90	KRBR-125x90	KRED-125x90	KRTI-125x90
CKFT-561	KRBA-180	KRBD-180	KRDA-180	KREA-180	KRTA-180	KRBI-140x100	KRBR-140x100	KRED-140x100	KRTI-140x100
CKFT-631	KRBA-200	KRBD-200	KRDA-200	KREA-200	KRTA-200	KRBI-160x112	KRBR-160x112	KRED-160x112	KRTI-160x112
CKFT-711	KRBA-225	KRBD-225	KRDA-225	KREA-225	KRTA-225	KRBI-180x125	KRBR-180x125	KRED-180x125	KRTI-180x125
CKFT-801	KRBA-250	KRBD-250	KRDA-250	KREA-250	KRTA-250	KRBI-200x140	KRBR-200x140	KRED-200x140	KRTI-200x140
CKFT-901	KRBA-280	KRBD-280	KRDA-280	KREA-280	KRTA-280	KRBI-224x160	KRBR-224x160	KRED-224x160	KRTI-224x160
CKFT-1001	KRBA-315	KRBD-315	KRDA-315	KREA-315	KRTA-315	KRBI-250x180	KRBR-250x180	KRED-250x180	KRTI-250x180

ВЫСОКОНАПОРНЫЕ ЦЕНТРОБЕЖНЫЕ ВЕНТИЛЯТОРЫ
CKGT



Высоконапорные центробежные вентиляторы одностороннего всасывания с прямым приводом серии CKGT предназначены для применения в системах технологической вентиляции. Стандартно, вентиляторы рассчитаны для продолжительной работы при температуре перемещаемого воздуха до +120°C.
Корпуса вентиляторов CKGT изготавливаются из листовой стали и защищены от коррозии полиэфирной краской.
Вентиляторы комплектуются рабочими колесами с загнутыми вперед лопатками.

Электродвигатели
Вентиляторы оснащаются 2 полюсными электродвигателями. Класс защиты IP55, класс изоляции F, класс эффективности IE2.
Параметры электропитания:
3ф - 400 В - 50 Гц
Трехфазные односкоростные электродвигатели имеют возможность регулирования скорости при помощи преобразователя частоты.

Дополнительная информация
Стандартное положение корпуса: LG270. Остальные положения корпуса поставляются по запросу.

По запросу
- Вентилятор с положением корпуса RD.
- Отверстие для отвода конденсата.
- Инспекционная дверца на корпусе вентилятора.
- Версия без опорной рамы (MB).
- Исполнение из нержавеющей стали (AISI 304, 316 или 316L).
- Вентилятор в звукоизолированном корпусе.
- Вентилятор с корпусом повышенной герметичности.
- Абразивостойкое покрытие вентилятора.
- Химически стойкое покрытие вентилятора.
- Тефлоновое покрытие вентилятора.
- Вентилятор, оцинкованный методом горячего погружения.
- Высокотемпературное исполнение (R), с температурой перемещаемого воздуха до +250°C.
- Исполнение для работы при низких температурах.
- 2-х скоростные электродвигатели.
- Электродвигатель с терморезисторами (PTC), для подключения к внешнему устройству защиты.
- Вентилятор с ременным приводом.



Рабочее колесо
с загнутыми вперед
лопатками



Продолжительная
работа

Возможно изготовление вентиляторов во взрывозащищенном исполнении:
- Повышенная безопасность:
  Ex II2G EExeIIT3.
- Взрывонепроницаемая оболочка:
  Ex II2G EExdIIBT5
  Ex II2G EExdIICT4
- Для взрывоопасной пыли:
  Ex II3D tD 125°C
  Ex II3D tD 135°C

Мощность двигателя и ток у вентиляторов во взрывозащищенном исполнении могут отличаться от данных, приведенных для стандартной общепромышленной версии.

ТЕХНИЧЕСКИЕ ХАРАКТЕРИСТИКИ

Модель	Частота вращения (об/мин)	Мощность двигателя (кВт)	Ток при 400В (А)	Максимальный расход воздуха (м³/ч)	Уровень звукового давления* (дБ(А))
Трехфазные 2-х полюсные электродвигатели (3ф - 400 В - 50 Гц)					
CKGT/2-502 4	2890	4	7,49	2092	75
CKGT/2-502 5,5	2930	5,5	10,20	2888	75,3
CKGT/2-501 5,5	2930	5,5	10,20	2701	76,6
CKGT/2-501 7,5	2920	7,5	13,07	3242	76,5
CKGT/2-562 7,5	2920	7,5	13,07	3303	78,3
CKGT/2-562 11	2930	11	20,40	3874	78,3
CKGT/2-561 7,5	2920	7,5	13,07	2782	79,9
CKGT/2-561 15	2945	15	27,60	4627	80,1
CKGT/2-632 11	2930	11	20,40	3585	82,1
CKGT/2-632 18,5	2930	18,5	33,70	5650	82,1
CKGT/2-631 15	2945	15	27,60	4502	83,7
CKGT/2-631 22	2940	22	39,10	6519	83,7
CKGT/2-712 22	2940	22	39,10	6008	85,5
CKGT/2-712 30	2950	30	53,06	7921	85,6
CKGT/2-711 30	2950	30	53,06	7304	87,4
CKGT/2-711 37	2945	37	65,80	9394	87,3
CKGT/2-802 37	2945	37	65,80	7636	89,4
CKGT/2-802 55	2955	55	95,00	11561	89,5
CKGT/2-801 55	2955	55	95,00	10659	91
CKGT/2-801 75	2970	75	129,00	13553	91,1
CKGT/2-902 75	2970	75	129,00	12917	93
CKGT/2-902 110	2975	110	188,00	16284	93
CKGT/2-901 90	2970	90	154,00	13493	94,7
CKGT/2-901 132	2975	132	223,00	19329	94,8
CKGT/2-1002 110	2975	110	188,00	14516	96,4
CKGT/2-1002 160	2975	160	269,00	22733	96,4

* Уровень звукового давления измерен на расстоянии 1,5 м от вентилятора с подсоединенными воздуховодами, в свободном пространстве.

РАБОЧИЕ ХАРАКТЕРИСТИКИ

– Приведены характеристики вентиляторов с подсоединенными воздуховодами на входе и выходе воздуха.
– q_v: Расход воздуха в м³/ч.
– p_{sf}: Статическое давление в Па и мм вод. ст.

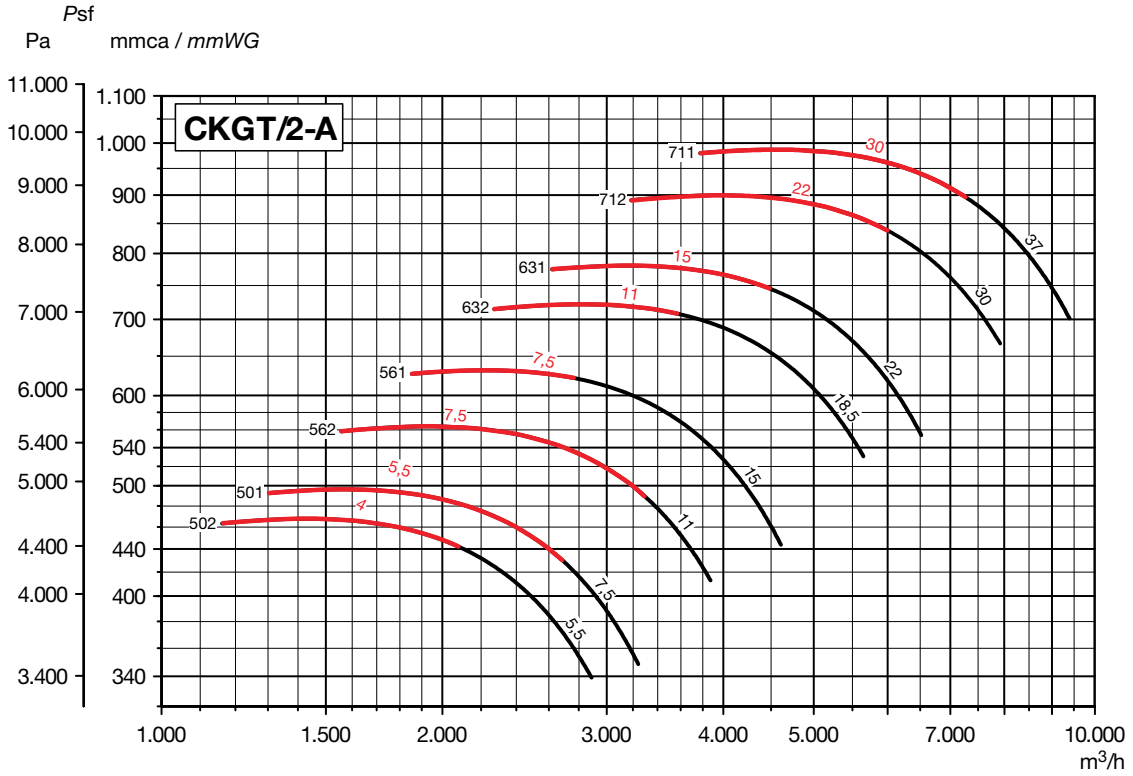

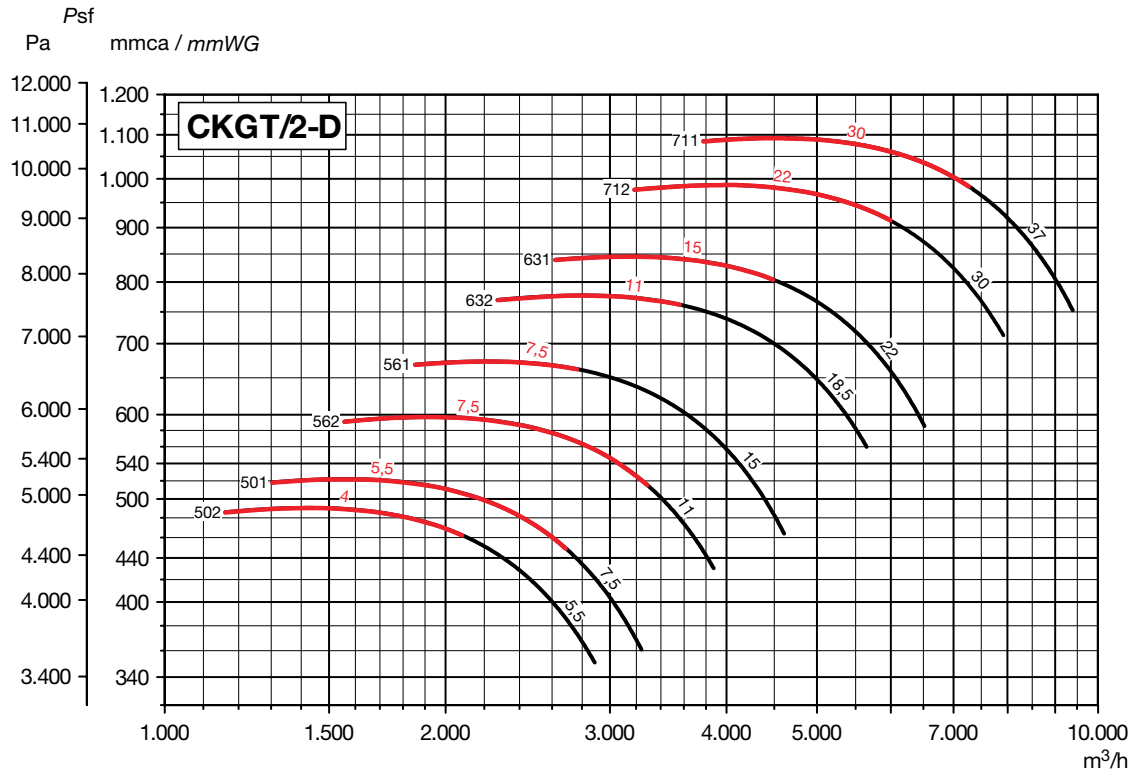

РАБОЧИЕ ХАРАКТЕРИСТИКИ

– Приведены характеристики вентиляторов с подсоединенными воздуховодами на входе и выходе воздуха.
– q_v: Расход воздуха в м³/ч.
– p_{sf}: Статическое давление в Па и мм вод. ст.

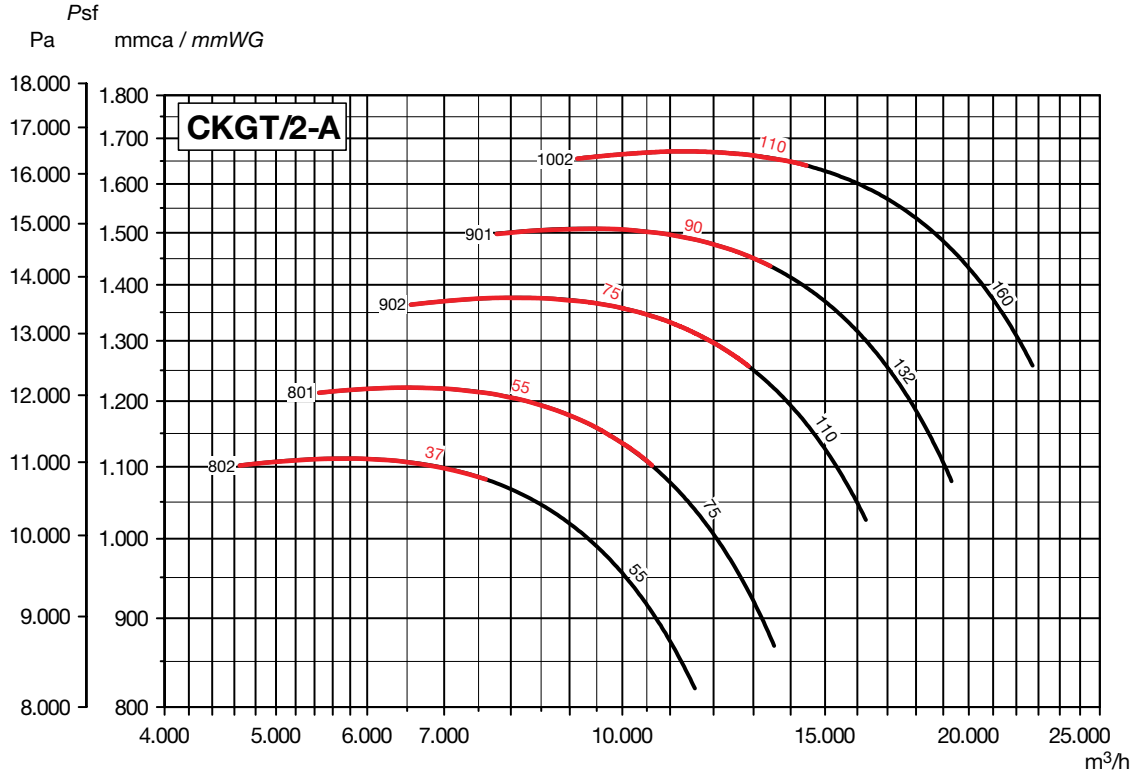

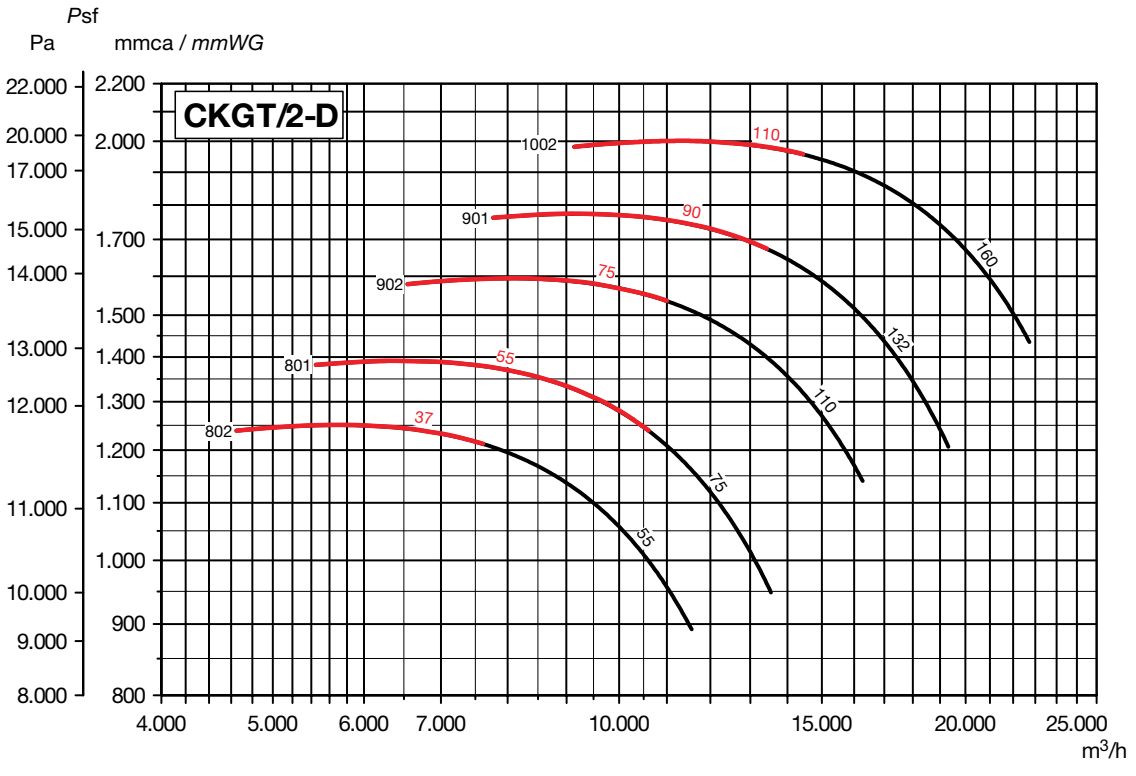

РАЗМЕРЫ (мм) (типоразмеры от 501 до 801)

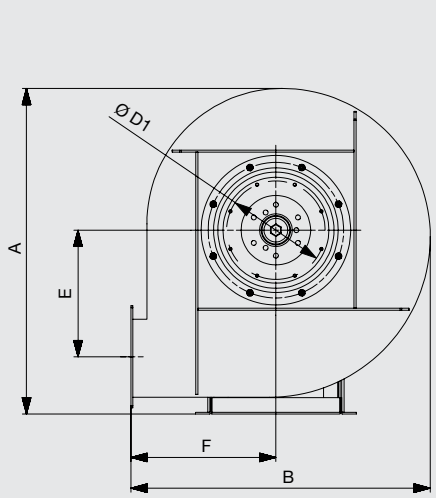

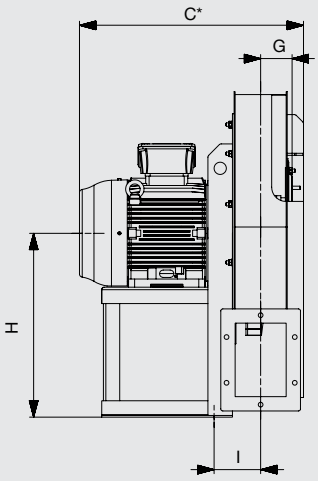

* Компания Soler&Palau оставляет за собой право комплектовать вентиляторы электродвигателями разных производителей. В связи с чем данный размер может варьироваться.

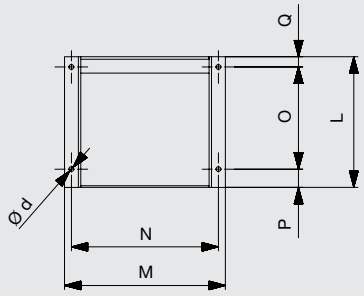

ПОЛОЖЕНИЯ КОРПУСА (вид со стороны электродвигателя)

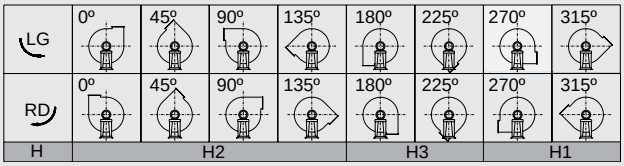

Стандартное положение корпуса: LG270.
Остальные положения корпуса поставляются по запросу.

Модель	Вентилятор										Опорная рама							Размер*		
	A	B	C	E	F	G	H			I	L	M	N	O	P	Q	Ød	C	Q	L
							H1	H2	H3											
CKGT/2-501 5,5	797	733	576	310	355	77	450	450	355	114	320	392	360	250	45	25	12	626	75	370
CKGT/2-501 7,5	797	733	576	310	355	77	450	450	355	114	320	392	360	250	45	25	12	626	75	370
CKGT/2-502 4	797	733	500	310	355	77	450	450	355	104	260	335	300	200	35	25	12	544	70	305
CKGT/2-502 5,5	797	733	576	310	355	77	450	450	355	114	320	392	360	250	45	25	12	626	75	370
CKGT/2-561 7,5	889	824	592	350	400	86,5	500	500	400	121,5	320	392	360	250	45	25	12	642	75	370
CKGT/2-561 15	889	824	670	350	400	86,5	500	500	400	131,5	425	437	400	340	55	30	14	730	90	485
CKGT/2-562 7,5	889	824	592	350	400	86,5	500	500	400	121,5	320	392	360	250	45	25	12	642	75	370
CKGT/2-562 11	889	824	670	350	400	86,5	500	500	400	131,5	425	437	400	340	55	30	14	730	90	485
CKGT/2-631 15	991	896	690	390	425	97	560	560	425	142	425	437	400	340	55	30	14	750	90	485
CKGT/2-631 22	991	896	756	390	425	97	560	560	425	152	470	497	450	370	65	35	14	816	95	530
CKGT/2-632 11	991	896	690	390	425	97	560	560	425	142	425	437	400	340	55	30	14	750	90	485
CKGT/2-632 18,5	991	896	734	390	425	97	560	560	425	142	425	437	400	340	55	30	14	794	90	485
CKGT/2-711 30	1110	1000	880	435	475	109	630	630	475	173	500	567	510	385	75	40	16	940	100	560
CKGT/2-711 37	1110	1000	880	435	475	109	630	630	475	173	500	567	510	385	75	40	16	940	100	560
CKGT/2-712 22	1110	1000	777	435	475	109	630	630	475	163	470	497	450	370	65	35	14	837	95	530
CKGT/2-712 30	1110	1000	880	435	475	109	630	630	475	173	500	567	510	385	75	40	16	940	100	560
CKGT/2-801 55	1250	1120	1032	490	530	119,5	710	630	530	204	600	683	615	460	95	45	21	1092	105	660
CKGT/2-801 75	1250	1120	1145	490	530	119,5	710	630	530	209	650	757	680	500	100	50	21	1205	110	710
CKGT/2-802 37	1250	1120	906	490	530	119,5	710	630	530	184	500	567	510	385	75	40	16	966	100	560
CKGT/2-802 55	1250	1120	1032	490	530	119,5	710	630	530	204	600	683	615	460	95	45	21	1092	105	660

* Включая охлаждающий диск (для версии R).

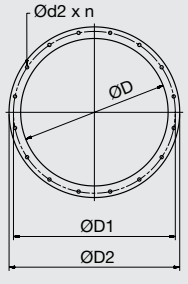

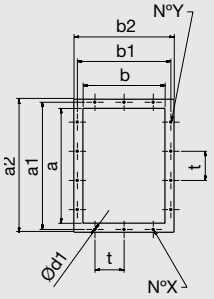

Модель	Фланец на входе воздуха					Фланец на выходе воздуха									
	ØD	ØD1	ØD2	Ød2	n	NºY	a	a¹	a²	NºX	b	b¹	b²	t*	Ød1
CKGT-501	205	241	275	11	8	2	180	219	250	1	125	167	195	112	11,5
CKGT-502	205	241	275	11	8	2	180	219	250	1	125	167	195	112	11,5
CKGT-561	229	265	299	11	8	2	200	241	270	2	140	182	210	112	11,5
CKGT-562	229	265	299	11	8	2	200	241	270	2	140	182	210	112	11,5
CKGT-631	255	292	325	11	8	2	224	265	294	2	160	200	230	112	11,5
CKGT-632	255	292	325	11	8	2	224	265	294	2	160	200	230	112	11,5
CKGT-711	286	332	366	11	8	3	250	292	320	2	180	219	250	112	11,5
CKGT-712	286	332	366	11	8	3	250	292	320	2	180	219	250	112	11,5
CKGT-801	321	366	401	11	8	3	280	332	360	2	200	249	280	125	11,5
CKGT-802	321	366	401	11	8	3	280	332	360	2	200	249	280	125	11,5

* Если NºX или NºY = 1, только одно отверстие по центру фланца.

РАЗМЕРЫ (мм) (типоразмеры от 901 до 1001)

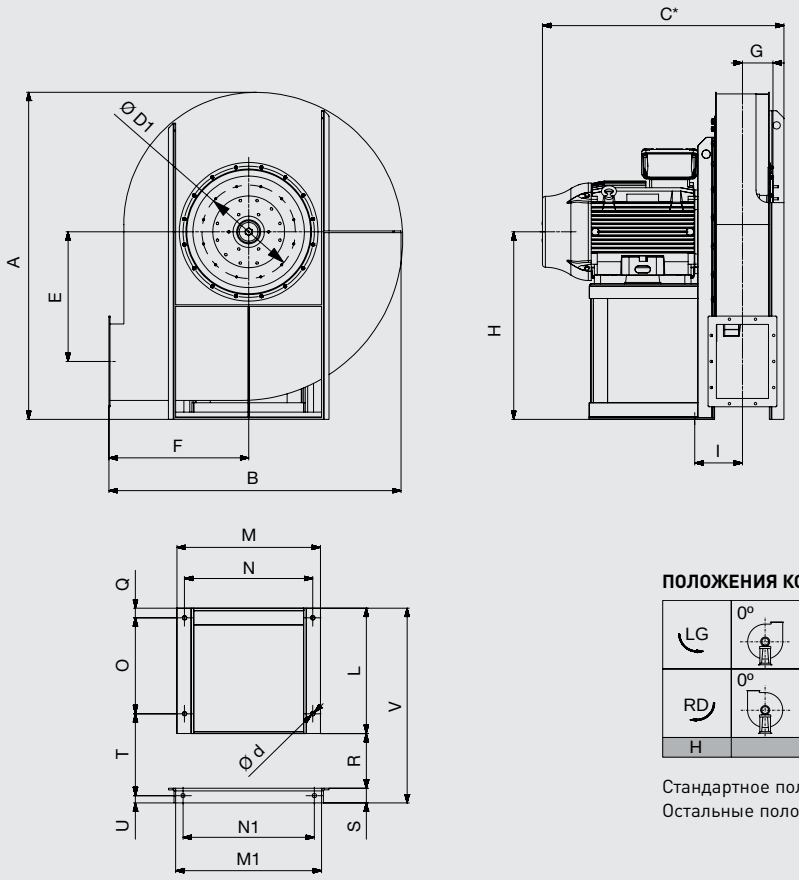

* Компания Soler&Palau оставляет за собой право комплектовать вентиляторы электродвигателями разных производителей. В связи с чем данный размер может варьироваться.

ПОЛОЖЕНИЯ КОРПУСА (вид со стороны электродвигателя)

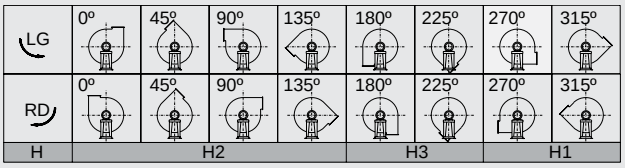

Стандартное положение корпуса: LG270.
Остальные положения корпуса поставляются по запросу.

Модель	Вентилятор										Опорная рама												Размер*			
	A	B	C	E	F	G	H			I	L	M	N	M1	N1	O	Q	R	S	T	U	V	Ød	C	Q	L	V
							H1	H2	H3																		
CKGT/2-901 90	1409	1264	1193	552	600	133,5	800	710	600	221	700	757	680	620	560	550	50	237	60	367	30	997	21	1253	110	760	1057
CKGT/2-901 132	1409	1264	1283	552	600	133,5	800	710	600	231	770	847	770	620	560	605	55	237	60	377	30	1067	24	1343	115	830	1127
CKGT/2-902 75	1409	1264	1193	552	600	133,5	800	710	600	221	650	757	680	620	560	500	50	237	60	367	30	947	21	1253	110	710	1007
CKGT/2-902 110	1409	1264	1283	552	600	133,5	800	710	600	231	720	847	770	620	560	555	55	237	60	377	30	1017	24	1343	115	780	1077
CKGT/2-1002 110	1569	1409	1329	622	670	146,5	900	800	670	244	720	847	770	710	630	555	55	263	80	413	40	1063	24	1389	115	780	1123
CKGT/2-1002 160	1569	1409	1329	622	670	146,5	900	800	670	244	770	847	770	710	630	605	55	263	80	413	40	1113	24	1389	115	830	1173

* Включая охлаждающий диск (для версии R).

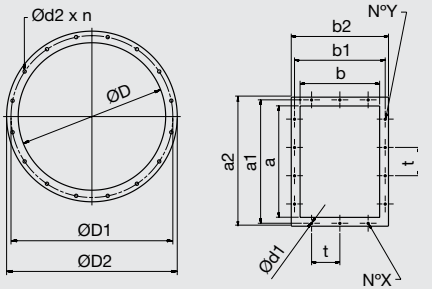

Модель	Фланец со стороны входа воздуха					Фланец со стороны выхода воздуха									
	ØD	ØD1	ØD2	Ød2	n	NºY	a	a¹	a²	NºX	b	b¹	b²	t*	Ød1
CKLT/2-901	361	405	441	11	8	3	315	366	395	2	224	273	304	125	11,5
CKLT/2-902	361	405	441	11	8	3	315	366	395	2	224	273	304	125	11,5
CKLT/2-1002	405	448	485	11	12	3	355	405	435	2	250	300	330	125	11,5

* Если NºX или NºY = 1, только одно отверстие по центру фланца.

ДОПОЛНИТЕЛЬНЫЕ ПРИНАДЛЕЖНОСТИ

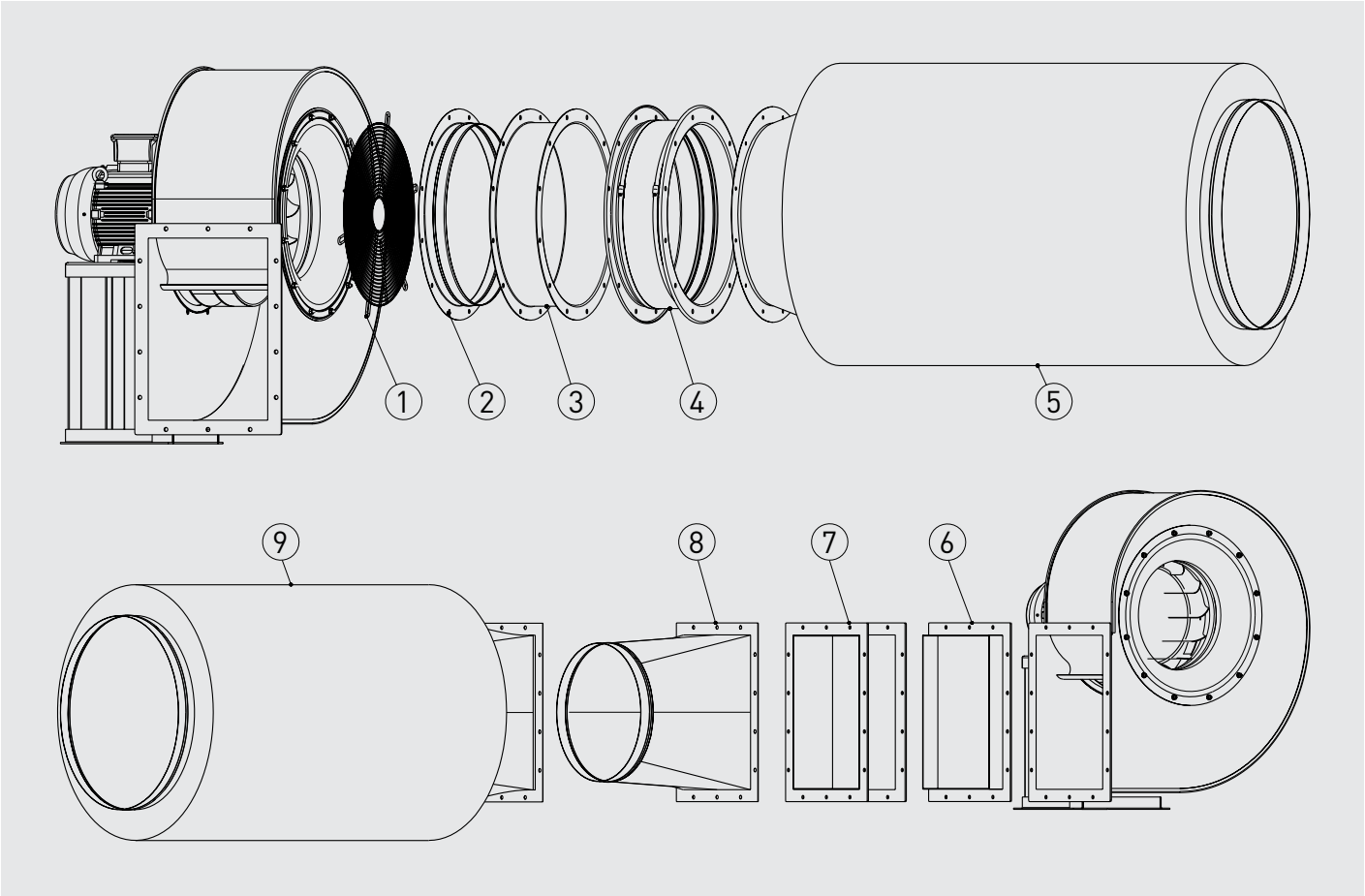

1. KRDA - защитная решетка на входе воздуха.
2. KRBA - патрубок на входе воздуха.
3. KRBD - двойной фланец.
4. KREA - гибкая вставка на входе воздуха.
5. KRTA - шумоглушитель на входе воздуха.
6. KRBR - фланец на выходе воздуха.
7. KRED - гибкая вставка на выходе воздуха.
8. KRBI - переход с прямоугольного сечения на круглое.
9. KRTI - шумоглушитель на выходе воздуха.

Модель	ДОПОЛНИТЕЛЬНЫЕ ПРИНАДЛЕЖНОСТИ								
	На входе воздуха					На выходе воздуха			
	Патрубок	Двойной фланец	Защитная решетка	Гибкая вставка	Шумоглушитель	Переход	Фланец	Гибкая вставка	Шумоглушитель
CKGT-501	KRBA-200	KRBD-200	KRDA-200	KREA-200	KRTA-200	KRBI-180x125	KRBR-180x125	KRED-180x125	KRTI-180x125
CKGT-561	KRBA-225	KRBD-225	KRDA-225	KREA-225	KRTA-225	KRBI-200x140	KRBR-200x140	KRED-200x140	KRTI-200x140
CKGT-631	KRBA-250	KRBD-250	KRDA-250	KREA-250	KRTA-250	KRBI-224x160	KRBR-224x160	KRED-224x160	KRTI-224x160
CKGT-711	KRBA-280	KRBD-280	KRDA-280	KREA-280	KRTA-280	KRBI-250x180	KRBR-250x180	KRED-250x180	KRTI-250x180
CKGT-801	KRBA-315	KRBD-315	KRDA-315	KREA-315	KRTA-315	KRBI-280x200	KRBR-280x200	KRED-280x200	KRTI-280x200
CKGT-901	KRBA-355	KRBD-355	KRDA-355	KREA-355	KRTA-355	KRBI-315x224	KRBR-315x224	KRED-315x224	KRTI-315x224
CKGT-1001	KRBA-400	KRBD-400	KRDA-400	KREA-400	KRTA-400	KRBI-355x250	KRBR-355x250	KRED-355x250	KRTI-355x250

ЦЕНТРОБЕЖНЫЕ ВЕНТИЛЯТОРЫ С РАДИАЛЬНО НАПРАВЛЕННЫМИ ЛОПАТКАМИ
CBT-N



Модели: CBT-40, 60N, 80N, 100N и 130N



Модели: CBT-125, 160 и 170

120°C
Продолжительная работа

Центробежные вентиляторы одностороннего всасывания с прямым приводом серии CBT-N предназначены для продолжительной работы при температуре перемещаемого воздуха до +120°C(1).
Корпуса вентиляторов изготовлены из литого алюминия и окрашены эпоксидно-полиэфирной краской.
Вентиляторы комплектуются центробежными рабочими колесами с радиально направленными лопатками. Рабочие колеса изготовлены из литого алюминия и окрашены эпоксидно-полиэфирной краской.

(1) Для моделей CSB: до +70°C.

Электродвигатели

В зависимости от модели, вентиляторы комплектуются 2 полюсными однофазными или трехфазными электродвигателями.
Класс защиты IP55, класс изоляции F(2).
Параметры электропитания:
1ф - 230 В - 50 Гц
3ф - 400 В - 50 Гц
В зависимости от модели, электродвигатели могут иметь возможность регулирования скорости (см. раздел «Регулирование скорости»).

(2) Для моделей CSB и CST: класс защиты IP44, класс изоляции B.

Дополнительная информация

Стандартное положение корпуса: LG270.
При необходимости возможно изготовление вентилятора с 7 различными положениями корпуса(3).

(3) Модели CSB и CST: положение корпуса только LG270.

По запросу

- Двухскоростной электродвигатель.
- Исполнение для работы при низких температурах.



Прочный корпус
Улитка вентилятора изготовлена из литого алюминия.



Динамически сбалансированное рабочее колесо
Центробежное рабочее колесо, с радиально направленными лопатками, динамически сбалансировано в соответствии с требованиями ISO 1940.

Возможно изготовление трехфазных вентиляторов во взрывозащищенном исполнении:
- Повышенная безопасность:
(только модели CBT-100 и CBT-130)
Ex II2G EExeIIT3.
- Взрывонепроницаемая оболочка:
(за исключением моделей CBT-40 и CST-60)
Ex II2G EExdIIBT5
Ex II2G EExdIICT4
- Для взрывоопасной пыли:
(за исключением моделей CBT-40 и CST-60)
Ex II3D tD 125°C
Ex II3D tD 135°C
Мощность двигателя и ток у вентиляторов во взрывозащищенном исполнении могут отличаться от данных, приведенных для стандартной общепромышленной версии.

ПОЛОЖЕНИЯ КОРПУСА

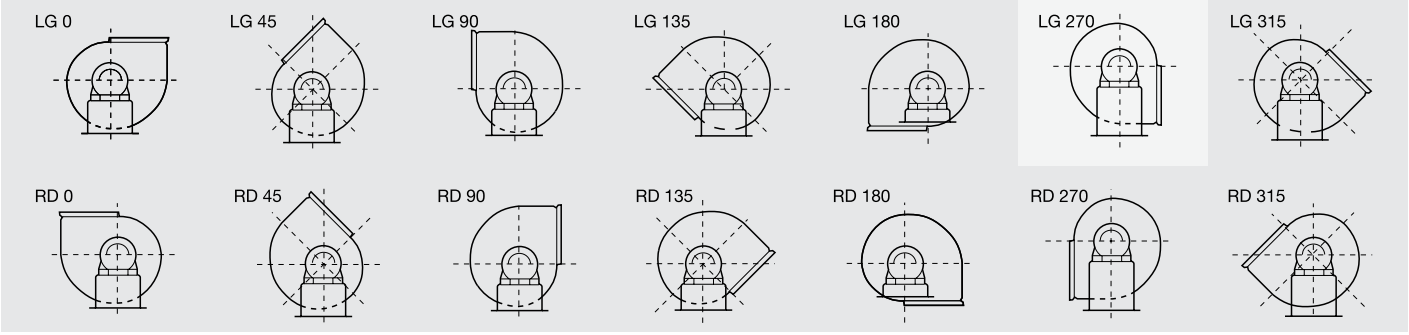

Стандартное положение корпуса: LG270.
Остальные положения корпуса LG и RD поставляются по запросу.

ТЕХНИЧЕСКИЕ ХАРАКТЕРИСТИКИ

Модель	Частота вращения (об/мин)	Диаметр нагнет. патрубка (мм)	Мощн. двигателя (кВт)	Класс изоляции двигателя	Класс защиты IP	Макс. темп. перем. возд. (°C)	Ток (А)	Макс. расход воздуха (м³/ч)	Уровень звук. давл.** дБ(А)	Вес (кг)	Взрывоза-щищенное исполнение	Преобразователь частоты	
												VFTM	VFKB
Однофазные электродвигатели (1ф - 230 В - 50 Гц)													
CSB-60	2750	60	0,20*	B	IP44	70	1,2	310	69	6,6	–	–	–
CBB-60N	2800	60	0,18	F	IP55	120	1,18	400	69	10	–	–	–
CBB-80N	2800	80	0,37	F	IP55	120	2,2	730	71	13,5	–	–	–
CBB-100N	2800	100	0,75	F	IP55	120	3,9	1250	78	18,5	–	–	–
Трехфазные электродвигатели (3ф - 400 В - 50 Гц)													
CBT-40	2800	40	0,25*	B	IP44	120	0,43	250	78	10	Нет	–	–
CST-60	2750	60	0,18*	B	IP44	120	0,39	310	69	6,5	Нет	–	–
CBT-60N	2800	60	0,18	F	IP55	120	0,63	400	69	10,5	Да	VFTM TRI 0,37	VFKB 45
CBT-80N	2800	80	0,37	F	IP55	120	1,21	730	71	14,5	Да	VFTM TRI 0,37	VFKB 45
CBT-100N	2800	100	0,75	F	IP55	120	1,7	1250	78	19,5	Да	VFTM TRI 0,55	VFKB 45
CBT-130N	2800	130	1,1	F	IP55	120	2,5	1910	80	27,5	Да	VFTM TRI 1,1	VFKB 45
CBT-125	2800	125	2,2	F	IP55	80	4,6	2000	76	31	Нет	VFTM TRI 2,2	VFKB 48
CBT-160	2800	160	3	F	IP55	80	6,5	2700	80	44	Нет	VFTM TRI 3	VFKB 48
CBT-170	2800	170	4	F	IP55	80	7,8	3800	81	55	Нет	VFTM TRI 4	VFKB 48

*Потребляемая мощность электродвигателя.
**Уровень звукового давления измерен на расстоянии 1,5 метра от вентилятора, в свободном пространстве.

РАЗМЕРЫ (мм)

Модель	A	B	C	Ø D	Ø E	F	G	H	L	M	N	O
CST/B-60	327	281	165	110	60	150	120	110	60	135	291	190
CBT-40	411	385	197	114	40	52	–	–	128	150	352	217
CBT/CBB-60N	375	332	258	110	60	120	122	98	100	97	324	206
CBT/CBB-80N	450	390	286	125	80	142	140	120	118	97	374	256
CBT/CBB-100N	511	434	328	140	100	196	184	170	158	101	415	294
CBT/CBB-130N	603	508	353	160	130	211	230	185	204	88	480	348

CST/CSB-60

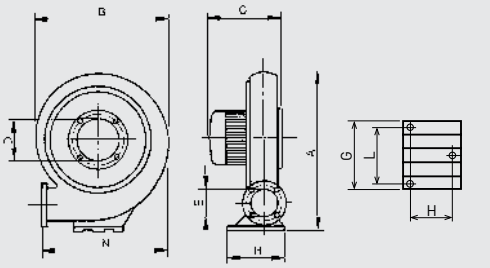

CBT/CBB

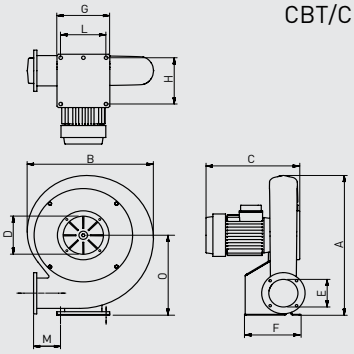

CBT-40

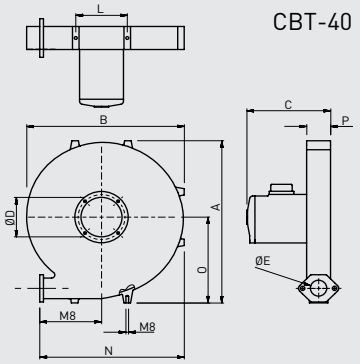

CBT-125

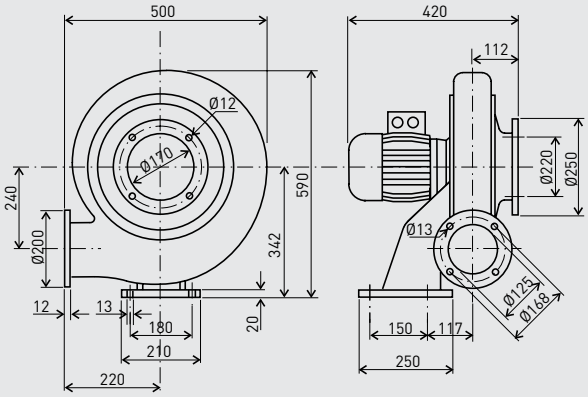

CBT-160

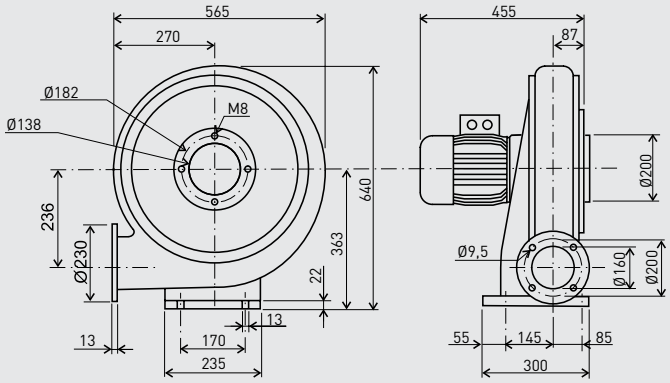

CBT-170

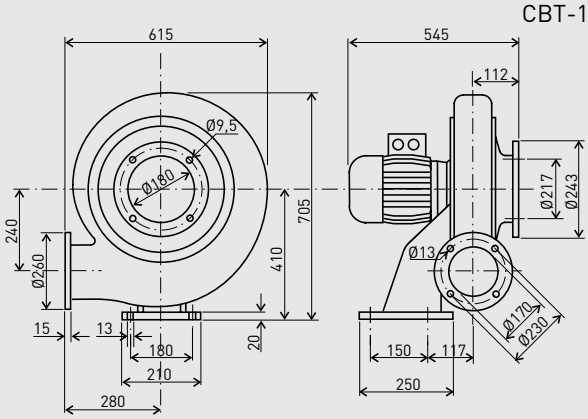

РАБОЧИЕ ХАРАКТЕРИСТИКИ

– q_v = расход воздуха в м³/ч и м³/с.
– p_{sf} = статическое давление в мм вод. ст. и Па.
– Данные приведены: в соответствии со стандартами ISO 5801 и AMCA 210-99
при температуре сухого воздуха 20°C и атмосферном давлении 760 мм рт. ст.

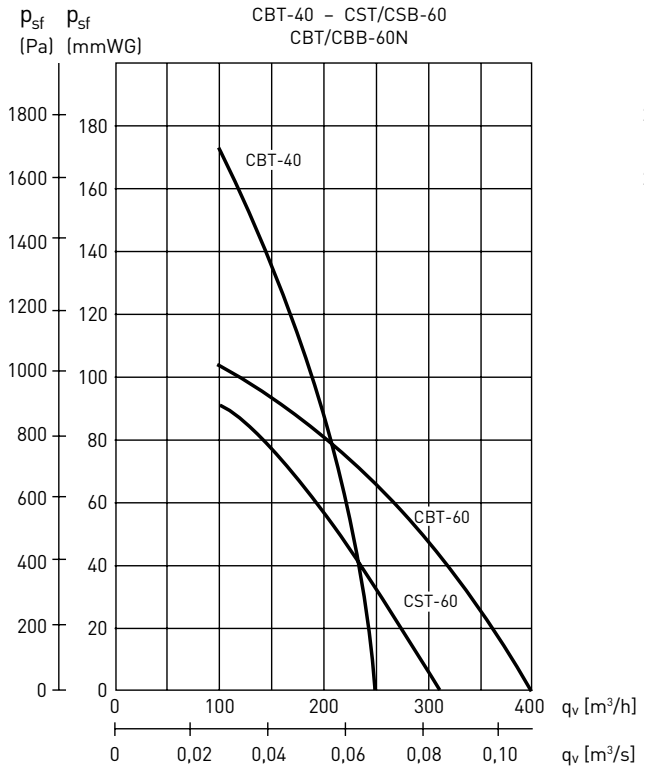

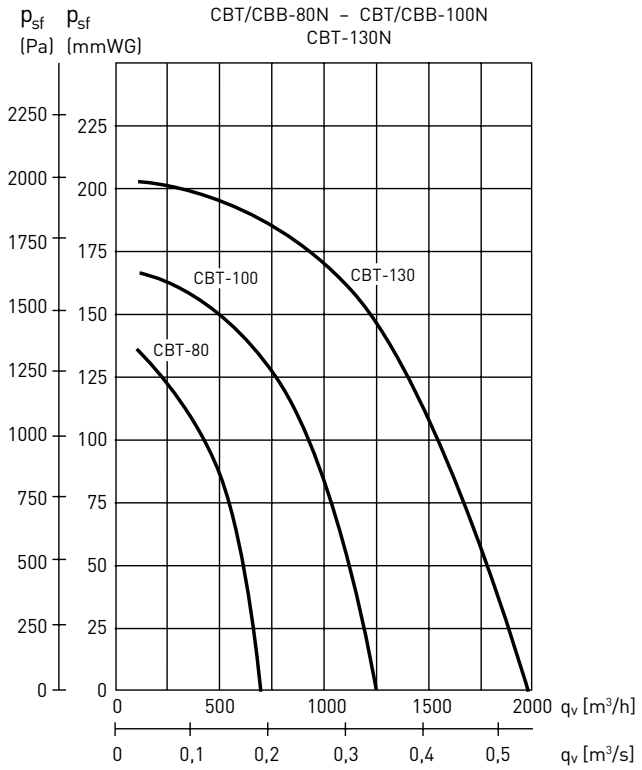

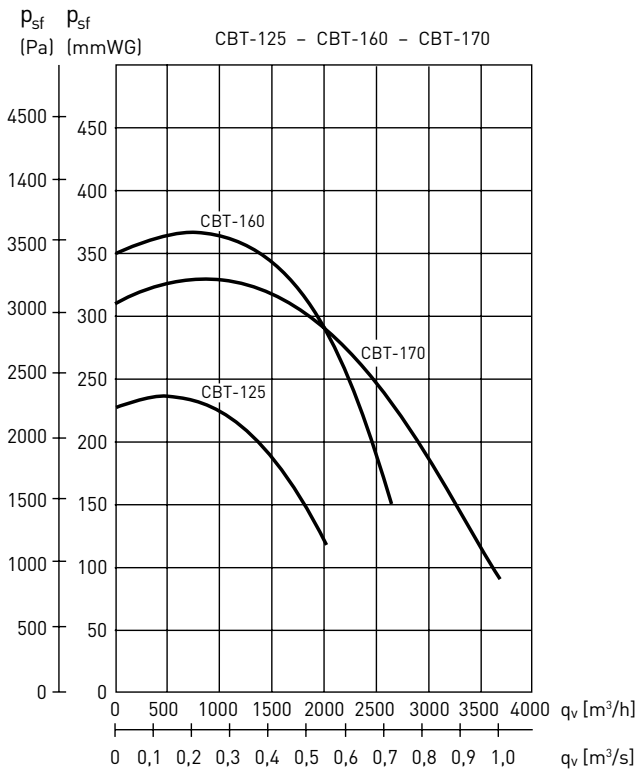

ДОПОЛНИТЕЛЬНЫЕ ПРИНАДЛЕЖНОСТИ

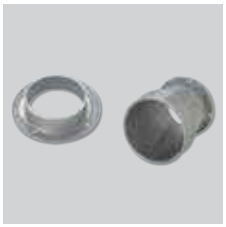

CBA/CBS
Круглые фланцы

Модель	Сторона установки	Диаметр Ø (мм)
CBA-60	На входе CBT-60N	100
CBA-80	На входе CBT-80N	125
CBA-100	На входе CBT-100N	160
CBA-130	На входе CBT-130N	200
CBS-60	На выходе CBT-60N	100
CBS-80	На выходе CBT-80N	125
CBS-100	На выходе CBT-100N	160
CBS-130	На выходе CBT-180N	200

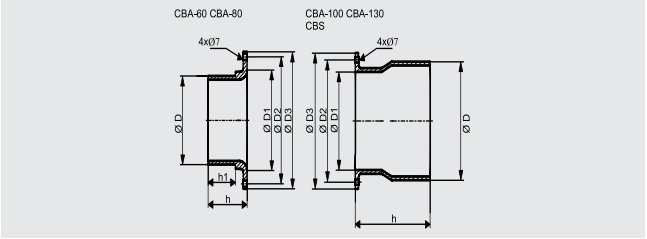

Модель	D	D1	D2	D3	h	h1
CBA-60	97	110	139	150	50	35
CBA-80	122	125	147	165	50	35
CBA-100	157	130	162	180	116	-
CBA-130	197	150	180	200	132	-
CBS-60	97	60	80	95	104	-
CBS-80	122	80	105	123	128	-
CBS-100	157	100	130	150	140	-
CBS-130	197	130	165	190	146	-



CBA-125/CBA-160/CBA-170
Круглый фланец для установки на всасывании для моделей:
CBT-125 / CBT-160 / CBT-170

CBS-125/CBS-160/CBS-170
Круглый фланец для установки на нагнетании воздуха для моделей:
CBT-125 / CBT-160 / CBT-170

Модель	Место установки (на входе/выходе воздуха)	Диаметр (мм)
CBA-125	На входе CBT-125	125
CBA-160	На входе CBT-160	160
CBA-170	На входе CBT-170	170
CBS-125	На выходе CBT-125	125
CBS-160	На выходе CBT-160	160
CBS-170	На выходе CBT-170	170

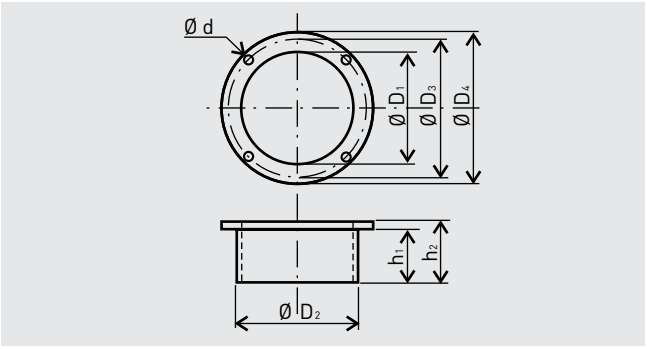

Модель	D1	D2	D3	D4	h1	h2	D
CBA-125	170	180	220	250	70	80	12
CBS-125	125	140	168	200	70	80	12
CBA-160	148	160	182	200	70	80	9
CBS-160	160	170	200	230	70	80	10
CBA-170	180	190	217	243	70	80	12
CBS-170	170	180	230	260	70	80	13

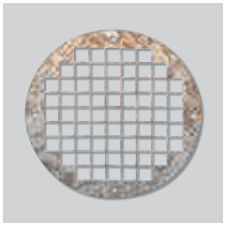

DEF/KRJ Защитная решетка на всасывании

Решетка	Модель CBT
DEF-100T	40
KRJ-120	60
KRJ-140	80
DEF-140T	100
KRJ-160	130



KBTA
Шумоглушители для установки на всасывающей стороне вентиляторов CBT.

KBTI
Шумоглушители для установки на нагнетательной стороне вентиляторов CBT.

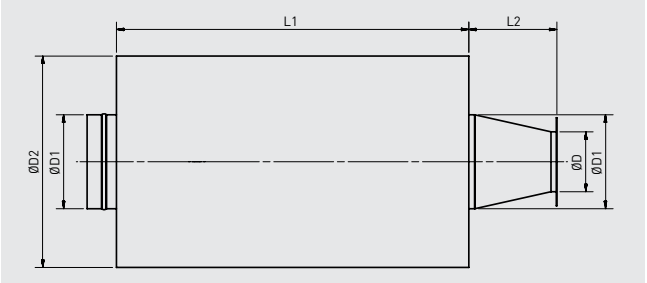

Модель CBT	Модель KBTA	Модель KBTI	L1	L2 (KBTA)	L2 (KBTI)	D (KBTI)	D (KBTA)	D1	D2
60	KBTA-60	KBTI-60	600	100	100	60	100	100	300
80	KBTA-80	KBTI-80	600	100	100	80	125	125	325
100	KBTA-100	KBTI-100	600	100	150	100	160	160	360
130	KBTA-130	KBTI-130	600	150	150	130	200	200	400

ДОПОЛНИТЕЛЬНЫЕ ПРИНАДЛЕЖНОСТИ



Вытяжные рукава BF – BM
Шарнирные вытяжные рукава
для удаления сварочных газов.
Рабочая температура до +70°C.
Удобство в работе.
2 модели.
2 размера 3 или 4м.
Для расходов воздуха от 300 до 1200 м³/ч.

Конфигурация BF



Конфигурация BM



УСТАНОВКА С НЕПОСРЕДСТВЕННЫМ ПОДСОЕДИНЕНИЕМ К ВЕНТИЛЯТОРУ: ВЕНТИЛЯТОР + ПЕРЕХОД + РУКАВ

Вентилятор



Рекомендуется использовать
с вентилятором
CBB/CBT-100N

+

CBS 100 E5 переход



+

Рукав

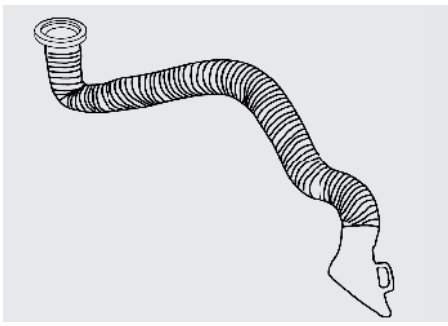

Шарнирный вытяжной рукав BF или BM

CBS 100 E5 переход (поставляется отдельно)



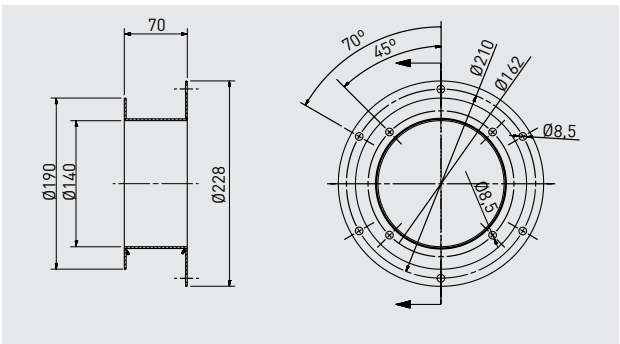

Переход для подсоединения рукава к всасывающему отверстию вентилятора.

ЦЕНТРОБЕЖНЫЕ ВЕНТИЛЯТОРЫ С РАДИАЛЬНО НАПРАВЛЕННЫМИ ЛОПАТКАМИ
CKCT / CKCTL

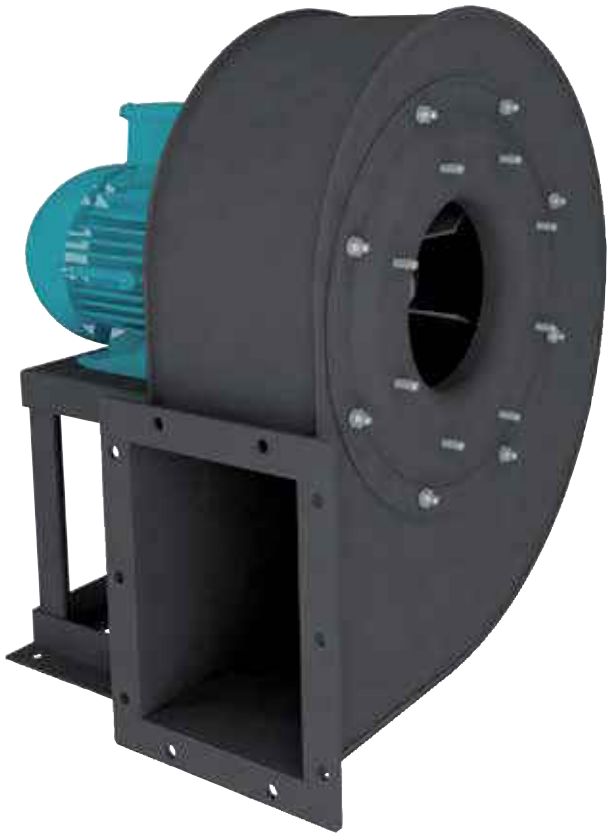

Рабочие колеса с радиально направленными лопатками



Модели от 221 до 451



Модели от 631 до 901

Возможно изготовление вентиляторов во взрывозащищенном исполнении:
- Повышенная безопасность:
  Ex II2G EExeIIT3.
- Взрывонепроницаемая оболочка:
  Ex II2G EExdIIBT5
  Ex II2G EExdIICT4
- Для взрывоопасной пыли:
  Ex II3D tD 125°C
  Ex II3D tD 135°C

Мощность двигателя и ток у вентиляторов во взрывозащищенном исполнении могут отличаться от данных, приведенных для стандартной общепромышленной версии.

120°C

Продолжительная работа

Центробежные вентиляторы одностороннего всасывания с прямым приводом серии CKCT предназначены для применения в системах технологической вентиляции. Стандартно, вентиляторы рассчитаны для продолжительной работы при температуре перемещаемого воздуха до +120°C.
Корпуса вентиляторов CKCT изготавливаются из листовой стали и защищены от коррозии полиэфирной краской.
Также, доступна облегченная версия CKCTL с корпусом из оцинкованной листовой стали (только с 2 полюсными электродвигателями до 451 типоразмера и с 4 полюсными электродвигателями до 801 типоразмера).
Вентиляторы комплектуются рабочими колесами с радиально направленными лопатками.

Электродвигатели
Вентиляторы оснащаются 2 или 4 полюсными электродвигателями.
Класс защиты IP55, класс изоляции F, класс эффективности IE2.
Параметры электропитания:
3ф - 400 В - 50 Гц
Трехфазные односкоростные электродвигатели имеют возможность регулирования скорости при помощи преобразователя частоты.

Дополнительная информация
Стандартное положение корпуса: LG270. Остальные положения корпуса поставляются по запросу.

По запросу
- Вентилятор с положением корпуса RD.
- Отверстие для отвода конденсата.
- Инспекционная дверца на корпусе вентилятора.
- Версия без опорной рамы (MB).
- Исполнение из нержавеющей стали (AISI 304, 316 или 316L).
- Вентилятор в звукоизолированном корпусе.
- Вентилятор с корпусом повышенной герметичности.
- Абразивостойкое покрытие вентилятора.
- Химически стойкое покрытие вентилятора.
- Тефлоновое покрытие вентилятора.
- Вентилятор, оцинкованный методом горячего погружения.
- Высокотемпературное исполнение (R), с температурой перемещаемого воздуха до +250°C.
- Исполнение для работы при низких температурах.
- 2-х скоростные электродвигатели.
- Электродвигатель с терморезисторами (PTC), для подключения к внешнему устройству защиты.
- Вентилятор с ременным приводом.

ТЕХНИЧЕСКИЕ ХАРАКТЕРИСТИКИ

Модель	Частота вращения (об/мин)	Мощность двигателя (кВт)	Ток при 400В (А)	Максимальный расход воздуха ($м^3$/ч)	Уровень звукового давления* (дБ(А))
Трехфазные 2-х полюсные электродвигатели (3ф - 400 В - 50 Гц)					
CKCT/2-221 0,55	2760	0,55	1,20	1022	64,5
CKCT/2-251 0,75	2770	0,75	1,56	1352	67,3
CKCT/2-282 0,75	2770	0,75	1,56	1520	68,5
CKCT/2-281 1,1	2800	1,1	2,26	1906	71
CKCT/2-312 1,5	2845	1,5	3,01	2277	72,9
CKCT/2-311 2,2	2855	2,2	4,42	3832	75,3
CKCT/2-352 3	2890	3	5,64	3522	77,6
CKCT/2-351 4	2890	4	7,49	4196	79,3
CKCT/2-402 5,5	2930	5,5	10,20	5203	81,7
CKCT/2-401 7,5	2920	7,5	13,07	6015	83,1
CKCT/2-452 11	2930	11	20,40	7124	84,9
CKCT/2-451 15	2945	15	27,60	8351	86,5
Трехфазные 4-х полюсные электродвигатели (3ф - 400 В - 50 Гц)					
CKCT/4-631 5,5	1460	5,5	10,40	6579	71,7
CKCT/4-712 7,5	1460	7,5	13,90	7913	73,6
CKCT/4-711 7,5	1460	7,5	13,90	9025	74,9
CKCT/4-802 11	1465	11	21,20	11062	77,1
CKCT/4-801 15	1460	15	28,70	13425	79
CKCT/4-901 22	1460	22	40,50	18696	81,9

* Уровень звукового давления измерен на расстоянии 1,5 м от вентилятора с подсоединенными воздуховодами, в свободном пространстве.

РАБОЧИЕ ХАРАКТЕРИСТИКИ

– Приведены характеристики вентиляторов с подсоединенными воздуховодами на входе и выходе воздуха.
– q_v: Расход воздуха в м³/ч.
– p_{sf}: Статическое давление в Па и мм вод. ст.

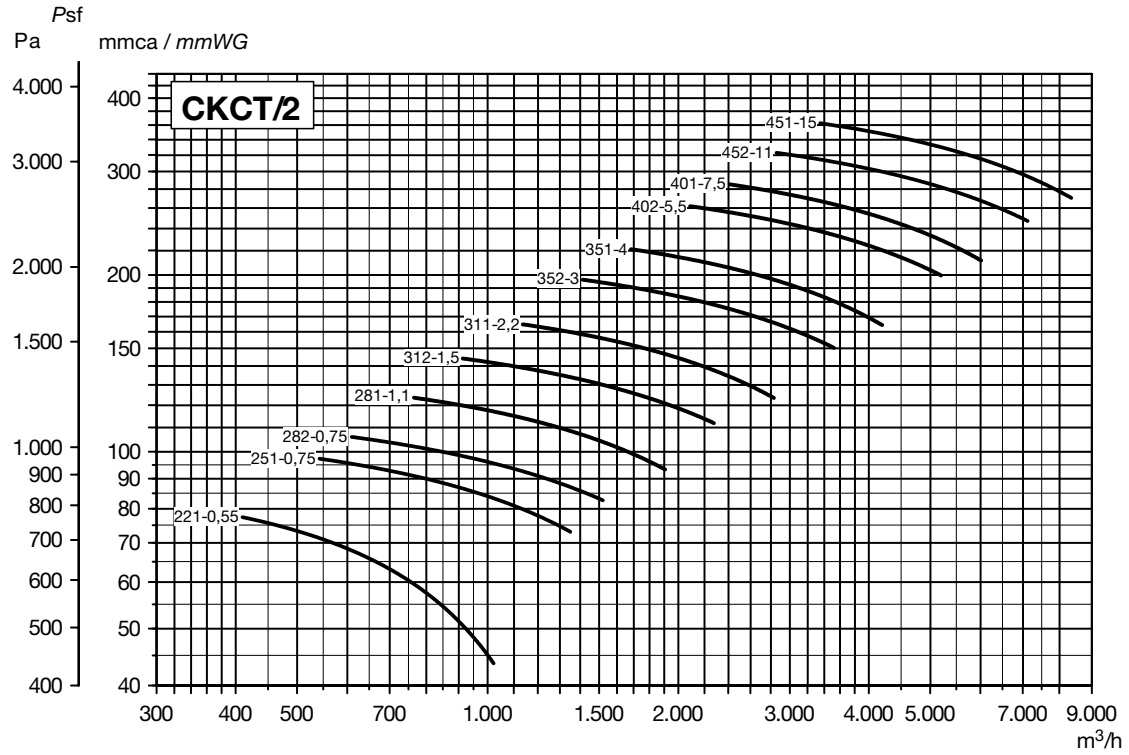

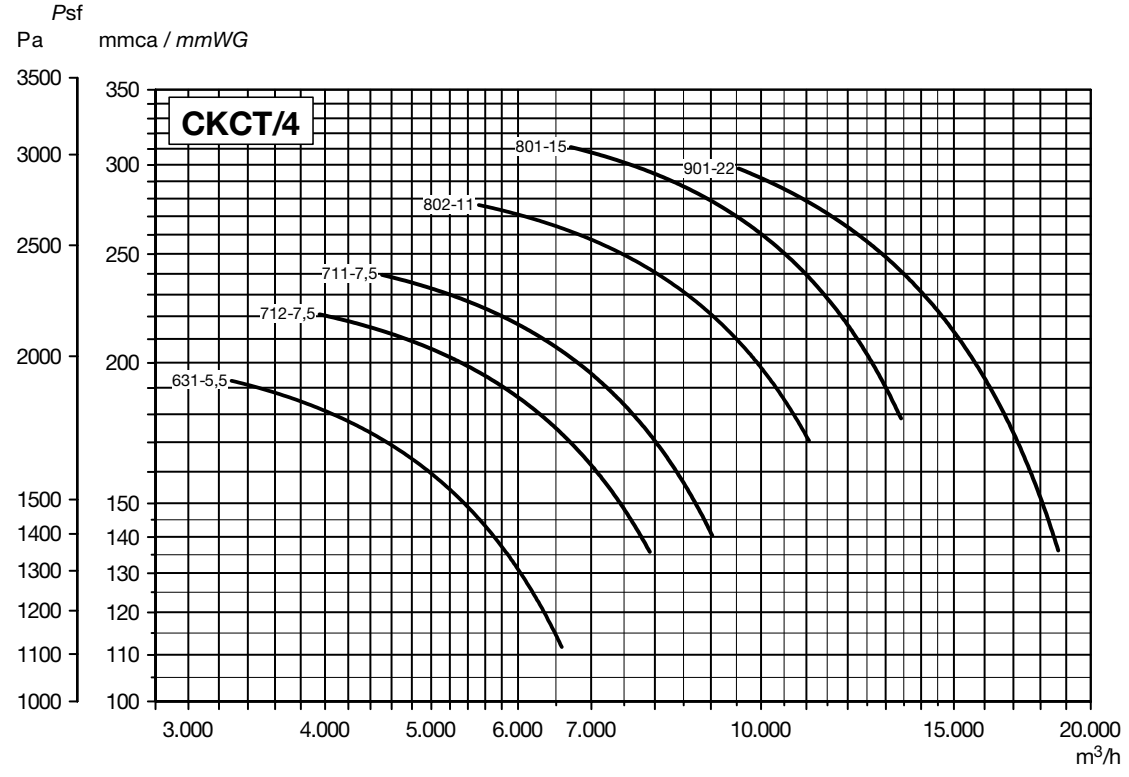

РАЗМЕРЫ (мм) (типоразмеры от 561 до 801)

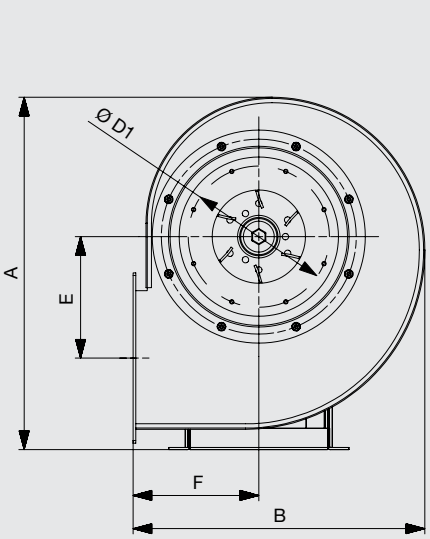

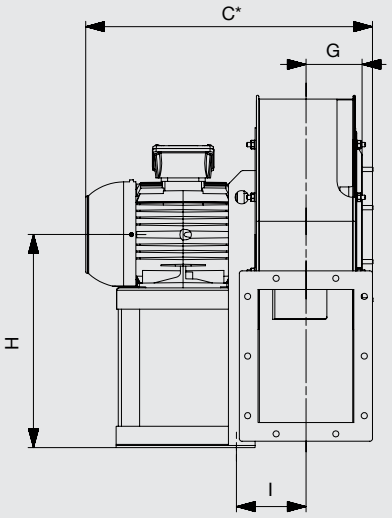

* Компания Soler&Palau оставляет за собой право комплектовать вентиляторы электродвигателями разных производителей. В связи с чем данный размер может варьироваться.

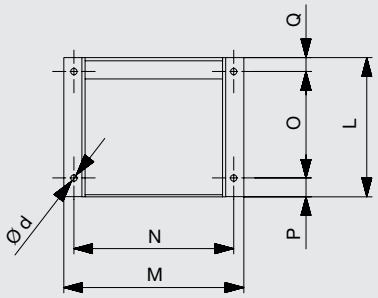

ПОЛОЖЕНИЯ КОРПУСА (вид со стороны электродвигателя)

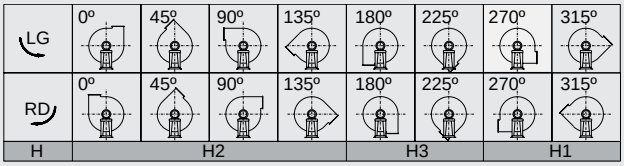

Стандартное положение корпуса: LG270.
Остальные положения корпуса поставляются по запросу.

Модель	Вентилятор										Опорная рама							Размер*		
	A	B	C	E	F	G	H			I	L	M	N	O	P	Q	Ød	C	Q	L
							H1	H2	H3											
CKCT/2-221 0,55	416	347	357	130	160	61,5	250	250	160	104,5	190	235	215	125	50	15	10	397	55	230
CKCT/2-251 0,75	524	444	416	170	200	81,5	315	315	200	125,5	190	235	215	125	50	15	10	456	55	230
CKCT/2-281 1,1	588	490	436	202	212	93,5	355	355	212	135,5	190	235	215	125	50	15	10	476	55	230
CKCT/2-282 0,75	588	490	436	202	212	93,5	355	355	212	135,5	190	235	215	125	50	15	10	476	55	230
CKCT/2-311 2,2	662	548	501	228	236	105,5	400	400	236	155,5	215	270	245	137	60	18	10	546	63	260
CKCT/2-312 1,5	662	548	501	228	236	105,5	400	400	236	155,5	215	270	245	137	60	18	10	546	63	260
CKCT/2-351 4	742	617	579	263	265	119	450	450	265	141	260	335	300	200	35	25	12	624	70	305
CKCT/2-352 3	742	617	562	263	265	119	450	450	265	141	260	335	300	200	35	25	12	607	70	305
CKCT/2-401 7,5	828	694	680	292	300	131	500	500	300	163	320	392	360	250	45	25	12	730	75	370
CKCT/2-402 5,5	828	694	680	292	300	131	500	500	300	163	320	392	360	250	45	25	12	730	75	370
CKCT/2-451 15	926	776	784	328	335	144	560	560	335	186	425	437	400	340	55	30	14	844	90	485
CKCT/2-452 11	926	776	784	328	335	144	560	560	335	186	425	437	400	340	55	30	14	844	90	485

* Включая охлаждающий диск (для версии R).

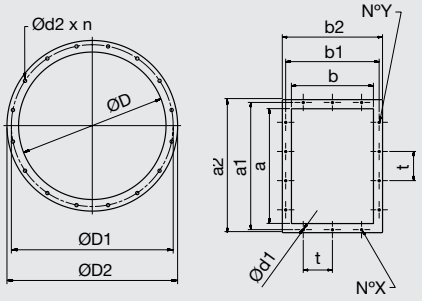

Модель	Фланец на входе воздуха					Фланец на выходе воздуха									
	ØD	ØD1	ØD2	Ød2	n	N°Y	a	a¹	a²	N°X	b	b¹	b²	t*	Ød1
CKCT-221	129	165	189	11	4	2	140	182	210	1	100	141	170	112	11,5
CKCT-251	185	219	255	11	8	2	200	241	270	2	140	182	210	112	11,5
CKCT-281	205	241	275	11	8	2	224	265	294	2	160	200	230	112	11,5
CKCT-282	205	241	275	11	8	2	224	265	294	2	160	200	230	112	11,5
CKCT-311	229	265	299	11	8	3	250	292	320	2	180	219	250	112	11,5
CKCT-312	229	265	299	11	8	3	250	292	320	2	180	219	250	112	11,5
CKCT-351	255	292	325	11	8	3	280	332	360	2	200	249	280	125	11,5
CKCT-352	255	292	325	11	8	3	280	332	360	2	200	249	280	125	11,5
CKCT-401	286	332	366	11	8	3	315	366	395	2	224	273	304	125	11,5
CKCT-402	286	332	366	11	8	3	315	366	395	2	224	273	304	125	11,5
CKCT-451	321	366	401	11	8	3	355	405	435	2	250	300	330	125	11,5
CKCT-452	321	366	401	11	8	3	355	405	435	2	250	300	330	125	11,5

* Если N°X или N°Y = 1, только одно отверстие по центру фланца.

РАЗМЕРЫ (мм) (типоразмер от 631 до 901)

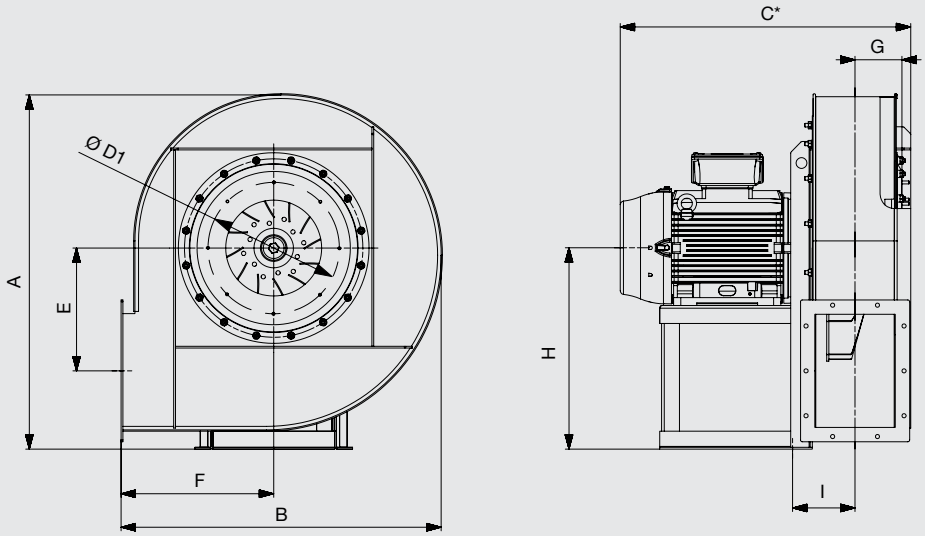

* Компания Soler&Palau оставляет за собой право комплектовать вентиляторы электродвигателями разных производителей. В связи с чем данный размер может варьироваться.

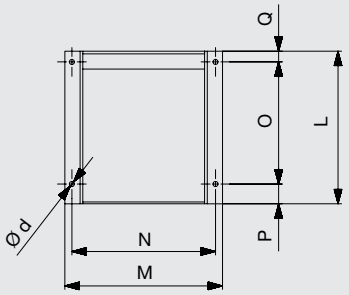

ПОЛОЖЕНИЯ КОРПУСА (вид со стороны электродвигателя)

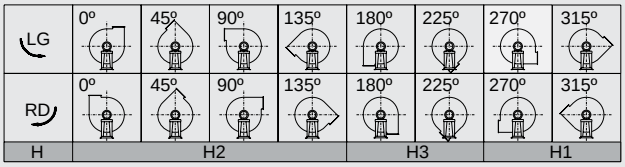

Стандартное положение корпуса: LG270.
Остальные положения корпуса поставляются по запросу.

Модель	Вентилятор										Опорная рама							Размер*		
	A	B	C	E	F	G	H H1	H H2	H H3	I	L	M	N	O	P	Q	Ød	C	Q	L
CKCT/4-631 5,5	990	895	681	342	425	130,5	560	560	425	164	320	392	360	250	45	25	12	731	75	370
CKCT/4-711 7,5	1110	1000	708	382	475	145,5	630	630	475	178	320	392	360	250	45	25	12	758	75	370
CKCT/4-712 7,5	1110	1000	708	382	475	145,5	630	630	475	178	320	392	360	250	45	25	12	758	75	370
CKCT/4-801 15	1250	1120	860	430	530	160,5	710	630	530	203	425	437	400	340	55	30	14	920	90	485
CKCT/4-802 11	1250	1120	816	430	530	160,5	710	630	530	203	425	437	400	340	55	30	14	876	90	485
CKCT/4-901 22	1250	1120	955	405	530	181	710	630	530	230,5	470	497	450	370	65	35	14	1015	95	530

* Включая охлаждающий диск (для версии R).

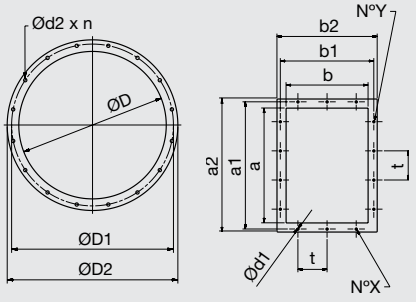

Модель	Фланец со стороны входа воздуха					Фланец со стороны выхода воздуха									
	ØD	ØD1	ØD2	Ød2	n	N°Y	a	a¹	a²	N°X	b	b¹	b²	t*	Ød1
CKCT-631	321	366	401	11	8	3	315	366	395	2	224	273	304	125	11,5
CKCT-711	361	405	441	11	8	3	355	405	435	2	250	300	330	125	11,5
CKCT-712	361	405	441	11	8	3	355	405	435	2	250	300	330	125	11,5
CKCT-801	405	448	485	11	12	4	400	448	480	3	280	332	360	125	11,5
CKCT-802	405	448	485	11	12	4	400	448	480	3	280	332	360	125	11,5
CKCT-901	505	551	585	11	12	4	450	497	530	3	315	366	395	125	11,5

* Если N°X или N°Y = 1, только одно отверстие по центру фланца.

ДОПОЛНИТЕЛЬНЫЕ ПРИНАДЛЕЖНОСТИ

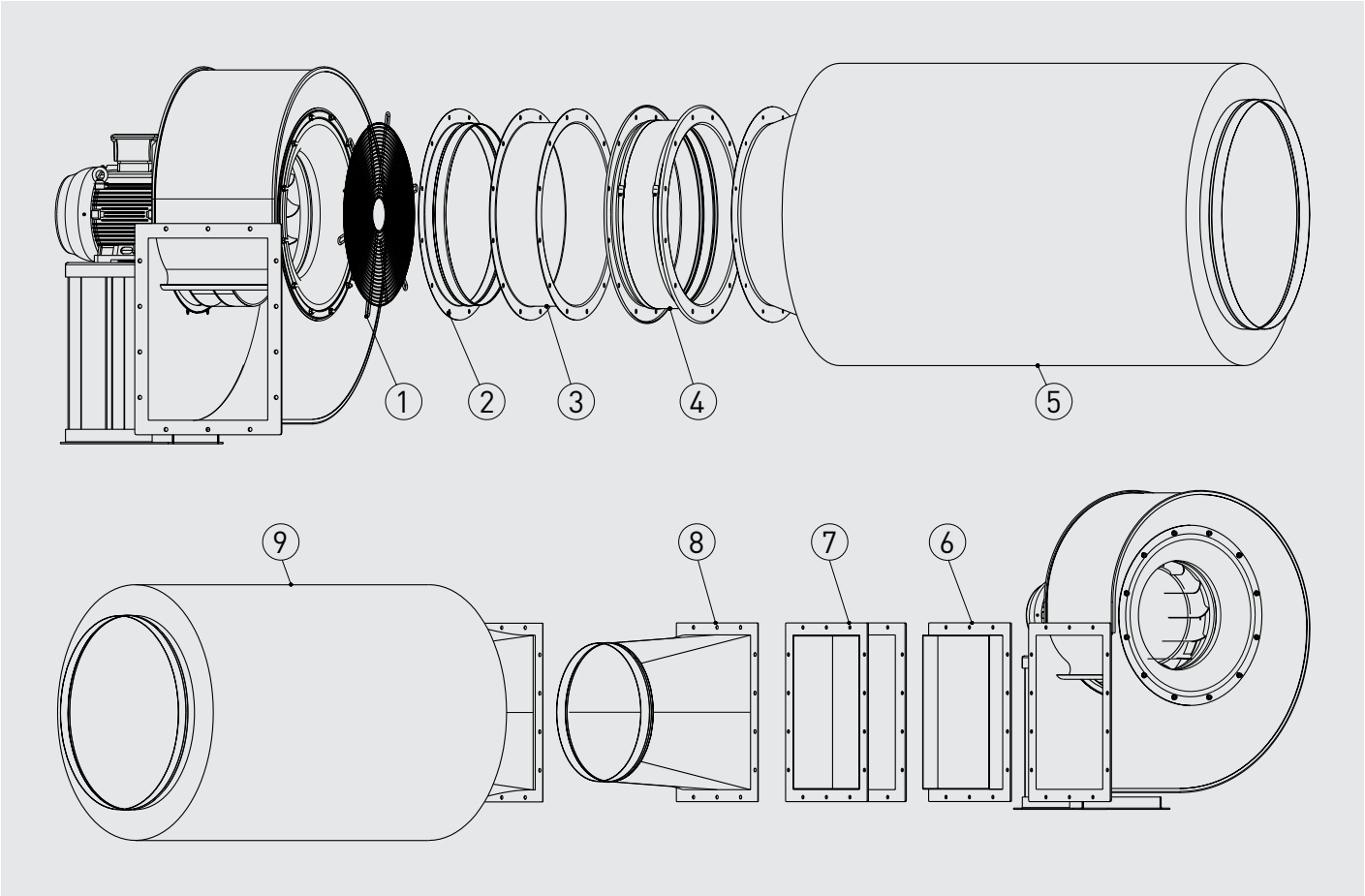

1. KRDA - защитная решетка на входе воздуха.
2. KRBA - патрубок на входе воздуха.
3. KRBD - двойной фланец.
4. KREA - гибкая вставка на входе воздуха.
5. KRTA - шумоглушитель на входе воздуха.
6. KRBR - фланец на выходе воздуха.
7. KRED - гибкая вставка на выходе воздуха.
8. KRBI - переход с прямоугольного сечения на круглое.
9. KRTI - шумоглушитель на выходе воздуха.

Модель	ДОПОЛНИТЕЛЬНЫЕ ПРИНАДЛЕЖНОСТИ								
	На входе воздуха					На выходе воздуха			
	Патрубок	Двойной фланец	Защитная решетка	Гибкая вставка	Шумоглушитель	Переход	Фланец	Гибкая вставка	Шумоглушитель
CKCT-221	KRBA-125	KRBD-125	KRDA-125	KREA-125	KRTA-125	KRBI-140x100	KRBR-140x100	KRED-140x100	KRTI-140x100
CKCT-251	KRBA-180	KRBD-180	KRDA-180	KREA-180	KRTA-180	KRBI-200x140	KRBR-200x140	KRED-200x140	KRTI-200x140
CKCT-281	KRBA-200	KRBD-200	KRDA-200	KREA-200	KRTA-200	KRBI-224x160	KRBR-224x160	KRED-224x160	KRTI-224x160
CKCT-311	KRBA-225	KRBD-225	KRDA-225	KREA-225	KRTA-225	KRBI-250x180	KRBR-250x180	KRED-250x180	KRTI-250x180
CKCT-351	KRBA-250	KRBD-250	KRDA-250	KREA-250	KRTA-250	KRBI-280x200	KRBR-280x200	KRED-280x200	KRTI-280x200
CKCT-401	KRBA-280	KRBD-280	KRDA-280	KREA-280	KRTA-280	KRBI-315x224	KRBR-315x224	KRED-315x224	KRTI-315x224
CKCT-451	KRBA-315	KRBD-315	KRDA-315	KREA-315	KRTA-315	KRBI-355x250	KRBR-355x250	KRED-355x250	KRTI-355x250
CKCT-631	KRBA-315	KRBD-315	KRDA-315	KREA-315	KRTA-315	KRBI-315x224	KRBR-315x224	KRED-315x224	KRTI-315x224
CKCT-711	KRBA-355	KRBD-355	KRDA-355	KREA-355	KRTA-355	KRBI-355x250	KRBR-355x250	KRED-355x250	KRTI-355x250
CKCT-801	KRBA-400	KRBD-400	KRDA-400	KREA-400	KRTA-400	KRBI-400x280	KRBR-400x280	KRED-400x280	KRTI-400x280
CKCT-901	KRBA-500	KRBD-500	KRDA-500	KREA-500	KRTA-500	KRBI-450x315	KRBR-450x315	KRED-450x315	KRTI-450x315

ЦЕНТРОБЕЖНЫЕ ВЕНТИЛЯТОРЫ С РАДИАЛЬНО НАПРАВЛЕННЫМИ ЛОПАТКАМИ
CKLT



Центробежные вентиляторы одностороннего всасывания с прямым приводом серии CKLT предназначены для применения в системах технологической вентиляции. Стандартно, вентиляторы рассчитаны для продолжительной работы при температуре перемещаемого воздуха до +120°C.
Корпуса вентиляторов CKLT изготавливаются из листовой стали и защищены от коррозии полиэфирной краской.
Вентиляторы комплектуются рабочими колесами с радиально направленными лопатками.

Электродвигатели
Вентиляторы оснащаются 2 полюсными электродвигателями. Класс защиты IP55, класс изоляции F, класс эффективности IE2.
Параметры электропитания:
3ф - 400 В - 50 Гц
Трехфазные односкоростные электродвигатели имеют возможность регулирования скорости при помощи преобразователя частоты.

Дополнительная информация
Стандартное положение корпуса: LG270. Остальные положения корпуса поставляются по запросу.

По запросу
- Вентилятор с положением корпуса RD.
- Отверстие для отвода конденсата.
- Инспекционная дверца на корпусе вентилятора.
- Версия без опорной рамы (MB).
- Исполнение из нержавеющей стали (AISI 304, 316 или 316L).
- Вентилятор в звукоизолированном корпусе.
- Вентилятор с корпусом повышенной герметичности.
- Абразивостойкое покрытие вентилятора.
- Химически стойкое покрытие вентилятора.
- Тефлоновое покрытие вентилятора.
- Вентилятор, оцинкованный методом горячего погружения.
- Высокотемпературное исполнение (R), с температурой перемещаемого воздуха до +250°C.
- Исполнение для работы при низких температурах.
- 2-х скоростные электродвигатели.
- Электродвигатель с терморезисторами (PTC), для подключения к внешнему устройству защиты.
- Вентилятор с ременным приводом.



Рабочее колесо с радиально направленными лопатками



Продолжительная работа

Возможно изготовление вентиляторов во взрывозащищенном исполнении:
- Повышенная безопасность:
  Ex II2G EExeIIT3.
- Взрывонепроницаемая оболочка:
  Ex II2G EExdIIBT5
  Ex II2G EExdIICT4
- Для взрывоопасной пыли:
  Ex II3D tD 125°C
  Ex II3D tD 135°C

Мощность двигателя и ток у вентиляторов во взрывозащищенном исполнении могут отличаться от данных, приведенных для стандартной общепромышленной версии.

ТЕХНИЧЕСКИЕ ХАРАКТЕРИСТИКИ

Модель	Частота вращения (об/мин)	Мощность двигателя (кВт)	Ток при 400В (А)	Максимальный расход воздуха ($м^3$/ч)	Уровень звукового давления* (дБ(А))
Трехфазные 2-х полюсные электродвигатели (3ф - 400 В - 50 Гц)					
CKLT/2-401 1,1	2800	1,1	2,26	756	77,8
CKLT/2-401 2,2	2855	2,2	4,42	1.293	78,2
CKLT/2-451 2,2	2855	2,2	4,42	1.256	81,8
CKLT/2-451 3	2890	3	5,64	1.873	82,1
CKLT/2-501 4	2890	4	7,49	1.921	85,3
CKLT/2-501 5,5	2930	5,5	10,20	2.614	85,6
CKLT/2-561 7,5	2920	7,5	13,07	2.915	88,9
CKLT/2-561 11	2930	11	20,40	3.660	89
CKLT/2-631 11	2930	11	20,40	3.194	92,6
CKLT/2-631 18,5	2930	18,5	33,70	5.237	92,6
CKLT/2-711 18,5	2930	18,5	33,70	4.146	96,2
CKLT/2-711 30	2950	30	53,06	7.548	96,4
CKLT/2-801 37	2945	37	65,80	6.747	100
CKLT/2-801 55	2955	55	95,00	10.797	100
CKLT/2-901 55	2955	55	95,00	7.411	103,6
CKLT/2-901 75	2970	75	129,00	11.261	103,7
CKLT/2-901 110	2975	110	188,00	15.478	103,8
CKLT/2-1001 90	2970	90	154,00	9.650	106,9
CKLT/2-1001 132	2975	132	223,00	16.235	107
CKLT/2-1001 160	2975	160	269,00	21.231	107

* Уровень звукового давления измерен на расстоянии 1,5 м от вентилятора с подсоединенными воздуховодами, в свободном пространстве.

РАБОЧИЕ ХАРАКТЕРИСТИКИ

– Приведены характеристики вентиляторов с подсоединенными воздуховодами на входе и выходе воздуха.
– q_v: Расход воздуха в м³/ч.
– p_{sf}: Статическое давление в Па и мм вод. ст.

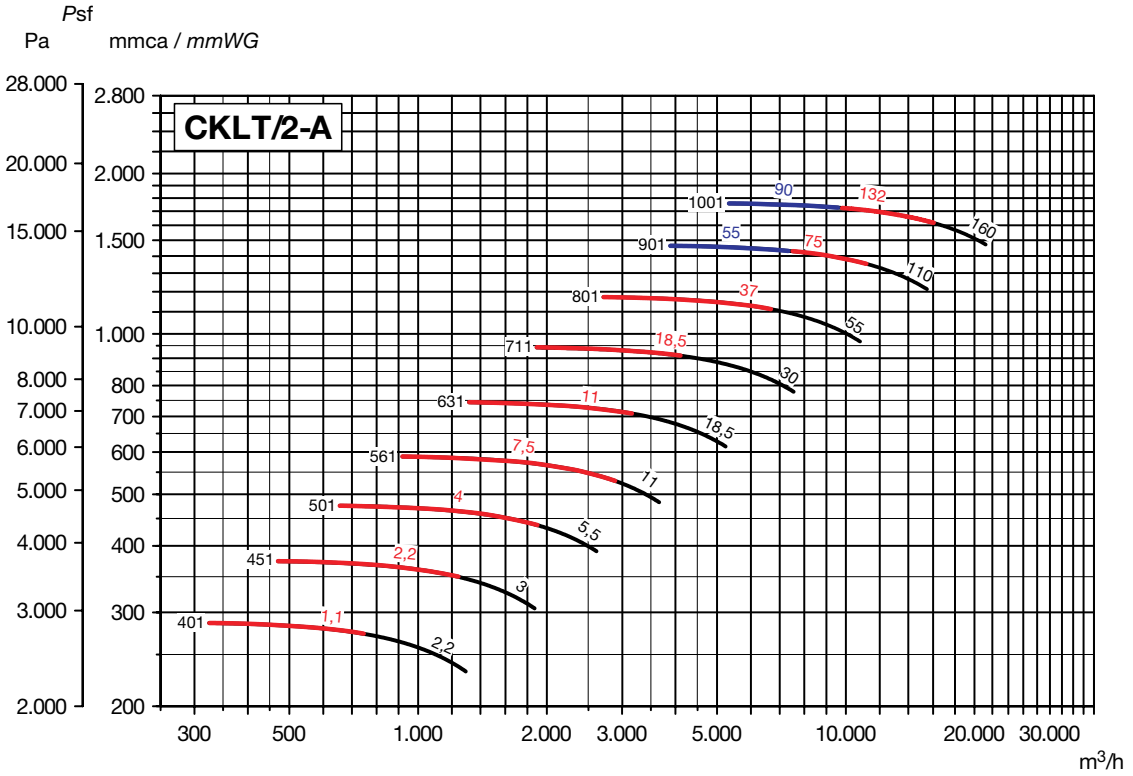

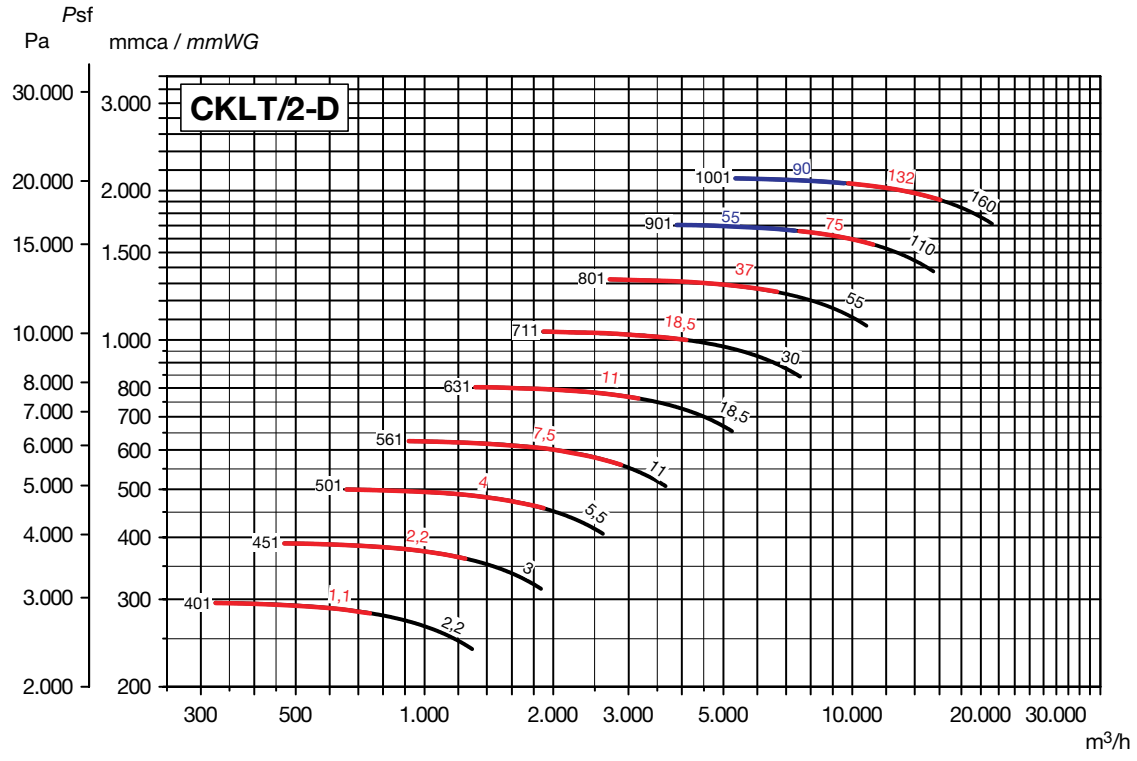

РАЗМЕРЫ (мм) (типоразмеры от 561 до 801)

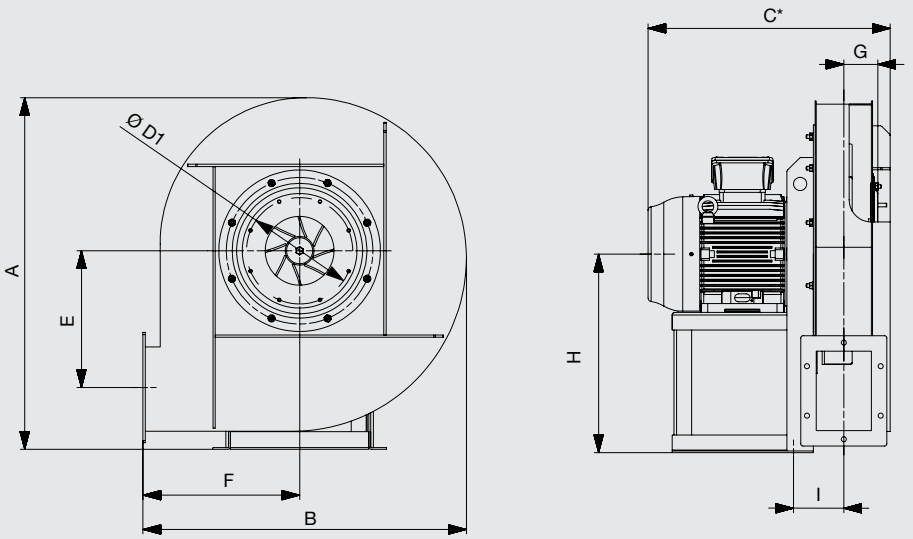

* Компания Soler&Palau оставляет за собой право комплектовать вентиляторы электродвигателями разных производителей. В связи с чем данный размер может варьироваться.

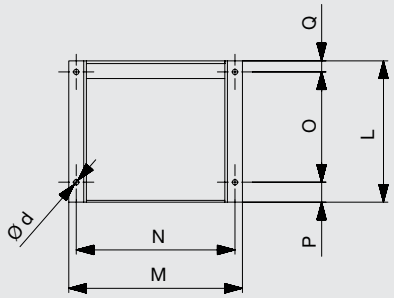

ПОЛОЖЕНИЯ КОРПУСА (вид со стороны электродвигателя)

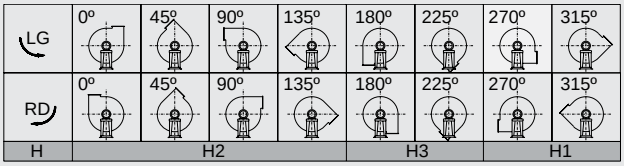

Стандартное положение корпуса: LG270.
Остальные положения корпуса поставляются по запросу.

Модель	Вентилятор										Опорная рама							Размер*		
	A	B	C	E	F	G	H			I	L	M	N	O	P	Q	Ød	C	Q	L
							H1	H2	H3											
CKLT/2-401 1,1	650	611	376	248	300	62	355	355	300	106	190	235	215	125	50	15	10	416	55	230
CKLT/2-401 2,2	650	611	422	248	300	62	355	355	300	116	215	270	245	137	60	18	10	466	63	260
CKLT/2-451 2,2	732	685	434	279	335	68	400	400	335	122	215	270	245	137	60	18	10	478	63	260
CKLT/2-451 3	732	685	469	279	335	68	400	400	335	97	260	335	300	200	35	25	12	514	70	305
CKLT/2-501 4	797	733	500	310	355	77	450	450	355	104	260	335	300	200	35	25	12	544	70	305
CKLT/2-501 5,5	797	733	576	310	355	77	450	450	355	114	320	392	360	250	45	25	12	626	75	370
CKLT/2-561 7,5	889	824	592	350	400	86,5	500	500	400	121,5	320	392	360	250	45	25	12	642	75	370
CKLT/2-561 11	889	824	670	350	400	86,5	500	500	400	131,5	425	437	400	340	55	30	14	730	90	485
CKLT/2-631 11	991	896	690	390	425	98	560	560	425	142	425	437	400	340	55	30	14	750	90	485
CKLT/2-631 18,5	991	896	734	390	425	98	560	560	425	142	425	437	400	340	55	30	14	794	90	485
CKLT/2-711 18,5	1110	1000	755	435	475	108	630	630	475	153	425	437	400	340	55	30	14	815	90	485
CKLT/2-711 30	1110	1000	880	435	475	108	630	630	475	173	500	567	510	385	75	40	16	940	100	560
CKLT/2-801 37	1250	1120	906	490	530	119,5	710	630	530	184	500	567	510	385	75	40	16	966	100	560
CKLT/2-801 55	1250	1120	1032	490	530	119,5	710	630	530	204	600	683	615	460	95	45	21	1092	105	660

* Включая охлаждающий диск (для версии R).

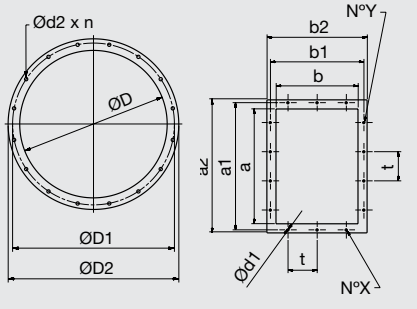

Модель	Фланец на входе воздуха					Фланец на выходе воздуха									
	ØD	ØD1	ØD2	Ød2	n	N°Y	a	a¹	a²	N°X	b	b¹	b²	t*	Ød1
CKLT-401	165	200	235	11	8	2	140	182	210	1	100	141	170	112	11,5
CKLT-451	185	219	255	11	8	2	160	200	230	1	112	153	182	112	11,5
CKLT-501	205	241	275	11	8	2	180	219	250	1	125	167	195	112	11,5
CKLT-561	229	265	299	11	8	2	200	241	270	2	140	182	210	112	11,5
CKLT-631	255	292	325	11	8	2	224	265	294	2	160	200	230	112	11,5
CKLT-711	286	332	366	11	8	3	250	292	320	2	180	219	250	112	11,5
CKLT-801	321	366	401	11	8	3	280	332	360	2	200	249	280	125	11,5

* Если N°X или N°Y = 1, только одно отверстие по центру фланца.

РАЗМЕРЫ (мм) (типоразмер от 901 до 1001)

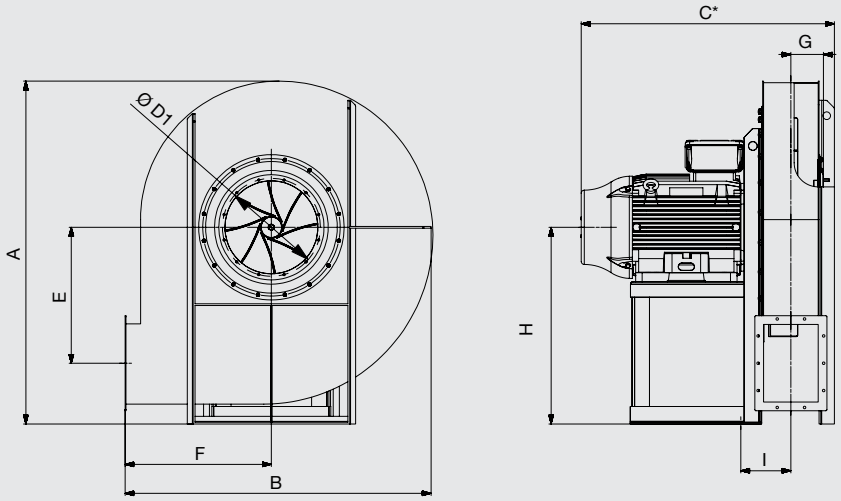

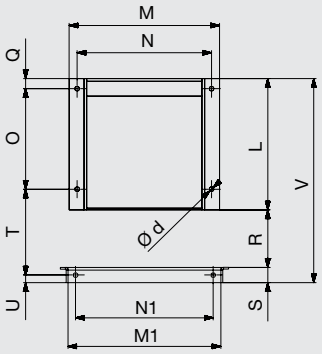

ПОЛОЖЕНИЯ КОРПУСА (вид со стороны электродвигателя)

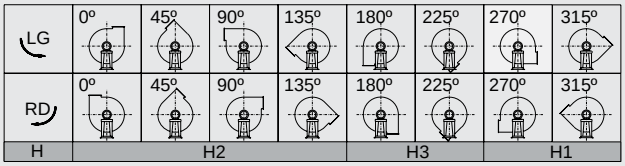

Стандартное положение корпуса: LG270.
Остальные положения корпуса поставляются по запросу.

Модель	Вентилятор										Опорная рама												Размер*			
	A	B	C	E	F	G	H			I	L	M	N	M1	N1	O	Q	R	S	T	U	V	Ød	C	Q	L	V
							H1	H2	H3																		
CKLT/2-901 55	1409	1264	1080	552	600	133,5	800	710	600	216	600	683	615	620	560	460	45	237	60	362	30	897	21	1140	105	660	957
CKLT/2-901 75	1409	1264	1193	552	600	133,5	800	710	600	221	650	757	680	620	560	500	50	237	60	367	30	947	21	1253	110	710	1007
CKLT/2-901 110	1409	1264	1283	552	600	133,5	800	710	600	231	720	847	770	620	560	555	55	237	60	377	30	1017	24	1343	115	780	1077
CKLT/2-1001 90	1569	1409	1239	622	670	146,5	900	800	670	234	700	757	680	710	630	550	50	263	80	403	40	1043	21	1299	110	760	1103
CKLT/2-1001 132	1569	1409	1329	622	670	146,5	900	800	670	244	770	847	770	710	630	605	55	263	80	413	40	1113	24	1389	115	830	1173
CKLT/2-1001 160	1569	1409	1329	622	670	146,5	900	800	670	244	770	847	770	710	630	605	55	263	80	413	40	1113	24	1389	115	830	1173

* Включая охлаждающий диск (для версии R).

Модель	Фланец со стороны входа воздуха					Фланец со стороны выхода воздуха									
	ØD	ØD1	ØD2	Ød2	n	N°Y	a	a¹	a²	N°X	b	b¹	b²	t*	Ød1
CKLT-901	361	405	441	11	8	3	315	366	395	2	224	273	304	125	11,5
CKLT-1001	405	448	485	11	12	3	355	405	435	2	250	300	330	125	11,5

* Если N°X или N°Y = 1, только одно отверстие по центру фланца.

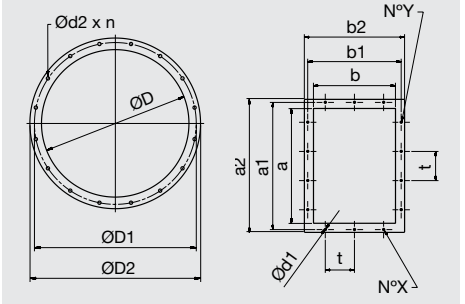

ДОПОЛНИТЕЛЬНЫЕ ПРИНАДЛЕЖНОСТИ

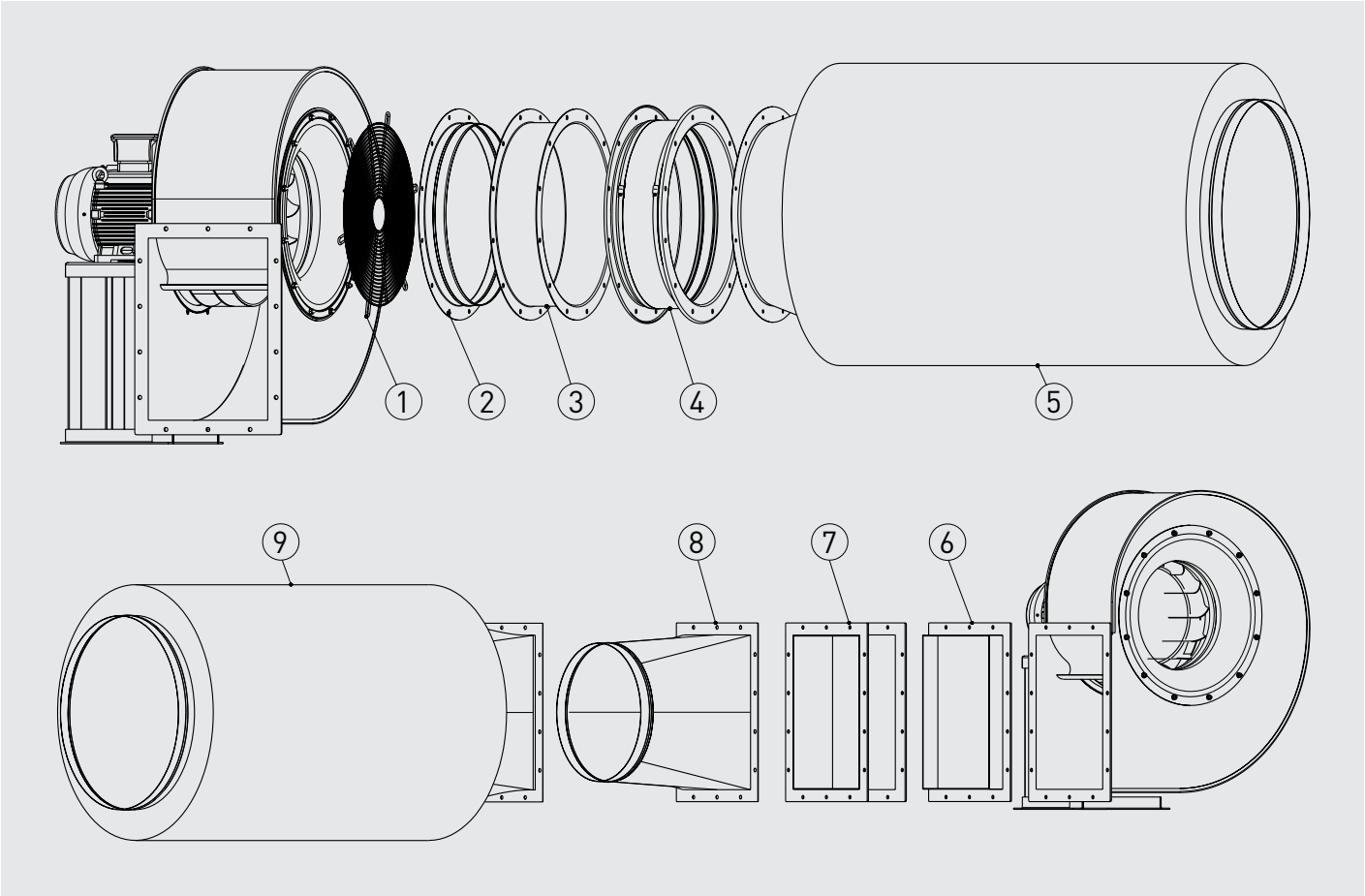

1. KRDA - защитная решетка на входе воздуха.
2. KRBA - патрубок на входе воздуха.
3. KRBD - двойной фланец.
4. KREA - гибкая вставка на входе воздуха.
5. KRTA - шумоглушитель на входе воздуха.
6. KRBR - фланец на выходе воздуха.
7. KRED - гибкая вставка на выходе воздуха.
8. KRBI - переход с прямоугольного сечения на круглое.
9. KRTI - шумоглушитель на выходе воздуха.

Модель	ДОПОЛНИТЕЛЬНЫЕ ПРИНАДЛЕЖНОСТИ								
	На входе воздуха					На выходе воздуха			
	Патрубок	Двойной фланец	Защитная решетка	Гибкая вставка	Шумоглушитель	Переход	Фланец	Гибкая вставка	Шумоглушитель
CKLT-401	KRBA-160	KRBD-160	KRDA-160	KREA-160	KRTA-160	KRBI-140x100	KRBR-140x100	KRED-140x100	KRTI-140x100
CKLT-451	KRBA-180	KRBD-180	KRDA-180	KREA-180	KRTA-180	KRBI-160x112	KRBR-160x112	KRED-160x112	KRTI-160x112
CKLT-501	KRBA-200	KRBD-200	KRDA-200	KREA-200	KRTA-200	KRBI-180x125	KRBR-180x125	KRED-180x125	KRTI-180x125
CKLT-561	KRBA-225	KRBD-225	KRDA-225	KREA-225	KRTA-225	KRBI-200x140	KRBR-200x140	KRED-200x140	KRTI-200x140
CKLT-631	KRBA-250	KRBD-250	KRDA-250	KREA-250	KRTA-250	KRBI-224x160	KRBR-224x160	KRED-224x160	KRTI-224x160
CKLT-711	KRBA-280	KRBD-280	KRDA-280	KREA-280	KRTA-280	KRBI-250x180	KRBR-250x180	KRED-250x180	KRTI-250x180
CKLT-801	KRBA-315	KRBD-315	KRDA-315	KREA-315	KRTA-315	KRBI-280x200	KRBR-280x200	KRED-280x200	KRTI-280x200
CKLT-901	KRBA-355	KRBD-355	KRDA-355	KREA-355	KRTA-355	KRBI-315x224	KRBR-315x224	KRED-315x224	KRTI-315x224
CKLT-1001	KRBA-400	KRBD-400	KRDA-400	KREA-400	KRTA-400	KRBI-355x250	KRBR-355x250	KRED-355x250	KRTI-355x250

ЦЕНТРОБЕЖНЫЕ ВЕНТИЛЯТОРЫ С РАДИАЛЬНО НАПРАВЛЕННЫМИ ЛОПАТКАМИ
СКНТ



Центробежные вентиляторы одностороннего всасывания с прямым приводом серии СКНТ предназначены для применения в системах технологической вентиляции. Стандартно, вентиляторы рассчитаны для продолжительной работы при температуре перемещаемого воздуха до +120°С.
Корпуса вентиляторов СКНТ изготавливаются из листовой стали и защищены от коррозии полиэфирной краской.
Вентиляторы комплектуются рабочими колесами с радиально направленными лопатками.

Электродвигатели
Вентиляторы оснащаются 2 или 4 полюсными электродвигателями.
Класс защиты IP55, класс изоляции F, класс эффективности IE2.
Параметры электропитания:
3ф - 400 В - 50 Гц
Трехфазные односкоростные электродвигатели имеют возможность регулирования скорости при помощи преобразователя частоты.

Дополнительная информация
Стандартное положение корпуса: LG270. Остальные положения корпуса поставляются по запросу.

По запросу
- Вентилятор с положением корпуса RD.
- Отверстие для отвода конденсата.
- Инспекционная дверца на корпусе вентилятора.
- Версия без опорной рамы (MB).
- Исполнение из нержавеющей стали (AISI 304, 316 или 316L).
- Вентилятор в звукоизолированном корпусе.
- Вентилятор с корпусом повышенной герметичности.
- Абразивостойкое покрытие вентилятора.
- Химически стойкое покрытие вентилятора.
- Тефлоновое покрытие вентилятора.
- Вентилятор, оцинкованный методом горячего погружения.
- Высокотемпературное исполнение (R), с температурой перемещаемого воздуха до +250°С.
- Исполнение для работы при низких температурах.
- 2-х скоростные электродвигатели.
- Электродвигатель с терморезисторами (PTC), для подключения к внешнему устройству защиты.
- Вентилятор с ременным приводом.



Рабочее колесо с радиально направленными лопатками



Продолжительная работа

Возможно изготовление вентиляторов во взрывозащищенном исполнении:
- Повышенная безопасность:
  Ex II2G EExeIIT3.
- Взрывонепроницаемая оболочка:
  Ex II2G EExdIIBT5
  Ex II2G EExdIICT4
- Для взрывоопасной пыли:
  Ex II3D tD 125°C
  Ex II3D tD 135°C

Мощность двигателя и ток у вентиляторов во взрывозащищенном исполнении могут отличаться от данных, приведенных для стандартной общепромышленной версии.

ТЕХНИЧЕСКИЕ ХАРАКТЕРИСТИКИ

Модель	Частота вращения (об/мин)	Мощность двигателя (кВт)	Ток при 400В (А)	Максимальный расход воздуха (м³/ч)	Уровень звукового давления* (дБ(А))
Трехфазные 2-х полюсные электродвигатели (3ф - 400 В - 50 Гц)					
СКНТ/2-402 3	2890	3	5,64	2845	75,2
СКНТ/2-402 4	2890	4	7,49	3559	75,2
СКНТ/2-401 4	2890	4	7,49	3059	76,8
СКНТ/2-401 5,5	2930	5,5	10,20	4208	77,1
СКНТ/2-452 5,5	2930	5,5	10,20	4079	79,3
СКНТ/2-452 7,5	2920	7,5	13,07	5192	79,2
СКНТ/2-451 5,5	2930	5,5	10,20	3350	80,6
СКНТ/2-451 11	2930	11	20,40	5971	80,6
СКНТ/2-502 7,5	2920	7,5	13,07	4023	82,5
СКНТ/2-502 15	2945	15	27,60	7309	82,7
СКНТ/2-501 11	2930	11	20,40	5940	83,8
СКНТ/2-501 15	2945	15	27,60	8261	83,9
СКНТ/2-562 15	2945	15	27,60	7247	85,7
СКНТ/2-562 18,5	2930	18,5	33,70	9806	85,6
СКНТ/2-561 22	2940	22	39,10	10064	87,4
СКНТ/2-561 30	2950	30	53,06	11645	87,4
Трехфазные 4-х полюсные электродвигатели (3ф - 400 В - 50 Гц)					
СКНТ/4-632 4	1440	4	7,85	6389	89,1
СКНТ/4-632 5,5	1460	5,5	10,40	7077	89,4
СКНТ/4-631 4	1440	4	7,85	5173	90,6
СКНТ/4-631 5,5	1460	5,5	10,40	8192	90,9
СКНТ/4-712 5,5	1460	5,5	10,40	6322	92,7
СКНТ/4-712 7,5	1460	7,5	13,90	9854	92,7
СКНТ/4-711 7,5	1460	7,5	13,90	7727	94,4
СКНТ/4-711 11	1465	11	21,20	11686	94,5
СКНТ/4-802 11	1465	11	21,20	10094	96,6
СКНТ/4-802 15	1460	15	28,70	14333	96,7
СКНТ/4-801 15	1460	15	28,70	12778	98,2
СКНТ/4-801 18,5	1460	18,5	35,10	16775	98,1
СКНТ/4-902 18,5	1460	18,5	35,10	13409	100
СКНТ/4-902 30	1465	30	56,20	20190	100,1
СКНТ/4-901 30	1465	30	56,20	21318	101,9
СКНТ/4-901 37	1470	37	66,60	24048	101,8
СКНТ/4-1002 37	1470	37	66,60	22949	103,5
СКНТ/4-1002 45	1470	45	80,70	28283	103,5
СКНТ/4-1001 45	1470	45	80,70	24510	105,1
СКНТ/4-1001 55	1470	55	97,10	32988	105,1
СКНТ/4-1121 75	1480	75	133,00	32162	108,6
СКНТ/4-1121 110	1490	110	194,00	46976	108,7

* Уровень звукового давления измерен на расстоянии 1,5 м от вентилятора с подсоединенными воздуховодами, в свободном пространстве.

РАБОЧИЕ ХАРАКТЕРИСТИКИ

– Приведены характеристики вентиляторов с подсоединенными воздуховодами на входе и выходе воздуха.
– q_v: Расход воздуха в м³/ч.
– p_{sf}: Статическое давление в Па и мм вод. ст.

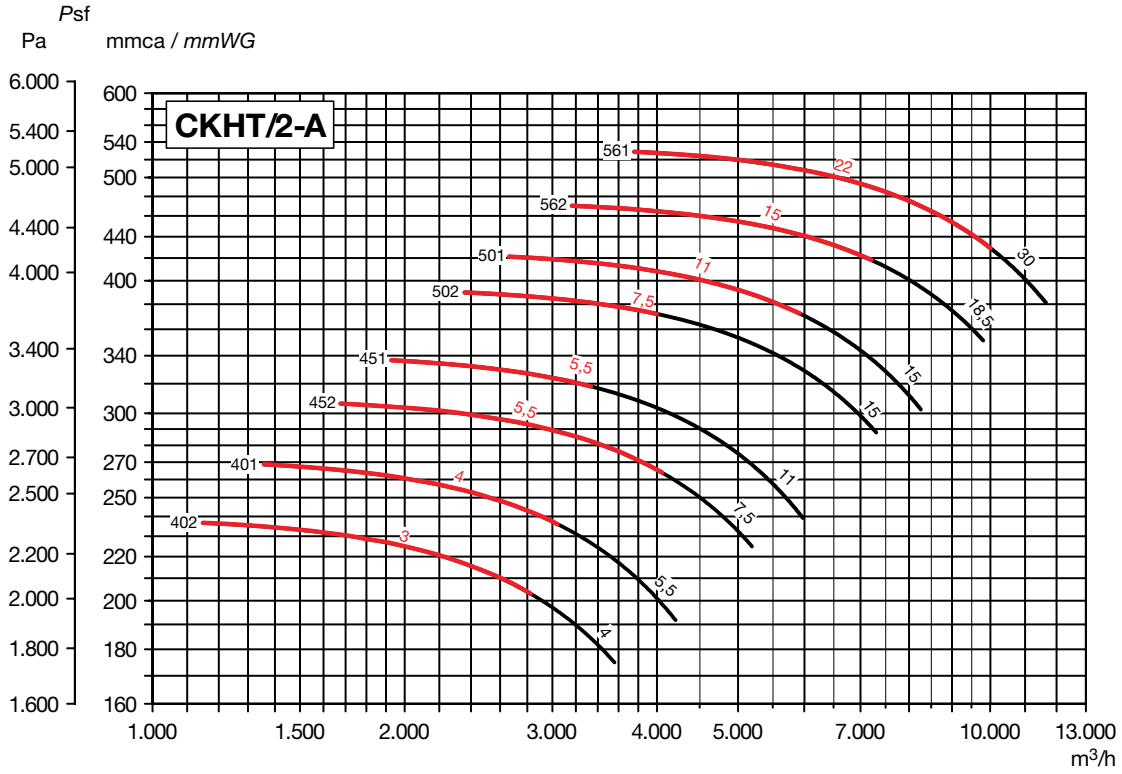

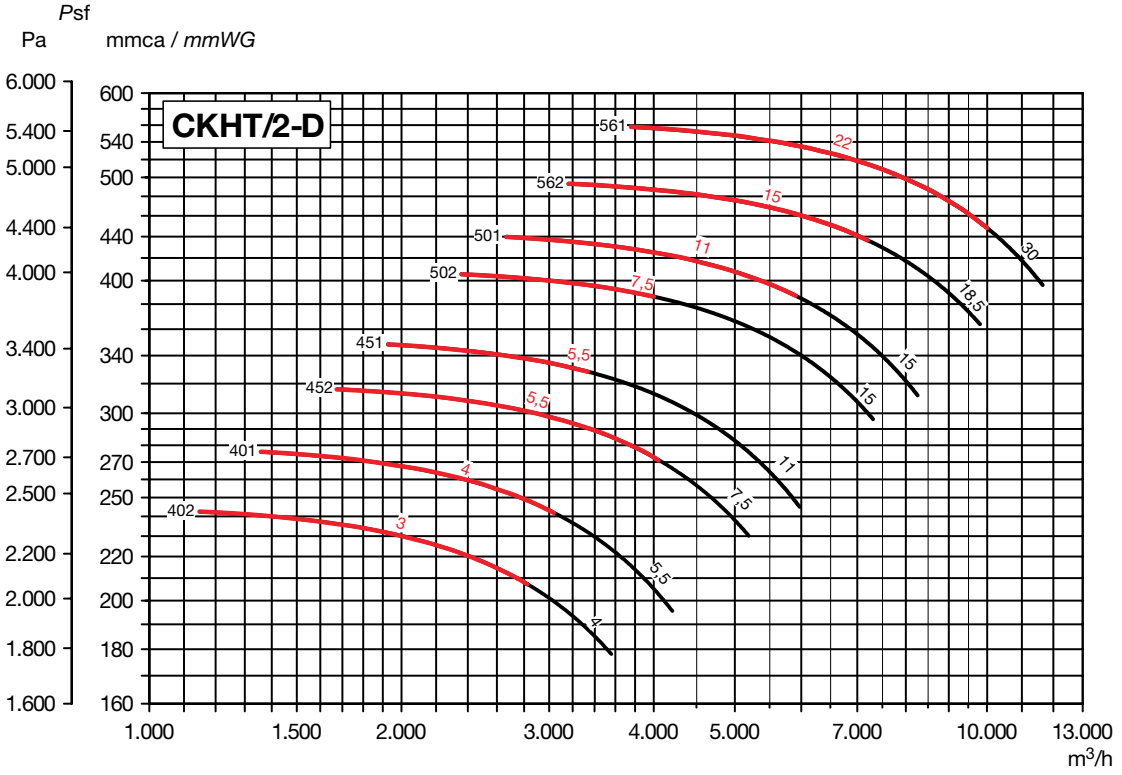

РАБОЧИЕ ХАРАКТЕРИСТИКИ

– Приведены характеристики вентиляторов с подсоединенными воздуховодами на входе и выходе воздуха.
– q_v: Расход воздуха в м³/ч.
– p_{sf}: Статическое давление в Па и мм вод. ст.

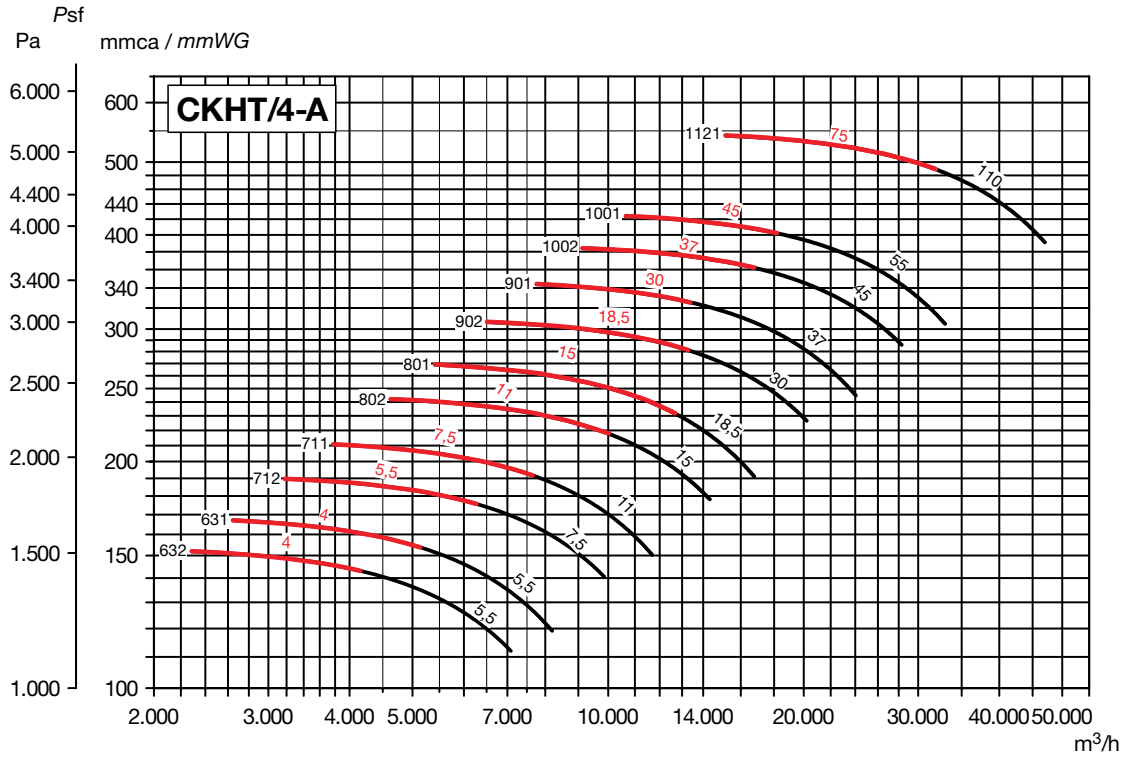

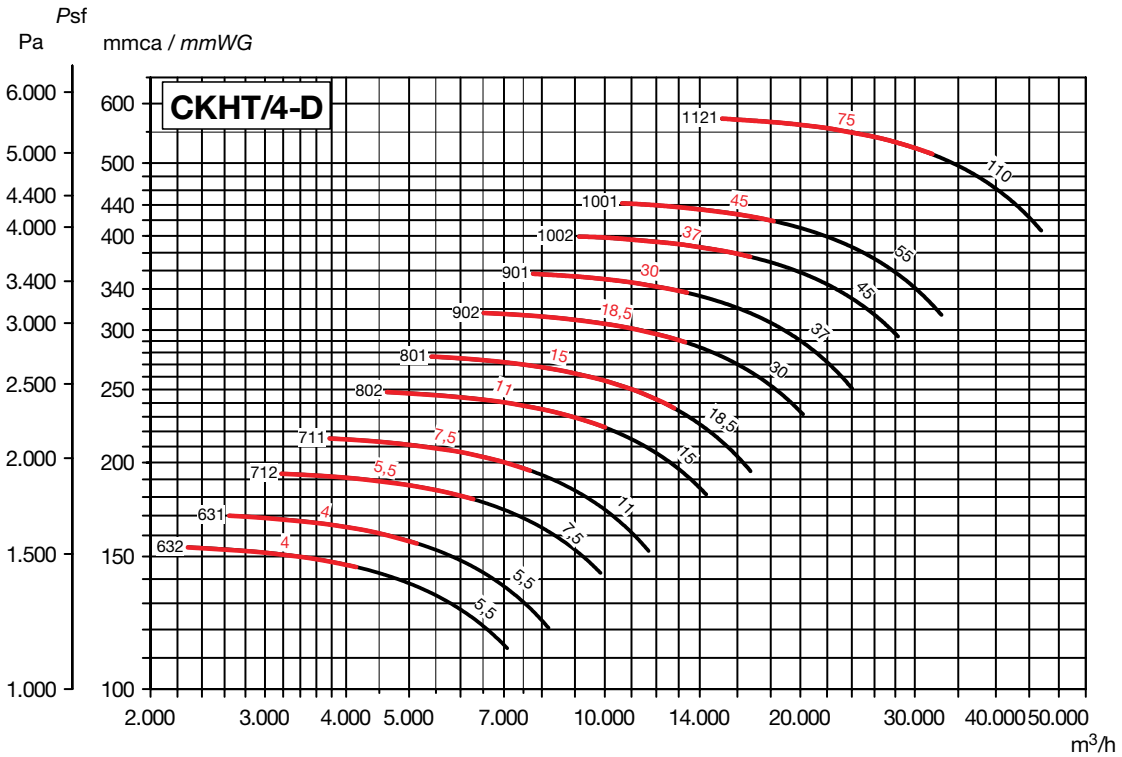

РАЗМЕРЫ (мм) (типоразмеры от 401 до 561)

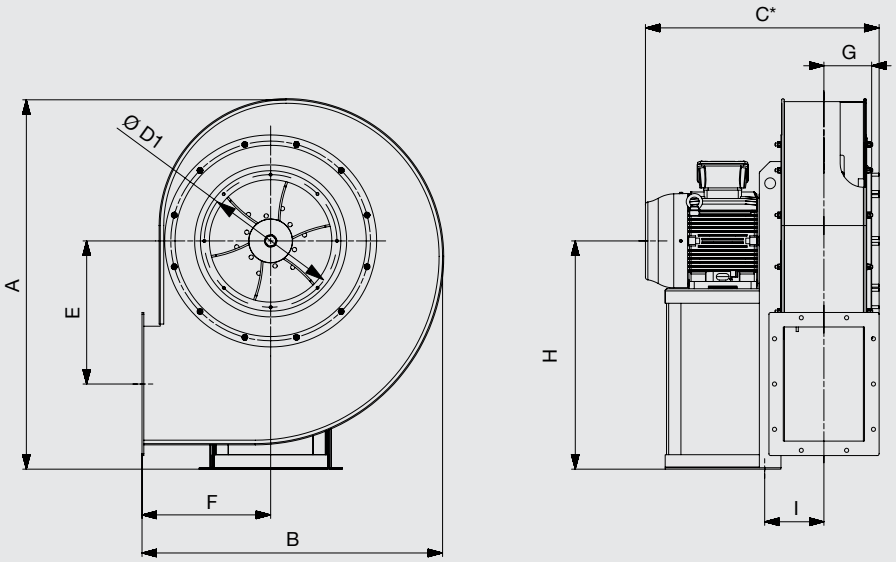

* Компания Soler&Palau оставляет за собой право комплектовать вентиляторы электродвигателями разных производителей. В связи с чем данный размер может варьироваться.

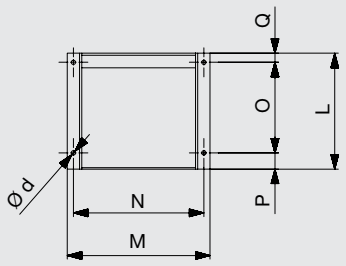

ПОЛОЖЕНИЯ КОРПУСА (вид со стороны электродвигателя)

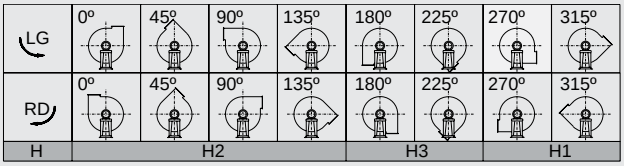

Стандартное положение корпуса: LG270.
Остальные положения корпуса поставляются по запросу.

Модель	Вентилятор										Опорная рама							Размер*		
	A	B	C	E	F	G	H			I	L	M	N	O	P	Q	Ød	C	Q	L
							H1	H2	H3											
CKHT/2-401 4	824	689	554	320	300	107	500	500	300	131	260	335	300	200	35	25	12	599	70	305
CKHT/2-401 5,5	824	689	631	320	300	107	500	500	300	141	320	392	360	250	45	25	12	681	75	370
CKHT/2-402 3	824	689	537	320	300	107	500	500	300	131	260	335	300	200	35	25	12	582	70	305
CKHT/2-402 4	824	689	554	320	300	107	500	500	300	131	260	335	300	200	35	25	12	599	70	305
CKHT/2-451 5,5	925	775	656	365	335	117,5	560	560	335	151	320	392	360	250	45	25	12	706	75	370
CKHT/2-451 11	925	775	734	365	335	117,5	560	560	335	161	425	437	400	340	55	30	14	794	90	485
CKHT/2-452 5,5	925	775	656	365	335	117,5	560	560	335	151	320	392	360	250	45	25	12	706	75	370
CKHT/2-452 7,5	925	775	656	365	335	117,5	560	560	335	151	320	392	360	250	45	25	12	706	75	370
CKHT/2-501 11	1023	833	758	395	355	132	630	560	355	173,5	425	437	400	340	55	30	14	818	90	485
CKHT/2-501 15	1023	833	758	395	355	132	630	560	355	173,5	425	437	400	340	55	30	14	818	90	485
CKHT/2-502 7,5	1023	833	680	395	355	132	630	560	355	163,5	320	392	360	250	45	25	12	730	75	370
CKHT/2-502 15	1023	833	758	395	355	132	630	560	355	173,5	425	437	400	340	55	30	14	818	90	485
CKHT/2-561 22	1165	950	850	458	400	145	710	560	400	196,5	470	497	450	370	65	35	14	910	95	530
CKHT/2-561 30	1165	950	954	458	400	145	710	560	400	206,5	500	567	510	385	75	40	16	1014	100	560
CKHT/2-562 15	1165	950	784	458	400	145	710	560	400	186,5	425	437	400	340	55	30	14	844	90	485
CKHT/2-562 18,5	1165	950	828	458	400	145	710	560	400	186,5	425	437	400	340	55	30	14	888	90	485

* Включая охлаждающий диск (для версии R).

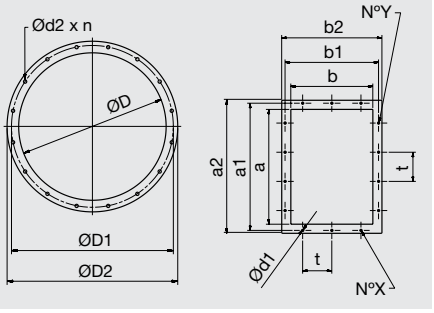

Модель	Фланец на входе воздуха					Фланец на выходе воздуха									
	ØD	ØD1	ØD2	Ød2	n	N°Y	a	a¹	a²	N°X	b	b¹	b²	t*	Ød1
CKHT-401	255	292	325	11	8	3	250	292	320	2	180	219	250	112	11,5
CKHT-402	255	292	325	11	8	3	250	292	320	2	180	219	250	112	11,5
CKHT-451	286	332	366	11	8	3	280	332	360	2	200	249	280	125	11,5
CKHT-452	286	332	366	11	8	3	280	332	360	2	200	249	280	125	11,5
CKHT-501	321	366	401	11	8	3	315	366	395	2	224	273	304	125	11,5
CKHT-502	321	366	401	11	8	3	315	366	395	2	224	273	304	125	11,5
CKHT-561	361	405	441	11	8	3	355	405	435	2	250	300	330	125	11,5
CKHT-562	361	405	441	11	8	3	355	405	435	2	250	300	330	125	11,5

* Если N°X или N°Y = 1, только одно отверстие по центру фланца.

РАЗМЕРЫ (мм) (типоразмеры от 631 до 1121)

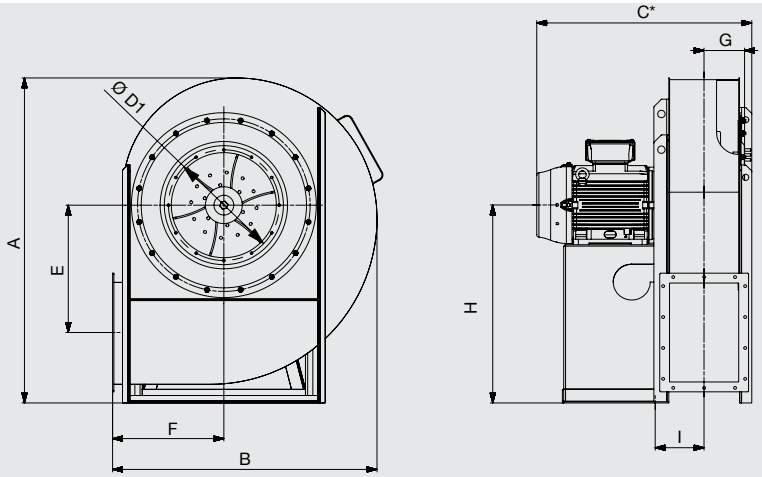

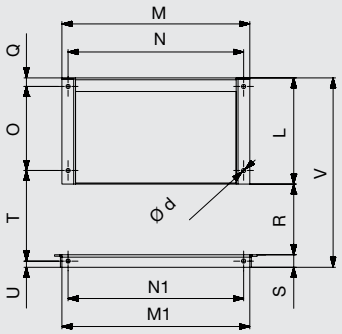

* Компания Soler&Palau оставляет за собой право комплектовать вентиляторы электродвигателями разных производителей. В связи с чем данный размер может варьироваться.

ПОЛОЖЕНИЯ КОРПУСА (вид со стороны электродвигателя)

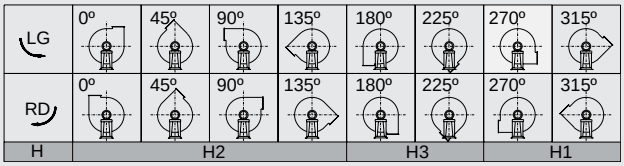

Стандартное положение корпуса: LG270.
Остальные положения корпуса поставляются по запросу.

Модель	Вентилятор										Опорная рама													Размер*			
	A	B	C	E	F	G	H			I	L	M	N	M1	N1	O	Q	R	S	T	U	V	Ød	C	Q	L	V
							H1	H2	H3																		
CKHT/2-631 4	1314	1070	669	515	450	163,5	800	630	450	178	265	760	710	760	710	200	30	286	50	346	25	601	17	714	75	310	646
CKHT/2-631 5,5	1314	1070	747	515	450	163,5	800	630	450	188	325	760	710	760	710	250	30	286	50	356	25	661	17	797	80	375	711
CKHT/2-632 4	1314	1070	669	515	450	163,5	800	630	450	178	265	760	710	760	710	200	30	286	50	346	25	601	17	714	75	310	646
CKHT/2-632 5,5	1314	1070	747	515	450	163,5	800	630	450	188	325	760	710	760	710	250	30	286	50	356	25	661	17	797	80	375	711
CKHT/2-711 7,5	1484	1200	782	580	500	183,5	900	710	500	205,5	325	850	800	850	800	250	30	321	50	391	25	696	17	832	80	375	746
CKHT/2-711 11	1484	1200	859	580	500	183,5	900	710	500	215,5	430	850	800	850	800	340	35	321	50	401	25	801	17	919	95	490	861
CKHT/2-712 5,5	1484	1200	782	580	500	183,5	900	710	500	205,5	325	850	800	850	800	250	30	321	50	391	25	696	17	832	80	375	746
CKHT/2-712 7,5	1484	1200	782	580	500	183,5	900	710	500	205,5	325	850	800	850	800	250	30	321	50	391	25	696	17	832	80	375	746
CKHT/2-801 15	1650	1338	953	650	559	205,5	1000	800	559	235,5	430	930	870	930	870	340	35	361	60	446	30	851	17	1013	95	490	911
CKHT/2-801 18,5	1650	1338	974	650	559	205,5	1000	800	559	245,5	475	930	870	930	870	370	40	361	60	456	30	896	17	1034	100	535	956
CKHT/2-802 11	1650	1338	909	650	559	205,5	1000	800	559	235,5	430	930	870	930	870	340	35	361	60	446	30	851	17	969	95	490	911
CKHT/2-802 15	1650	1338	953	650	559	205,5	1000	800	559	235,5	430	930	870	930	870	340	35	361	60	446	30	851	17	1013	95	490	911
CKHT/2-901 30	1775	1485	1086	705	630	229	1060	900	630	279	505	1030	970	1030	970	385	45	408	60	513	30	973	20	1146	105	565	1033
CKHT/2-901 37	1775	1485	1173	705	630	229	1060	900	630	289	505	1030	970	1030	970	375	45	408	60	523	30	973	20	1233	105	565	1033
CKHT/2-902 18,5	1775	1485	1021	705	630	229	1060	900	630	269	475	1030	970	1030	970	370	40	408	60	503	30	943	17	1081	100	535	1003
CKHT/2-902 30	1775	1485	1086	705	630	229	1060	900	630	279	505	1030	970	1030	970	385	45	408	60	513	30	973	20	1146	105	565	1033
CKHT/2-1001 45	1980	1670	1243	795	710	259	1180	1000	710	314	555	1130	1060	1140	1060	425	45	458	80	583	40	1093	20	1303	105	615	1153
CKHT/2-1001 55	1980	1670	1319	795	710	259	1180	1000	710	324	605	1130	1060	1140	1060	460	50	458	80	593	40	1143	20	1379	110	665	1203
CKHT/2-1002 37	1980	1670	1243	795	710	259	1180	1000	710	314	505	1130	1060	1140	1060	375	45	458	80	583	40	1043	20	1303	105	565	1103
CKHT/2-1002 45	1980	1670	1243	795	710	259	1180	1000	710	314	555	1130	1060	1140	1060	425	45	458	80	583	40	1093	20	1303	105	615	1153
CKHT/2-1121 75	2220	1880	1482	895	800	284	1320	1120	800	354	655	1270	1200	1280	1200	500	55	508	80	648	40	1243	20	1542	115	715	1303
CKHT/2-1121 110	2220	1880	1567	895	800	284	1320	1120	800	364	725	1270	1200	1280	1200	555	60	508	80	658	40	1313	24	1627	120	785	1373

* Включая охлаждающий диск (для версии R).

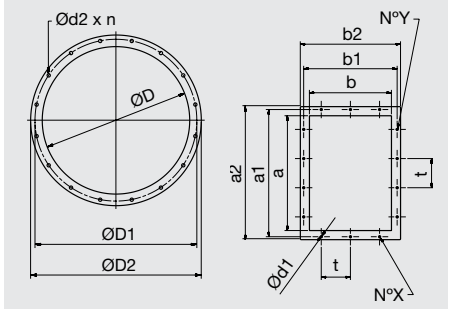

Модель	Фланец со стороны входа воздуха					Фланец со стороны выхода воздуха									
	ØD	ØD1	ØD2	Ød2	n	NºY	a	a¹	a²	NºX	b	b¹	b²	t*	Ød1
CKHT-631	405	448	485	11	12	4	400	448	480	3	280	332	360	125	11,5
CKHT-632	405	448	485	11	12	4	400	448	480	3	280	332	360	125	11,5
CKHT-711	455	497	535	11	12	4	450	497	530	3	315	366	395	125	11,5
CKHT-712	455	497	535	11	12	4	450	497	530	3	315	366	395	125	11,5
CKHT-801	505	551	585	11	12	4	500	551	580	3	355	405	435	125	11,5
CKHT-802	505	551	585	11	12	4	500	551	580	3	355	405	435	125	11,5
CKHT-901	566	629	665	13	16	4	560	629	660	3	400	464	500	160	11,5
CKHT-902	566	629	665	13	16	4	560	629	660	3	400	464	500	160	11,5
CKHT-1001	636	698	736	13	16	4	630	698	730	3	450	513	550	160	11,5
CKHT-1002	636	698	736	13	16	4	630	698	730	3	450	513	550	160	11,5
CKHT-1121	716	775	816	13	16	5	710	775	810	3	500	567	600	160	14

* Если NºX или NºY = 1, только одно отверстие по центру фланца.

ДОПОЛНИТЕЛЬНЫЕ ПРИНАДЛЕЖНОСТИ

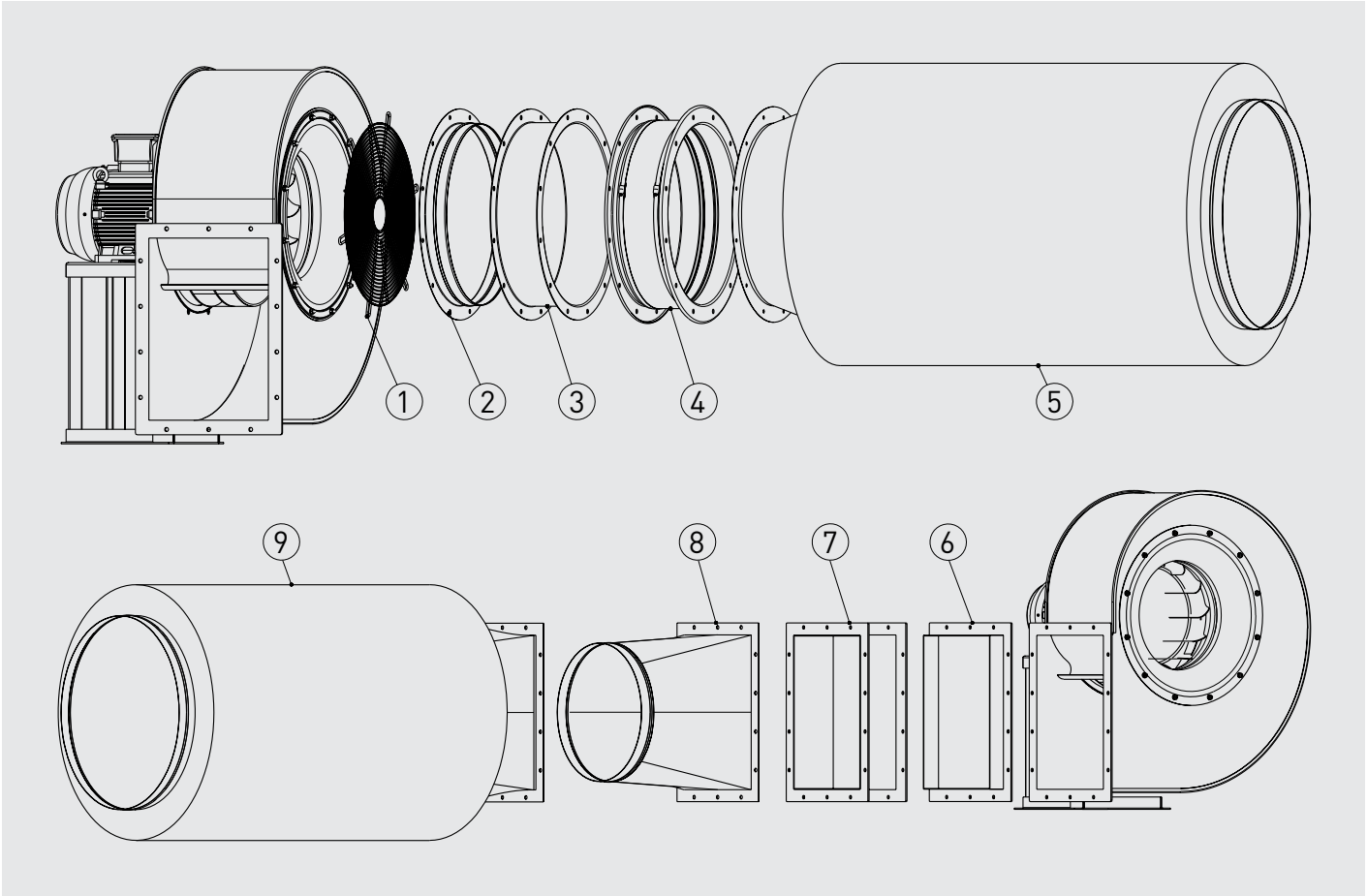

1. KRDA - защитная решетка на входе воздуха.
2. KRBA - патрубок на входе воздуха.
3. KRBD - двойной фланец.
4. KREA - гибкая вставка на входе воздуха.
5. KRTA - шумоглушитель на входе воздуха.
6. KRBR - фланец на выходе воздуха.
7. KRED - гибкая вставка на выходе воздуха.
8. KRBI - переход с прямоугольного сечения на круглое.
9. KRTI - шумоглушитель на выходе воздуха.

Модель	ДОПОЛНИТЕЛЬНЫЕ ПРИНАДЛЕЖНОСТИ								
	На входе воздуха					На выходе воздуха			
	Патрубок	Двойной фланец	Защитная решетка	Гибкая вставка	Шумоглушитель	Переход	Фланец	Гибкая вставка	Шумоглушитель
CKHT-401	KRBA-250	KRBD-250	KRDA-250	KREA-250	KRTA-250	KRBI-250x180	KRBR-250x180	KRED-250x180	KRTI-250x180
CKHT-451	KRBA-280	KRBD-280	KRDA-280	KREA-280	KRTA-280	KRBI-280x200	KRBR-280x200	KRED-280x200	KRTI-280x200
CKHT-501	KRBA-315	KRBD-315	KRDA-315	KREA-315	KRTA-315	KRBI-315x224	KRBR-315x224	KRED-315x224	KRTI-315x224
CKHT-561	KRBA-355	KRBD-355	KRDA-355	KREA-355	KRTA-355	KRBI-355x250	KRBR-355x250	KRED-355x250	KRTI-355x250
CKHT-631	KRBA-400	KRBD-400	KRDA-400	KREA-400	KRTA-400	KRBI-400x280	KRBR-400x280	KRED-400x280	KRTI-400x280
CKHT-711	KRBA-450	KRBD-450	KRDA-450	KREA-450	KRTA-450	KRBI-450x315	KRBR-450x315	KRED-450x315	KRTI-450x315
CKHT-801	KRBA-500	KRBD-500	KRDA-500	KREA-500	KRTA-500	KRBI-500x355	KRBR-500x355	KRED-500x355	KRTI-500x355
CKHT-901	KRBA-560	KRBD-560	KRDA-560	KREA-560	KRTA-560	KRBI-560x400	KRBR-560x400	KRED-560x400	KRTI-560x400
CKHT-1001	KRBA-630	KRBD-630	KRDA-630	KREA-630	KRTA-630	KRBI-630x450	KRBR-630x450	KRED-630x450	KRTI-630x450
CKHT-1121	KRBA-710	KRBD-710	KRDA-710	KREA-710	KRTA-710	KRBI-710x500	KRBR-710x500	KRED-710x500	KRTI-710x500

ЦЕНТРОБЕЖНЫЕ ВЕНТИЛЯТОРЫ С РАДИАЛЬНО НАПРАВЛЕННЫМИ ЛОПАТКАМИ
CKNT



Центробежные вентиляторы одностороннего всасывания с прямым приводом серии CKNT предназначены для применения в системах технологической вентиляции. Стандартно, вентиляторы рассчитаны для продолжительной работы при температуре перемещаемого воздуха до +120°C.
Корпуса вентиляторов CKNT изготавливаются из листовой стали и защищены от коррозии полиэфирной краской.
Вентиляторы комплектуются рабочими колесами с радиально направленными лопатками.

Электродвигатели
Вентиляторы оснащаются 2 или 4 полюсными электродвигателями.
Класс защиты IP55, класс изоляции F, класс эффективности IE2.
Параметры электропитания:
3ф - 400 В - 50 Гц
Трехфазные односкоростные электродвигатели имеют возможность регулирования скорости при помощи преобразователя частоты.

Дополнительная информация
Стандартное положение корпуса: LG270. Остальные положения корпуса поставляются по запросу.

По запросу
- Вентилятор с положением корпуса RD.
- Отверстие для отвода конденсата.
- Инспекционная дверца на корпусе вентилятора.
- Версия без опорной рамы (MB).
- Исполнение из нержавеющей стали (AISI 304, 316 или 316L).
- Вентилятор в звукоизолированном корпусе.
- Вентилятор с корпусом повышенной герметичности.
- Абразивостойкое покрытие вентилятора.
- Химически стойкое покрытие вентилятора.
- Тефлоновое покрытие вентилятора.
- Вентилятор, оцинкованный методом горячего погружения.
- Высокотемпературное исполнение (R), с температурой перемещаемого воздуха до +250°C.
- Исполнение для работы при низких температурах.
- 2-х скоростные электродвигатели.
- Электродвигатель с терморезисторами (PTC), для подключения к внешнему устройству защиты.
- Вентилятор с ременным приводом.



Рабочее колесо с радиально направленными лопатками



Продолжительная работа

Возможно изготовление вентиляторов во взрывозащищенном исполнении:
- Повышенная безопасность:
  Ex II2G EExeIIT3.
- Взрывонепроницаемая оболочка:
  Ex II2G EExdIIBT5
  Ex II2G EExdIICT4
- Для взрывоопасной пыли:
  Ex II3D tD 125°C
  Ex II3D tD 135°C

Мощность двигателя и ток у вентиляторов во взрывозащищенном исполнении могут отличаться от данных, приведенных для стандартной общепромышленной версии.

ТЕХНИЧЕСКИЕ ХАРАКТЕРИСТИКИ

Модель	Частота вращения (об/мин)	Мощность двигателя (кВт)	Ток при 400В (А)	Максимальный расход воздуха ($м^3$/ч)	Уровень звукового давления* (дБ(А))
Трехфазные 2-х полюсные электродвигатели (3ф - 400 В - 50 Гц)					
CKNT/2-221 0,55	2760	0,55	1,20	843	61,9
CKNT/2-251 0,75	2770	0,75	1,56	1087	64,5
CKNT/2-281 1,5	2845	1,5	3,01	1654	69,1
CKNT/2-311 1,5	2845	1,5	3,01	1474	72,4
CKNT/2-311 2,2	2855	2,2	4,42	2286	72,5
CKNT/2-351 3	2890	3	5,64	2412	76,5
CKNT/2-351 4	2890	4	7,49	3387	76,5
CKNT/2-401 5,5	2930	5,5	10,20	3392	80,8
CKNT/2-401 11	2930	11	20,40	5055	80,8
CKNT/2-451 11	2930	11	20,40	5640	84,3
CKNT/2-451 15	2945	15	27,60	7200	84,4
Трехфазные 4-х полюсные электродвигатели (3ф - 400 В - 50 Гц)					
CKNT/4-501 1,5	1440	1,5	3,30	2181	86,2
CKNT/4-501 3	1425	3	5,96	4395	86,5
CKNT/4-561 3	1425	3	5,96	3833	90
CKNT/4-561 5,5	1460	5,5	10,40	6440	90,3
CKNT/4-631 5,5	1460	5,5	10,40	5573	93,9
CKNT/4-631 11	1465	11	21,20	9138	93,9
CKNT/4-711 11	1465	11	21,20	9105	97,5
CKNT/4-711 15	1460	15	28,70	13079	97,6

* Уровень звукового давления измерен на расстоянии 1,5 м от вентилятора с подсоединенными воздуховодами, в свободном пространстве.

РАБОЧИЕ ХАРАКТЕРИСТИКИ

– Приведены характеристики вентиляторов с подсоединенными воздуховодами на входе и выходе воздуха.
– q_v: Расход воздуха в м³/ч.
– p_{sf}: Статическое давление в Па и мм вод. ст.

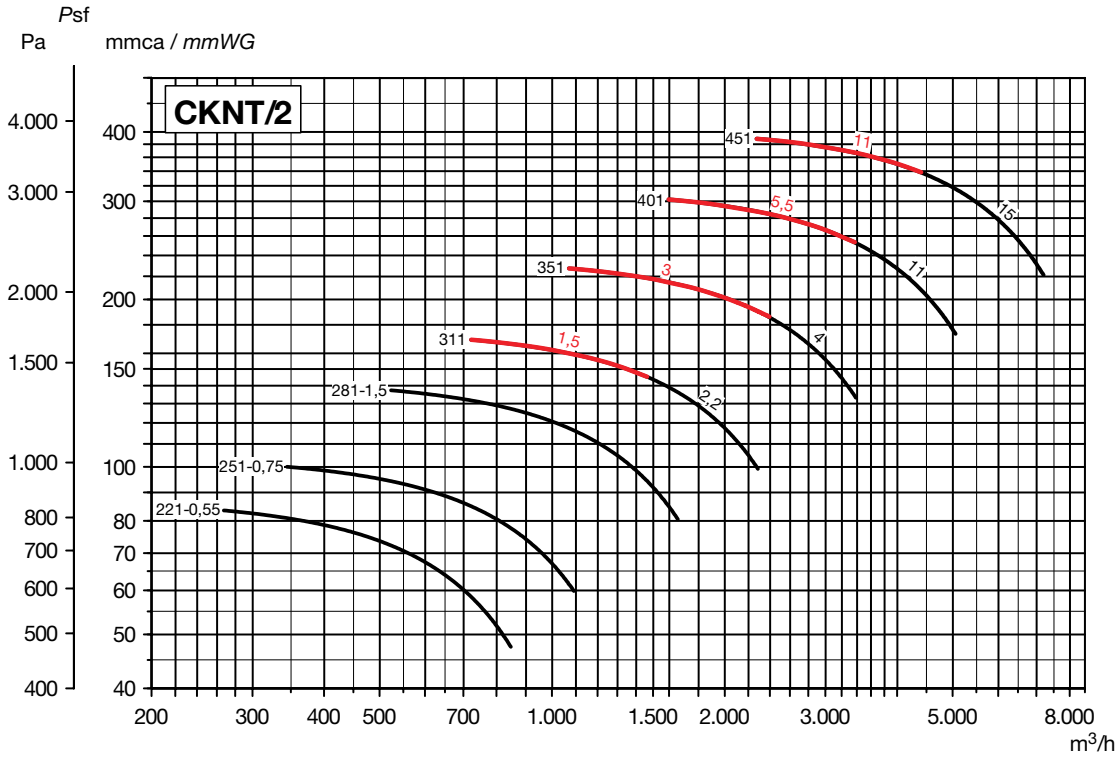

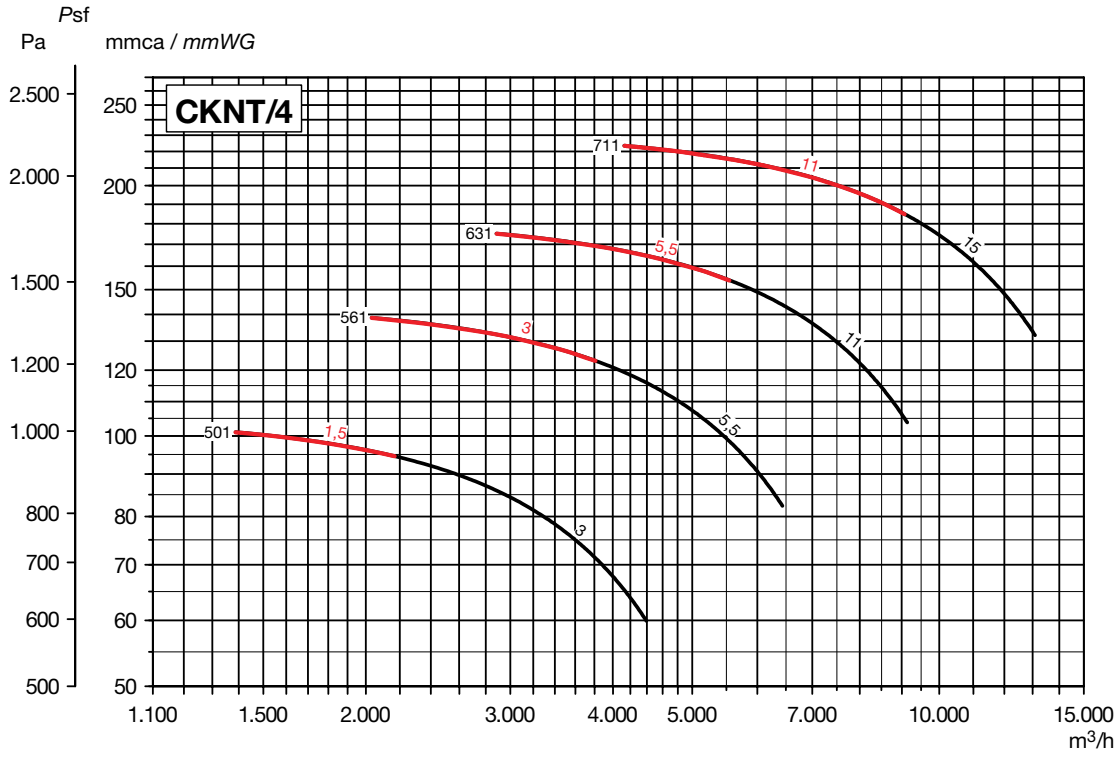

РАЗМЕРЫ (мм) (типоразмеры от 221 до 561)

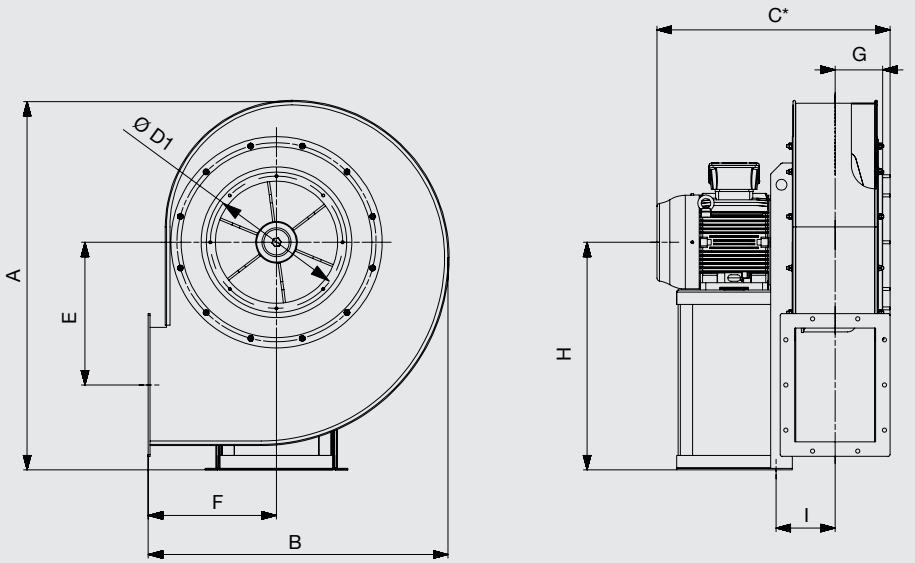

* Компания Soler&Palau оставляет за собой право комплектовать вентиляторы электродвигателями разных производителей. В связи с чем данный размер может варьироваться.

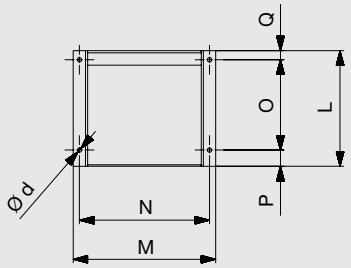

ПОЛОЖЕНИЯ КОРПУСА (вид со стороны электродвигателя)

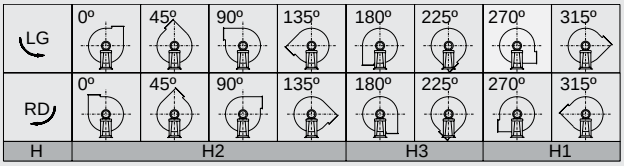

Стандартное положение корпуса: LG270.
Остальные положения корпуса поставляются по запросу.

Модель	Вентилятор										Опорная рама							Размер*		
	A	B	C	E	F	G	H			I	L	M	N	O	P	Q	Ød	C	Q	L
							H1	H2	H3											
CKNT/2-221 0,55	476	367	357	160	160	61,5	300	300	160	104,5	190	235	215	125	50	15	10	397	55	230
CKNT/2-251 0,75	534	454	388	200	200	67,5	315	315	200	111,5	190	235	215	125	50	15	10	428	55	230
CKNT/2-281 1,5	594	496	446	230	212	74	355	355	212	128	215	270	245	137	60	18	10	491	63	260
CKNT/2-311 1,5	667	553	461	258	236	83,5	400	400	236	135,5	215	270	245	137	60	18	10	506	63	260
CKNT/2-311 2,2	667	553	461	258	236	83,5	400	400	236	135,5	215	270	245	137	60	18	10	506	63	260
CKNT/2-351 3	739	614	517	288	265	96	450	450	265	121	260	335	300	200	35	25	12	562	70	305
CKNT/2-351 4	739	614	534	288	265	96	450	450	265	121	260	335	300	200	35	25	12	579	70	305
CKNT/2-401 5,5	824	689	631	320	300	107	500	500	300	141	320	392	360	250	45	25	12	681	75	370
CKNT/2-401 11	824	689	709	320	300	107	500	500	300	151	425	437	400	340	55	30	14	769	90	485
CKNT/2-451 11	925	775	734	365	335	117,5	560	560	335	161	425	437	400	340	55	30	14	794	90	485
CKNT/2-451 15	925	775	734	365	335	117,5	560	560	335	161	425	437	400	340	55	30	14	794	90	485
CKNT/2-501 1,5	1023	833	551	395	355	132	630	560	355	178,5	215	270	245	137	60	18	10	596	63	260
CKNT/2-501 3	1023	833	586	395	355	132	630	560	355	153,5	260	335	300	200	35	25	12	632	70	305
CKNT/2-561 3	1165	950	612	458	400	145	710	560	400	166,5	260	335	300	200	35	25	12	658	70	305
CKNT/2-561 5,5	1165	950	706	458	400	145	710	560	400	176,5	320	392	360	250	45	25	12	756	75	370

* Включая охлаждающий диск (для версии R).

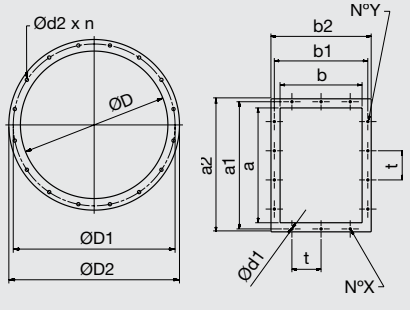

Модель	Фланец на входе воздуха					Фланец на выходе воздуха									
	ØD	ØD1	ØD2	Ød2	n	N°Y	a	a¹	a²	N°X	b	b¹	b²	t*	Ød1
CKNT-221	145	182	215	11	8	2	140	182	210	1	100	141	170	112	11,5
CKNT-251	165	200	235	11	8	2	160	200	230	1	112	153	182	112	11,5
CKNT-281	185	219	255	11	8	2	180	219	250	1	125	167	195	112	11,5
CKNT-311	205	241	275	11	8	2	200	241	270	2	140	182	210	112	11,5
CKNT-351	229	265	299	11	8	2	224	265	294	2	160	200	230	112	11,5
CKNT-401	255	292	325	11	8	3	250	292	320	2	180	219	250	112	11,5
CKNT-451	286	332	366	11	8	3	280	332	360	2	200	249	280	125	11,5
CKNT-501	321	366	401	11	8	3	315	366	395	2	224	273	304	125	11,5
CKNT-561	361	405	441	11	8	3	355	405	435	2	250	300	330	125	11,5

* Если N°X или N°Y = 1, только одно отверстие по центру фланца.

РАЗМЕРЫ (мм) (типоразмеры от 631 до 711)

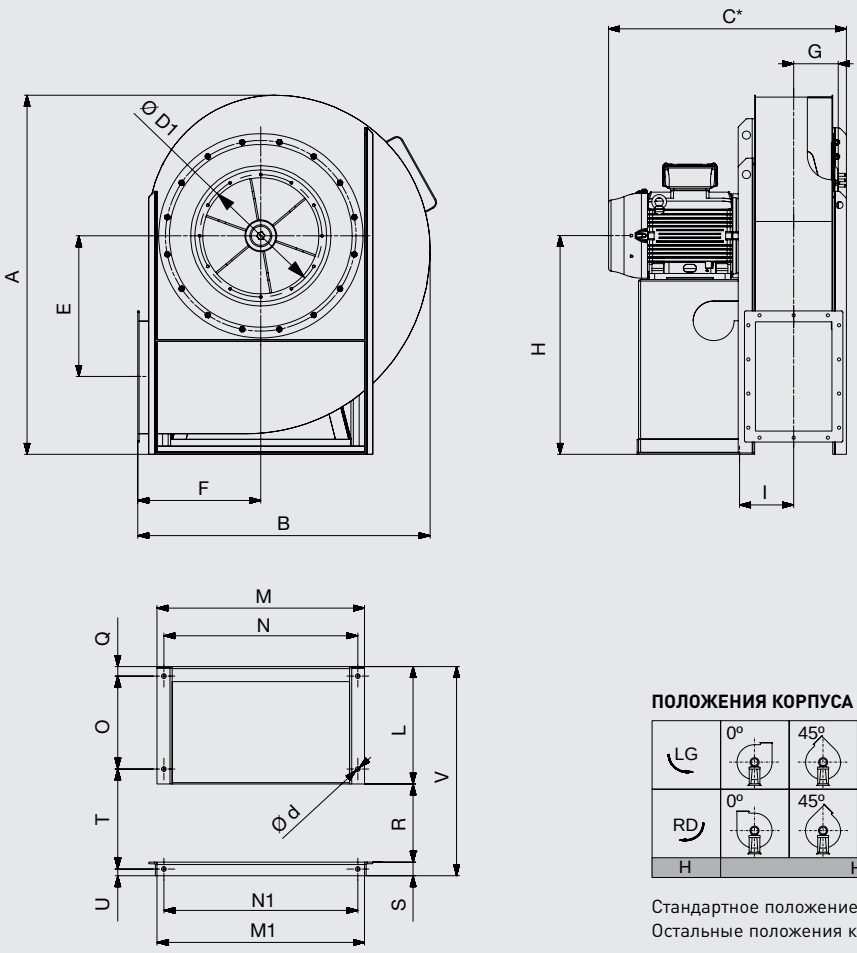

* Компания Soler&Palau оставляет за собой право комплектовать вентиляторы электродвигателями разных производителей. В связи с чем данный размер может варьироваться.

ПОЛОЖЕНИЯ КОРПУСА (вид со стороны электродвигателя)

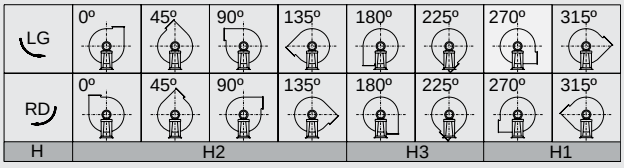

Стандартное положение корпуса: LG270.
Остальные положения корпуса поставляются по запросу.

Модель	Вентилятор										Опорная рама														Размер*			
	A	B	C	E	F	G	H			I	L	M	N	M1	N1	O	Q	R	S	T	U	V	Ød	C	Q	L	V
							H1	H2	H3																			
CKNT/2-631 5,5	1314	1070	747	515	450	163,5	800	630	450	188	325	760	710	760	710	250	30	286	50	356	25	661	17	797	80	375	711
CKNT/2-631 11	1314	1070	824	515	450	163,5	800	630	450	198	430	760	710	760	710	340	35	286	50	366	25	766	17	884	95	490	826
CKNT/2-711 11	1484	1200	859	580	500	183,5	900	710	500	215,5	430	850	800	850	800	340	35	321	50	401	25	801	17	919	95	490	861
CKNT/2-711 15	1484	1200	903	580	500	183,5	900	710	500	215,5	430	850	800	850	800	340	35	321	50	401	25	801	17	963	95	490	861

* Включая охлаждающий диск (для версии R).

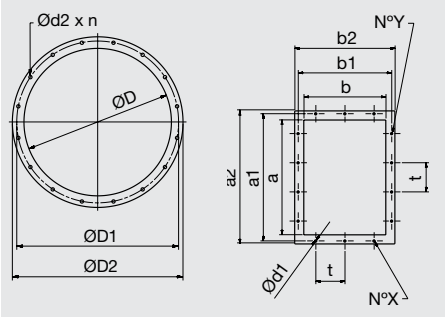

Модель	Фланец со стороны входа воздуха					Фланец со стороны выхода воздуха									
	ØD	ØD1	ØD2	Ød2	n	N°Y	a	a¹	a²	N°X	b	b¹	b²	t*	Ød1
CKNT-631	405	448	485	11	12	4	400	448	480	3	280	332	360	125	11,5
CKNT-711	455	497	535	11	12	4	450	497	530	3	315	366	395	125	11,5

* Если N°X или N°Y = 1, только одно отверстие по центру фланца.

ДОПОЛНИТЕЛЬНЫЕ ПРИНАДЛЕЖНОСТИ

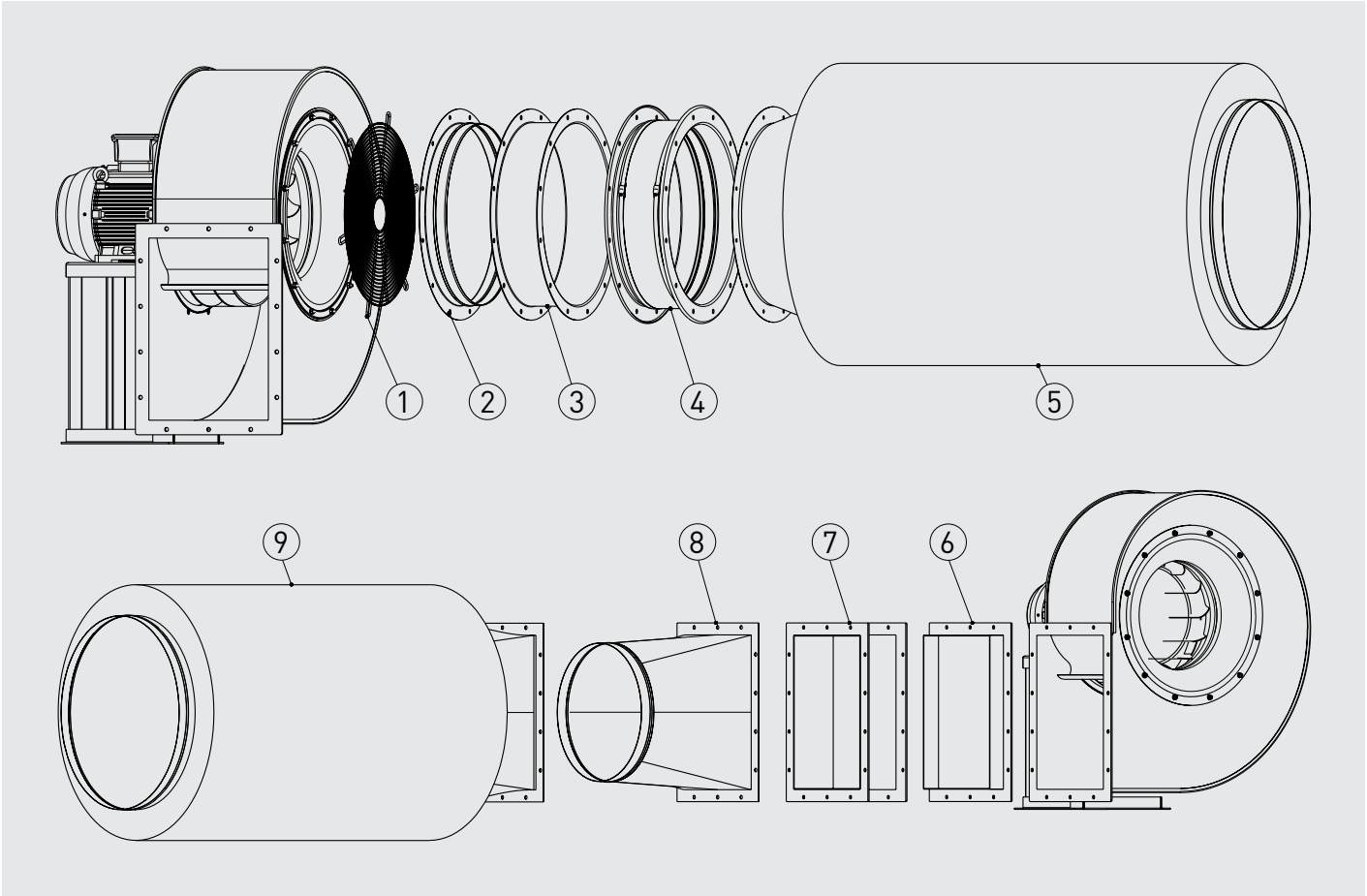

1. KRDA - защитная решетка на входе воздуха.
2. KRBA - патрубок на входе воздуха.
3. KRBD - двойной фланец.
4. KREA - гибкая вставка на входе воздуха.
5. KRTA - шумоглушитель на входе воздуха.
6. KRBR - фланец на выходе воздуха.
7. KRED - гибкая вставка на выходе воздуха.
8. KRBI - переход с прямоугольного сечения на круглое.
9. KRTI - шумоглушитель на выходе воздуха.

Модель	ДОПОЛНИТЕЛЬНЫЕ ПРИНАДЛЕЖНОСТИ								
	На входе воздуха					На выходе воздуха			
	Патрубок	Двойной фланец	Защитная решетка	Гибкая вставка	Шумоглушитель	Переход	Фланец	Гибкая вставка	Шумоглушитель
CKNT-221	KRBA-140	KRBD-140	KRDA-140	KREA-140	KRTA-140	KRBI-140x100	KRBR-140x100	KRED-140x100	KRTI-140x100
CKNT-251	KRBA-160	KRBD-160	KRDA-160	KREA-160	KRTA-160	KRBI-160x112	KRBR-160x112	KRED-160x112	KRTI-160x112
CKNT-281	KRBA-180	KRBD-180	KRDA-180	KREA-180	KRTA-180	KRBI-180x125	KRBR-180x125	KRED-180x125	KRTI-180x125
CKNT-311	KRBA-200	KRBD-200	KRDA-200	KREA-200	KRTA-200	KRBI-200x140	KRBR-200x140	KRED-200x140	KRTI-200x140
CKNT-351	KRBA-225	KRBD-225	KRDA-225	KREA-225	KRTA-225	KRBI-224x160	KRBR-224x160	KRED-224x160	KRTI-224x160
CKNT-401	KRBA-250	KRBD-250	KRDA-250	KREA-250	KRTA-250	KRBI-250x180	KRBR-250x180	KRED-250x180	KRTI-250x180
CKNT-451	KRBA-280	KRBD-280	KRDA-280	KREA-280	KRTA-280	KRBI-280x200	KRBR-280x200	KRED-280x200	KRTI-280x200
CKNT-501	KRBA-315	KRBD-315	KRDA-315	KREA-315	KRTA-315	KRBI-315x224	KRBR-315x224	KRED-315x224	KRTI-315x224
CKNT-561	KRBA-355	KRBD-355	KRDA-355	KREA-355	KRTA-355	KRBI-355x250	KRBR-355x250	KRED-355x250	KRTI-355x250
CKNT-631	KRBA-400	KRBD-400	KRDA-400	KREA-400	KRTA-400	KRBI-400x280	KRBR-400x280	KRED-400x280	KRTI-400x280
CKNT-711	KRBA-450	KRBD-450	KRDA-450	KREA-450	KRTA-450	KRBI-450x315	KRBR-450x315	KRED-450x315	KRTI-450x315

ЦЕНТРОБЕЖНЫЕ ВЕНТИЛЯТОРЫ С РАДИАЛЬНО НАПРАВЛЕННЫМИ ЛОПАТКАМИ
CKST



Центробежные вентиляторы одностороннего всасывания с прямым приводом серии CKST предназначены для применения в системах технологической вентиляции. Стандартно, вентиляторы рассчитаны для продолжительной работы при температуре перемещаемого воздуха до +120°C.
Корпуса вентиляторов CKST изготавливаются из листовой стали и защищены от коррозии полиэфирной краской.
Вентиляторы комплектуются рабочими колесами с радиально направленными лопатками.

Электродвигатели
Вентиляторы оснащаются 2 или 4 полюсными электродвигателями.
Класс защиты IP55, класс изоляции F, класс эффективности IE2.
Параметры электропитания:
3ф - 400 В - 50 Гц
Трехфазные односкоростные электродвигатели имеют возможность регулирования скорости при помощи преобразователя частоты.

Дополнительная информация
Стандартное положение корпуса: LG270. Остальные положения корпуса поставляются по запросу.

По запросу
- Вентилятор с положением корпуса RD.
- Отверстие для отвода конденсата.
- Инспекционная дверца на корпусе вентилятора.
- Версия без опорной рамы (MB).
- Исполнение из нержавеющей стали (AISI 304, 316 или 316L).
- Вентилятор в звукоизолированном корпусе.
- Вентилятор с корпусом повышенной герметичности.
- Абразивостойкое покрытие вентилятора.
- Химически стойкое покрытие вентилятора.
- Тефлоновое покрытие вентилятора.
- Вентилятор, оцинкованный методом горячего погружения.
- Высокотемпературное исполнение (R), с температурой перемещаемого воздуха до +250°C.
- Исполнение для работы при низких температурах.
- 2-х скоростные электродвигатели.
- Электродвигатель с терморезисторами (PTC), для подключения к внешнему устройству защиты.
- Вентилятор с ременным приводом.



Рабочее колесо с радиально направленными лопатками



Продолжительная работа

Возможно изготовление вентиляторов во взрывозащищенном исполнении:
- Повышенная безопасность:
  Ex II2G EExeIIT3.
- Взрывонепроницаемая оболочка:
  Ex II2G EExdIIBT5
  Ex II2G EExdIICT4
- Для взрывоопасной пыли:
  Ex II3D tD 125°C
  Ex II3D tD 135°C

Мощность двигателя и ток у вентиляторов во взрывозащищенном исполнении могут отличаться от данных, приведенных для стандартной общепромышленной версии.

ТЕХНИЧЕСКИЕ ХАРАКТЕРИСТИКИ

Модель	Частота вращения (об/мин)	Мощность двигателя (кВт)	Ток при 400В (А)	Максимальный расход воздуха ($м^3/ч$)	Уровень звукового давления* (дБ(А))
Трехфазные 2-х полюсные электродвигатели (3ф - 400 В - 50 Гц)					
CKST/2-402 4	2890	4	7,49	4342	77,5
CKST/2-402 5,5	2930	5,5	10,20	5227	77,8
CKST/2-401 5,5	2930	5,5	10,20	5230	79,7
CKST/2-401 7,5	2920	7,5	13,07	6270	79,6
CKST/2-452 7,5	2920	7,5	13,07	6502	81,1
CKST/2-452 11	2930	11	20,40	7258	81,1
CKST/2-451 11	2930	11	20,40	7296	82,5
CKST/2-451 15	2945	15	27,60	8319	82,6
CKST/2-502 15	2945	15	27,60	10111	84,6
CKST/2-502 18,5	2930	18,5	33,70	10148	84,5
CKST/2-501 15	2945	15	27,60	9684	85,8
CKST/2-501 18,5	2930	18,5	33,70	11470	85,7
CKST/2-562 18,5	2930	18,5	33,70	10519	87,5
CKST/2-562 30	2950	30	53,06	13754	87,6
CKST/2-561 37	2945	37	65,80	16169	89,3
Трехфазные 4-х полюсные электродвигатели (3ф - 400 В - 50 Гц)					
CKST/4-632 5,5	1460	5,5	10,40	9572	91,3
CKST/4-632 7,5	1460	7,5	13,90	9859	91,2
CKST/4-631 5,5	1460	5,5	10,40	8755	92,8
CKST/4-631 7,5	1460	7,5	13,90	11413	92,7
CKST/4-712 11	1465	11	21,20	10528	94,6
CKST/4-712 15	1460	15	28,70	13681	94,7
CKST/4-711 11	1465	11	21,20	13976	96,4
CKST/4-711 15	1460	15	28,70	16281	96,5
CKST/4-801 18,5	1460	18,5	35,10	18436	100
CKST/4-801 30	1465	30	56,20	23450	100,2
CKST/4-901 37	1470	37	66,60	29536	103,7
CKST/4-901 45	1470	45	80,70	33502	103,8
CKST/4-1001 55	1470	55	97,10	35127	107
CKST/4-1001 75	1480	75	133,00	46269	107,1
CKST/4-1121 110	1490	110	194,00	57487	110,6
CKST/4-1121 132	1485	132	230,00	65444	110,6

* Уровень звукового давления измерен на расстоянии 1,5 м от вентилятора с подсоединенными воздуховодами, в свободном пространстве.

РАБОЧИЕ ХАРАКТЕРИСТИКИ

– Приведены характеристики вентиляторов с подсоединенными воздуховодами на входе и выходе воздуха.
– q_v: Расход воздуха в м³/ч.
– p_{sf}: Статическое давление в Па и мм вод. ст.

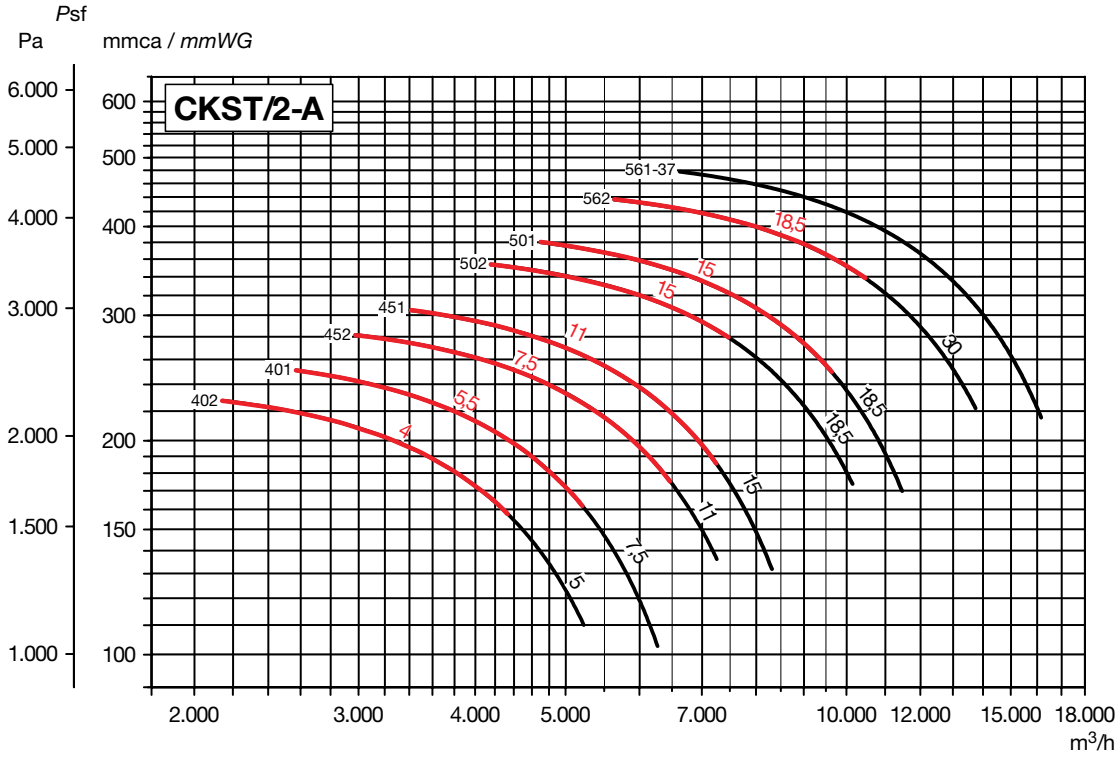

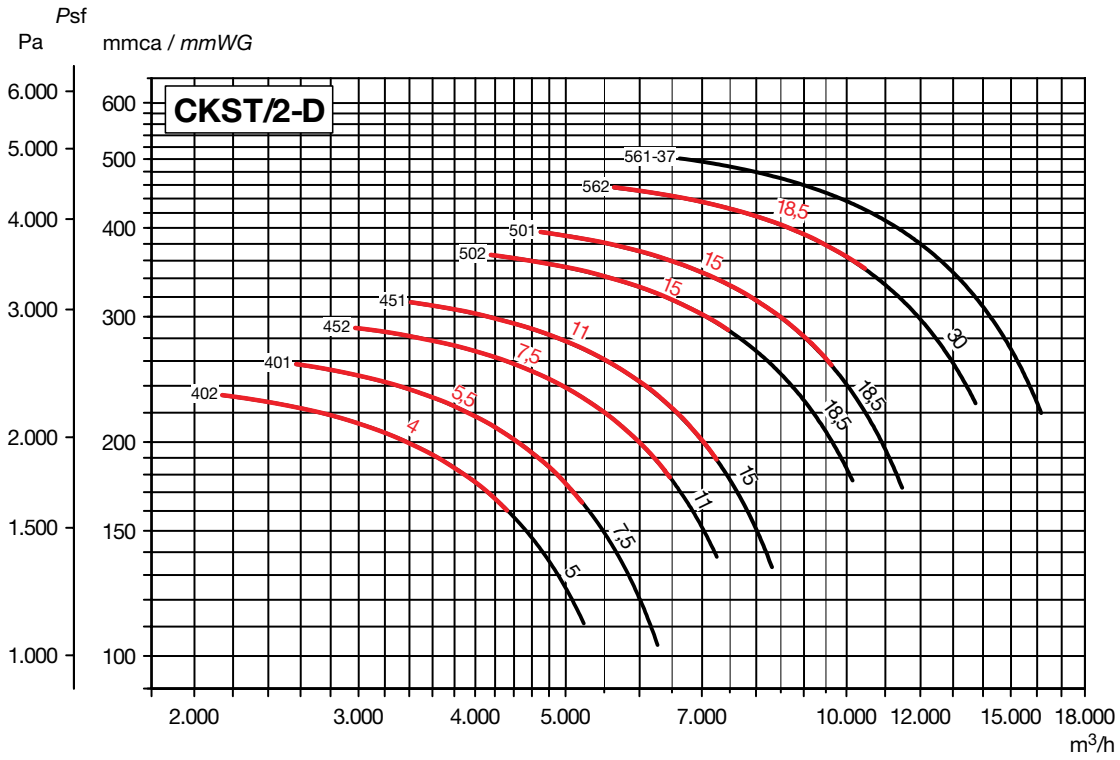

РАБОЧИЕ ХАРАКТЕРИСТИКИ

– Приведены характеристики вентиляторов с подсоединенными воздуховодами на входе и выходе воздуха.
– q_v: Расход воздуха в м³/ч.
– p_{sf}: Статическое давление в Па и мм вод. ст.

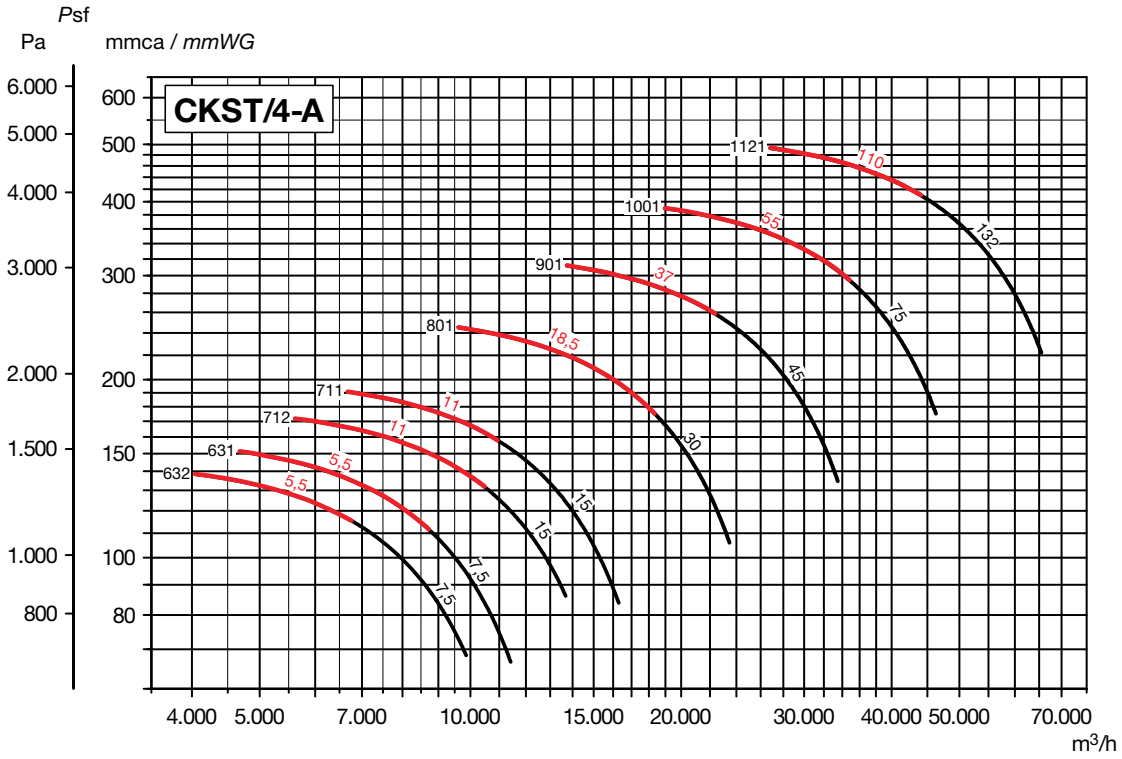

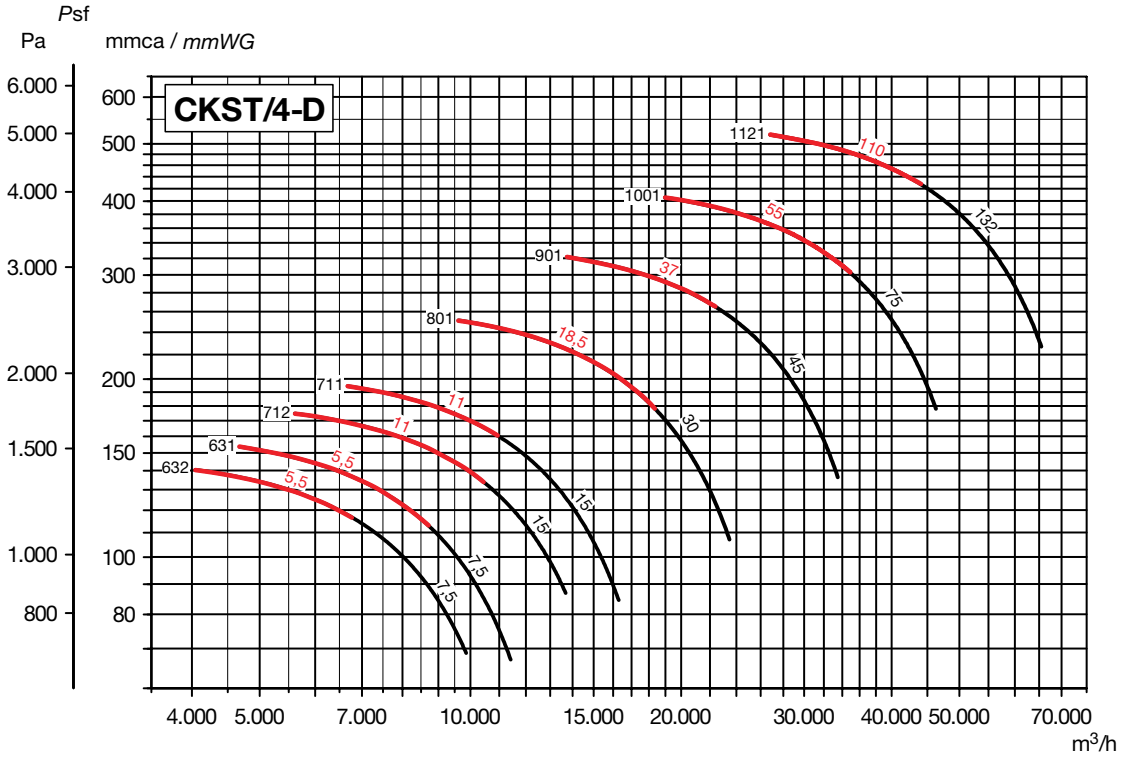

РАЗМЕРЫ (мм) (типоразмеры от 401 до 562)

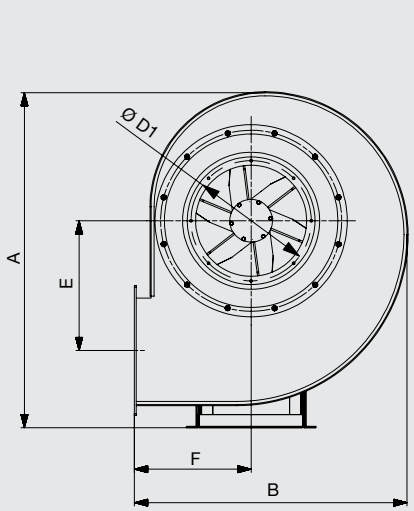

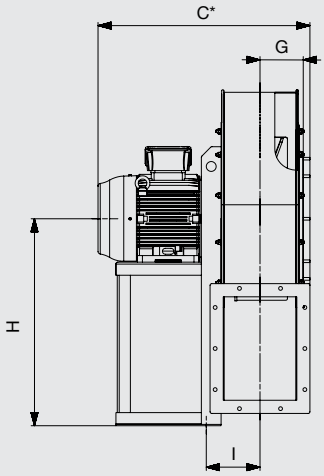

* Компания Soler&Palau оставляет за собой право комплектовать вентиляторы электродвигателями разных производителей. В связи с чем данный размер может варьироваться.

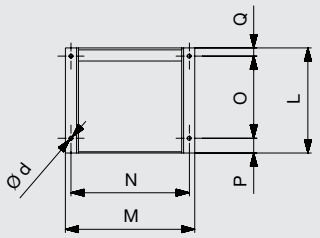

ПОЛОЖЕНИЯ КОРПУСА (вид со стороны электродвигателя)

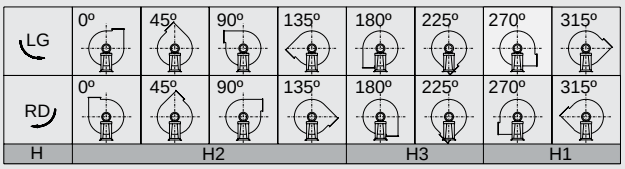

Стандартное положение корпуса: LG270.
Остальные положения корпуса поставляются по запросу.

Модель	Вентилятор										Опорная рама							Размер*		
	A	B	C	E	F	G	H			I	L	M	N	O	P	Q	Ød	C	Q	L
							H1	H2	H3											
CKST/2-401 5,5	824	689	631	320	300	107	500	500	300	141	320	392	360	250	45	25	12	681	75	370
CKST/2-401 7,5	824	689	631	320	300	107	500	500	300	141	320	392	360	250	45	25	12	681	75	370
CKST/2-402 4	824	689	554	320	300	107	500	500	300	131	260	335	300	200	35	25	12	599	70	305
CKST/2-402 5,5	824	689	631	320	300	107	500	500	300	141	320	392	360	250	45	25	12	681	75	370
CKST/2-451 11	925	775	734	365	335	117,5	560	560	335	161	425	437	400	340	55	30	14	794	90	485
CKST/2-451 15	925	775	734	365	335	117,5	560	560	335	161	425	437	400	340	55	30	14	794	90	485
CKST/2-452 7,5	925	775	656	365	335	117,5	560	560	335	151	320	392	360	250	45	25	12	706	75	370
CKST/2-452 11	925	775	734	365	335	117,5	560	560	335	161	425	437	400	340	55	30	14	794	90	485
CKST/2-501 15	1023	833	758	395	355	132	630	560	355	173,5	425	437	400	340	55	30	14	818	90	485
CKST/2-501 18,5	1023	833	802	395	355	132	630	560	355	173,5	425	437	400	340	55	30	14	862	90	485
CKST/2-502 15	1023	833	758	395	355	132	630	560	355	173,5	425	437	400	340	55	30	14	818	90	485
CKST/2-502 18,5	1023	833	802	395	355	132	630	560	355	173,5	425	437	400	340	55	30	14	862	90	485
CKST/2-561 37	1165	950	954	458	400	145	710	560	400	206,5	500	567	510	385	75	40	16	1014	100	560
CKST/2-562 18,5	1165	950	828	458	400	145	710	560	400	186,5	425	437	400	340	55	30	14	888	90	485
CKST/2-562 30	1165	950	954	458	400	145	710	560	400	206,5	500	567	510	385	75	40	16	1014	100	560

* Включая охлаждающий диск (для версии R).

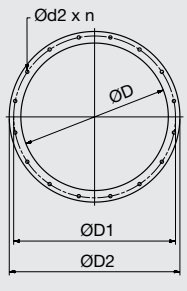

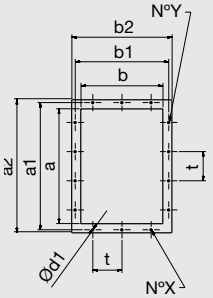

Модель	Фланец на входе воздуха					Фланец на выходе воздуха									
	ØD	ØD1	ØD2	Ød2	n	N°Y	a	a¹	a²	N°X	b	b¹	b²	t*	Ød1
CKST-401	255	292	325	11	8	3	250	292	320	2	180	219	250	112	11,5
CKST-402	255	292	325	11	8	3	250	292	320	2	180	219	250	112	11,5
CKST-451	286	332	366	11	8	3	280	332	360	2	200	249	280	125	11,5
CKST-452	286	332	366	11	8	3	280	332	360	2	200	249	280	125	11,5
CKST-501	321	366	401	11	8	3	315	366	395	2	224	273	304	125	11,5
CKST-502	321	366	401	11	8	3	315	366	395	2	224	273	304	125	11,5
CKST-561	361	405	441	11	8	3	355	405	435	2	250	300	330	125	11,5
CKST-562	361	405	441	11	8	3	355	405	435	2	250	300	330	125	11,5

* Если N°X или N°Y = 1, только одно отверстие по центру фланца.

РАЗМЕРЫ (мм) (типоразмеры от 631 до 1121)

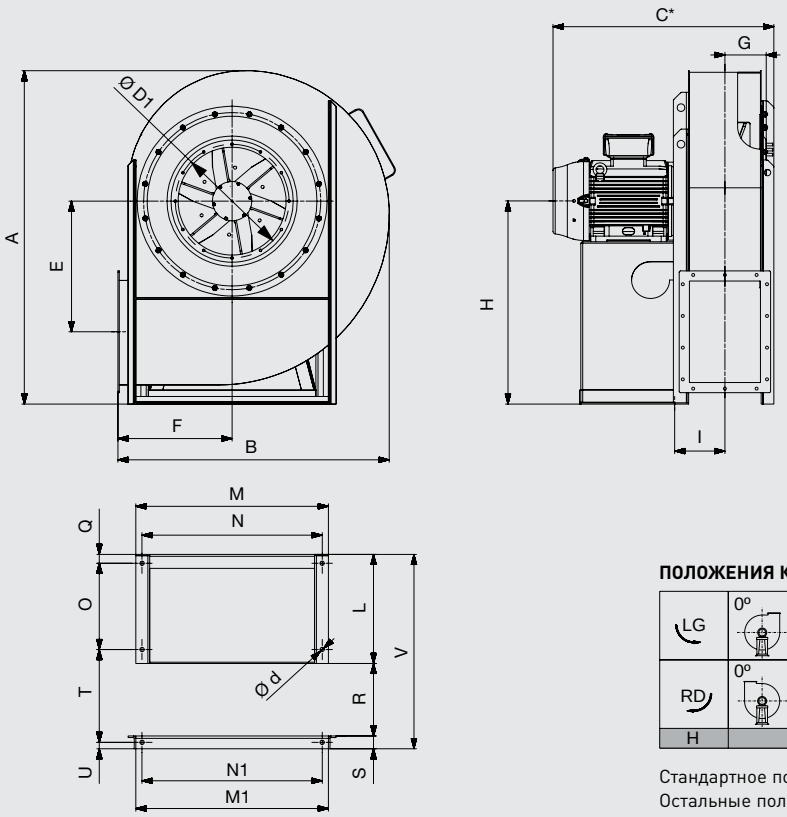

* Компания Soler&Palau оставляет за собой право комплектовать вентиляторы электродвигателями разных производителей. В связи с чем данный размер может варьироваться.

ПОЛОЖЕНИЯ КОРПУСА (вид со стороны электродвигателя)

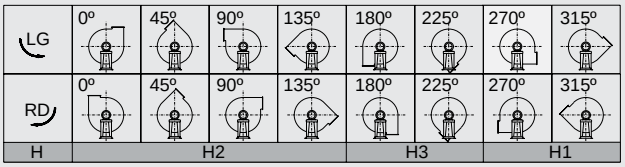

Стандартное положение корпуса: LG270.
Остальные положения корпуса поставляются по запросу.

Модель	Вентилятор										Опорная рама													Размер*			
	A	B	C	E	F	G	H			I	L	M	N	M1	N1	O	Q	R	S	T	U	V	Ød	C	Q	L	V
							H1	H2	H3																		
CKST/4-631 5,5	1314	1070	747	515	450	163,5	800	630	450	188	325	760	710	760	710	250	30	286	50	356	25	661	17	797	80	375	711
CKST/4-631 7,5	1314	1070	747	515	450	163,5	800	630	450	188	325	760	710	760	710	250	30	286	50	356	25	661	17	797	80	375	711
CKST/4-632 5,5	1314	1070	747	515	450	163,5	800	630	450	188	325	760	710	760	710	250	30	286	50	356	25	661	17	797	80	375	711
CKST/4-632 7,5	1314	1070	747	515	450	163,5	800	630	450	188	325	760	710	760	710	250	30	286	50	356	25	661	17	797	80	375	711
CKST/4-711 11	1484	1200	859	580	500	183,5	900	710	500	215,5	430	850	800	850	800	340	35	321	50	401	25	801	17	919	95	490	861
CKST/4-711 15	1484	1200	903	580	500	183,5	900	710	500	215,5	430	850	800	850	800	340	35	321	50	401	25	801	17	963	95	490	861
CKST/4-712 11	1484	1200	859	580	500	183,5	900	710	500	215,5	430	850	800	850	800	340	35	321	50	401	25	801	17	919	95	490	861
CKST/4-712 15	1484	1200	903	580	500	183,5	900	710	500	215,5	430	850	800	850	800	340	35	321	50	401	25	801	17	963	95	490	861
CKST/4-801 18,5	1650	1338	974	650	559	205,5	1000	800	559	245,5	475	930	870	930	870	370	40	361	60	456	30	896	17	1034	100	535	956
CKST/4-801 30	1650	1338	1039	650	559	205,5	1000	800	559	255,5	505	930	870	930	870	385	45	361	60	466	30	926	20	1099	105	565	986
CKST/4-901 37	1775	1485	1173	705	630	229	1060	900	630	289	505	1030	970	1030	970	375	45	408	60	523	30	973	20	1233	105	565	1033
CKST/4-901 45	1775	1485	1173	705	630	229	1060	900	630	289	555	1030	970	1030	970	425	45	408	60	523	30	1023	20	1233	105	615	1083
CKST/4-1001 55	1980	1670	1319	795	710	259	1180	1000	710	324	605	1130	1060	1140	1060	460	50	458	80	593	40	1143	20	1379	110	665	1203
CKST/4-1001 75	1980	1670	1432	795	710	259	1180	1000	710	329	655	1130	1060	1140	1060	500	55	458	80	598	40	1193	20	1492	115	715	1253
CKST/4-1121 110	2220	1880	1567	895	800	284	1320	1120	800	364	725	1270	1200	1280	1200	555	60	508	80	658	40	1313	24	1627	120	785	1373
CKST/4-1121 132	2220	1880	1567	895	800	284	1320	1120	800	364	775	1270	1200	1280	1200	605	60	508	80	658	40	1363	24	1627	120	835	1423

* Включая охлаждающий диск (для версии R).

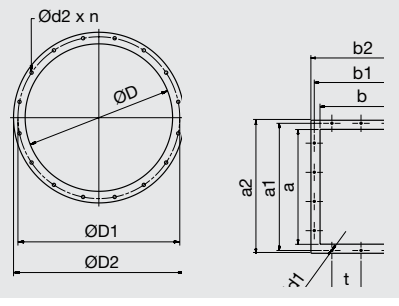

Модель	Фланец со стороны входа воздуха					Фланец со стороны выхода воздуха									
	ØD	ØD1	ØD2	Ød2	n	N°Y	a	a¹	a²	N°X	b	b¹	b²	t*	Ød1
CKST-631	405	448	485	11	12	4	400	448	480	3	280	332	360	125	11,5
CKST-632	405	448	485	11	12	4	400	448	480	3	280	332	360	125	11,5
CKST-711	455	497	535	11	12	4	450	497	530	3	315	366	395	125	11,5
CKST-712	455	497	535	11	12	4	450	497	530	3	315	366	395	125	11,5
CKST-801	505	551	585	11	12	4	500	551	580	3	355	405	435	125	11,5
CKST-901	566	629	665	13	16	4	560	629	660	3	400	464	500	160	11,5
CKST-1001	636	698	736	13	16	4	630	698	730	3	450	513	550	160	11,5
CKST-1121	716	775	816	13	16	5	710	775	810	3	500	567	600	160	14

* Если N°X или N°Y = 1, только одно отверстие по центру фланца.

ДОПОЛНИТЕЛЬНЫЕ ПРИНАДЛЕЖНОСТИ

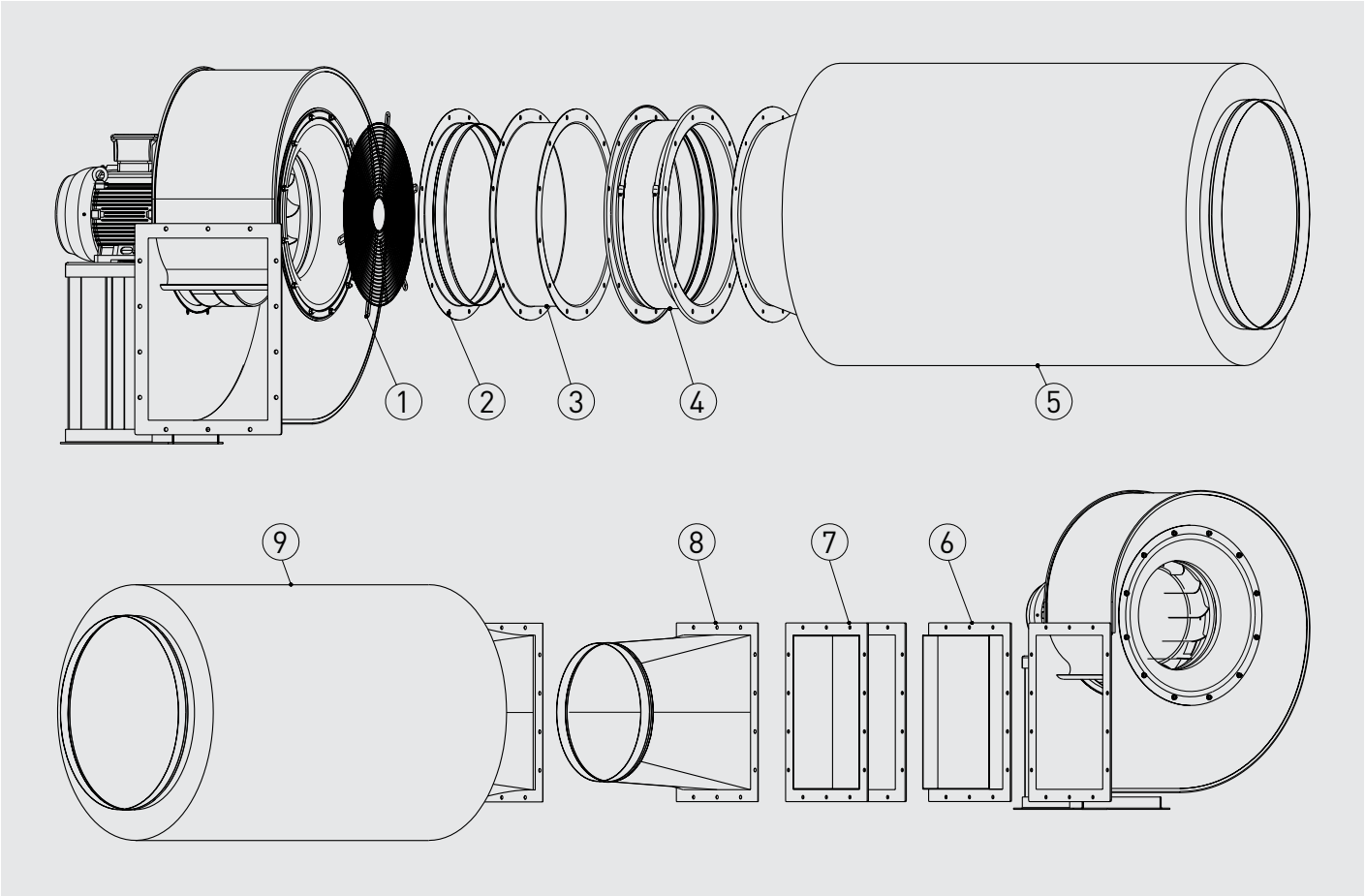

1. KRDA - защитная решетка на входе воздуха.
2. KRBA - патрубок на входе воздуха.
3. KRBD - двойной фланец.
4. KREA - гибкая вставка на входе воздуха.
5. KRTA - шумоглушитель на входе воздуха.
6. KRBR - фланец на выходе воздуха.
7. KRED - гибкая вставка на выходе воздуха.
8. KRBI - переход с прямоугольного сечения на круглое.
9. KRTI - шумоглушитель на выходе воздуха.

Модель	ДОПОЛНИТЕЛЬНЫЕ ПРИНАДЛЕЖНОСТИ								
	На входе воздуха					На выходе воздуха			
	Патрубок	Двойной фланец	Защитная решетка	Гибкая вставка	Шумоглушитель	Переход	Фланец	Гибкая вставка	Шумоглушитель
CKCT-401	KRBA-250	KRBD-250	KRDA-250	KREA-250	KRTA-250	KRBI-250x180	KRBR-250x180	KRED-250x180	KRTI-250x180
CKCT-451	KRBA-280	KRBD-280	KRDA-280	KREA-280	KRTA-280	KRBI-280x200	KRBR-280x200	KRED-280x200	KRTI-280x200
CKCT-501	KRBA-315	KRBD-315	KRDA-315	KREA-315	KRTA-315	KRBI-315x224	KRBR-315x224	KRED-315x224	KRTI-315x224
CKCT-561	KRBA-355	KRBD-355	KRDA-355	KREA-355	KRTA-355	KRBI-355x250	KRBR-355x250	KRED-355x250	KRTI-355x250
CKCT-631	KRBA-400	KRBD-400	KRDA-400	KREA-400	KRTA-400	KRBI-400x280	KRBR-400x280	KRED-400x280	KRTI-400x280
CKCT-711	KRBA-450	KRBD-450	KRDA-450	KREA-450	KRTA-450	KRBI-450x315	KRBR-450x315	KRED-450x315	KRTI-450x315
CKCT-801	KRBA-500	KRBD-500	KRDA-500	KREA-500	KRTA-500	KRBI-500x355	KRBR-500x355	KRED-500x355	KRTI-500x355
CKCT-901	KRBA-560	KRBD-560	KRDA-560	KREA-560	KRTA-560	KRBI-560x400	KRBR-560x400	KRED-560x400	KRTI-560x400
CKCT-1001	KRBA-630	KRBD-630	KRDA-630	KREA-630	KRTA-630	KRBI-630x450	KRBR-630x450	KRED-630x450	KRTI-630x450
CKCT-1121	KRBA-710	KRBD-710	KRDA-710	KREA-710	KRTA-710	KRBI-710x500	KRBR-710x500	KRED-710x500	KRTI-710x500

ЦЕНТРОБЕЖНЫЕ ВЕНТИЛЯТОРЫ С РАДИАЛЬНО НАПРАВЛЕННЫМИ ЛОПАТКАМИ
CKMT



Центробежные вентиляторы одностороннего всасывания с прямым приводом серии CKMT предназначены для применения в системах технологической вентиляции. Стандартно, вентиляторы рассчитаны для продолжительной работы при температуре перемещаемого воздуха до +120°C.
Корпуса вентиляторов CKMT изготавливаются из листовой стали и защищены от коррозии полиэфирной краской.
Вентиляторы комплектуются рабочими колесами с радиально направленными лопатками.

Электродвигатели
Вентиляторы оснащаются 2 полюсными электродвигателями. Класс защиты IP55, класс изоляции F, класс эффективности IE2.
Параметры электропитания:
3ф - 400 В - 50 Гц
Трехфазные односкоростные электродвигатели имеют возможность регулирования скорости при помощи преобразователя частоты.

Дополнительная информация
Стандартное положение корпуса: LG270. Остальные положения корпуса поставляются по запросу.

По запросу
- Вентилятор с положением корпуса RD.
- Отверстие для отвода конденсата.
- Инспекционная дверца на корпусе вентилятора.
- Версия без опорной рамы (MB).
- Исполнение из нержавеющей стали (AISI 304, 316 или 316L).
- Вентилятор в звукоизолированном корпусе.
- Вентилятор с корпусом повышенной герметичности.
- Абразивостойкое покрытие вентилятора.
- Химически стойкое покрытие вентилятора.
- Тефлоновое покрытие вентилятора.
- Вентилятор, оцинкованный методом горячего погружения.
- Высокотемпературное исполнение (R), с температурой перемещаемого воздуха до +250°C.
- Исполнение для работы при низких температурах.
- 2-х скоростные электродвигатели.
- Электродвигатель с терморезисторами (PTC), для подключения к внешнему устройству защиты.
- Вентилятор с ременным приводом.



Рабочее колесо с радиально направленными лопатками



Продолжительная работа

Возможно изготовление вентиляторов во взрывозащищенном исполнении:
- Повышенная безопасность:
  Ex II2G EExeIIT3.
- Взрывонепроницаемая оболочка:
  Ex II2G EExdIIBT5
  Ex II2G EExdIICT4
- Для взрывоопасной пыли:
  Ex II3D tD 125°C
  Ex II3D tD 135°C

Мощность двигателя и ток у вентиляторов во взрывозащищенном исполнении могут отличаться от данных, приведенных для стандартной общепромышленной версии.

ТЕХНИЧЕСКИЕ ХАРАКТЕРИСТИКИ

Модель	Частота вращения (об/мин)	Мощность двигателя (кВт)	Ток при 400В (А)	Максимальный расход воздуха ($м^3/ч$)	Уровень звукового давления* (дБ(А))
Трехфазные 2-х полюсные электродвигатели (3ф - 400 В - 50 Гц)					
CKMT/2-401 0,75	2770	0,75	1,56	445	73,6
CKMT/2-451 1,5	2845	1,5	3,01	649	77,7
CKMT/2-501 2,2	2855	2,2	4,42	884	81
CKMT/2-561 4	2890	4	7,49	1268	84,7
CKMT/2-631 7,5	2920	7,5	13,07	1818	88,5
CKMT/2-711 15	2945	15	27,60	2634	92,3
CKMT/2-801 22	2940	22	39,10	3743	95,9
CKMT/2-901 45	2955	45	78,00	5383	99,6
CKMT/2-1001 75	2970	75	129,00	7422	102,9

* Уровень звукового давления измерен на расстоянии 1,5 м от вентилятора с подсоединенными воздуховодами, в свободном пространстве.

РАБОЧИЕ ХАРАКТЕРИСТИКИ

– Приведены характеристики вентиляторов с подсоединенными воздуховодами на входе и выходе воздуха.
– q_v: Расход воздуха в м³/ч.
– p_{sf}: Статическое давление в Па и мм вод. ст.

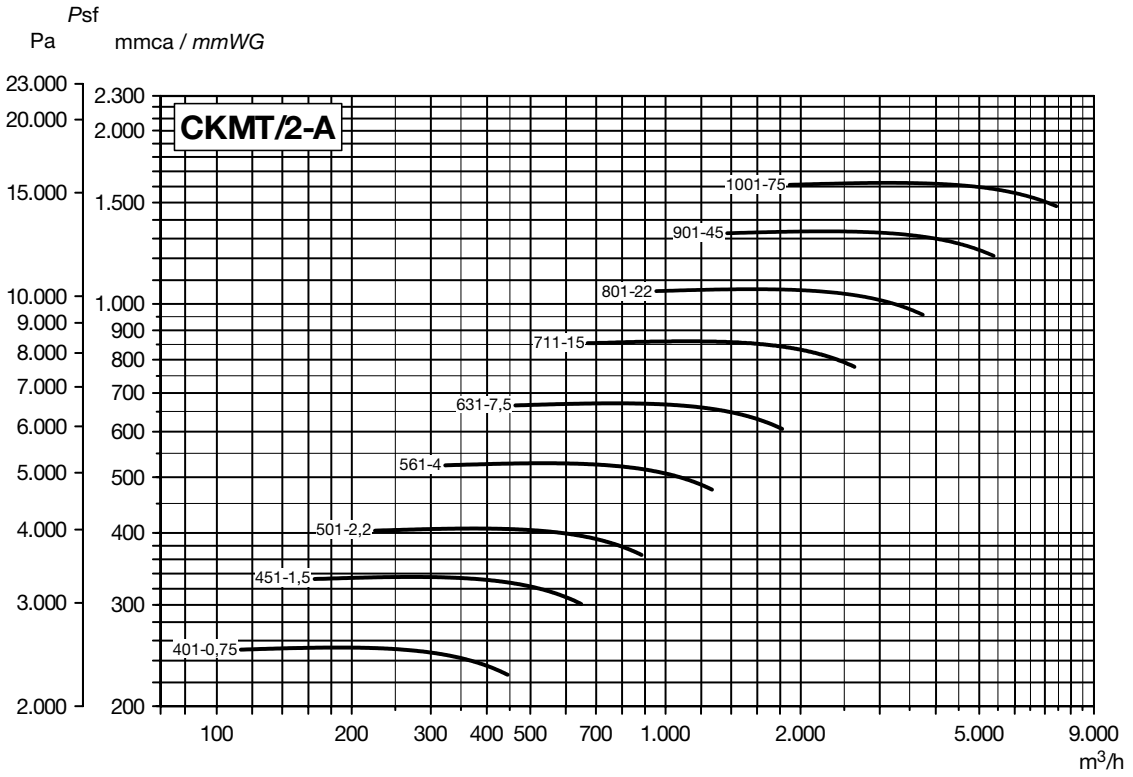

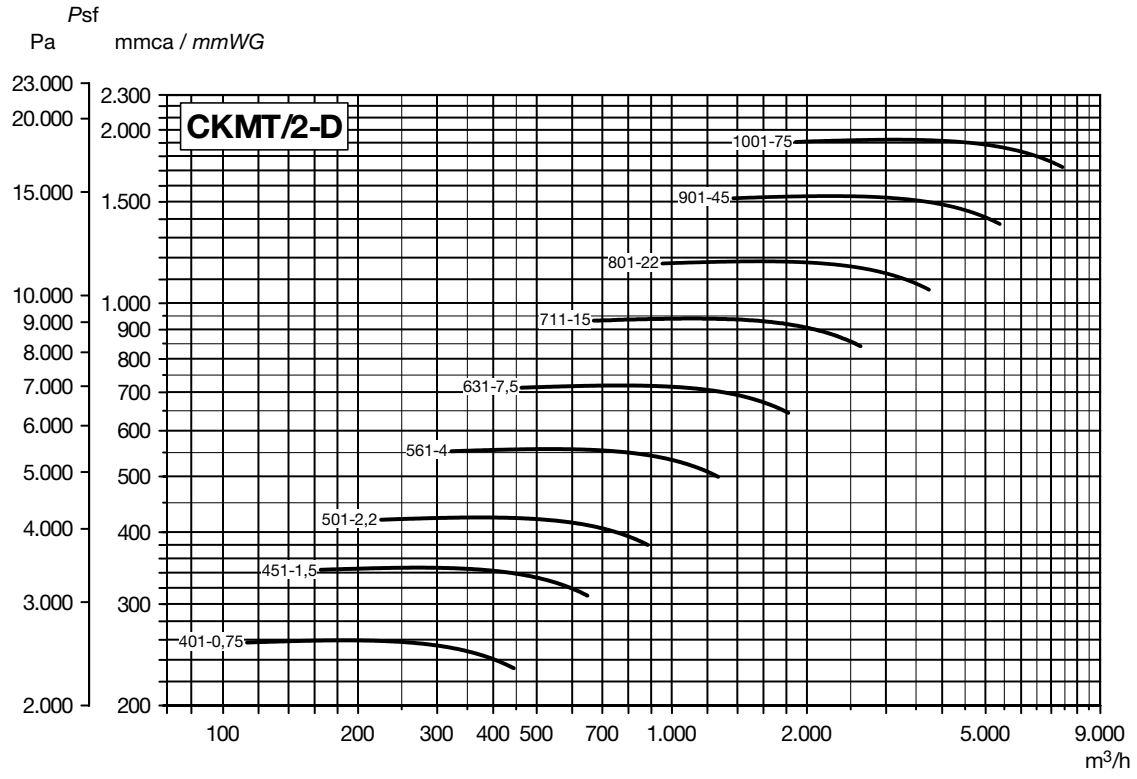

РАЗМЕРЫ (мм) (типоразмеры от 401 до 801)

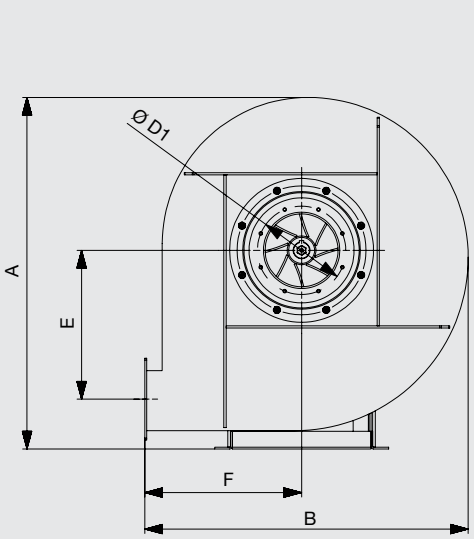

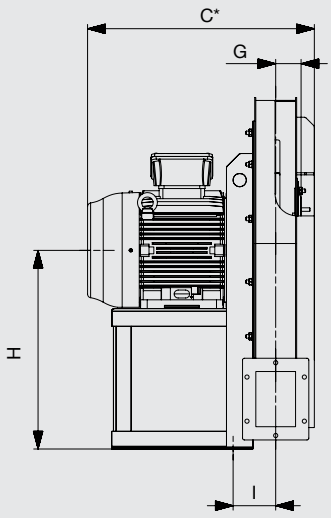

* Компания Soler&Palau оставляет за собой право комплектовать вентиляторы электродвигателями разных производителей. В связи с чем данный размер может варьироваться.

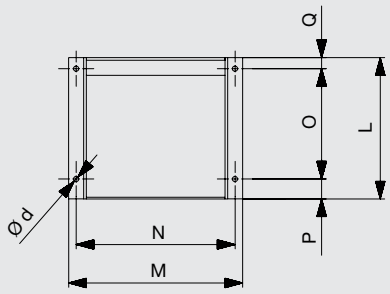

ПОЛОЖЕНИЯ КОРПУСА (вид со стороны электродвигателя)

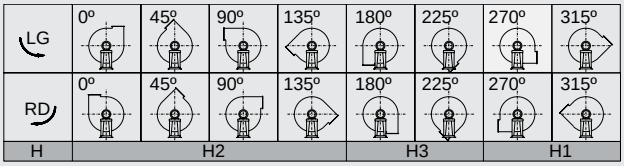

Стандартное положение корпуса: LG270.
Остальные положения корпуса поставляются по запросу.

Модель	Вентилятор										Опорная рама							Размер*		
	A	B	C	E	F	G	H			I	L	M	N	O	P	Q	Ød	C	Q	L
							H1	H2	H3											
CKMT/2-401 0,75	653	614	342	271	300	47,5	355	355	300	91,5	190	235	215	125	50	15	10	382	55	230
CKMT/2-451 1,5	734	687	396	305	335	52	400	400	335	106	215	270	245	137	60	18	10	442	63	260
CKMT/2-501 2,2	796	732	407	337	355	57,5	450	450	355	111,5	215	270	245	137	60	18	10	452	63	260
CKMT/2-561 4	889	824	474	380	400	62,5	500	500	400	91,5	260	335	300	200	35	25	12	520	70	305
CKMT/2-631 7,5	989	894	564	420	425	71	560	560	425	108	320	392	360	250	45	25	12	614	75	370
CKMT/2-711 15	1110	1000	656	470	475	79,5	630	630	475	125,5	425	437	400	340	55	30	14	716	90	485
CKMT/2-801 22	1250	1120	738	530	530	89	710	630	530	144	470	497	450	370	65	35	14	798	95	530

* Включая охлаждающий диск (для версии R).

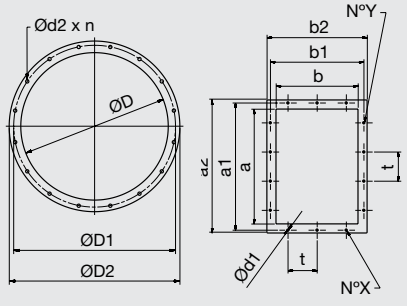

Модель	Фланец на входе воздуха					Фланец на выходе воздуха									
	ØD	ØD1	ØD2	Ød2	n	N°Y	a	a¹	a²	N°X	b	b¹	b²	t*	Ød1
CKMT-401	129	165	189	11	4	2	100	125	160	–	71	100	131	–	9,5
CKMT-451	145	182	215	11	8	2	112	140	172	–	80	112	140	–	9,5
CKMT-501	165	200	235	11	8	2	125	165	185	1	90	130	150	100	9,5
CKMT-561	185	219	255	11	8	2	140	182	210	1	100	141	170	112	11,5
CKMT-631	205	241	275	11	8	2	160	200	230	1	112	153	182	112	11,5
CKMT-711	229	265	299	11	8	2	180	219	250	1	125	167	195	112	11,5
CKMT-801	255	292	325	11	8	2	200	241	270	2	140	182	210	112	11,5

* Если N°X или N°Y = 1, только одно отверстие по центру фланца.

РАЗМЕРЫ (мм) (типоразмеры от 901 до 1001)

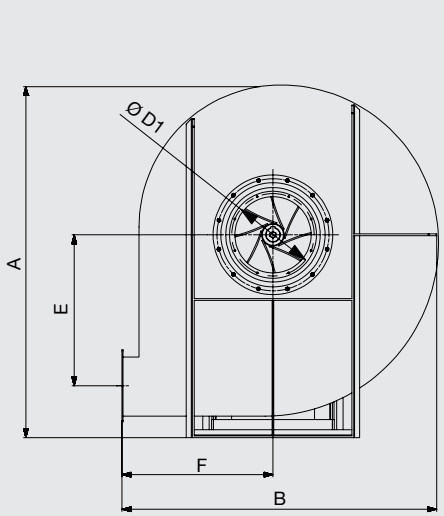

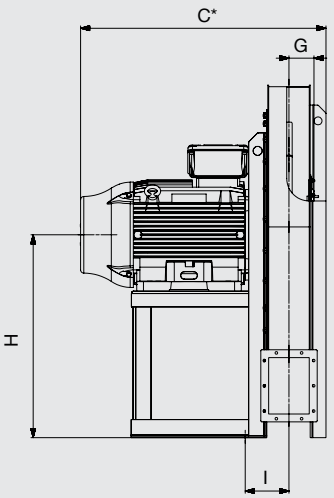

* Компания Soler&Palau оставляет за собой право комплектовать вентиляторы электродвигателями разных производителей. В связи с чем данный размер может варьироваться.

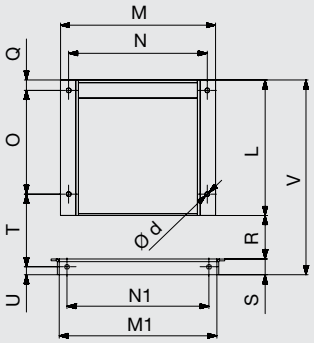

ПОЛОЖЕНИЯ КОРПУСА (вид со стороны электродвигателя)

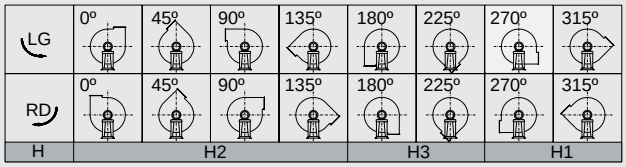

Стандартное положение корпуса: LG270.
Остальные положения корпуса поставляются по запросу.

Модель	Вентилятор										Опорная рама												Размер*			
	A	B	C	E	F	G	H			I	L	M	N	M1	N1	O	Q	R	S	T	U	V	Ød	C	Q	L	V
							H1	H2	H3																		
CKMT/2-901 45	1412	1266	940	600	600	99	800	710	600	174	550	623	565	620	560	425	40	173	60	288	30	783	19	1000	100	610	843
CKMT/2-1001 75	1564	1404	1169	670	670	109,5	900	800	670	199	650	757	680	710	630	500	50	193	80	333	40	923	21	1229	110	710	983

* Включая охлаждающий диск (для версии R).

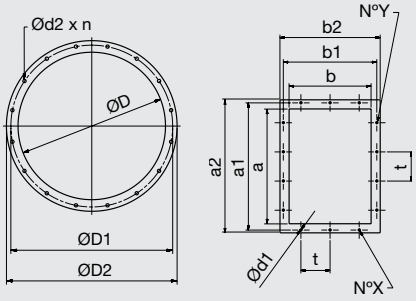

Модель	Фланец со стороны входа воздуха					Фланец со стороны выхода воздуха									
	ØD	ØD1	ØD2	Ød2	n	N°Y	a	a¹	a²	N°X	b	b¹	b²	t*	Ød1
CKMT-901	286	332	366	11	8	2	224	265	294	2	160	200	230	112	11,5
CKMT-1001	321	366	401	11	8	3	250	292	320	2	180	219	250	112	11,5

* Если N°X или N°Y = 1, только одно отверстие по центру фланца.

ДОПОЛНИТЕЛЬНЫЕ ПРИНАДЛЕЖНОСТИ

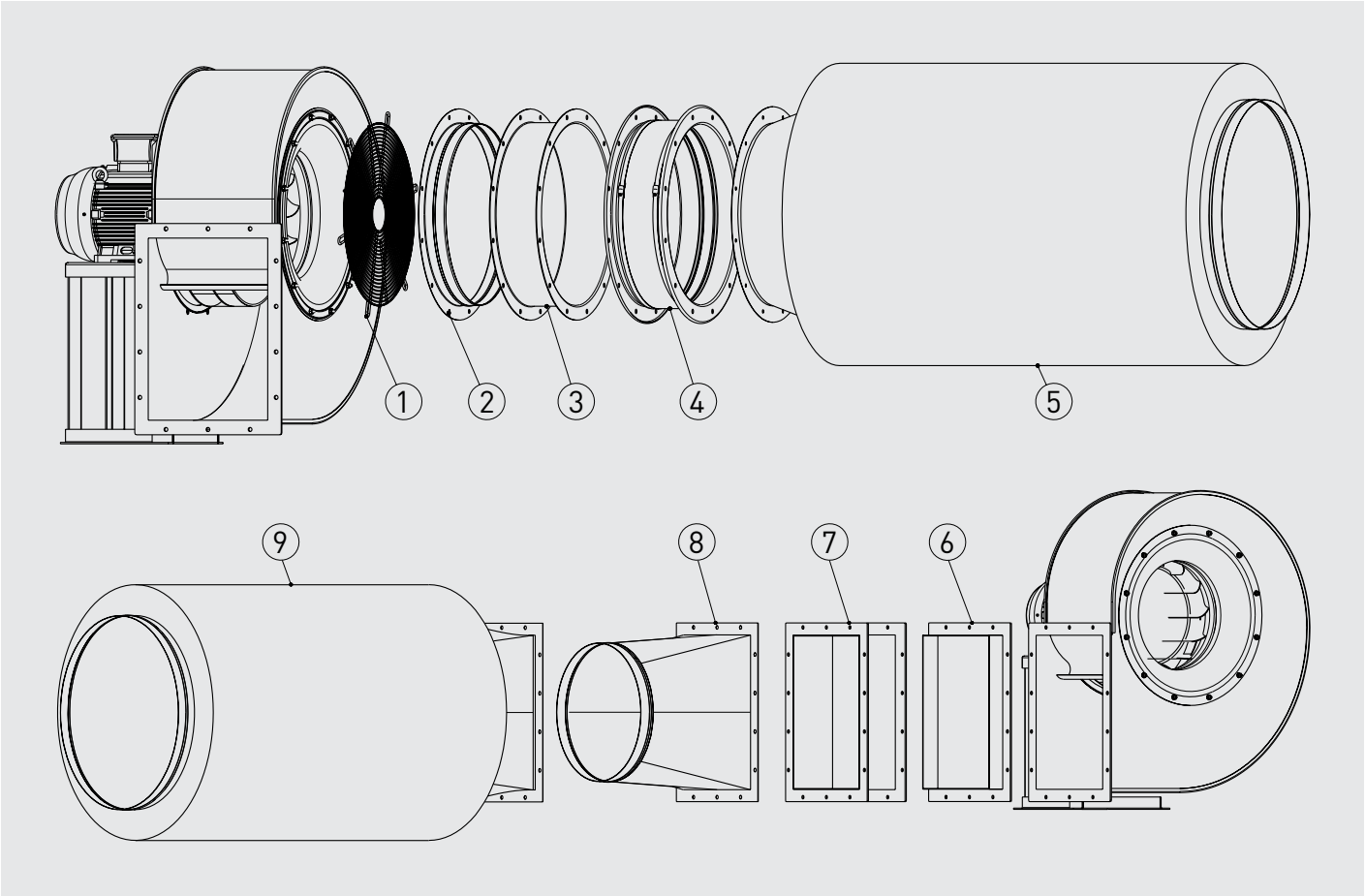

1. KRDA - защитная решетка на входе воздуха.
2. KRBA - патрубок на входе воздуха.
3. KRBD - двойной фланец.
4. KREA - гибкая вставка на входе воздуха.
5. KRTA - шумоглушитель на входе воздуха.
6. KRBR - фланец на выходе воздуха.
7. KRED - гибкая вставка на выходе воздуха.
8. KRBI - переход с прямоугольного сечения на круглое.
9. KRTI - шумоглушитель на выходе воздуха.

Модель	ДОПОЛНИТЕЛЬНЫЕ ПРИНАДЛЕЖНОСТИ								
	На входе воздуха					На выходе воздуха			
	Патрубок	Двойной фланец	Защитная решетка	Гибкая вставка	Шумоглушитель	Переход	Фланец	Гибкая вставка	Шумоглушитель
CKMT-401	KRBA-125	KRBD-125	KRDA-125	KREA-125	KRTA-125	KRBI-100x71	KRBR-100x71	KRED-100x71	KRTI-100x71
CKMT-451	KRBA-140	KRBD-140	KRDA-140	KREA-140	KRTA-140	KRBI-112x80	KRBR-112x80	KRED-112x80	KRTI-112x80
CKMT-501	KRBA-160	KRBD-160	KRDA-160	KREA-160	KRTA-160	KRBI-125x90	KRBR-125x90	KRED-125x90	KRTI-125x90
CKMT-561	KRBA-180	KRBD-180	KRDA-180	KREA-180	KRTA-180	KRBI-140x100	KRBR-140x100	KRED-140x100	KRTI-140x100
CKMT-631	KRBA-200	KRBD-200	KRDA-200	KREA-200	KRTA-200	KRBI-160x112	KRBR-160x112	KRED-160x112	KRTI-160x112
CKMT-711	KRBA-225	KRBD-225	KRDA-225	KREA-225	KRTA-225	KRBI-180x125	KRBR-180x125	KRED-180x125	KRTI-180x125
CKMT-801	KRBA-250	KRBD-250	KRDA-250	KREA-250	KRTA-250	KRBI-200x140	KRBR-200x140	KRED-200x140	KRTI-200x140
CKMT-901	KRBA-280	KRBD-280	KRDA-280	KREA-280	KRTA-280	KRBI-224x160	KRBR-224x160	KRED-224x160	KRTI-224x160
CKMT-1001	KRBA-315	KRBD-315	KRDA-315	KREA-315	KRTA-315	KRBI-250x180	KRBR-250x180	KRED-250x180	KRTI-250x180

ЦЕНТРОБЕЖНЫЕ ПЛАСТИКОВЫЕ ВЕНТИЛЯТОРЫ
CMPT



Химически стойкий вентилятор

Центробежные вентиляторы с прямым приводом серии CMPT / CMPB изготавливаются из литого полипропилена и предназначены для перемещения воздуха с примесями испарений химически активных веществ. Вентиляторы комплектуются рабочими колесами из литого полипропилена, с загнутыми вперед лопатками.
Рабочая температура от -10 до +60°C.

Электродвигатели
В зависимости от модели, вентиляторы комплектуются 2 или 4 полюсными однофазными или трехфазными электродвигателями.
Класс защиты IP55, класс изоляции F.
Параметры электропитания:
1ф - 230 В - 50 Гц
3ф - 400 В - 50 Гц
Трехфазные односкоростные электродвигатели имеют возможность регулирования скорости при помощи преобразователя частоты.

Дополнительная информация
Стандартное положение корпуса: LG 0.
При необходимости возможно изготовление вентилятора с 3 различными положениями корпуса.

По запросу
Вентиляторы изготовленные из ПВХ (для перемещения воздуха с примесями хрома и его производными).



Прочная и надежная конструкция
Корпус изготовлен из литого полипропилена.



Рабочее колесо с загнутыми вперед лопатками
Рабочее колесо изготовлено из полипропилена и динамически сбалансировано в соответствии с ISO 1940.



Отверстие для отвода конденсата
Вентиляторы поставляются с отверстием для отвода конденсата, которое закрыто резьбовой пробкой.

Возможно изготовление трехфазных вентиляторов во взрывозащищенном исполнении:
- Повышенная безопасность:
  Ex II2G EExeIIT3.
- Взрывонепроницаемая оболочка:
  Ex II2G EExdIIBT5
  Ex II2G EExdIICT4

Мощность двигателя и ток у вентиляторов во взрывозащищенном исполнении могут отличаться от данных, приведенных для стандартной общепромышленной версии.

ПОЛОЖЕНИЯ КОРПУСА

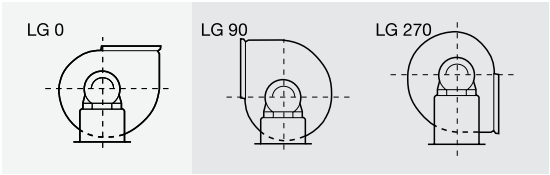

Стандартное положение корпуса LG 0.

ТЕХНИЧЕСКИЕ ХАРАКТЕРИСТИКИ

Модель	Частота вращения (об/мин)	Потр. мощность (кВт)	Ток (A)	Макс. расход воздуха ($м^3$/ч)	Уровень звук. давления* (дБ(A))	Вес (кг)
Однофазные 2-х полюсные электродвигатели (1ф - 230 В - 50 Гц)						
CMPB/2-140	2700	0,09	1,15	615	60	6,2
CMPB/2-160	2850	0,37	2,87	1.150	69	11,3
CMPB/2-200	2820	1,5	10	3.100	81	16,6
Однофазные 4-х полюсные электродвигатели (1ф - 230 В - 50 Гц)						
CMPB/4-160	1370	0,25	2,3	830	54	11,3
CMPB/4-200	1350	0,37	3,06	1.850	66	18,1
CMPB/4-250	1350	1,5	9,9	3.650	69	28,9
Трехфазные 2-х полюсные электродвигатели (3ф - 400 В - 50 Гц)						
CMPT/2-140	2750	0,09	0,4	615	60	6,4
CMPT/2-160	2820	0,37	1,1	1.150	69	10,8
CMPT/2-200	2870	1,5	3,5	3.100	81	17,6
Трехфазные 4-х полюсные электродвигатели (3ф - 400 В - 50 Гц)						
CMPT/4-160	1360	0,25	0,6	830	54	10,8
CMPT/4-200	1370	0,37	1,05	1.850	66	17,6
CMPT/4-250	1420	1,5	3,5	3.650	69	35,2
CMPT/4-315	1430	2,2	4,9	5.800	77	59,8
CMPT/4-355	1460	4	8,6	8.300	86	74,5

*Уровень звукового давления измерен на расстоянии 1,5 м от вентилятора, в свободном пространстве.

РАЗМЕРЫ (мм)

CMPT -140 to 250

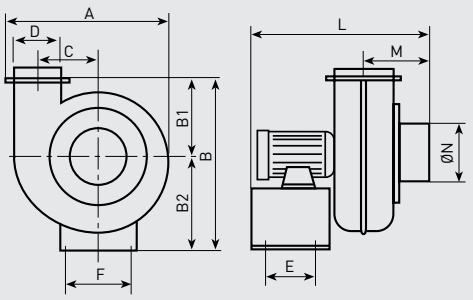

CMPT -315 and 355

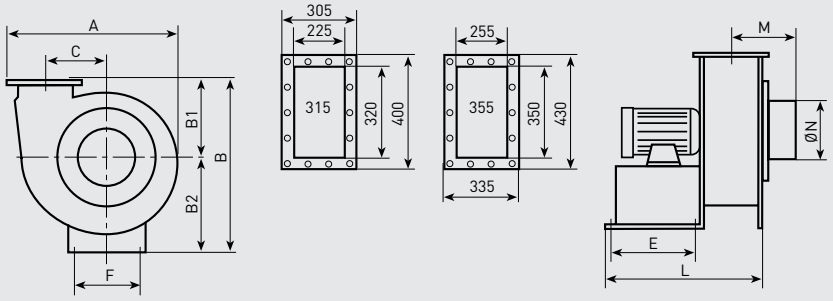

Модель	A	B	B1	B2	C	E	F	L	M	ØN	ØD
140	410	480	180	250	130	125	210	350	100	140	140
160	445	525	200	260	150	125	210	440	130	160	160
200	590	700	275	360	240	160	295	480	182	200	200
250	790	905	375	465	290	200	486	620	215	250	250
315	913	840	380	460	340	305	390	598	220	315	–
355	990	907	395	512	375	320	380	621	260	355	–

РАБОЧИЕ ХАРАКТЕРИСТИКИ

– q_v: расход воздуха в м³/ч и м³/с.
– p_{sf}: статическое давление в мм вод. ст. и Па.
– Данные приведены: в соответствии со стандартами ISO 5801 и AMCA 210-99
при температуре сухого воздуха 20°C и атмосферном давлении 760 мм рт. ст.

CMPT/2-140

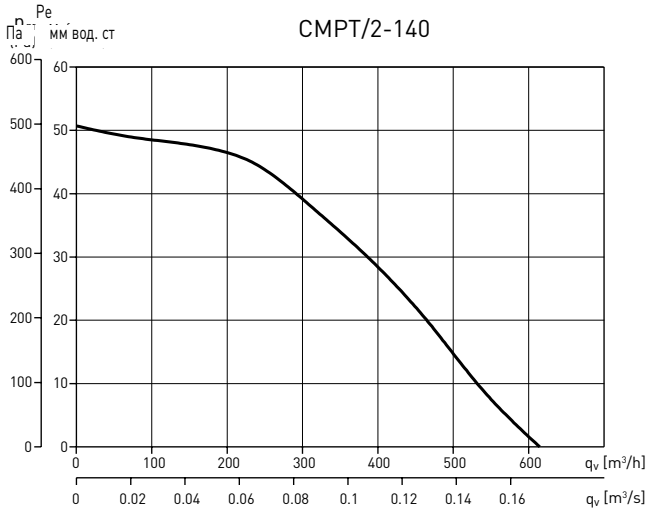

CMPT/2-160

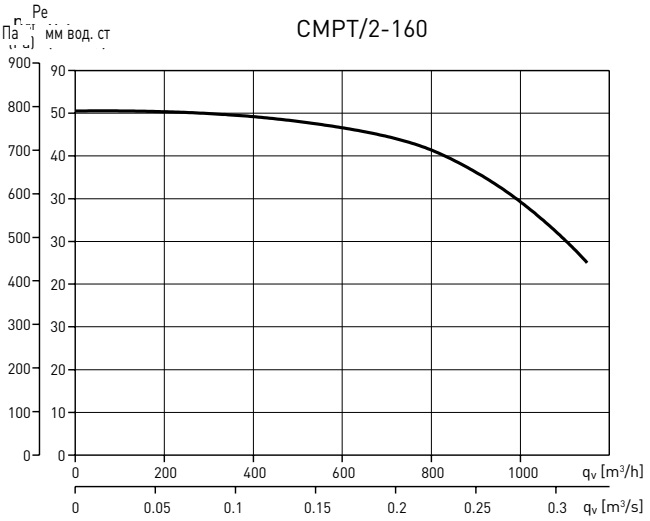

CMPT/2-200

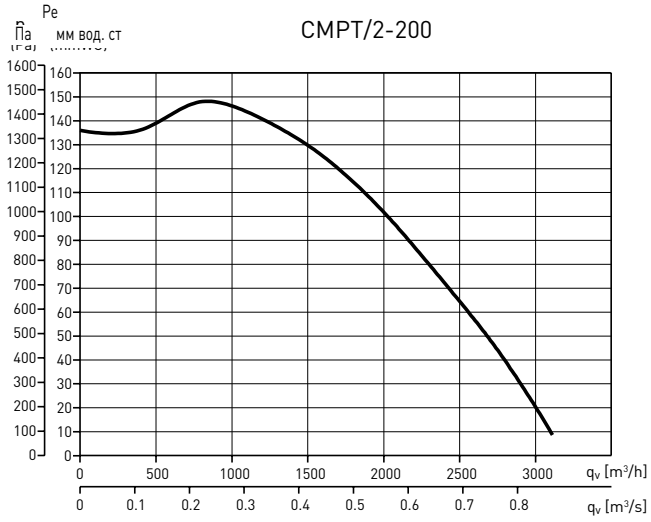

CMPT/4-160

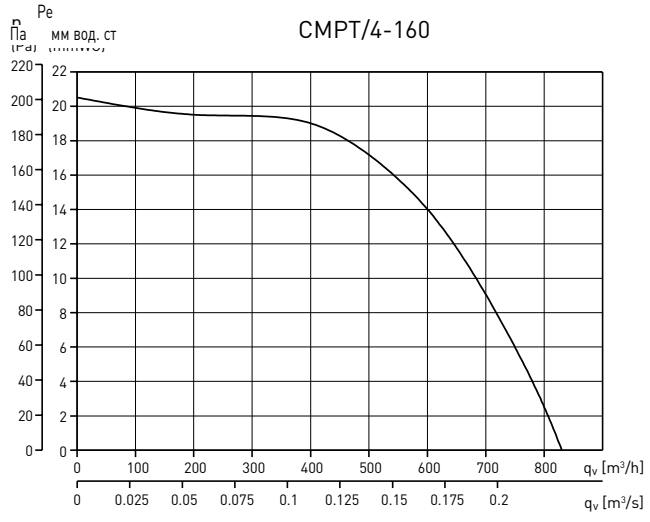

CMPT/4-200

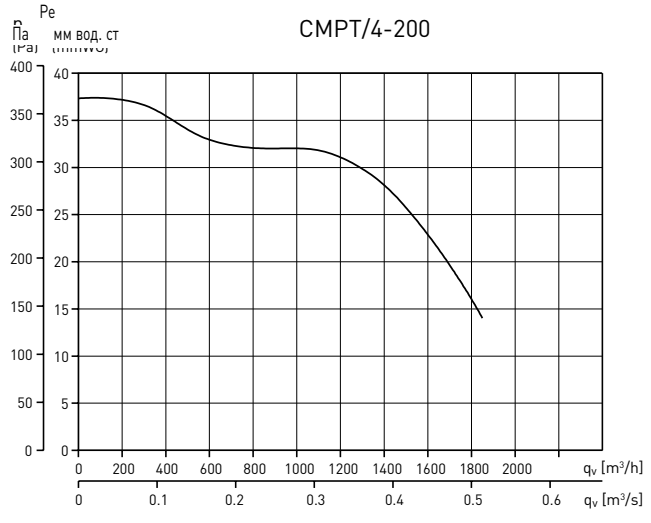

CMPT/4-250

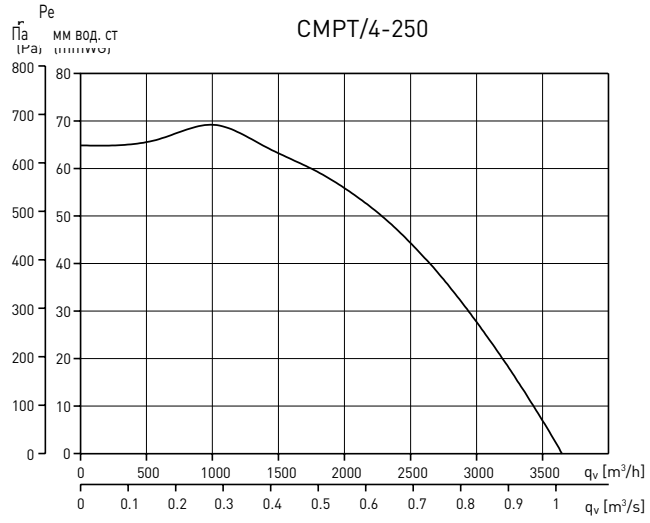

РАБОЧИЕ ХАРАКТЕРИСТИКИ

– q_v: расход воздуха в м³/ч и м³/с.
– p_{sf}: статическое давление в мм вод. ст. и Па.
– Данные приведены: в соответствии со стандартами ISO 5801 и AMCA 210-99
при температуре сухого воздуха 20°C и атмосферном давлении 760 мм рт. ст.

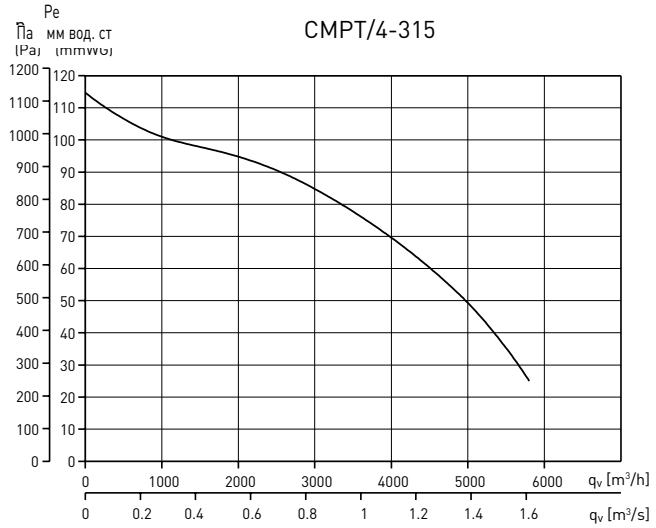

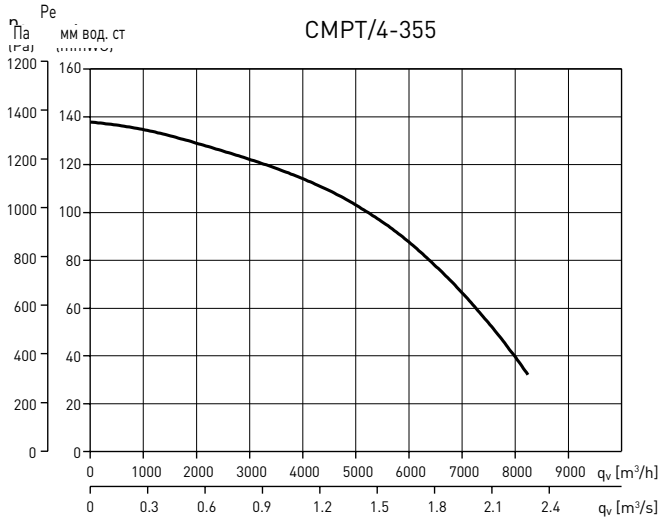

ДОПОЛНИТЕЛЬНЫЕ ПРИНАДЛЕЖНОСТИ



CARP
Круглый дроссель клапан с ручной регулировкой.



CTP
Патрубок с защитой от дождя.

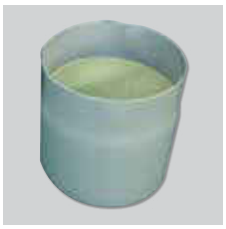

MFP
Круглый гибкий соединитель.



APP
Круглая защитная решетка на нагнетании.



ACP
Переход с прямоугольного сечения на круглое.



CMP
Защита электродвигателя.

ЦЕНТРОБЕЖНЫЕ ПЛАСТИКОВЫЕ ВЕНТИЛЯТОРЫ
CMPB / CMPT 2



Круглый патрубок на выходе воздуха



Прямоугольный патрубок на выходе воздуха



Прямоугольный патрубок на выходе воздуха
Типоразмеры 50, 60 и 70

Центробежные вентиляторы с прямым приводом серии CMPT / CMPB изготавливаются из литого полипропилена и предназначены для перемещения воздуха с примесями испарений химически активных веществ. Вентиляторы комплектуются рабочими колесами из литого полипропилена, с загнутыми вперед лопатками.
Опорные рамы изготавливаются из:
• Полиамида (модели с 14 до 25)
• Полипропилена (модели 30 и 35)
• Оцинкованной стали (модели с 42 до 70)
Рабочая температура от -10 до +60 ºC.

Электродвигатели
В зависимости от модели, вентиляторы комплектуются 2, 4, 6 или 8 полюсными однофазными или трехфазными электродвигателями.
Класс защиты IP55, класс изоляции F.
Параметры электропитания:
1ф - 230 В - 50 Гц
3ф - 400 В - 50 Гц
Трехфазные односкоростные электродвигатели имеют возможность регулирования скорости при помощи преобразователя частоты.

Дополнительная информация
Стандартное положение корпуса: LG 0.
При необходимости возможно изготовление вентилятора с 8 различными положениями корпуса.
Болтовые соединения выполнены из нержавеющей стали.

По запросу
- Правое положение корпуса RD (за исключением моделей 14, 20A и 30A).
- 2-х скоростные электродвигатели.
- Отверстие для отвода конденсата.
- Вентилятор из ПВХ (для моделей от 50 до 70).



Круглый патрубок на нагнетании
Для типоразмеров до CMPT-30 и модели CMPT-25M.



Прямоугольный патрубок на нагнетании
Для моделей CMPT-35, CMPT-42, CMPT-20A, CMPT-25A и CMPT-30A.



Химически стойкий вентилятор



Прочная и надежная конструкция
Корпус изготовлен из литого полипропилена. Болты изготовлены из нержавеющей стали.



Рабочее колесо с загнутыми вперед лопатками
Рабочее колесо изготовлено из литого полипропилена.

ПОЛОЖЕНИЯ КОРПУСА

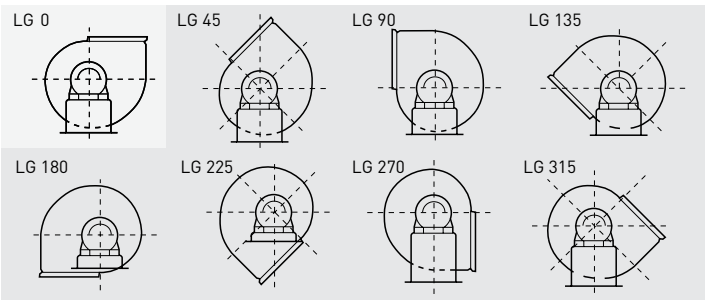

Стандартное положение корпуса LG 0. Остальные положения корпуса LG и RD поставляются по запросу.

КРЫШНЫЕ ПЛАСТИКОВЫЕ ВЕНТИЛЯТОРЫ
TMPT / TMPB



Химически стойкий вентилятор

Крышные центробежные вентиляторы серии TMPT / TMPB предназначены для перемещения воздуха с примесями испарений химически активных веществ. Корпус вентилятора и защита электродвигателя изготовлены из литого полипропилена, устойчивого к ультрафиолетовому излучению. Рабочее колесо с загнутыми вперед лопатками изготовлено из литого полипропилена, болты - из нержавеющей стали.
Рабочая температура от -10 до +60 °C.

Электродвигатели
Класс защиты IP55, класс изоляции F.
Параметры электропитания:
1ф - 230 В - 50 Гц
3ф - 400 В - 50 Гц
Трехфазные односкоростные электродвигатели имеют возможность регулирования скорости при помощи преобразователя частоты.



Защитная решетка
Вентиляторы оснащены защитной решеткой на нагнетательной стороне.

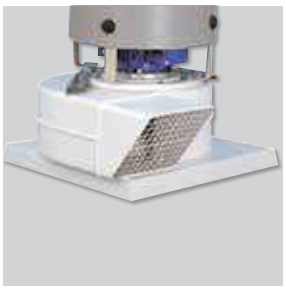

Пластиковое основание
Для облегчения монтажа, вентиляторы оснащаются пластиковым основанием.



Защита электродвигателя
От погодных воздействий электродвигатели защищены пластиковыми колпаками.

ТЕХНИЧЕСКИЕ ХАРАКТЕРИСТИКИ СЕРИИ CMPB / CMPT

Модель	Частота вращения (об/мин)	Типоразмер двигателя (мм)	Мощность двигателя (кВт)	Ток (А)	Макс. расход воздуха (м³/ч)	Уровень звукового давления* (дБ(А))	Вес (кг)
Однофазные 2-х полюсные электродвигатели (1ф - 230 В - 50 Гц)							
CMPB/2-14-0,18	2900	63	0,18	1,53	730	60	4,5
CMPB/2-20-1,1	2900	80	1,1	7,9	2100	72	13
CMPB/2-20A-0,55	2900	71	0,55	4,21	900	68	11
Однофазные 4-х полюсные электродвигатели (1ф - 230 В - 50 Гц)							
CMPB/4-14-0,12	1470	63	0,05**	0,25	350	45	4,5
CMPB/4-20-0,12	1450	63	0,12	0,5	1220	60	8
CMPB/4-23-0,55	1450	80	0,55	1,7	2560	64	15
CMPB/4-24-0,55	1450	80	0,55	1,7	2400	61	15
CMPB/4-25-0,55	1450	80	0,55	1,7	2680	60	15
CMPB/4-30-1,1	1420	90	1,1	7	4240	69	29
CMPB/4-25M-0,55	1450	80	0,55	1,7	1700	63	15
CMPB/4-20A-0,12	1450	63	0,12	0,5	530	54	9
CMPB/4-25A-0,25	1430	71	0,25	2,1	1100	66	10
CMPB/4-30A-0,55	1450	80	0,55	1,7	2060	68	20
Однофазные 6-ти полюсные электродвигатели (1ф - 230 В - 50 Гц)							
CMPB/6-20-0,18	950	71	0,18	1,6	850	51	8
CMPB/6-23-0,18	950	71	0,18	1,6	1660	55	13
CMPB/6-24-0,18	950	71	0,18	1,6	1630	52	13
CMPB/6-25-0,18	950	71	0,18	1,6	1810	51	13
CMPB/6-30-0,37	950	80	0,37	2,7	2760	60	25
CMPB/6-35-1,1	950	100	1,1	7,2	4780	64	42
CMPB/6-25M-0,18	950	71	0,18	1,6	1200	54	13
Трехфазные 2-х полюсные электродвигатели (3ф - 400 В - 50 Гц)							
CMPT/2-14-0,18	2900	63	0,18	0,56	730	60	4,5
CMPT/2-20-1,1	2900	80	1,1	2,5	2100	72	13
CMPT/2-24-2,2	2900	90	2,2	4,4	2900	73	26
CMPT/2-25M-2,2	2900	90	2,2	4,4	2780	77	26
CMPT/2-20A-0,55	2900	71	0,55	1,29	900	68	11
CMPT/2-25A-1,5	2900	90	1,5	2,9	1660	78	17
CMPT/2-30A-3	2900	100	3	5,8	3090	80	34
Трехфазные 4-х полюсные электродвигатели (3ф - 400 В - 50 Гц)							
CMPT/4-14-0,18	1450	63	0,18	0,63	350	45	4,5
CMPT/4-20-0,18	1450	63	0,18	0,63	1220	60	8
CMPT/4-23-0,55	1450	80	0,55	1,4	2560	64	15
CMPT/4-24-0,55	1450	80	0,55	1,4	2400	61	15
CMPT/4-25-0,55	1450	80	0,55	1,4	2680	60	15
CMPT/4-30-1,1	1450	90	1,1	2,4	4240	69	29
CMPT/4-35-3	1450	100	3	6,3	6470	72	48
CMPT/4-42-5,5	1450	132	5,5	11,1	8500	75	88
CMPT/4-42-7,5	1450	132	7,5	14,8	11220	80	102
CMPT/4-25M-0,55	1450	80	0,55	1,4	1700	63	15
CMPT/4-20A-0,18	1450	63	0,18	0,63	530	54	9
CMPT/4-25A-0,25	1450	71	0,25	0,74	1100	66	10
CMPT/4-30A-0,55	1450	80	0,55	1,4	2060	68	20
CMPT/4-50 50/135-7,5	1465	132	7,5	14,2	11200	-	130
CMPT/4-50 50/135-11	1460	160	11	21,1	15000	-	170
CMPT/4-50 55/145-11	1460	160	11	21,1	13600	-	170
CMPT/4-50 55/145-15	1465	160	15	28,6	17000	-	190

*Уровень звукового давления измерен на расстоянии 1,5 м от вентилятора, со стороны входа воздуха, при средней производительности, в свободном пространстве.

ТЕХНИЧЕСКИЕ ХАРАКТЕРИСТИКИ СЕРИИ CMPB / CMPT

Модель	Частота вращения (об/мин)	Типоразмер двигателя (мм)	Мощность двигателя (кВт)	Ток (A)	Макс. расход воздуха (м³/ч)	Уровень звукового давления* (дБ(A))	Вес (кг)
Трехфазные 6-ти полюсные электродвигатели (3ф - 400 В - 50 Гц)							
CMPT/6-20-0,18	950	71	0,18	0,61	850	51	8
CMPT/6-23-0,18	950	71	0,18	0,61	1660	55	13
CMPT/6-24-0,18	950	71	0,18	0,61	1630	52	13
CMPT/6-25-0,18	950	71	0,18	0,61	1810	51	13
CMPT/6-30-0,37	950	80	0,37	1,07	2760	60	25
CMPT/6-35-1,1	950	90	1,1	3	4780	64	42
CMPT/6-42-3	930	132	3	7,3	8330	71	88
CMPT/6-25M-0,18	950	71	0,18	0,61	1200	54	13
CMPT/6-50 50/135-2,2	940	112	2,2	5,36	7400	-	105
CMPT/6-50 50/135-3	960	132	3	6,82	9700	-	116
CMPT/6-50 55/145-3	960	132	3	6,82	8600	-	116
CMPT/6-50 55/145-4	960	132	4	8,74	11000	-	125
CMPT/6-50 60/160-4	960	132	4	8,74	9500	-	125
CMPT/6-50 60/160-5,5	960	132	5,5	12,2	12000	-	130
CMPT/6-60 50/135-5,5	960	132	5,5	12,2	12000	-	170
CMPT/6-60 50/135-7,5	965	160	7,5	16,4	14500	-	215
CMPT/6-60 50/135-11	970	160	11	23,2	17200	-	220
CMPT/6-60 55/145-7,5	965	160	7,5	16,4	14000	-	215
CMPT/6-60 55/145-11	970	160	11	23,2	18500	-	220
CMPT/6-60 55/145-15	970	180	15	31	19100	-	250
CMPT/6-60 60/160-7,5	965	160	7,5	16,4	14000	-	215
CMPT/6-60 60/160-11	970	160	11	23,2	18500	-	220
CMPT/6-60 60/160-15	970	180	15	31	20750	-	250
CMPT/6-70 50/135-11	970	160	11	23,2	19000	-	260
CMPT/6-70 50/135-15	970	180	15	31	24000	-	288
CMPT/6-70 50/135-18,5	965	200	18,5	36	27600	-	318
CMPT/6-70 55/145-15	970	180	15	31	21500	-	288
CMPT/6-70 55/145-18,5	965	200	18,5	36	25200	-	318
CMPT/6-70 55/145-22	960	200	22	43	28500	-	330
CMPT/6-70 60/160-18,5	965	200	18,5	36	23400	-	318
CMPT/6-70 60/160-22	960	200	22	43	26500	-	330
CMPT/6-70 60/160-30	965	225	30	56	33500	-	385
Трехфазные 8-ми полюсные электродвигатели (3ф - 400 В - 50 Гц)							
CMPT/8-50 50/135-1,1	700	100	1,1	3,38	7300	-	89
CMPT/8-50 55/145-1,5	710	112	1,5	4,02	6800	-	103
CMPT/8-50 55/145-2,2	715	132	2,2	5,27	8200	-	112
CMPT/8-50 60/160-2,2	715	132	2,2	5,27	8000	-	112
CMPT/8-50 60/160-3	710	132	3	7,2	8900	-	125
CMPT/8-60 50/135-3	710	132	3	7,2	10500	-	165
CMPT/8-60 50/135-4	720	160	4	10,9	13300	-	194
CMPT/8-60 55/145-4	720	160	4	10,9	12000	-	194
CMPT/8-60 55/145-5,5	710	160	5,5	13,4	14500	-	200
CMPT/8-60 60/160-4	720	160	4	10,9	12200	-	194
CMPT/8-60 60/160-5,5	710	160	5,5	13,4	15000	-	200
CMPT/8-60 60/160-7,5	715	160	7,5	18,1	15900	-	225
CMPT/8-70 50/135 5,5	710	160	5,5	13,4	15200	-	240
CMPT/8-70 50/135 7,5	715	160	7,5	18,1	19900	-	265
CMPT/8-70 50/135 11	720	180	11	26,4	20500	-	290
CMPT/8-70 50/135 11	720	180	11	26,4	20500	-	290
CMPT/8-70 55/145 5,5	710	160	5,5	13,4	14100	-	240
CMPT/8-70 55/145 11	720	180	11	26,4	22200	-	290
CMPT/8-70 60/160 7,5	715	160	7,5	18,1	16200	-	253
CMPT/8-70 60/160 11	720	180	11	26,4	22500	-	290
CMPT/8-70 60/160 15	740	200	15	29	25200	-	310

*Уровень звукового давления измерен на расстоянии 1,5 м от вентилятора, со стороны входа воздуха, при средней производительности, в свободном пространстве.

ТЕХНИЧЕСКИЕ ХАРАКТЕРИСТИКИ СЕРИИ TMPB/TMPT

Модель	Частота вращения (об/мин)	Типоразмер двигателя (мм)	Мощность двигателя (кВт)	Ток (А)	Макс. расход воздуха ($м^3$/ч)	Уровень звукового давления* (дБ(А))	Вес (кг)
Однофазные 2-х полюсные электродвигатели (1ф - 230 В - 50 Гц)							
TMPB/2-14-0,18	2900	63	0,18	1,53	730	60	4,5
TMPB/2-20-1,1	2900	80	1,1	7,9	2100	72	13
TMPB/2-20A-0,55	2900	71	0,55	4,21	900	68	11
Однофазные 4-х полюсные электродвигатели (1ф - 230 В - 50 Гц)							
TMPB/4-14-0,18	1450	63	0,18	1,74	350	45	4,5
TMPB/4-20-0,18	1450	63	0,18	1,74	1220	60	8
TMPB/4-24-0,55	1450	80	0,55	4,39	2400	61	15
TMPB/4-25-0,55	1450	80	0,55	4,39	2680	60	15
TMPB/4-30-1,1	1450	90	1,1	7,09	4240	69	29
TMPB/4-20A-0,18	1450	63	0,18	1,74	530	54	9
TMPB/4-25A-0,25	1450	71	0,25	2,06	1100	66	10
Однофазные 6-ти полюсные электродвигатели (1ф - 230 В - 50 Гц)							
TMPB/6-20-0,18	950	71	0,18	1,6	850	51	8
TMPB/6-24-0,18	950	71	0,18	1,6	1630	52	13
TMPB/6-25-0,18	950	71	0,18	1,6	1810	51	13
TMPB/6-30-0,37	950	80	0,37	2,7	2760	60	25
Трехфазные 2-х полюсные электродвигатели (3ф - 400 В - 50 Гц)							
TMPT/2-14-0,18	2900	63	0,18	0,56	730	60	4,5
TMPT/2-20-1,1	2900	80	1,1	2,5	2100	72	13
TMPT/2-24-2,2	2900	90	2,2	4,37	2900	73	26
TMPT/2-20A-0,55	2900	71	0,55	1,35	900	68	11
TMPT/2-25A-1,5	2900	90	1,5	3,35	1660	78	17
Трехфазные 4-х полюсные электродвигатели (3ф - 400 В - 50 Гц)							
TMPT/4-14-0,18	1450	63	0,18	0,63	350	45	4,5
TMPT/4-20-0,18	1450	63	0,18	0,63	1220	60	8
TMPT/4-24-0,55	1450	80	0,55	1,4	2400	61	15
TMPT/4-25-0,55	1450	80	0,55	1,4	2680	60	15
TMPT/4-30-1,1	1450	90	1,1	2,59	4240	69	29
TMPT/4-20A-0,18	1450	63	0,18	0,63	530	54	9
TMPT/4-25A-0,25	1450	71	0,25	0,74	1100	66	10
Трехфазные 6-ти полюсные электродвигатели (3ф - 400 В - 50 Гц)							
TMPT/6-20-0,18	950	71	0,18	0,64	850	51	8
TMPT/6-24-0,18	950	71	0,18	0,64	1630	52	13
TMPT/6-25-0,18	950	71	0,18	0,64	1810	51	13
TMPT/6-30-0,37	950	80	0,37	1,04	2760	60	25

*Уровень звукового давления измерен на расстоянии 1,5 м от вентилятора, со стороны входа воздуха, при средней производительности, в свободном пространстве.

АКУСТИЧЕСКИЕ ХАРАКТЕРИСТИКИ

Уровни звуковой мощности (дБ(А) в трех рабочих точках вентилятора: низкое давление (B), среднее давление (M), высокое давление (H).

CMPT/2-14 TMPT/2-14		**63**	**125**	**250**	**500**	**1000**	**2000**	**4000**	**8000**
На входе	B	43	48	54	58	56	56	48	39
	M	43	53	57	61	58	58	50	41
	H	45	55	61	64	60	60	52	43
На выходе	B	45	58	60	60	59	59	56	46
	M	47	62	63	62	61	61	58	49
	H	48	64	66	65	63	63	60	51

CMPT/2-20 TMPT/2-20		**63**	**125**	**250**	**500**	**1000**	**2000**	**4000**	**8000**
На входе	M	45	58	68	75	81	83	80	76
	H	47	60	70	75	79	80	77	74
На выходе	M	47	58	69	79	82	85	81	77
	H	47	56	71	81	80	83	78	75

CMPT/2-24 TMPT/2-24		**63**	**125**	**250**	**500**	**1000**	**2000**	**4000**	**8000**
На входе	H	68	71	73	80	84	78	77	72
На выходе	H	68	66	72	84	84	79	78	73

CMPT/2-25M		**63**	**125**	**250**	**500**	**1000**	**2000**	**4000**	**8000**
На входе	M	53	70	75	82	89	86	81	76
	H	54	71	76	81	87	86	79	74
На выходе	M	63	67	79	86	89	87	81	76
	H	63	69	79	85	86	85	78	73

CMPT/2-20A TMPT/2-20A		**63**	**125**	**250**	**500**	**1000**	**2000**	**4000**	**8000**
На входе	M	53	57	69	71	81	72	69	65
	H	52	56	68	70	80	71	68	64
На выходе	M	60	54	67	79	91	73	69	63
	H	60	55	67	79	91	72	68	63

CMPT/2-25A TMPT/2-25A		**63**	**125**	**250**	**500**	**1000**	**2000**	**4000**	**8000**
На входе	M	59	67	78	83	94	81	78	72
	H	58	65	76	80	90	79	75	69
На выходе	M	52	61	75	89	94	84	78	73
	H	50	61	74	87	91	81	76	69

CMPT/2-30A		**63**	**125**	**250**	**500**	**1000**	**2000**	**4000**	**8000**
На входе	M	63	74	77	86	93	85	80	76
	H	68	73	77	84	91	83	78	73
На выходе	M	68	71	81	90	99	85	78	74
	H	67	72	80	89	96	83	76	71

CMPT/4-14 TMPT/4-14		**63**	**125**	**250**	**500**	**1000**	**2000**	**4000**	**8000**
На входе	B	32	37	53	52	58	58	56	51
	M	36	34	51	49	54	54	51	46
	H	37	34	50	48	53	53	49	45
На выходе	B	36	37	49	60	67	58	57	52
	M	36	35	47	57	65	55	54	49
	H	37	33	46	54	60	52	51	46

CMPT/4-20 TMPT/4-20		**63**	**125**	**250**	**500**	**1000**	**2000**	**4000**	**8000**
На входе	B	35	48	57	65	71	72	71	67
	M	30	43	53	60	66	68	65	61
	H	32	45	55	60	64	65	62	59
На выходе	B	38	47	57	68	71	74	71	67
	M	32	43	54	64	67	70	66	62
	H	32	41	56	66	65	68	63	60

CMPT/4-23		**63**	**125**	**250**	**500**	**1000**	**2000**	**4000**	**8000**
На входе	B	51	67	71	73	78	74	72	69
	M	45	59	66	70	75	70	69	65
	H	44	57	62	65	70	63	63	59
На выходе	B	48	60	70	75	79	74	72	68
	M	43	54	64	72	78	70	69	65
	H	43	53	61	69	71	65	64	59

CMPT/4-24 TMPT/4-24		**63**	**125**	**250**	**500**	**1000**	**2000**	**4000**	**8000**
На входе	B	45	57	64	71	75	69	69	64
	M	44	56	62	68	72	65	65	60
	H	53	56	58	65	69	63	62	57
На выходе	B	46	55	65	76	76	72	71	67
	M	43	53	63	73	74	69	68	63
	H	53	51	57	69	69	64	63	58

CMPT/4-25 TMPT/4-25		**63**	**125**	**250**	**500**	**1000**	**2000**	**4000**	**8000**
На входе	B	46	59	65	71	77	71	70	66
	M	43	56	63	67	73	67	66	62
	H	50	57	59	63	69	63	62	57
На выходе	B	49	58	65	76	79	76	75	71
	M	45	54	62	73	76	71	70	66
	H	48	53	59	69	69	63	63	58

CMPT/4-30 TMPT/4-30		**63**	**125**	**250**	**500**	**1000**	**2000**	**4000**	**8000**
На входе	B	53	71	73	81	81	78	76	72
	M	52	66	69	78	78	75	73	69
	H	54	64	65	76	77	73	71	66
На выходе	B	54	65	75	82	82	79	77	72
	M	53	63	71	79	80	76	74	69
	H	51	59	68	76	76	73	71	65

CMPT/4-35		**63**	**125**	**250**	**500**	**1000**	**2000**	**4000**	**8000**
На входе	B	55	66	72	82	86	84	82	77
	M	54	66	70	80	83	80	79	73
	H	55	68	70	78	80	77	75	70
На выходе	B	61	68	76	83	89	85	83	76
	M	57	66	74	81	86	82	80	72
	H	57	66	74	80	84	78	76	69

АКУСТИЧЕСКИЕ ХАРАКТЕРИСТИКИ

Уровни звуковой мощности (дБ(А)) в трех рабочих точках вентилятора: низкое давление (B), среднее давление (M), высокое давление (H).

CMPT/4-42		63	125	250	500	1000	2000	4000	8000
На входе	B	60	73	81	90	93	91	89	84
	M	60	72	79	87	90	88	85	81
	H	66	71	74	82	84	82	80	75
На выходе	B	67	75	85	90	95	93	90	84
	M	66	73	82	88	92	89	86	79
	H	67	71	79	82	85	83	80	72

CMPT/4-25M		63	125	250	500	1000	2000	4000	8000
На входе	B	39	55	60	69	76	72	68	63
	M	38	55	60	67	74	71	66	61
	H	39	56	61	66	72	71	64	59
На выходе	B	49	52	63	72	77	74	69	64
	M	48	52	64	71	74	72	66	61
	H	48	54	64	70	71	70	63	58

CMPT/4-20A TMPT/4-20A		63	125	250	500	1000	2000	4000	8000
На входе	M	38	42	54	56	66	57	54	50
	H	37	41	53	55	65	56	53	49
На выходе	M	45	39	52	64	76	58	54	48
	H	45	40	52	64	76	57	53	48

CMPT/4-25A TMPT/4-25A		63	125	250	500	1000	2000	4000	8000
На входе	M	44	52	63	68	79	66	63	57
	H	43	50	61	65	75	64	60	54
На выходе	M	37	46	60	74	79	69	63	58
	H	35	46	59	72	76	66	61	54

CMPT/4-30A		63	125	250	500	1000	2000	4000	8000
На входе	B	49	63	65	77	83	75	71	66
	M	50	61	64	73	80	72	67	63
	H	53	58	62	69	76	68	63	58
На выходе	B	51	61	71	81	89	76	69	65
	M	55	58	68	77	86	72	65	61
	H	52	57	65	74	81	68	61	56

CMPT/6-20 TMPT/6-20		63	125	250	500	1000	2000	4000	8000
На входе	B	34	47	57	62	64	60	56	53
	M	28	38	50	60	61	56	53	48
	H	28	39	50	57	57	51	47	42
На выходе	B	32	41	54	66	64	60	57	54
	M	28	36	49	63	61	56	54	50
	H	29	35	50	61	56	52	49	49

CMPT/6-23		63	125	250	500	1000	2000	4000	8000
На входе	B	42	58	62	64	69	65	63	60
	M	36	50	57	61	66	61	60	56
	H	35	48	53	56	61	54	54	50
На выходе	B	39	51	61	66	70	65	63	59
	M	34	45	55	63	69	61	60	56
	H	34	44	52	60	62	56	55	50

CMPT/6-24 TMPT/6-24		63	125	250	500	1000	2000	4000	8000
На входе	B	36	48	55	62	66	60	60	55
	M	35	47	53	59	63	56	56	51
	H	44	47	49	56	60	54	53	48
На выходе	B	37	46	56	67	67	63	62	58
	M	34	44	54	64	65	60	59	54
	H	44	42	48	60	60	55	54	49

CMPT/6-25 TMPT/6-25		63	125	250	500	1000	2000	4000	8000
На входе	B	37	50	56	62	68	62	61	57
	M	34	47	54	58	64	58	57	53
	H	41	48	50	54	60	54	53	48
На выходе	B	40	49	56	67	70	67	66	62
	M	36	45	53	64	67	62	61	57
	H	39	44	50	60	60	54	54	49

CMPT/6-30 TMPT/6-30		63	125	250	500	1000	2000	4000	8000
На входе	B	44	62	64	72	72	69	67	63
	M	43	57	60	69	69	66	64	60
	H	45	55	56	67	68	64	62	57
На выходе	B	45	56	66	73	73	70	68	63
	M	44	54	62	70	71	67	65	60
	H	42	50	59	67	67	64	62	56

CMPT/6-35		63	125	250	500	1000	2000	4000	8000
На входе	B	46	57	63	73	77	75	73	68
	M	45	57	61	71	74	71	70	64
	H	46	59	61	69	71	68	66	61
На выходе	B	52	59	67	74	80	76	74	67
	M	48	57	65	72	77	73	71	63
	H	48	57	65	71	75	69	67	60

CMPT/6-42		63	125	250	500	1000	2000	4000	8000
На входе	B	51	64	72	81	84	82	80	75
	M	51	63	70	78	81	79	76	72
	H	57	62	65	73	75	73	71	66
На выходе	B	58	66	76	81	86	84	81	75
	M	57	64	73	79	83	80	77	70
	H	58	62	70	73	76	74	71	63

CMPT/6-25M		63	125	250	500	1000	2000	4000	8000
На входе	B	30	46	51	60	67	63	59	54
	M	29	46	51	58	65	62	57	52
	H	30	47	52	57	63	62	55	50
На выходе	B	40	43	54	63	68	65	60	55
	M	39	43	55	62	65	63	57	52
	H	39	45	55	61	62	61	54	49

РАБОЧИЕ ХАРАКТЕРИСТИКИ

– q_v: расход воздуха в м³/ч и м³/с.
– p_{sf}: статическое давление в Па и мм вод. ст.
– Уровень звукового давления на расстоянии 1,5 м, на входе (зеленый шрифт) и на выходе (синий шрифт) воздуха, в свободном пространстве.
– Данные приведены: в соответствии со стандартами: ISO 5801 и AMCA 210-99.
при температуре сухого воздуха 20°C и атмосферном давлении 760 мм рт. ст.

CMPB/CMPT-14
TMPB/TMPT-14

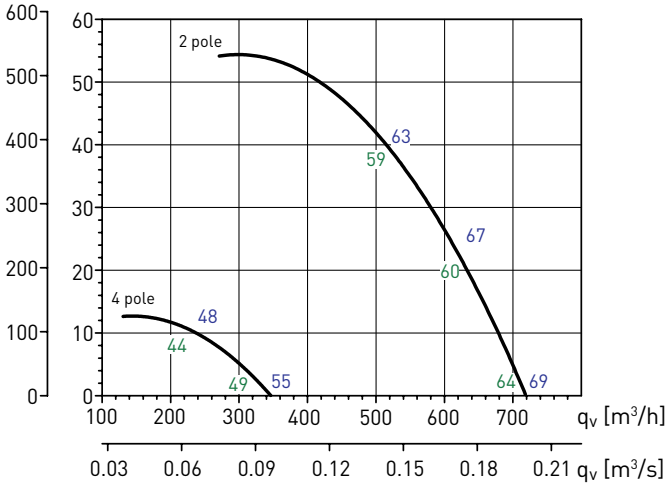

CMPB/CMPT-20A
TMPB/TMPT-20A

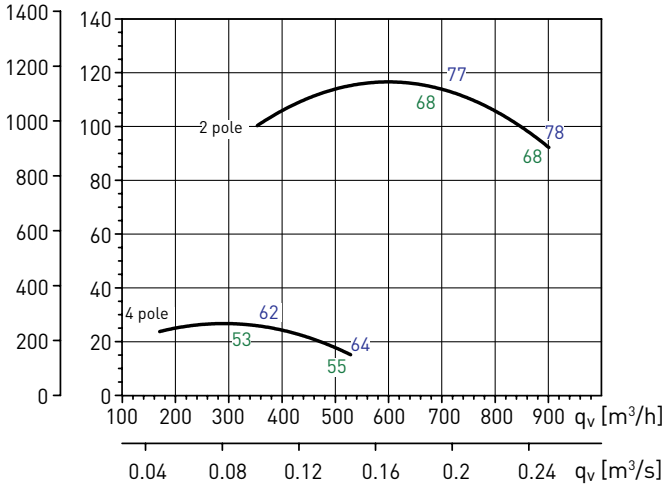

CMPB/CMPT-20
TMPB/TMPT-20

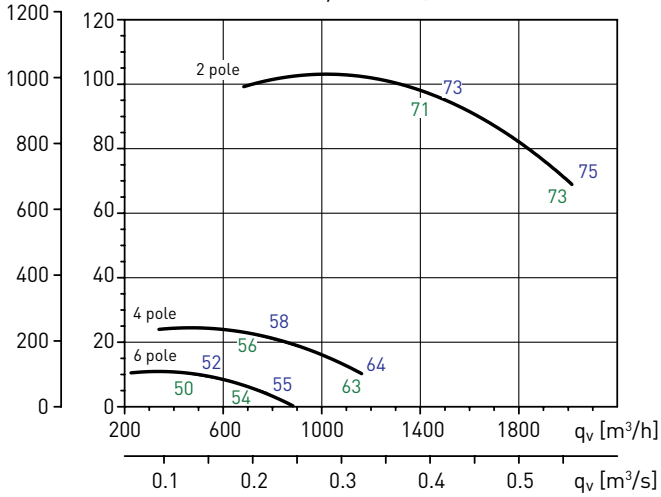

CMPB/CMPT-23

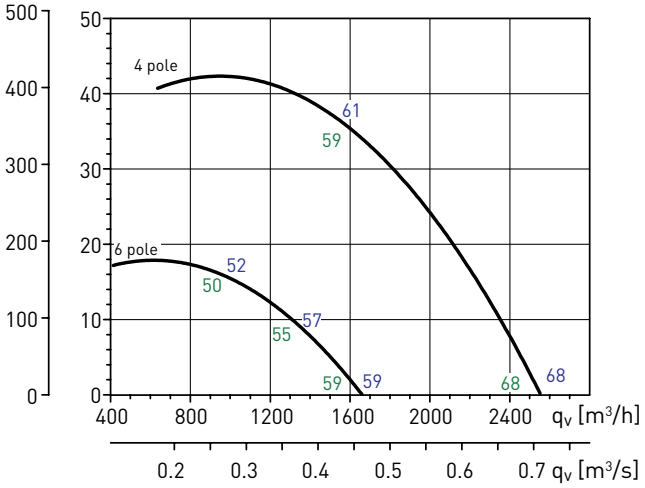

CMPB/CMPT-24 - TMPB/TMPT-24

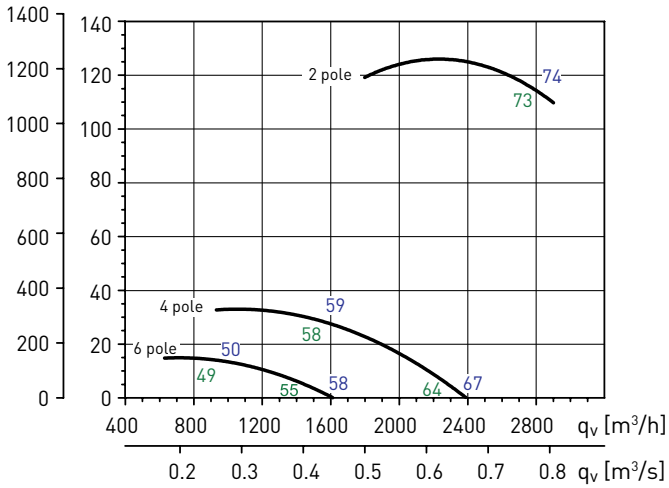

CMPB/CMPT-25A - TMPB/TMPT-25A

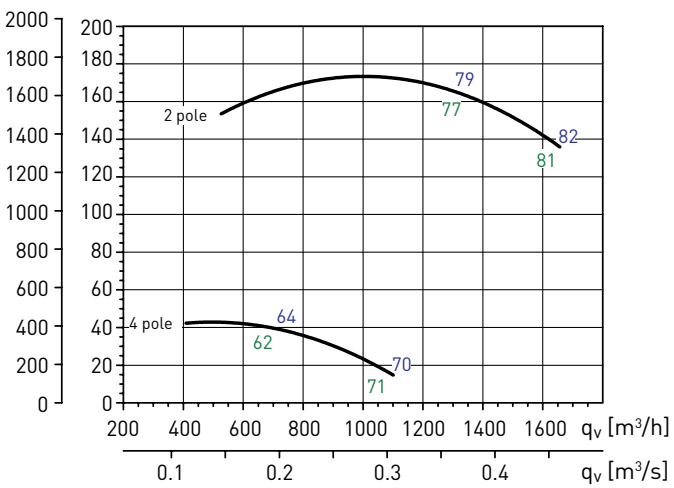

РАБОЧИЕ ХАРАКТЕРИСТИКИ

– q_v: расход воздуха в м³/ч и м³/с.
– p_{sf}: статическое давление в Па и мм вод. ст.
– Уровень звукового давления на расстоянии 1,5 м, на входе (зеленый шрифт) и на выходе (синий шрифт) воздуха, в свободном пространстве.
– Данные приведены: в соответствии со стандартами: ISO 5801 и AMCA 210-99.
при температуре сухого воздуха 20°C и атмосферном давлении 760 мм рт. ст.

CMPB/CMPT-25
TMPB/TMPT-25

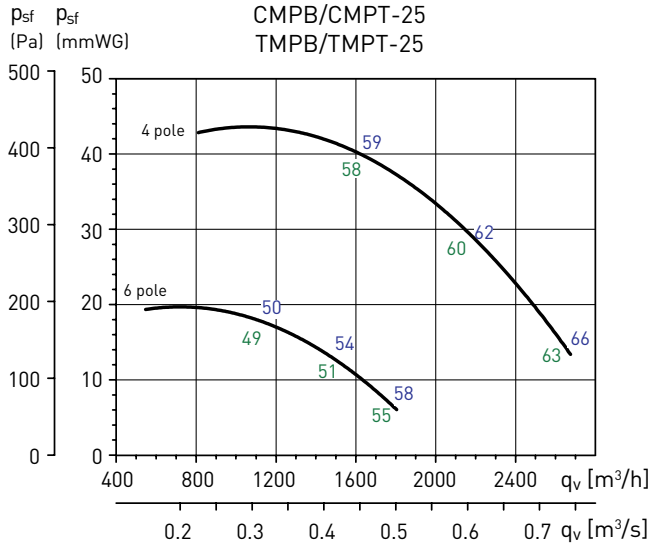

CMPB/CMPT-25M

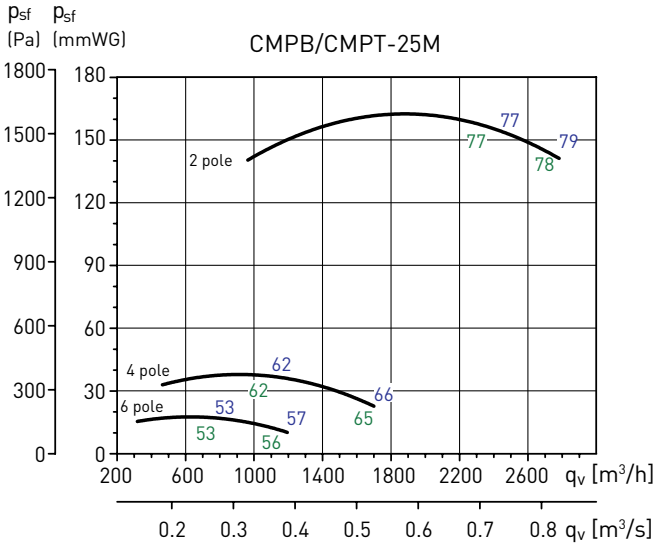

CMPB/CMPT-30A

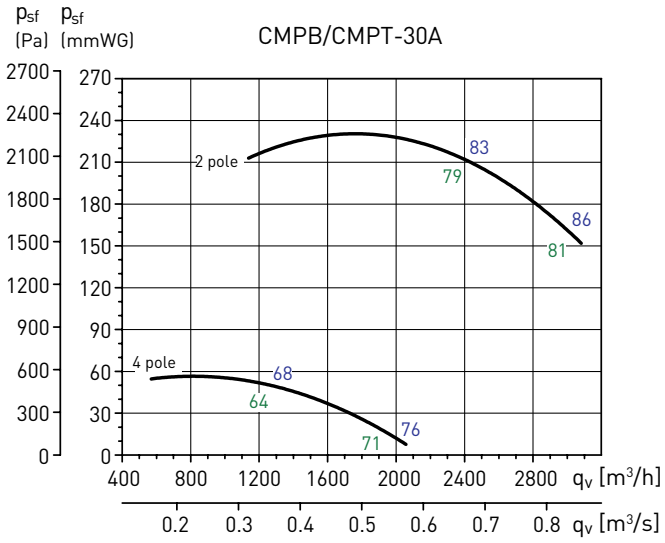

CMPB/CMPT-30
TMPT/30

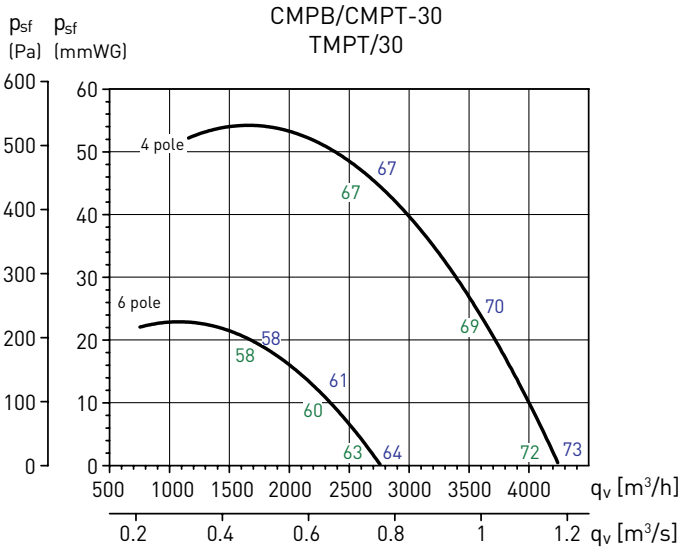

CMPB/CMPT-35

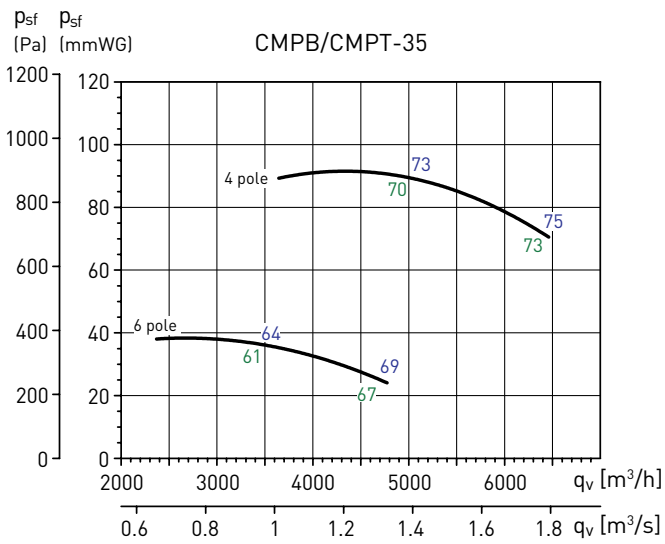

CMPT-42

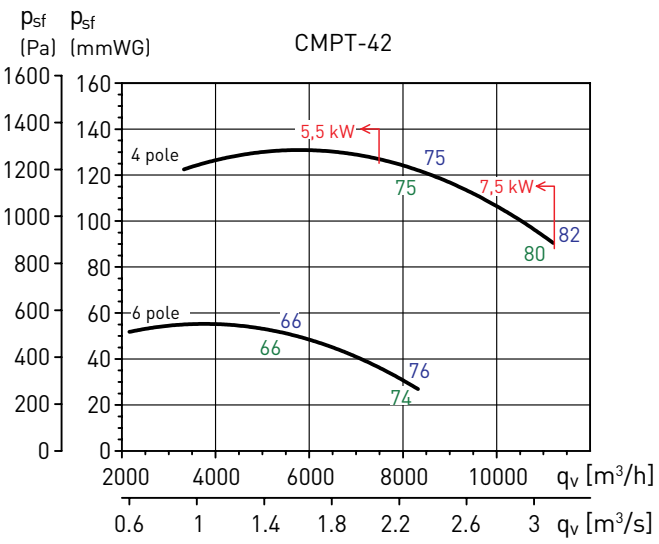

РАБОЧИЕ ХАРАКТЕРИСТИКИ

– q_v: расход воздуха в м³/ч и м³/с.
– p_{sf}: статическое давление в Па и мм вод. ст.
– Уровень звукового давления на расстоянии 1,5 м, на входе (зеленый шрифт) и на выходе (синий шрифт) воздуха, в свободном пространстве.
– Данные приведены: в соответствии со стандартами: ISO 5801 и AMCA 210-99.
при температуре сухого воздуха 20°C и атмосферном давлении 760 мм рт. ст.

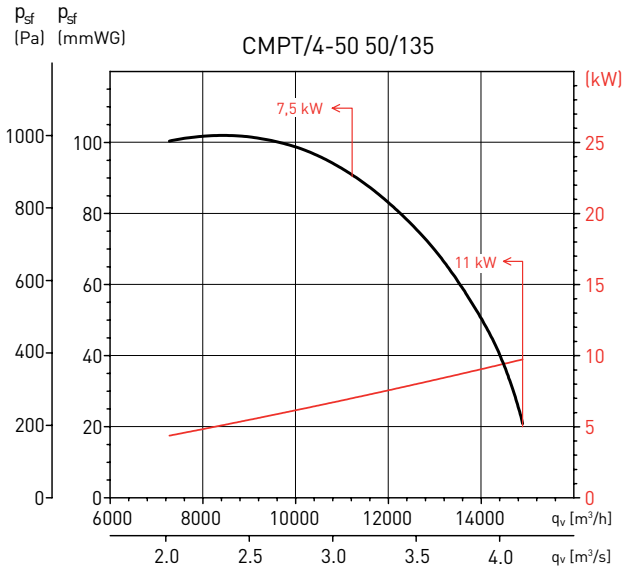

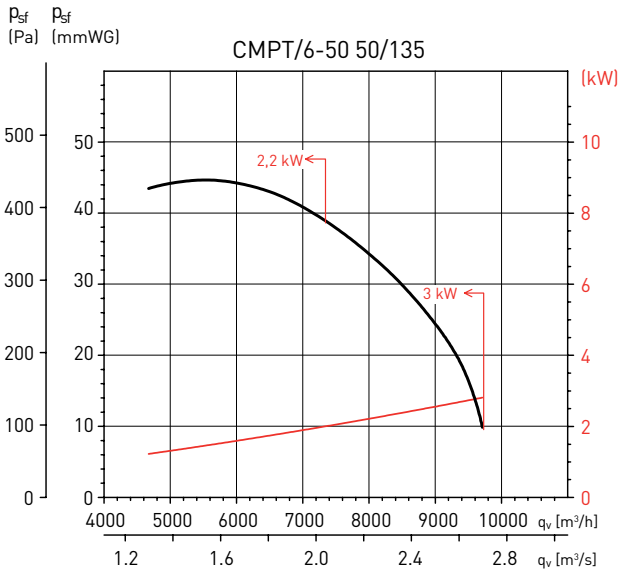

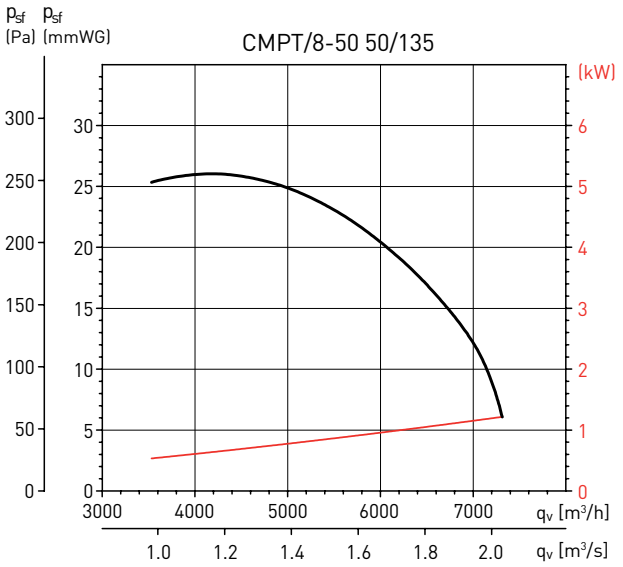

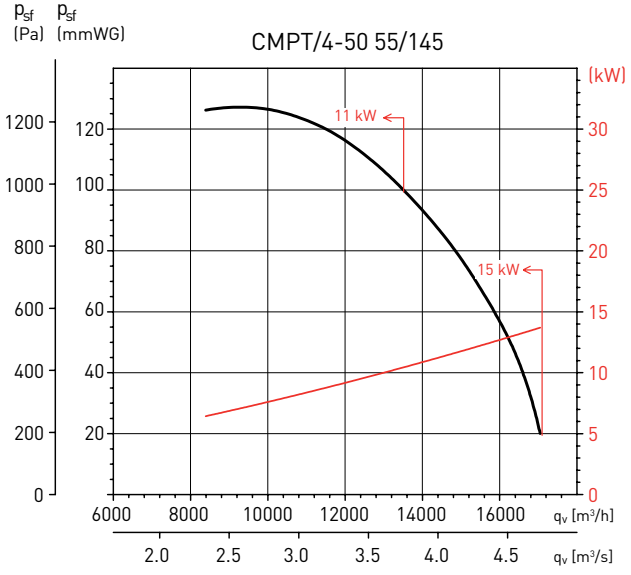

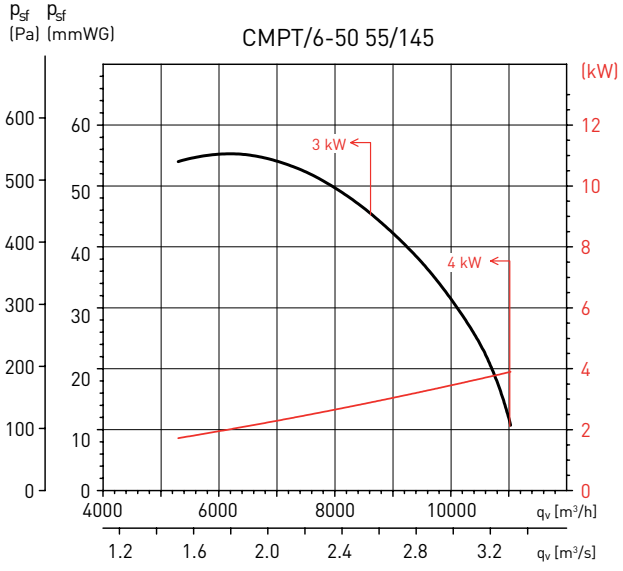

РАБОЧИЕ ХАРАКТЕРИСТИКИ

– q_v: расход воздуха в м³/ч и м³/с.
– p_{sf}: статическое давление в Па и мм вод. ст.
– Уровень звукового давления на расстоянии 1,5 м, на входе (зеленый шрифт) и на выходе (синий шрифт) воздуха, в свободном пространстве.
– Данные приведены: в соответствии со стандартами: ISO 5801 и AMCA 210-99.
при температуре сухого воздуха 20°C и атмосферном давлении 760 мм рт. ст.

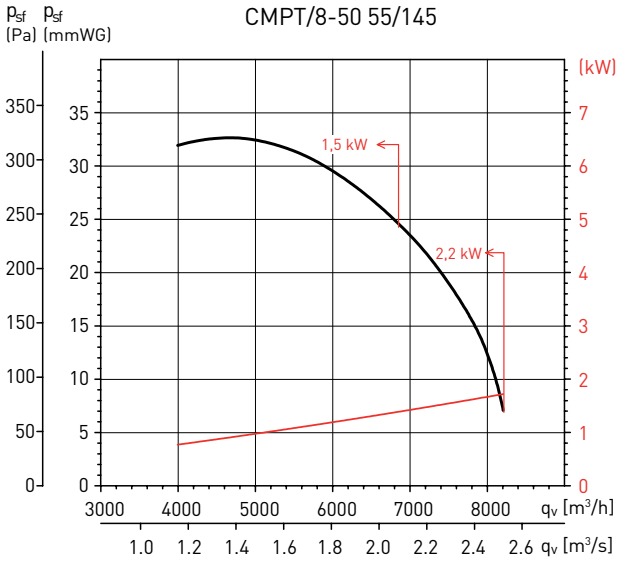

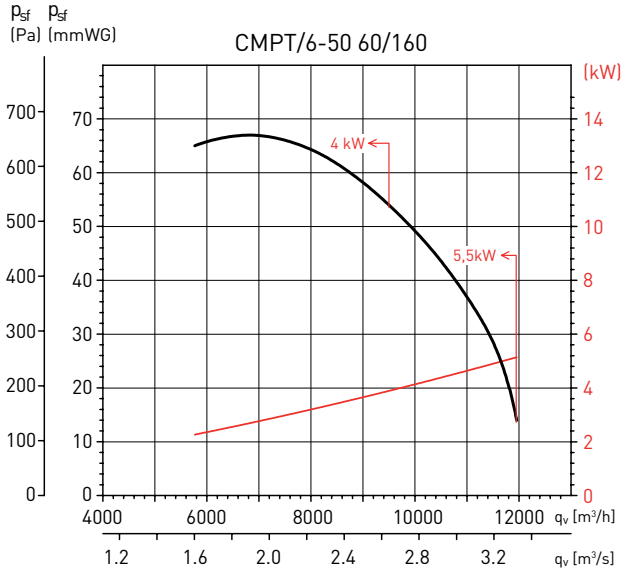

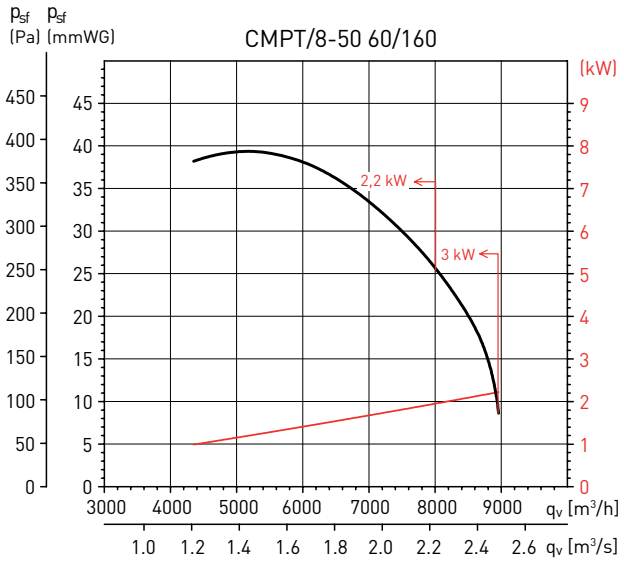

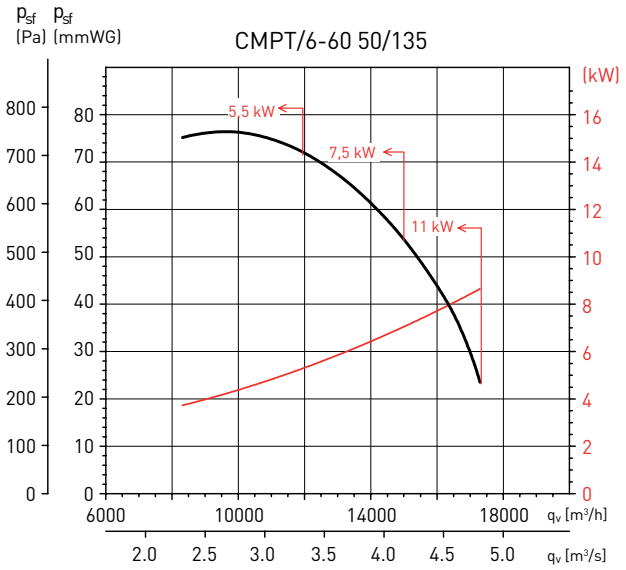

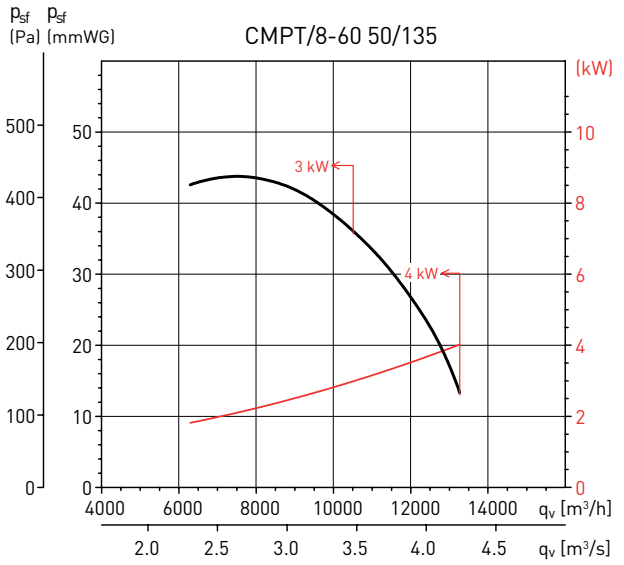

РАБОЧИЕ ХАРАКТЕРИСТИКИ

– q_v: расход воздуха в м³/ч и м³/с.
– p_{sf}: статическое давление в Па и мм вод. ст.
– Уровень звукового давления на расстоянии 1,5 м, на входе (зеленый шрифт) и на выходе (синий шрифт) воздуха, в свободном пространстве.
– Данные приведены: в соответствии со стандартами: ISO 5801 и AMCA 210-99.
при температуре сухого воздуха 20°C и атмосферном давлении 760 мм рт. ст.

CMPT/6-60 55/145

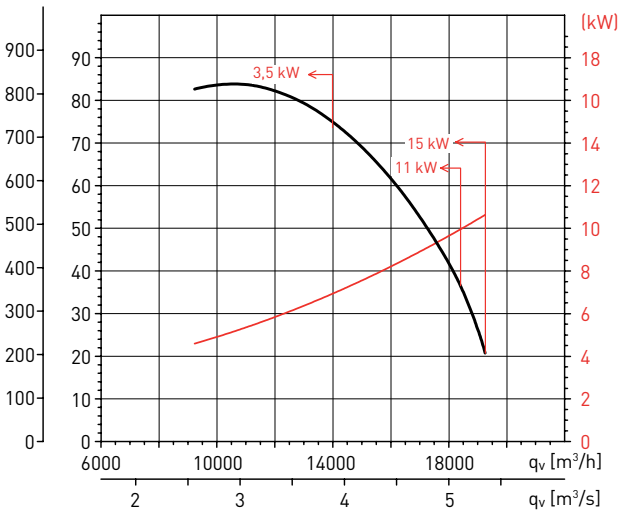

CMPT/8-60 55/145

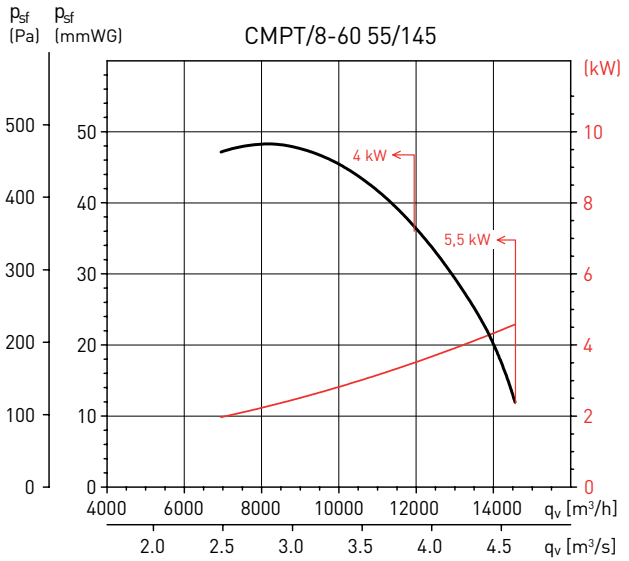

CMPT/6-60 60/160

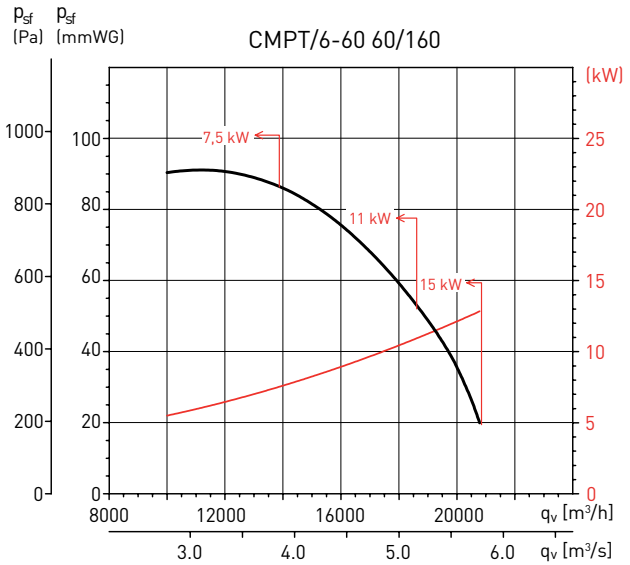

CMPT/8-60 60/160

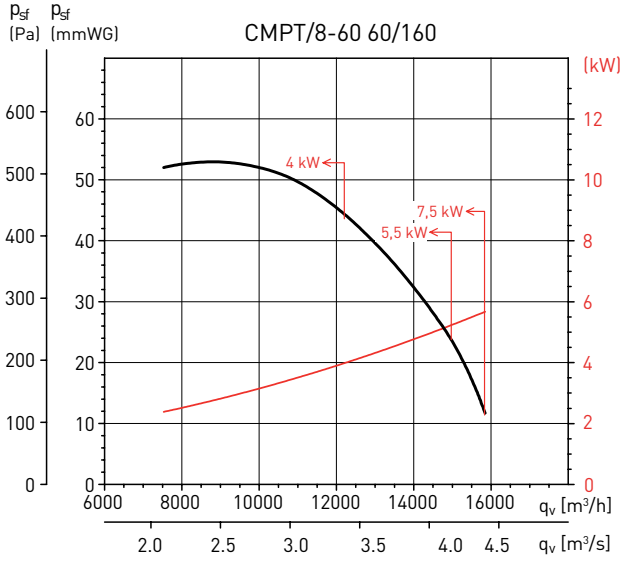

CMPT/6-70 50-135

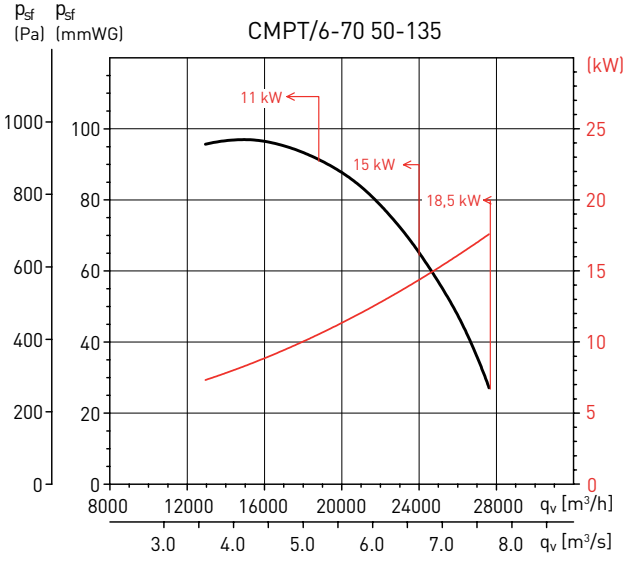

РАБОЧИЕ ХАРАКТЕРИСТИКИ

– q_v: расход воздуха в м³/ч и м³/с.
– p_{sf}: статическое давление в Па и мм вод. ст.
– Уровень звукового давления на расстоянии 1,5 м, на входе (зеленый шрифт) и на выходе (синий шрифт) воздуха, в свободном пространстве.
– Данные приведены: в соответствии со стандартами: ISO 5801 и AMCA 210-99.
при температуре сухого воздуха 20°C и атмосферном давлении 760 мм рт. ст.

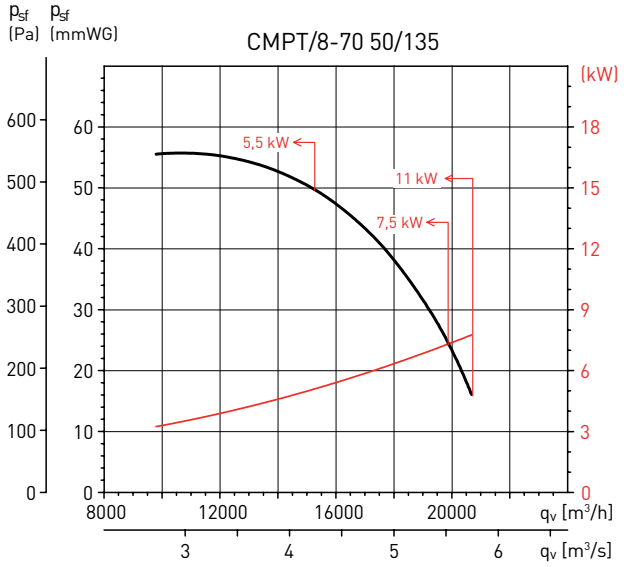

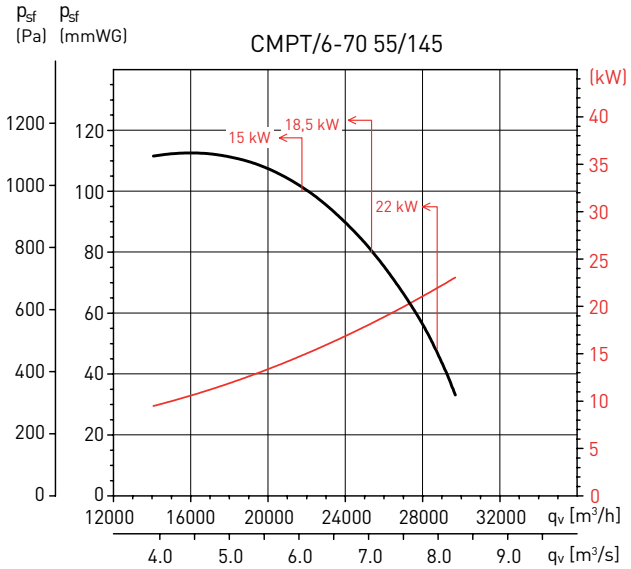

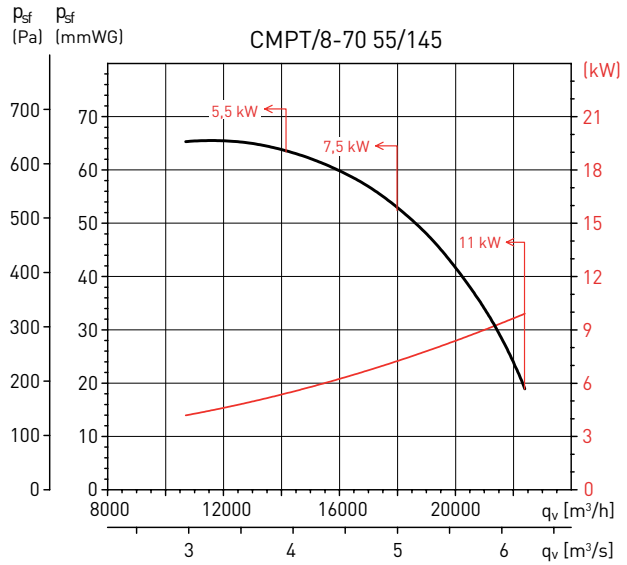

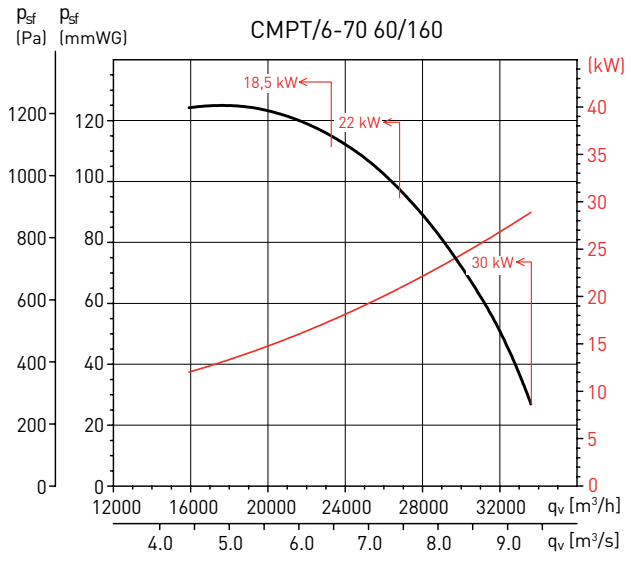

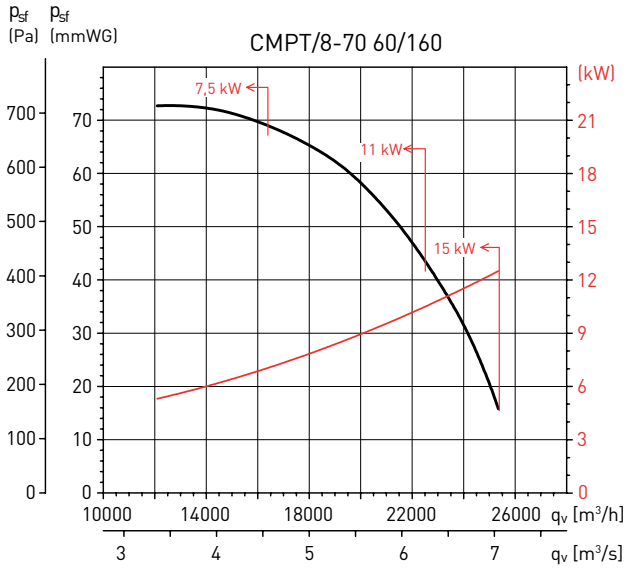

РАЗМЕРЫ CMPB-CMPT (мм)

CMPB-CMPT 14, 20, 23, 24, 25 и 25M

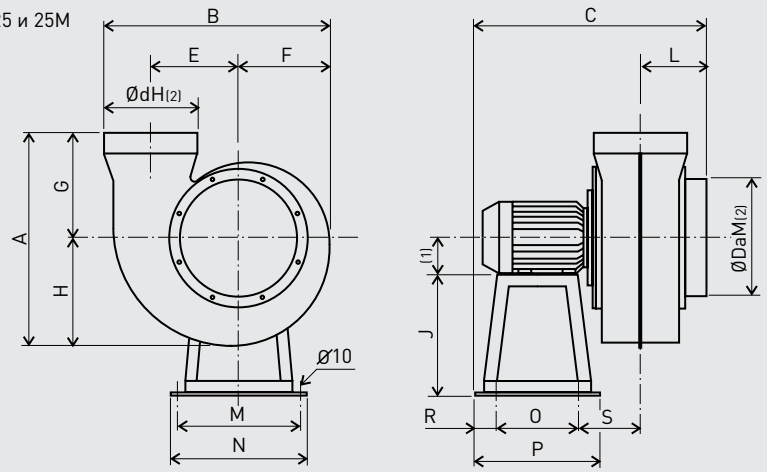

(1) Размер электродвигателя указан в разделе "Технические характеристики". (2) M: размер "в минус", H: размер "в плюс".

Модель	A	B	C	Da	E	F	G	H	J	L	M	N	O	P	R	S	a	b	d
CMPB-CMPT 14	325	284	332	125	103	118	189	136	130	87	175	200	130	200	35	80	-	-	125
CMPB-CMPT 20	501	418	420	200	148	170	300	201	200	120	215	240	170	240	35	95	-	-	200
CMPB-CMPT 23	456	485	505	250	183	202	220	236	250	145	255	280	175	280	53	132	-	-	200
CMPB-CMPT 24	570	520	487	250	185	210	320	250	250	129	255	280	175	280	53	130	-	-	250
CMPB-CMPT 25	570	520	487	250	185	210	320	250	250	129	255	280	175	280	53	130	-	-	250
CMPB-CMPT 25M	456	485	505	250	183	202	220	236	250	145	255	280	175	280	53	132	-	-	200

CMPB-CMPT 30

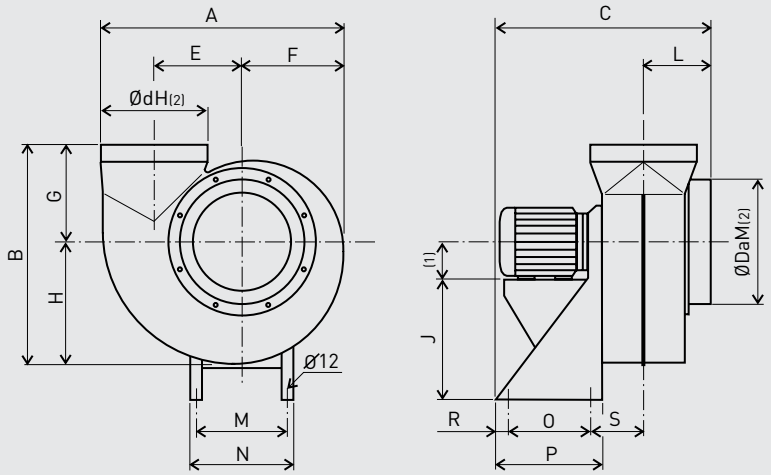

(1) Размер электродвигателя указан в разделе "Технические характеристики". (2) M: размер "в минус", H: размер "в плюс".

Модель	A	B	C	Da	E	F	G	H	J	L	M	N	O	P	R	S	a	b	d
CMPB-CMPT 30	598	545	565	315	222	251	245	300	310	185	234	260	175	275	50	155	-	-	250

РАЗМЕРЫ CMPB-CMPT (мм)

CMPB-CMPT 20A и 25A

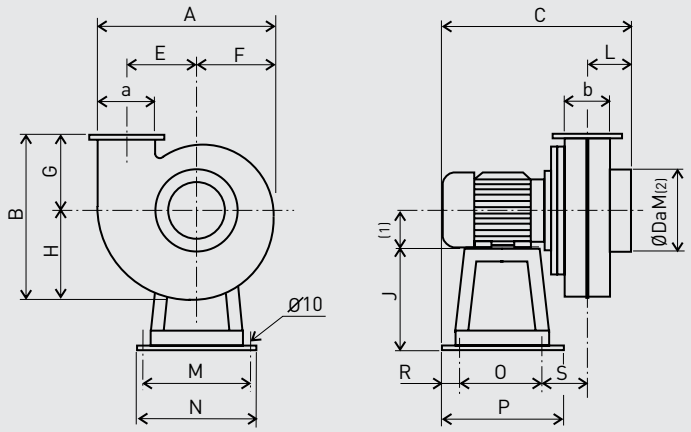

(1) Размер электродвигателя указан в разделе "Технические характеристики". (2) M: размер "в минус".

Модель	A	B	C	Da	E	F	G	H	J	L	M	N	O	P	R	S	a	b	d
CMPB-CMPT 20A	349	325	370	160	140	157	148	177	200	85	215	240	170	240	35	80	105	90	-
CMPB-CMPT 25A	433	394	444	160	175	193	175	219	250	104	255	280	175	280	53	112	130	115	-

CMPB-CMPT 30a и 35, CMPT 42

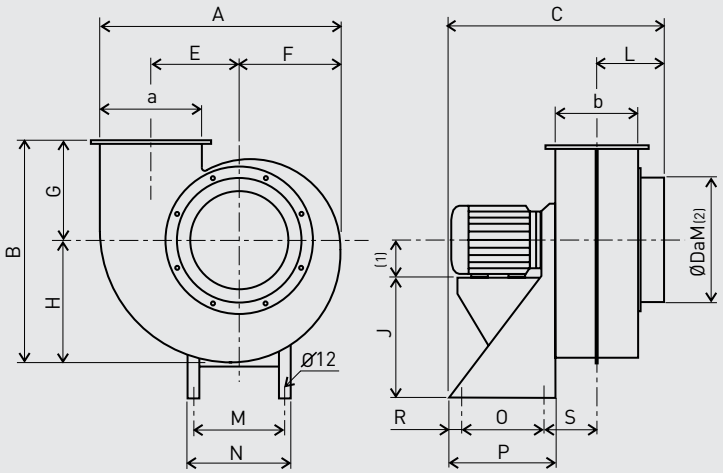

(1) Размер электродвигателя указан в разделе "Технические характеристики". (2) M: размер "в минус".

Модель	A	B	C	Da	E	F	G	H	J	L	M	N	O	P	R	S	a	b	d
CMPB-CMPT 30A	525	494	510	200	211	237	225	269	310	155	234	260	175	275	50	130	155	140	-
CMPB-CMPT 35	696	626	660	355	259	297	275	353	320	210	285	380	200	300	50	170	280	225	-
CMPT 42	835	724	810	400	310	357	300	424	410	245	315	350	250	350	50	197	335	270	-

РАЗМЕРЫ CMPT (мм)

CMPT 50, 60 и 70

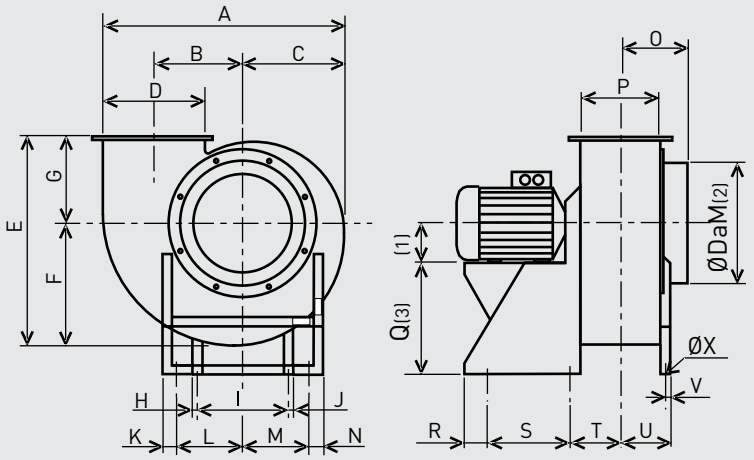

(1) Размер электродвигателя указан в разделе "Технические характеристики". (2) M: размер "в минус". (3) Размер различается для версий RD/LG270.

Модель	A	B	C	D	E	F	G	H	I	J	K	L	M	N	O	P	Q	R	S	T	U	V	X	Da
CMPT 50	993	370	423	400	861	503	358	20	380	20	60	275	275	60	280	320	470	60	360	231	201	20	14	500
CMPT 60	1191	444	507	480	1029	603	426	25	450	25	60	355	355	60	325	385	540	60	360	270	250	25	14	600
CMPT 70	1387	518	483	560	1193	701	492	25	520	25	70	385	385	70	365	450	700	70	350	310	285	25	14	700

РАЗМЕРЫ TMPB/TMPT (мм)

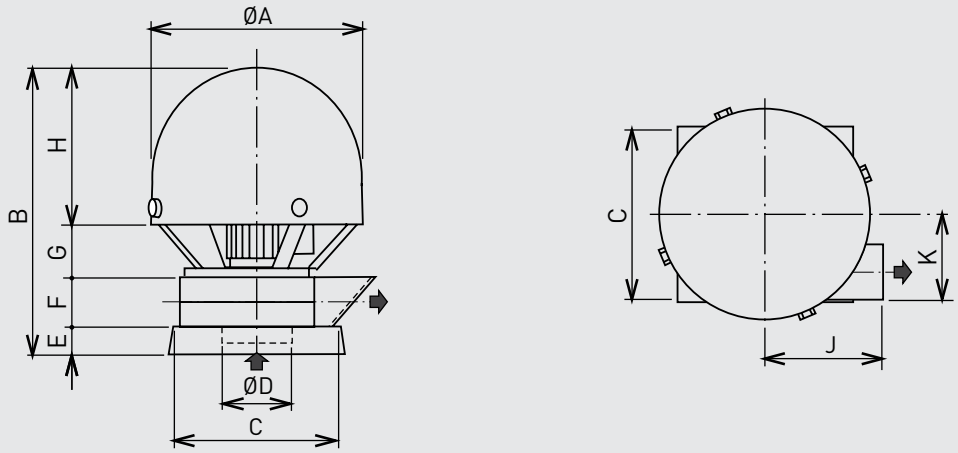

Модель	A	B	C*	D	E	F	G	H	J	K
TMPB/TMPT 14	378	512	293	125	50	89	93	280	210	153
TMPB/TMPT 20	385	650	391	200	50	136	104	360	292	235
TMPB/TMPT 24	385	675	491	250	50	166	99	360	351	290
TMPB/TMPT 25	385	675	491	250	50	166	99	360	351	290
TMPB/TMPT 30	385	725	602	315	50	202	113	360	424	347
TMPB/TMPT 20A	385	605	391	160	50	94	104	360	253	200
TMPB/TMPT 25A	385	629	491	160	50	120	99	360	310	247

* Внутренний размер.

ДОПОЛНИТЕЛЬНЫЕ ПРИНАДЛЕЖНОСТИ - CMPB / CMPT

НА ВХОДЕ ВОЗДУХА

Модель	Диаметр Ø	Защита электродвигателя	Гибкий соединитель	Круглый дроссель-клапан	Шумоглушитель	Защитная решетка
CMPB-CMPT14	125	CMP-14	MFP-125-N	CARP-125-N	SILP-125	DEF.CIR 12
CMPB-CMPT20A	160	CMP-20	MFP-160-N	CARP-160-N	SILP-160	DEF.CIR 16
CMPB-CMPT25A	160	CMP-25	MFP-160-N	CARP-160-N	SILP-160	DEF.CIR 16
CMPB-CMPT30A	200	CMP-30	MFP-200-N	CARP-200-N	SILP-200	DEF.CIR 20
CMPB-CMPT20	200	CMP-20	MFP-200-N	CARP-200-N	SILP-200	DEF.CIR 20
CMPB-CMPT23	250	CMP-25	MFP-250-N	CARP-250-N	SILP-250	DEF.CIR 25
CMPB-CMPT24	250	CMP-25	MFP-250-N	CARP-250-N	SILP-250	DEF.CIR 25
CMPB-CMPT25	250	CMP-25	MFP-250-N	CARP-250-N	SILP-250	DEF.CIR 25
CMPB-CMPT25M	250	CMP-25	MFP-250-N	CARP-250-N	SILP-250	DEF.CIR 25
CMPB-CMPT30	315	CMP-30	MFP-315-N	CARP-315-N	SILP-315	DEF.CIR 30
CMPB-CMPT35	355	CMP-35	MFP-355-N	CARP-355-N	SILP-355	DEF.CIR 35
CMPT42	400	CMP-42	MFP-400-N	CARP-400-N	SILP-400	DEF.CIR 40
CMPT50	500	CMP-50	MFP-500-N	-	SILP-500	DEF.CIR 50
CMPT60	600	CMP-60	MFP-600-N	-	-	DEF.CIR 60
CMPT70	700	CMP-70	MFP-700-N	-	-	DEF.CIR 70

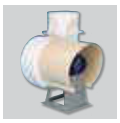





НА ВХОДЕ ВОЗДУХА

Модель	Диаметр Ø	Переход с прямоуг. сечения на круглое	Круглая защитная решетка	Прямоуг. защитная решетка	Патрубок с защитой от дождя	Круглый дроссель-клапан	Шумоглушитель
CMPT14	125	-	APP-125-N	-	CTP-125-N	CARP-125-N	SILP-125
CMPT20A	105x90*	ACP-20A-N	-	APR-20A	CTP-160-N (+ ACP-20A-N)	CARP-160-N (+ ACP-20A-N)**	SILP-160-N (+ ACP-20A-N)**
CMPT25A	130x115*	ACP-25A-N	-	APR-25A	CTP-160-N (+ACP-25A-N)	CARP-160-N (+ACP-25A-N)**	SILP-160-N (+ACP-25A-N)**
CMPT30A	155x140*	ACP-30A-N	-	APR-30A	CTP-200-N (+ACP-30A-N)	CARP-200-N (+ACP-30A-N)**	SILP-200-N (+ACP-30A-N)**
CMPT20	200	-	APP-200-N	-	CTP-200-N	CARP-200-N	SILP-200
CMPT23	200	-	APP-200-N	-	CTP-200-N	CARP-200-N	SILP-200
CMPT24	250	-	APP-250-N	-	CTP-250-N	CARP-250-N	SILP-250
CMPT25	250	-	APP-250-N	-	CTP-250-N	CARP-250-N	SILP-250
CMPT25M	200	-	APP-200-N	-	CTP-200-N	CARP-200-N	SILP-200
CMPT30	250	-	APP-250-N	-	CTP-250-N	CARP-250-N	SILP-250
CMPT35	280x225*	ACP-35-N	-	APR-35	CTP-400-N (+ REP-400/355 + ACP-35-N)	CARP-400-N (+ REP-400/355 + ACP-35-N)**	SILP-355 (+ ACP-35-N)**
CMPT42	335x270*	ACP-42-N	-	APR-42	CTP-400-N (+ ACP-42-N)	CARP-400-N (+ ACP-42-N)**	SILP-400 (+ ACP-42-N)**
CMPT50	400x320*	ACP-50-N	-	APR-50	CTP-500-N (+ ACP-50-N)	-	SILP-500 (+ ACP-50-N)**
CMPT60	480x385*	ACP-60-N	-	APR-60	-	-	-
CMPT70	560x450*	ACP-70-N	-	APR-70	-	-	-








* Прямоугольный патрубок на выходе воздуха (a x b).
** Для подсоединения детали требуется переход с прямоугольного сечения на круглое.

ДОПОЛНИТЕЛЬНЫЕ ПРИНАДЛЕЖНОСТИ - TMPB / TMPT

Модель	Диаметр Ø	Гибкий соединитель	Шумоглушитель	Круглый дроссель клапан
TMPT14	125	MFP-125-N	-	CARP-125-N
TMPT20A	160	MFP-160-N	SILP-160	-
TMPT25A	160	MFP-160-N	SILP-160	-
TMPT20	200	MFP-200-N	SILP-200	CARP-200-N
TMPT24	250	MFP-250-N	SILP-250	CARP-250-N
TMPT25	250	MFP-250-N	SILP-250	CARP-250-N
TMPT30	315	MFP-315-N	SILP-315	CARP-315-N





ДОПОЛНИТЕЛЬНЫЕ ПРИНАДЛЕЖНОСТИ

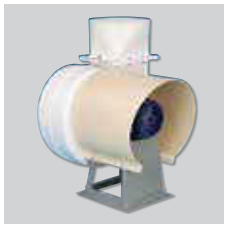

Для моделей от CMPT-14 до 42.



Для моделей от CMPT-50 до 70.

CMP
Защита
электродвигателя



DEF-CIR
Защитная решетка.
Устанавливается на входе воздуха в вентилятор.
Предотвращает попадание внутрь вентилятора посторонних предметов.

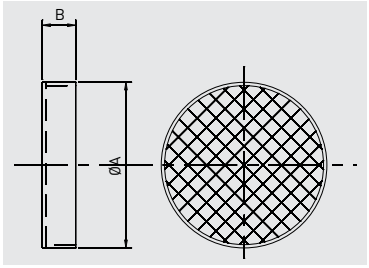

Модель	A	B
DEF.CIR 12	125	50
DEF.CIR 16	160	50
DEF.CIR 20	200	50
DEF.CIR 25	250	50
DEF.CIR 30	315	55
DEF.CIR 35	355	80
DEF.CIR 40	400	90
DEF.CIR 50	500	130
DEF.CIR 60	600	130
DEF.CIR 70	700	130



ACP-N
Переход с прямоугольного сечения на круглое.
Оборудован шибером для регулирования расхода воздуха.

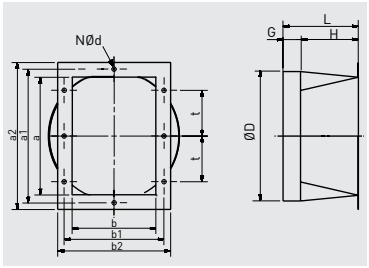

Модель	a	b	a1	b1	a2	b2	t	N	d	D	G	H	L
ACP-20A-N	105	90	130	120	150	140	90	6	9	160	40	80	120
ACP-25A-N	130	115	160	160	180	180	80	8	7	160	50	70	120
ACP-30A-N	155	140	200	186	221	210	100/93	8	9	200	50	215	265
ACP-35-N	280	225	326	275	356	305	100	12	9	355	60	150	210
ACP-42-N	335	270	381	322	421	362	100	14	9	400	70	160	230
ACP-50-N	400	320	456	386	496	426	100	16	9	500	70	160	230
ACP-60-N	480	385	536	455	586	505	100	16	9	600	70	390	460
ACP-70-N	560	450	616	520	666	570	100	16	11	700	70	390	460

ДОПОЛНИТЕЛЬНЫЕ ПРИНАДЛЕЖНОСТИ

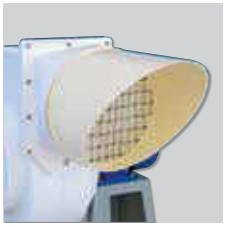

APP-N
Круглая защитная решетка на нагнетании.

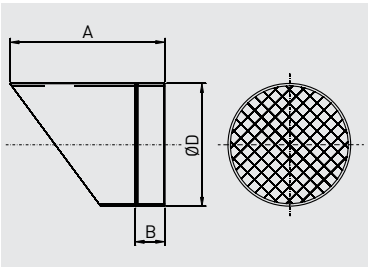

Модель	A	B	D
APP-125-N	185	45	125
APP-200-N	280	55	200
APP-250-N	315	60	250



APR-A
Прямоугольная защитная решетка на нагнетании, оборудована шибером для регулирования расхода воздуха.

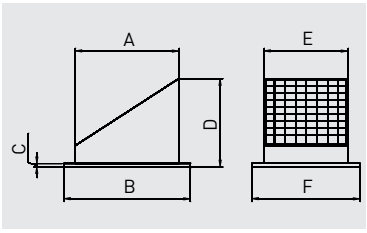

Модель	A	B	C	D	E	F
APR-20A	110	150	8	130	100	140
APR-25A	135	180	8	150	120	180
APR-30A	165	221	8	170	135	210
APR-35	292	356	10	249	237	305
APR-42	340	421	8	245	280	362
APR-50	410	496	8	285	330	426
APR-60	490	586	8	330	395	505
APR-70	570	666	8	380	460	570

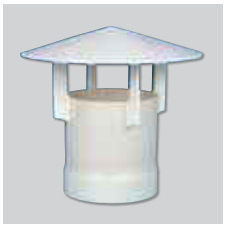

CTP-N
Патрубок с защитой от дождя.

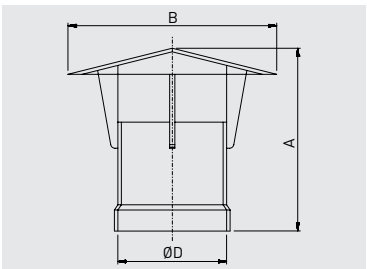

Модель	A	B	D
CTP-125-N	300	280	125
CTP-160-N	310	300	160
CTP-200-N	335	400	200
CTP-250-N	420	480	250
CTP-355-N	415	600	355
CTP-400-N	565	750	400
CTP-500-N	735	980	500



REP-400/355
Пластиковый переход.

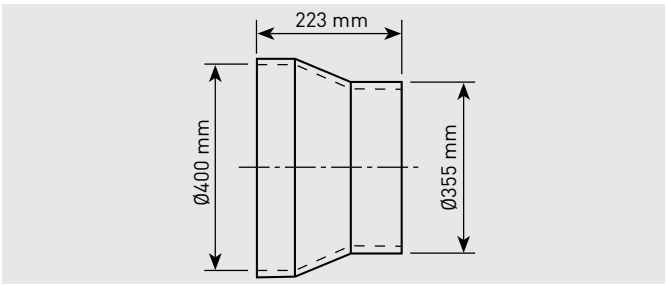

ДОПОЛНИТЕЛЬНЫЕ ПРИНАДЛЕЖНОСТИ



MFP-N
Гибкий соединитель.

Модель	Ø (мм)
MFP-125-N	125
MFP-160-N	160
MFP-200-N	200
MFP-250-N	250
MFP-315-N	315

Модель	Ø (мм)
MFP-355-N	355
MFP-400-N	400
MFP-500-N	500
MFP-600-N	600
MFP-700-N	700



CARP-N
Круглый дроссель клапан с ручной регулировкой.

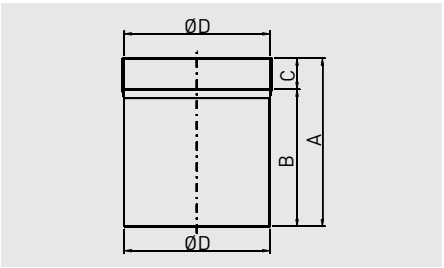

Модель	A	B	C	D
CARP-125-N	190	150	40	125
CARP-160-N	240	190	50	160
CARP-200-N	240	190	50	200
CARP-250-N	300	250	50	250
CARP-355-N	400	340	60	355
CARP-400-N	450	390	60	400



SILP
Шумоглушитель. Для установки на входе или выходе воздуха из вентилятора.

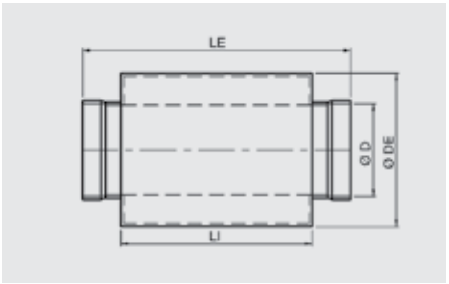

Модель	D	DE	LI	LE
SILP-125	125	250	500	700
SILP-160	160	315	500	700
SILP-200	200	355	500	700
SILP-250	250	400	500	700
SILP-315	315	500	750	950
SILP-355	355	600	750	950
SILP-400	400	700	1000	1200
SILP-500	500	800	1000	1200

Снижение уровня шума (дБ(А))								
Модель	**63 Гц**	**125 Гц**	**250 Гц**	**500 Гц**	**1 кГц**	**2 кГц**	**4 кГц**	**8 кГц**
SILP-125	-	1	4	8	13	12	7	4
SILP-160	-	1	4	8	13	12	7	4
SILP-200	1	2	5	9	13	12	7	5
SILP-250	3	2	6	10	13	12	8	6
SILP-315	2	3	7	10	13	12	9	9
SILP-355	2	3	8	11	14	11	7	8
SILP-400	3	3	8	11	14	11	7	7
SILP-500	2	4	9	12	18	13	7	7

ХИМИЧЕСКАЯ УСТОЙЧИВОСТЬ ПОЛИПРОПИЛЕНА (PP) И ПОЛИВИНИЛХЛОРИДА (PVC)

(+) = устойчив; **(0)** = частично устойчив; **(-)** = неустойчив.

Вещество	Формула	Концентрация/состояние	Температура (°C)	PVC	PP
Уксусная кислота (Acetic acid)	CH3COOH	Технически чистое, кристаллизованное	20 40	0 -	+ +
Ангидрид уксусной кислоты (Acetic anhydride)	(CH3CO)2O	Технически чистое	20 40	-	+ 0
Ацетон (Acetone)	CH3-CO-CH3	Технически чистое	20 40	-	+ +
Аммиак (Ammonia)	NH3	Газообразное, технически чистое	20 40	+ +	+ +
Ацетат аммония (Ammonium acetate)	CH3COONH4	Водный раствор	20 40	+ +	+ +
Хлорид аммония (Ammonium chloride)	NH4CL	10% водный раствор	20 40	+ +	+ +
Дигидрофосфат аммония (Ammonium dihydrogen phosphate)	NH4H2PO2	Насыщенный водный раствор	20 40	+ +	+ +
Двуфтористый аммоний (Ammonium hydrogen fluoride)	NH4NF2	50% водный раствор	20 40	+ +	+ +
Нитрат аммония (Ammonium nitrate)	NH4NO3	10% водный раствор	20 40	+ +	+ +
Анилин (Aniline)	C6H5NH2	Технически чистое	20	-	0
Трихлорид сурьмы (Antimony trichloride)	SbCL3	90% водный раствор	20 40	+ +	+ +
Ортофосфорная кислота (Arsenic acid)	H3AsO4	80% водный раствор	20 40	+ +	+ +
Гидроксид бария (Barium hydroxide)	Ba(OH)2	Насыщенный водный раствор	20 40	+ +	+ +
Гидросульфид углерода (Bisulfide of carbon)	CS2	Технически чистое	20	-	0
Борная кислота (Boric acid)	H3BO3	Водный раствор	20 40	+ +	+ +
Бром (Bromine)	Br2	Технически чистое	20	-	-
Бутан (Butane)	C4H10	Технически чистое	20	+	+
Бутандиол (Butanediol)	HOC4H8OH	10% водный раствор	20 40	+ 0	+ +
Бутанол (Butanol)	C4H9OH	Технически чистое	20 40	+ +	+ +
Бутилен (Butene)	C4H8	Технически чистое	20	+	-
Гипохлорит кальция (Calcium hypochlorite)	Ca(OCL)2	Насыщенный водный раствор	20 40	+ +	+ +
Хлорноватая кислота (Chloric acid)	HClO3	10% водный раствор	20 40	+ +	-
Хлорин, молекулярный (Chlorine, molecular)	CL2	Влажное (насыщенное), 97% - газообразное	20	0	-
Хлоруксусная кислота (Chloro acetic acid)	Cl2CHCOOH	Технически чистое	20 40	+ +	+ +
Хлорбензол (Chloro benzene)	C6H5CL	Технически чистое	20	-	+
Хлороформ (Chloroform)	CHCl3	Технически чистое	20	-	0
Хромовая кислота (Chromic acid)	H2CrO4	<50% водный раствор	20 40	+ +	0 -
Дихлорбензол (Dichlorobenzene)	C6H4Cl2	Технически чистое	20	-	0
Дизельное топливо (Diesel oil)		-	20 40	+ +	0
Диоксан (Dioxane)	C4H8O2	Технически чистое	20 40	-	0 0
Этанол (Ethanol)	C2H5OH	96% технически чистое	20 40	+ +	+ +
Этилендиамин (Ethylene diamine)	C2H8N2	Технически чистое	20	0	+

Данные по совместимости приведены для справки, для окончательного подбора проконсультируйтесь со специалистом.

ХИМИЧЕСКАЯ УСТОЙЧИВОСТЬ ПОЛИПРОПИЛЕНА (PP) И ПОЛИВИНИЛХЛОРИДА (PVC)

(+) = устойчив; **(0)** = частично устойчив; **(-)** = неустойчив.

Вещество	Формула	Концентрация/состояние	Температура (°C)	PVC	PP
Фтор (Fluorine)	F2	Technically pure Технически чистое	20	0	-
Фторкремниевая кислота (Fluorosilicic acid)	H2SiF6	32% водный раствор	20 40	+ +	+
Формамид (Formamide)	HCONH2	Технически чистое	20 40	- 	+ +
Муравьиная кислота (Formic acid)	HCOOH	<50% водный раствор	20 40	+ +	+
		Технически чистое	20 40	+ 0	+ 0
Бензин (Gasoline)	CnH2n+2	Без свинцовых и ароматических примесей	20 40	+ +	0
Глюкоза (Glucose)	C6H12O6	Водный раствор	20 40	+ +	+ +
Гликолиевая кислота (Glycolic acid)	CH2OHCOOH	<37% водный раствор	20	+	+
Гептан (Heptane)	C7H16	Технически чистое	20	+	+
Гексан (Hexane)	C6H14	Технически чистое	20	+	+
Соляная кислота (Hydrochloric acid)	HCL	5% водный раствор	20 40	+ +	+ +
		10% водный раствор	20 40	+ +	+ +
		<30% водный раствор	20 40	+ +	+ 0
		36% водный раствор	20 40	+ +	+ 0
		Технически чистое	20 40	+ +	+ +
Синильная кислота (Hydrocyanic acid)	HCN	Технически чистое	20 40	+ +	+ +
Фтороводородная кислота (Hydrofluoric acid)	HF	<40% водный раствор	20 40	+ 0	+ +
Водород (Hydrogen)	H2	Технически чистое	20 40	+ +	+ +
Перекись водорода (Hydrogen peroxide)	H2O2	10% водный раствор	20 40	+ +	+ +
Сероводород (Hydrogen sulfide)	H2S	Технически чистое	20 40	+ +	+ +
Молочная кислота (Lactic acid)	C3H6O3	10% водный раствор	20 40	+ 0	+ +
Малеиновая кислота (Maleic acid)	C4H4O4	Насыщенный водный раствор	20 40	+ +	+ +
Ртуть (Mercury)	Hg	Технически чистое	20 40	+ +	+ +
Метан (Methane)	CH4	Технически чистое	20	+	+
Метанол (Methanol)	CH3OH	Все	20 40	+ +	+ +
Метилэтилкетон (Methyl ethylketone)	CH3COC2H5	Технически чистое	20 40	- 	+ +
Метилацетат (Methyl acetate)	CH3COOCH3	Технически чистое	20 40	- 	+ +
Метиламин (Methylamine)	CH3NH2	32% водный раствор	20	0	+
Азотная кислота (Nitric acid)	HNO3	6,3% водный раствор	20 40	+ +	+
		<40% водный раствор	20 40	+ +	0
		65% водный раствор	20 40	0 0	-
Олеум (Oleum)	H2SO4+SO3	10% раствор SO3	20	-	-

Данные по совместимости приведены для справки, для окончательного подбора проконсультируйтесь со специалистом.

ХИМИЧЕСКАЯ УСТОЙЧИВОСТЬ ПОЛИПРОПИЛЕНА (PP) И ПОЛИВИНИЛХЛОРИДА (PVC)

(+) = устойчив; **(0)** = частично устойчив; **(-)** = неустойчив.

Вещество	Формула	Концентрация/состояние	Температура (°C)	PVC	PP
Щавелевая кислота (Oxalic acid)	(COOH)2	Насыщенный водный раствор	20 40	+ +	+ +
Кислород (Oxygen)	O2	Технически чистое	20 40	+ +	+
Озон (Ozone)	O3	<2%, газообразное	20 40	+	0 -
Хлорная кислота (Perchloric acid)	HClO4	10% водный раствор	20 40	+ +	+ +
Пентоксид фосфора (Phosphor pentoxide)	P2O5	Технически чистое	20 40	+ +	+
Фосфорная кислота, жидкость (Phosphoric acid, aqueous)	H3PO4	<30% водный раствор	20 40	+ +	+ +
		50% водный раствор	20 40	+ +	+ +
		85% водный раствор	20 40	+ +	+ +
Борат калия (Potassium borate)	K3BO3	10% водный раствор	20 40	+ +	+ +
Бромистый калий (Potassium bromide)	KBr	Водный раствор	20 40	+ +	+ +
Карбонат калия (Potassium carbonate)	K2CO3	Насыщенный водный раствор	20 40	+ +	+ +
Сульфат калий хрома (Potassium chrome sulphate)	KCr(SO4)2	Насыщенный водный раствор	20 40	+ +	+ +
Дихромат калия (Potassium dichromate)	K2Cr2O7	Насыщенный водный раствор	20 40	+ +	+ +
Иодид калия (Potassium iodite)	KJ	Насыщенный водный раствор	20 40	+ +	+ +
Нитрат калия (Potassium nitrate)	KNO3	50% водный раствор	20 40	+ +	+ +
Персульфат калия (Potassium persulphate)	K2S2O8	Водный раствор	20 40	+ +	+ +
Пропан (Propane)	C3H8	Технически чистое, жидкое	20	+	+
Пропионовая кислота (Propionic acid)	CH3CH2COOH	50% водный раствор	20 40	+ +	+ +
Ацетат натрия (Sodium acetate)	CH3COONa	Водный раствор	20 40	+	+ +
Бромат натрия (Sodium bromate)	NaBrO3	Водный раствор	20 40	+ 0	+ 0
Бромид натрия (Sodium bromide)	NaBr	Водный раствор	20 40	+ +	+ +
Карбонат натрия (Sodium carbonate)	Na2CO3	Насыщенный водный раствор	20 40	+ +	+ +
Дисульфид натрия (Sodium disulfite)	Na2S2O5	Водный раствор	20 40	+ +	+
Дитионит натрия (Sodium dithionite)	Na2S2O4	<10% водный раствор	20 40	+ +	+ +
Фторид натрия (Sodium fluoride)	NaF	Насыщенный водный раствор	20 40	+ +	+
Гидрокарбонат натрия (Sodium hydrogencarbonate)	NaHCO3	Насыщенный водный раствор	20 40	+ +	+ +
Гидросульфид натрия (Sodium hydrogensulfide)	NaHSO3	Водный раствор	20 40	+ 0	+ +
Гидроксид натрия (Sodium hydroxide)	NaOH	<10% водный раствор	20 40	+ +	+ +
Иодид натрия (Sodium iodide)	NaJ	Водный раствор	20 40	+ +	+
Нитрит натрия (Sodium nitrate)	NaNO3	Насыщенный водный раствор	20 40	+ +	+ +
Фосфат натрия (Sodium phosphate)	Na3PO4	Насыщенный водный раствор	20 40	+ +	+ +
Силикат натрия (Sodium silicate)	Na2SiO3	Водный раствор	20 40	+ +	+ +

Данные по совместимости приведены для справки, для окончательного подбора проконсультируйтесь со специалистом.

Химическая устойчивость полипропилена (PP) и поливинилхлорида (PVC)

(+) = устойчив; **(0)** = частично устойчив; **(-)** = неустойчив.

Вещество	Формула	Концентрация/состояние	Температура (°C)	PVC	PP
Сульфат натрия (Sodium sulphate)	Na2SO4	Насыщенный водный раствор	20 40	+ +	+ +
Тетраборат натрия (Sodium tetraborate)	Na2B4O7	Водный раствор	20 40	+ +	+ +
Сера (Sulfur)	S	Технически чистое	20 40	0 -	+ +
Серная кислота (Sulphuric acid)	H2SO4	<40% водный раствор	20 40	+ +	+ +
		<60% водный раствор	20 40	+ +	+ +
		<80% водный раствор	20 40	+ +	+ +
		<90% водный раствор	20 40	+ +	0
		<96% водный раствор	20 40	+ +	-
Сернистая кислота (Sulphurous acid)	H2SO3	Насыщенный водный раствор	20 40	+ +	+ +
Винная кислота (Tartaric acid)	C4H6O6	Водный раствор	20 40	+ +	+ +
Тетрахлороэтан (Tetrachloro ethane)	C2H2Cl4	Технически чистое	20	-	0
Трихлоруксусная кислота (Trichloroacetic acid)	CCL3COOH	Технически чистое	20 40	0	+ +
Триоктилфосфат (Trioctylphosphate)	(C8H17)3PO4	Технически чистое	20	-	+
Карбамид (Urea)	H2N-CO-NH2	<30% водный раствор	20 40	+ +	+ +
Отработанные газы с примесью паров брома	Br2	Высокая	20	-	-
Отработанные газы с примесью углекислого газа	CO2	Технически чистое, сухое	20 40	+ +	+ +
		Технически чистое, влажное (насыщенное)	20 40	+ +	+ +
Отработанные газы с примесью оксида азота	NOx	Разбавленный, сухой и влажное (насыщенное)	20 40	+	+ 0
Отработанные газы с примесью диоксида серы	SO2	Технически чистое, сухой	20 40	+ +	+ +
		Влажное (насыщенное)	20 40	+ +	+ +
		Технически чистое, жидкость	20	-	-
Отработанные газы с примесью триоксида серы	SO3	-	20	-	-
Диметилбензол (Xylene)	C8H10	Технически чистое	20	-	-

Данные по совместимости приведены для справки, для окончательного подбора проконсультируйтесь со специалистом.

ВЗРЫВОЗАЩИЩЕННЫЕ ПЛАСТИКОВЫЕ ВЕНТИЛЯТОРЫ
CMPT ATEX



Прямоугольный патрубок на выходе воздуха.



Круглый патрубок на выходе воздуха.

Химически стойкий вентилятор

Центробежные вентиляторы с прямым приводом серии CMPT ATEX предназначены для перемещения смеси взрывоопасных и химически активных веществ с воздухом.
Вентиляторы комплектуются высокопроизводительными рабочими колесами с загнутыми вперед лопатками.
Корпус вентилятора и рабочее колесо изготавливаются из литого под давлением полипропилена. Специальные коррозионностойкие уплотнители делают вентилятор полностью герметичным.
Опорные рамы изготавливаются из:

- Нейлона (Модели от 14 до 25)
- Полипропилена (Модели 30 и 35)
- Оцинкованной стали (Модель 42)

Рабочие температуры: от -10°C до +50°C.

Электродвигатели
В зависимости от модели, вентиляторы комплектуются 2, 4 или 6 полюсными электродвигателями.
Класс защиты IP55, класс изоляции F.
Параметры электропитания:
3ф - 400 В - 50 Гц

Дополнительная информация
Стандартное положение корпуса: LG 0.
При необходимости возможно изготовление вентилятора с 8 различными положениями корпуса.

По запросу
- Однофазные электродвигатели.
- 2-х скоростные электродвигатели.

Вентиляторы могут быть изготовлены в следующих исполнениях:
- Взрывонепроницаемая оболочка:
  - II2G EExdIIBT4
  - II2G EExdIICT4

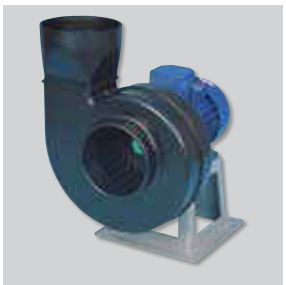

Круглый патрубок на нагнетании
Для моделей CMPT-14, CMPT-20 и CMPT-25 (по запросу возможно изготовление прямоугольного патрубка).

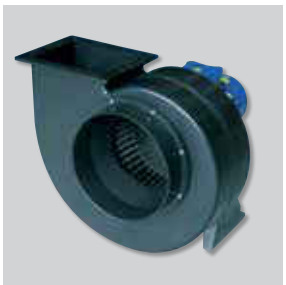

Прямоугольный патрубок на нагнетании
Для моделей CMPT-30, CMPT-35, CMPT-42 и CMPT-20A.

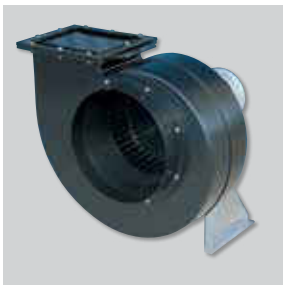

Прочная и надежная конструкция
Корпус изготовлен из антистатического полипропилена. Болты изготовлены из нержавеющей стали.



Рабочее колесо с загнутыми вперед лопатками
Рабочее колесо изготовлено из антистатического полипропилена.

ПОЛОЖЕНИЯ КОРПУСА

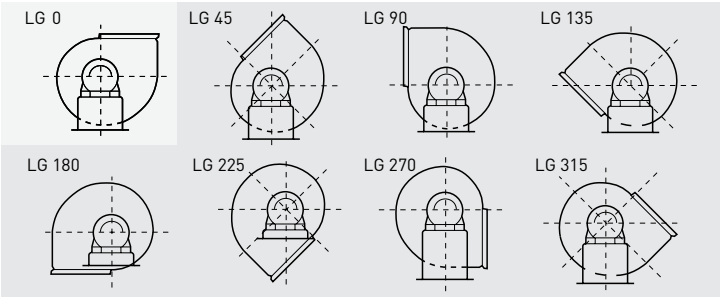

Стандартное положение корпуса LG 0. Остальные положения корпуса LG поставляются по запросу.

ТЕХНИЧЕСКИЕ ХАРАКТЕРИСТИКИ

Модель	Частота вращения (об/мин)	Размер двигателя (мм)	Мощность двигателя (кВт)	Ток (А)	Макс. расхд воздуха ($м^3$/ч)	Уровень звукового давления* (дБ(А))	Вес (кг)
Трехфазные 2-х полюсные электродвигатели (3ф - 400 В - 50 Гц)							
CMPT/2-14-0,18 EXDIIBT4	2900	63	0,18	0,56	730	60	4,5
CMPT/2-20-1,1 EXDIIBT4	2900	80	1,1	2,5	2.100	72	13
CMPT/2-20A-0,55 EXDIIBT4	2900	71	0,55	1,35	900	68	11
Трехфазные 4-х полюсные электродвигатели (3ф - 400 В - 50 Гц)							
CMPT/4-14-0,18 EXDIIBT4	1450	63	0,18	0,63	350	45	4,5
CMPT/4-20-0,18 EXDIIBT4	1450	63	0,18	0,63	1.220	60	8
CMPT/4-25-0,55 EXDIIBT4	1450	80	0,55	1,4	2.680	60	15
CMPT/4-30-1,1 EXDIIBT4	1450	90	1,1	2,59	4.240	69	29
CMPT/4-35-3 EXDIIBT4	1450	100	3	6,48	6.470	72	48
CMPT/4-42-5,5 EXDIIBT4	1450	132	5,5	11,1	8.500	75	88
CMPT/4-42-7,5 EXDIIBT4	1450	132	7,5	14,8	11.220	80	102
CMPT/4-20A-0,25 EXDIIBT4	1450	63	0,25	0,63	530	54	9
Трехфазные 6-ти полюсные электродвигатели (3ф - 400 В - 50 Гц)							
CMPT/6-20-0,09 EXDIIBT4	950	71	0,09	0,64	850	51	8
CMPT/6-25-0,37 EXDIIBT4	950	80	0,37	0,64	1.810	51	13
CMPT/6-30-0,37 EXDIIBT4	950	80	0,37	1,04	2.760	60	25
CMPT/6-35-1,5 EXDIIBT4	950	90	1,5	3,25	4.780	64	42
CMPT/6-42-3 EXDIIBT4	950	132	3	6,9	8.330	71	88

* Уровень звукового давления измерен на расстоянии 1,5 м от вентилятора, в свободном пространстве.

АКУСТИЧЕСКИЕ ХАРАКТЕРИСТИКИ

Уровни звуковой мощности в дБ(А) в трех рабочих точках вентилятора: низкое давление (B), среднее давление (M), высокое давление (H).

CMPT/2-14		63	125	250	500	1000	2000	4000	8000
На входе	B	47	52	68	67	73	73	71	66
	M	51	49	66	64	69	69	66	61
	H	52	49	65	63	68	68	64	60
На выходе	B	51	52	64	75	82	73	72	67
	M	51	50	62	72	80	70	69	64
	H	52	48	61	69	75	67	66	61

CMPT/2-20		63	125	250	500	1000	2000	4000	8000
На входе	M	45	58	68	75	81	83	80	76
	H	47	60	70	75	79	80	77	74
На выходе	M	47	58	69	79	82	85	81	77
	H	47	56	71	81	80	83	78	75

CMPT/2-20A		63	125	250	500	1000	2000	4000	8000
На входе	M	53	57	69	71	81	72	69	65
	H	52	56	68	70	80	71	68	64
На выходе	M	60	54	67	79	91	73	69	63
	H	60	55	67	79	91	72	68	63

CMPT/4-14		63	125	250	500	1000	2000	4000	8000
На входе	B	32	37	53	52	58	58	56	51
	M	36	34	51	49	54	54	51	46
	H	37	34	50	48	53	53	49	45
На выходе	B	36	37	49	60	67	58	57	52
	M	36	35	47	57	65	55	54	49
	H	37	33	46	54	60	52	51	46

CMPT/4-20		63	125	250	500	1000	2000	4000	8000
На входе	B	35	48	57	65	71	72	71	67
	M	30	43	53	60	66	68	65	61
	H	32	45	55	60	64	65	62	59
На выходе	B	38	47	57	68	71	74	71	67
	M	32	43	54	64	67	70	66	62
	H	32	41	56	66	65	68	63	60

CMPT/4-25		63	125	250	500	1000	2000	4000	8000
На входе	B	46	59	65	71	77	71	70	66
	M	43	56	63	67	73	67	66	62
	H	50	57	59	63	69	63	62	57
На выходе	B	49	58	65	76	79	76	75	71
	M	45	54	62	73	76	71	70	66
	H	48	53	59	69	69	63	63	58

CMPT/4-30		63	125	250	500	1000	2000	4000	8000
На входе	B	53	71	73	81	81	78	76	72
	M	52	66	69	78	78	75	73	69
	H	54	64	65	76	77	73	71	66
На выходе	B	54	65	75	82	82	79	77	72
	M	53	63	71	79	80	76	74	69
	H	51	59	68	76	76	73	71	65

CMPT/4-20A		63	125	250	500	1000	2000	4000	8000
На входе	M	38	42	54	56	66	57	54	50
	H	37	41	53	55	65	56	53	49
На выходе	M	45	39	52	64	76	58	54	48
	H	45	40	52	64	76	57	53	48

CMPT/4-35		63	125	250	500	1000	2000	4000	8000
На входе	B	55	66	72	82	86	84	82	77
	M	54	66	70	80	83	80	79	73
	H	55	68	70	78	80	77	75	70
На выходе	B	61	68	76	83	89	85	83	76
	M	57	66	74	81	86	82	80	72
	H	57	66	74	80	84	78	76	69

CMPT/4-42		63	125	250	500	1000	2000	4000	8000
На входе	B	60	73	81	90	93	91	89	84
	M	60	72	79	87	90	88	85	81
	H	66	71	74	82	84	82	80	75
На выходе	B	67	75	85	90	95	93	90	84
	M	66	73	82	88	92	89	86	79
	H	67	71	79	82	85	83	80	72

CMPT/6-20		63	125	250	500	1000	2000	4000	8000
На входе	B	34	47	57	62	64	60	56	53
	M	28	38	50	60	61	56	53	48
	H	28	39	50	57	57	51	47	42
На выходе	B	32	41	54	66	64	60	57	54
	M	28	36	49	63	61	56	54	50
	H	29	35	50	61	56	52	49	49

CMPT/6-25		63	125	250	500	1000	2000	4000	8000
На входе	B	37	50	56	62	68	62	61	57
	M	34	47	54	58	64	58	57	53
	H	41	48	50	54	60	54	53	48
На выходе	B	40	49	56	67	70	67	66	62
	M	36	45	53	64	67	62	61	57
	H	39	44	50	60	60	54	54	49

CMPT/6-30		63	125	250	500	1000	2000	4000	8000
На входе	B	44	62	64	72	72	69	67	63
	M	43	57	60	69	69	66	64	60
	H	45	55	56	67	68	64	62	57
На выходе	B	45	56	66	73	73	70	68	63
	M	44	54	62	70	71	67	65	60
	H	42	50	59	67	67	64	62	56

CMPT/6-35		63	125	250	500	1000	2000	4000	8000
На входе	B	46	57	63	73	77	75	73	68
	M	45	57	61	71	74	71	70	64
	H	46	59	61	69	71	68	66	61
На выходе	B	52	59	67	74	80	76	74	67
	M	48	57	65	72	77	73	71	63
	H	48	57	65	71	75	69	67	60

CMPT/6-42		63	125	250	500	1000	2000	4000	8000
На входе	B	51	64	72	81	84	82	80	75
	M	51	63	70	78	81	79	76	72
	H	57	62	65	73	75	73	71	66
На выходе	B	58	66	76	81	86	84	81	75
	M	57	64	73	79	83	80	77	70
	H	58	62	70	73	76	74	71	63

РАБОЧИЕ ХАРАКТЕРИСТИКИ СЕРИИ - CMPT ATEX

– q_v: расход воздуха в м³/ч и м³/с.
– p_{sf}: статическое давление в Па и мм вод. ст.
– На графиках приведены уровни звукового давления на расстоянии 1,5 м на входе (зеленый шрифт) и на выходе (синий шрифт) воздуха.
– Данные приведены в соответствии со стандартами ISO 5801 и AMCA 210-99.

CMPT-14 ATEX

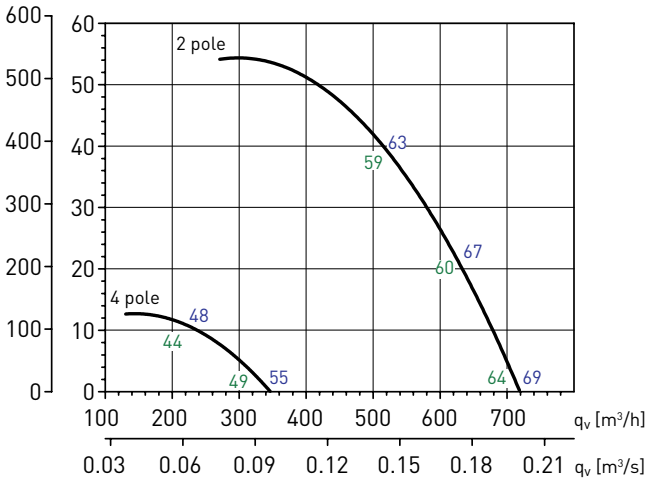

CMPT-20A ATEX

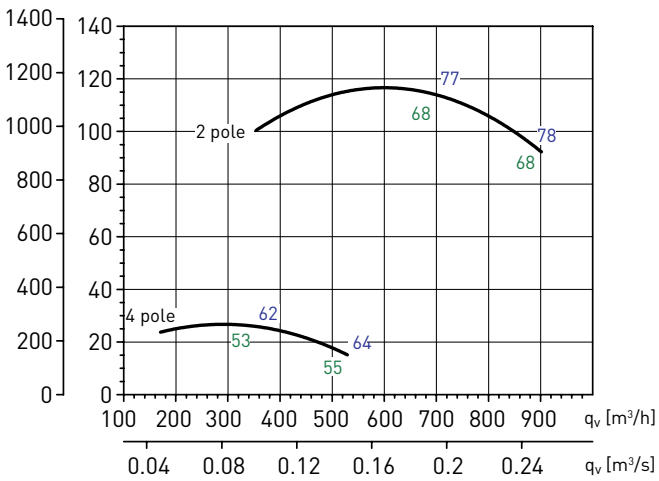

CMPT-20 ATEX

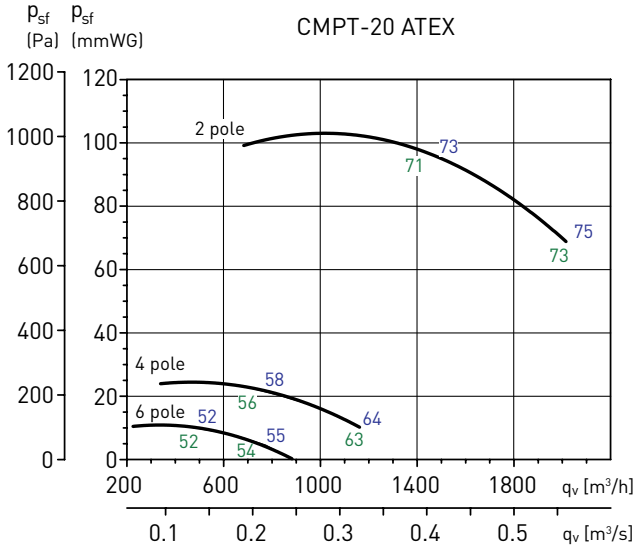

CMPT-25 ATEX

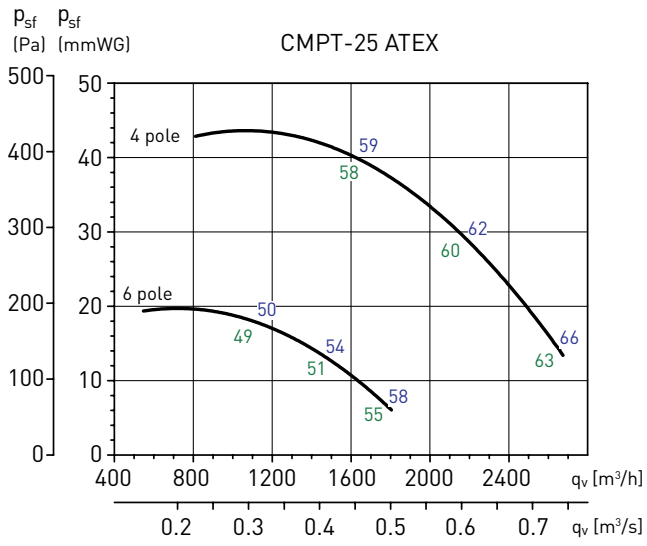

CMPT-30 ATEX

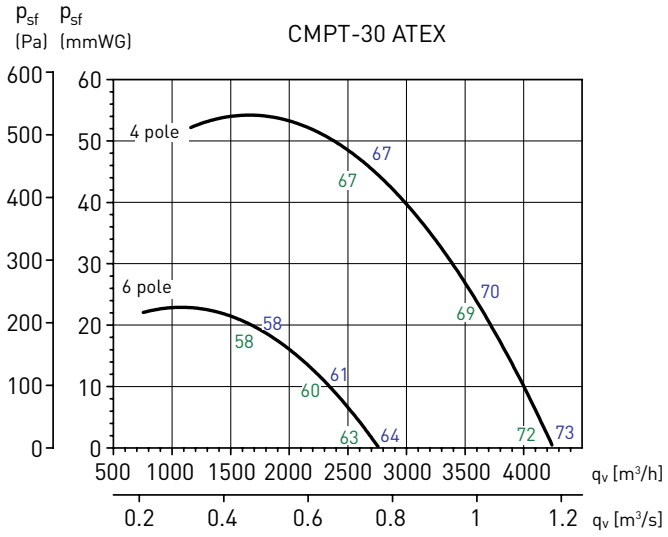

РАБОЧИЕ ХАРАКТЕРИСТИКИ - CMPT ATEX

– q_v: расход воздуха в м³/ч и м³/с.
– p_{sf}: статическое давление в Па и мм вод. ст.
– На графиках приведены уровни звукового давления на расстоянии 1,5 м на входе (зеленый шрифт) и на выходе (синий шрифт) воздуха.
– Данные приведены в соответствии со стандартами ISO 5801 и AMCA 210-99.

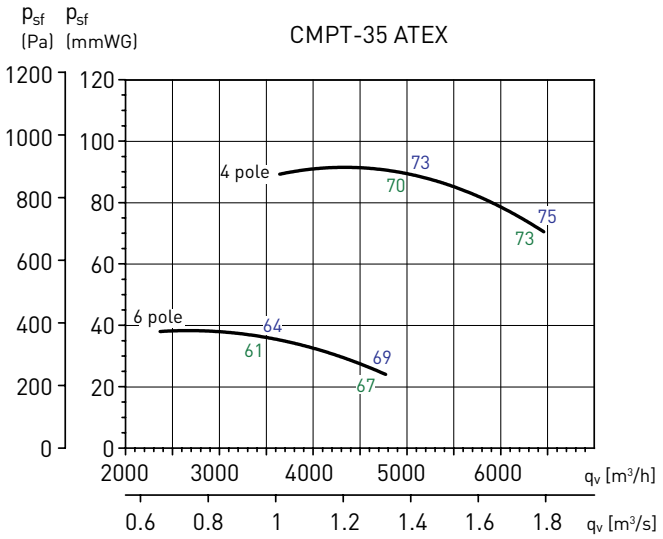

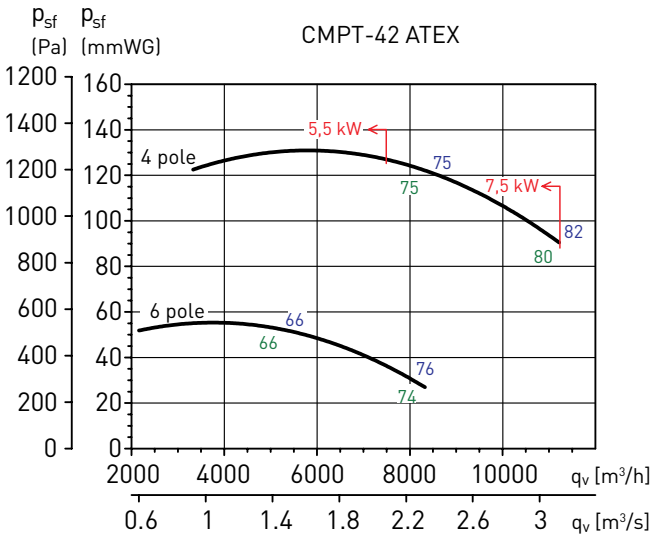

РАЗМЕРЫ (мм)

CMPT 14, 20 и 25

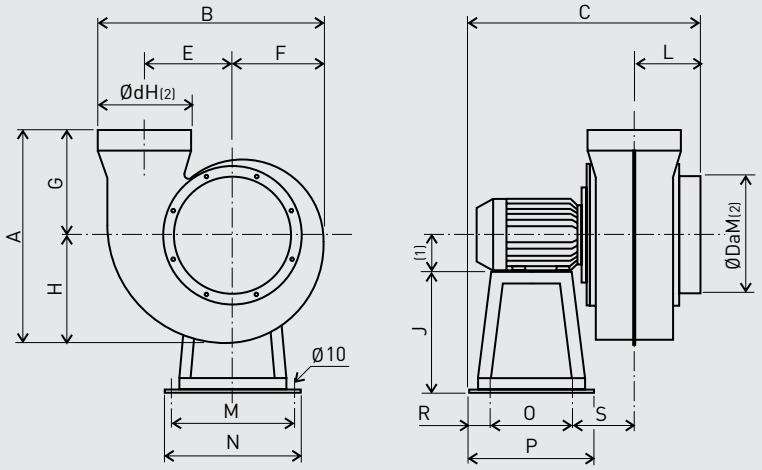

(1) Размер электродвигателя указан в разделе "Технические характеристики". (2) M: размер "в минус", H: размер "в плюс".

Модель	A	B	C	Da	E	F	G	H	J	L	M	N	O	P	R	S	a	b	d
CMPT 14	325	284	317	125	103	118	189	136	130	72	175	200	130	200	35	80	-	-	125
CMPT 20	501	418	420	200	148	170	300	201	200	120	215	240	170	240	35	95	-	-	200
CMPT 23	570	520	487	250	185	210	320	250	250	129	255	280	175	280	53	130	-	-	250

РАЗМЕРЫ (мм)

CMPT 20A

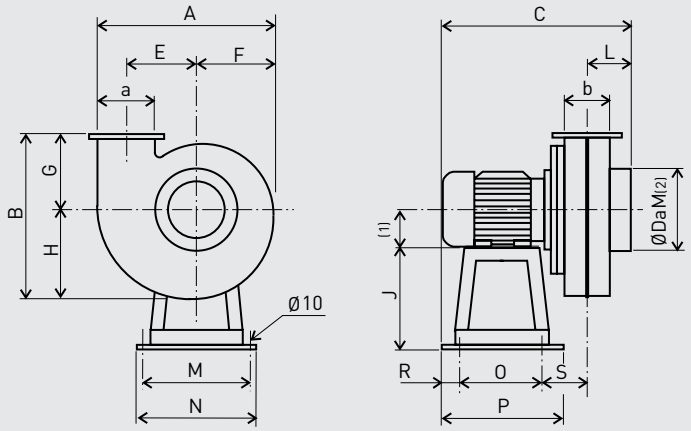

(1) Размер электродвигателя указан в разделе "Технические характеристики". (2) M: размер "в минус", H: размер "в плюс".

Модель	A	B	C	Da	E	F	G	H	J	L	M	N	O	P	R	S	a	b
CMPT 20A	349	325	370	160	140	157	148	177	200	85	215	240	170	240	35	80	105	90

CMPT 30, 35 и 42

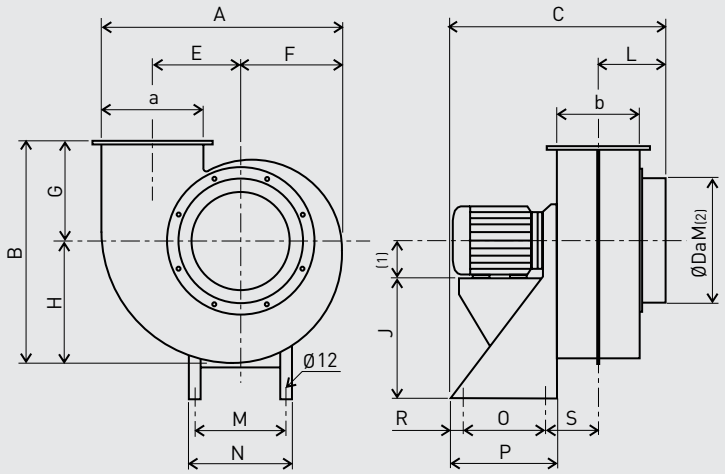

(1) Размер электродвигателя указан в разделе "Технические характеристики". (2) M: размер "в минус", H: размер "в плюс".

Модель	A	B	C	Da	E	F	G	H	J	L	M	N	O	P	R	S	a	b
CMPT 30	593	515	565	315	222	251	215	300	310	185	234	260	175	275	50	155	240	195
CMPT 35	696	626	660	355	259	297	275	353	320	210	285	380	200	300	50	170	280	225
CMPT 42	835	724	810	400	310	357	300	424	410	245	315	350	250	350	50	197	335	270

ЦЕНТРОБЕЖНЫЕ ВЕНТИЛЯТОРЫ С РЕМЕННЫМ ПРИВОДОМ
CRRT-TR / CRRTL-TR



Центробежные вентиляторы одностороннего всасывания с ременным приводом серии CRRT-TR / CRRTL-TR предназначены для вентиляции производственных, административных и жилых зданий, для применения в системах общеобменной или технологической вентиляции. Стандартно, вентиляторы рассчитаны для продолжительной работы при температуре перемещаемого воздуха до +120°C.
Вентиляторы CRRT могут быть изготовлены в исполнении для использования в системах дымоудаления с пределами огнестойкости 400°C / 2 часа или 600°C / 2 часа, с установкой вне пожароопасной зоны.
Корпуса вентиляторов CRRT-TR изготавливаются из листовой стали и защищены от коррозии полиэфирной краской.
Также, доступна облегченная версия CRRTL-TR с корпусом из оцинкованной листовой стали (только до 801 типоразмера).
Вентиляторы комплектуются рабочими колесами с загнутыми назад лопатками.

Электродвигатели
В зависимости от модели, вентиляторы оснащаются 2, 4 или 6 полюсными электродвигателями.
Класс защиты IP55, класс изоляции F, класс эффективности IE2
Параметры электропитания:
3ф - 400 В - 50 Гц

Конструктивные исполнения
- SYSTEM 1: вентилятор без электродвигателя.
- SYSTEM 9: вентилятор с ременной передачей (с защитным кожухом) и электродвигателем, расположенным на вертикальной плоскости опорной рамы вентилятора (для электродвигателей мощностью до 15 кВт).
- SYSTEM 12: вентилятор с ременной передачей (с защитным кожухом) и электродвигателем, расположенным на горизонтальной опорной раме (для электродвигателей мощностью до 250 кВт).

Дополнительная информация
Стандартное положение корпуса: LG270. Остальные положения корпуса поставляются по запросу.

По запросу
- Вентилятор с положением корпуса RD.
- Отверстие для отвода конденсата.
- Инспекционная дверца на корпусе вентилятора.
- Исполнение из нержавеющей стали (AISI 304, 310, 316 или 316L).
- Вентилятор с корпусом повышенной герметичности.
- Абразивостойкое покрытие вентилятора.
- Химически стойкое покрытие вентилятора.
- Тефлоновое покрытие вентилятора.
- Вентилятор, оцинкованный методом горячего погружения.
- Высокотемпературное исполнение (R), с температурой перемещаемого воздуха до +350°C (у версии «L» до +250°C).
- Исполнение для работы при низких температурах.
- Система автоматической смазки подшипников.
- 2-х скоростные электродвигатели.
- Электродвигатель с терморезисторами (PTC), для подключения к внешнему устройству защиты.



Рабочее колесо с загнутыми назад лопатками



Продолжительная работа



Предел огнестойкости 400°C / 2 часа



Предел огнестойкости 600°C / 2 часа

Возможно изготовление вентиляторов во взрывозащищенном исполнении:
- Повышенная безопасность:
  Ex II2G EExeIIT3.
- Взрывонепроницаемая оболочка:
  Ex II2G EExdIIBT5
  Ex II2G EExdIICT4
- Для взрывоопасной пыли:
  Ex II3D tD 125°C
  Ex II3D tD 135°C

Мощность двигателя и ток у вентиляторов во взрывозащищенном исполнении могут отличаться от данных, приведенных для стандартной общепромышленной версии.

РАБОЧИЕ ХАРАКТЕРИСТИКИ - ПРИМЕР ПОДБОРА

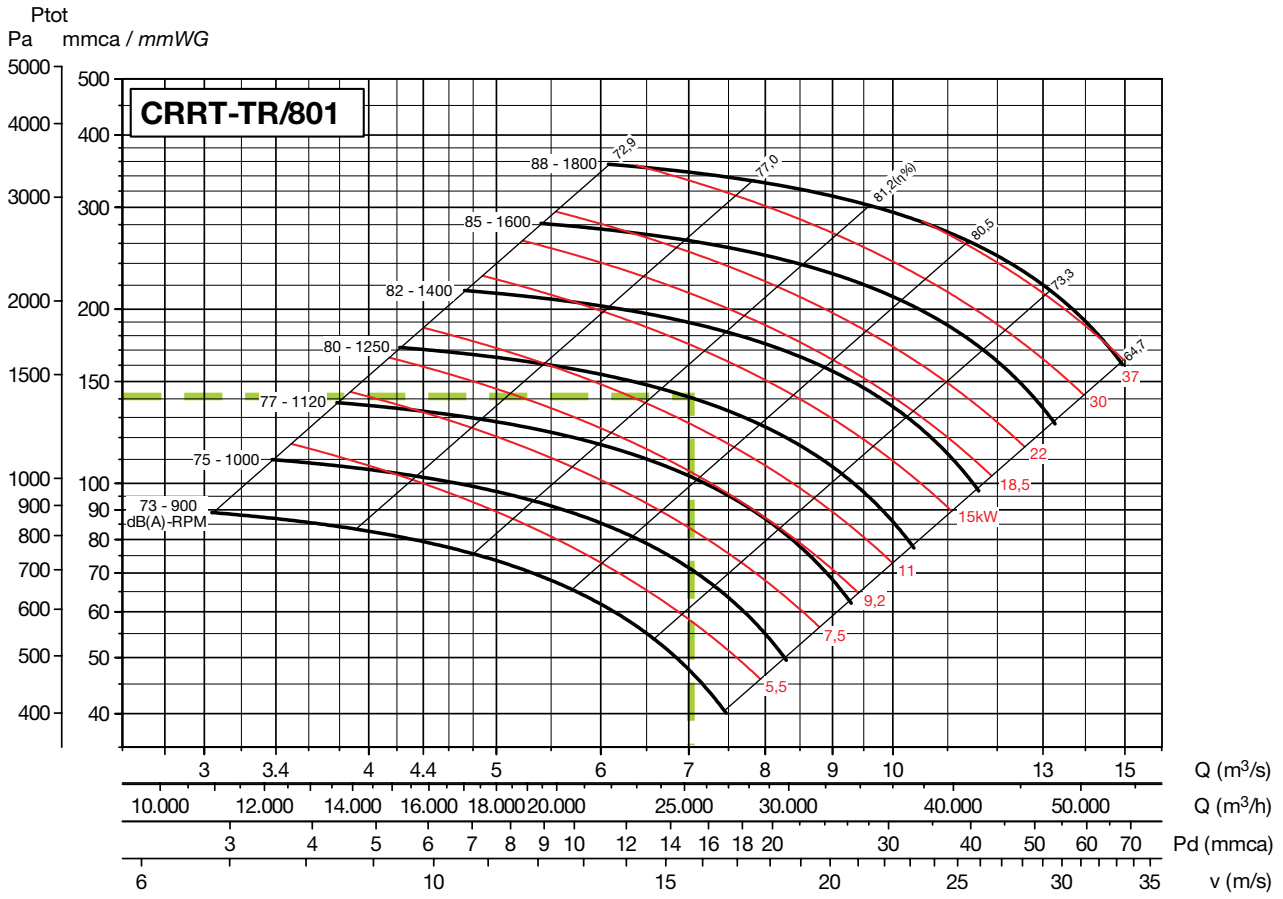

Как пользоваться диаграммой?

Для подбора вентилятора необходимо знать расход воздуха и полное давление, остальные параметры вентилятора можно получить используя рабочую характеристику вентилятора.
Для примера приведена рабочая характеристика вентилятора CRRT 801 TR.

Расход воздуха Q	7 м³/с
Полное давление Ptot	140 мм вод. ст.

Из диаграммы получаем следующие характеристики:

Частота вращения	1250 (об/мин.)
Мощность электродвигателя	15 кВт
Эффективность	81,2%
Скорость воздуха на выходе	15,6 м/с
Динамическое давление Pd	15,2 мм вод. ст.
Статическое давление (Ptot-Pd=140-52)	124,7
Уровень шума	80 дБ(А)

РАБОЧИЕ ХАРАКТЕРИСТИКИ

– Приведены характеристики вентиляторов с подсоединенными воздуховодами на входе и выходе воздуха.
– Q: Расход воздуха в м³/ч.
– Ptot: полное давление в Па и мм вод. ст.

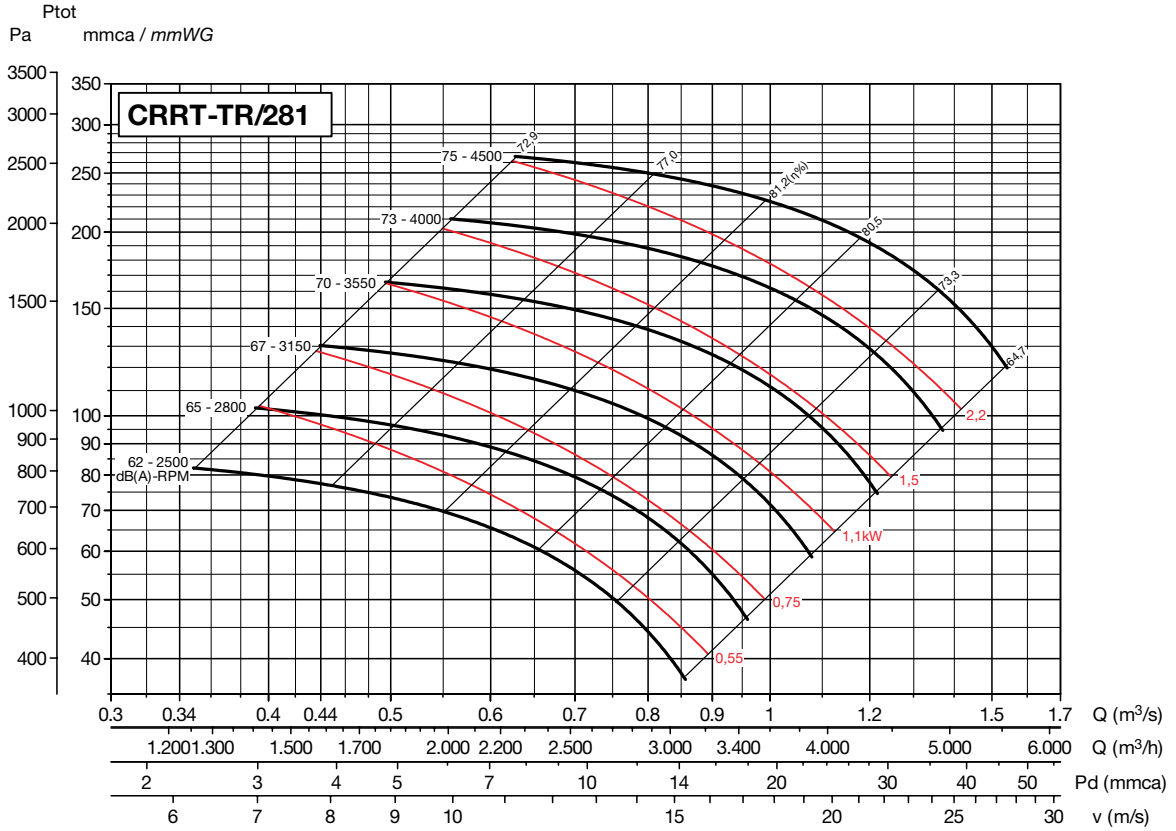

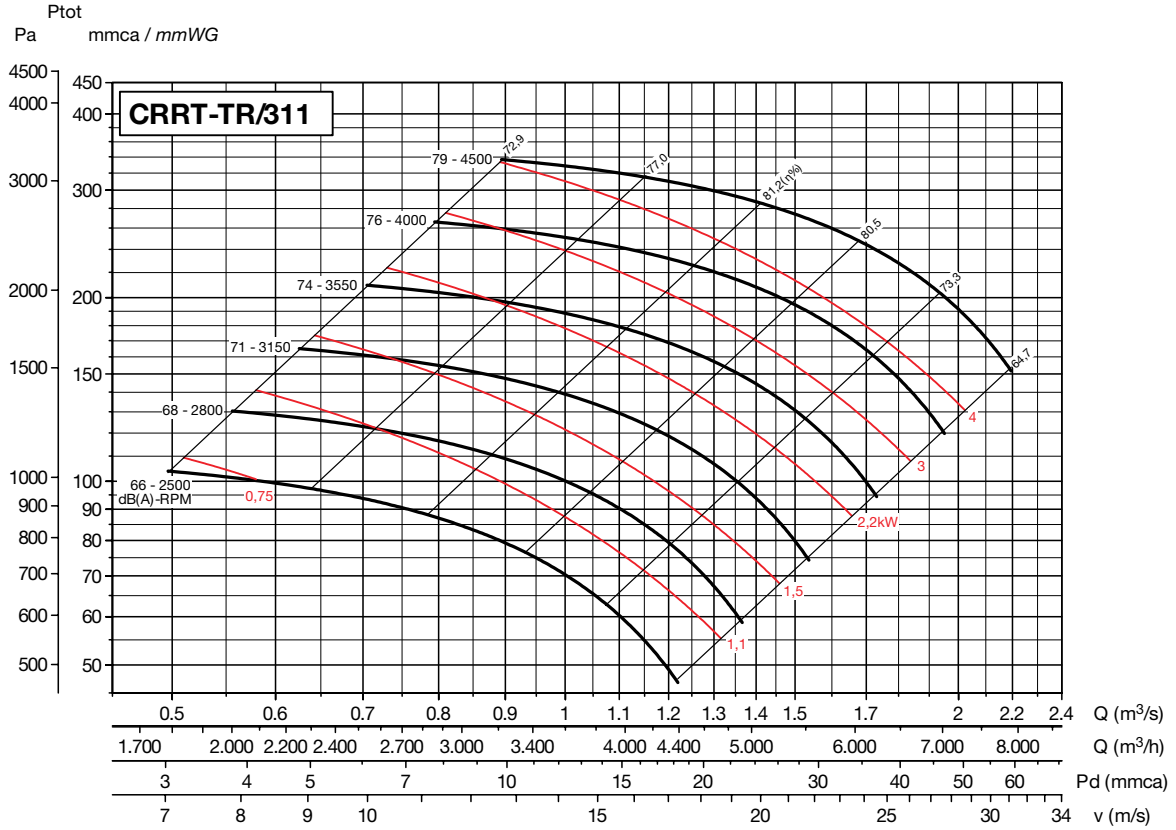

РАБОЧИЕ ХАРАКТЕРИСТИКИ

– Приведены характеристики вентиляторов с подсоединенными воздуховодами на входе и выходе воздуха.
– Q: Расход воздуха в м³/ч.
– Ptot: полное давление в Па и мм вод. ст.

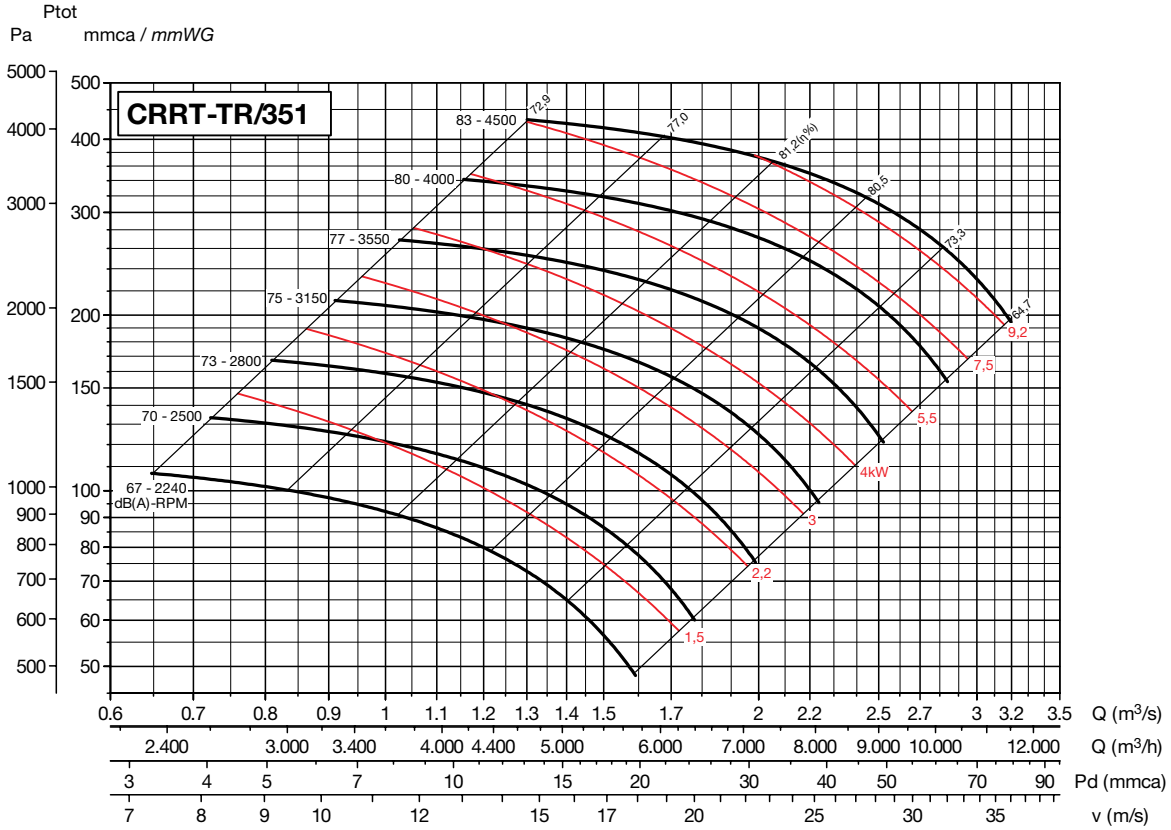

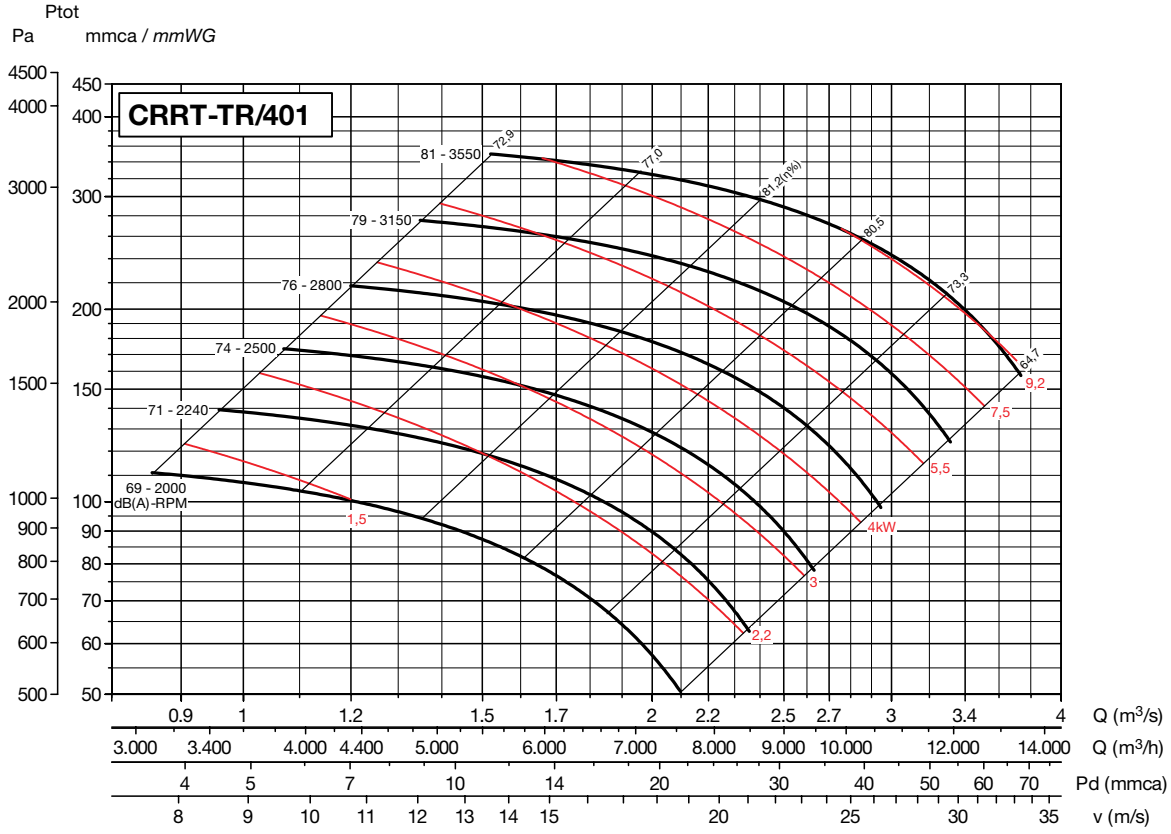

РАБОЧИЕ ХАРАКТЕРИСТИКИ

– Приведены характеристики вентиляторов с подсоединенными воздуховодами на входе и выходе воздуха.
– Q: Расход воздуха в м³/ч.
– Ptot: полное давление в Па и мм вод. ст.

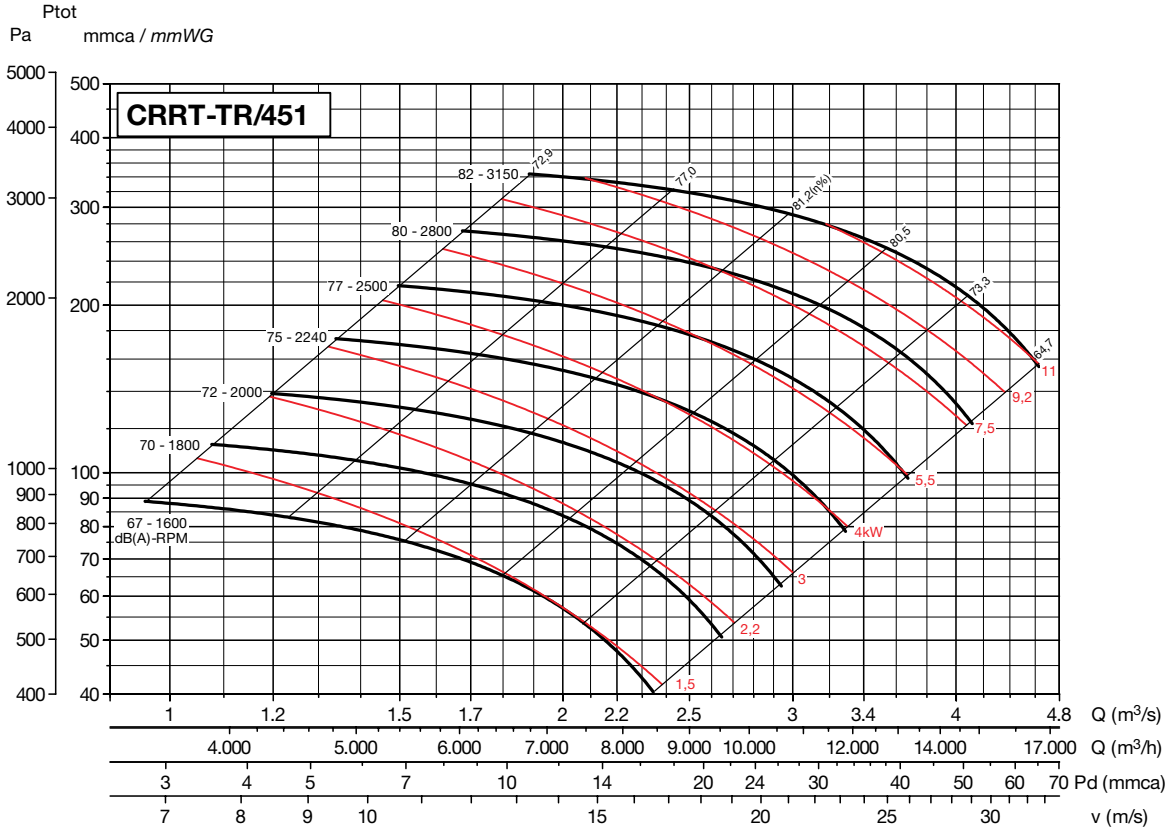

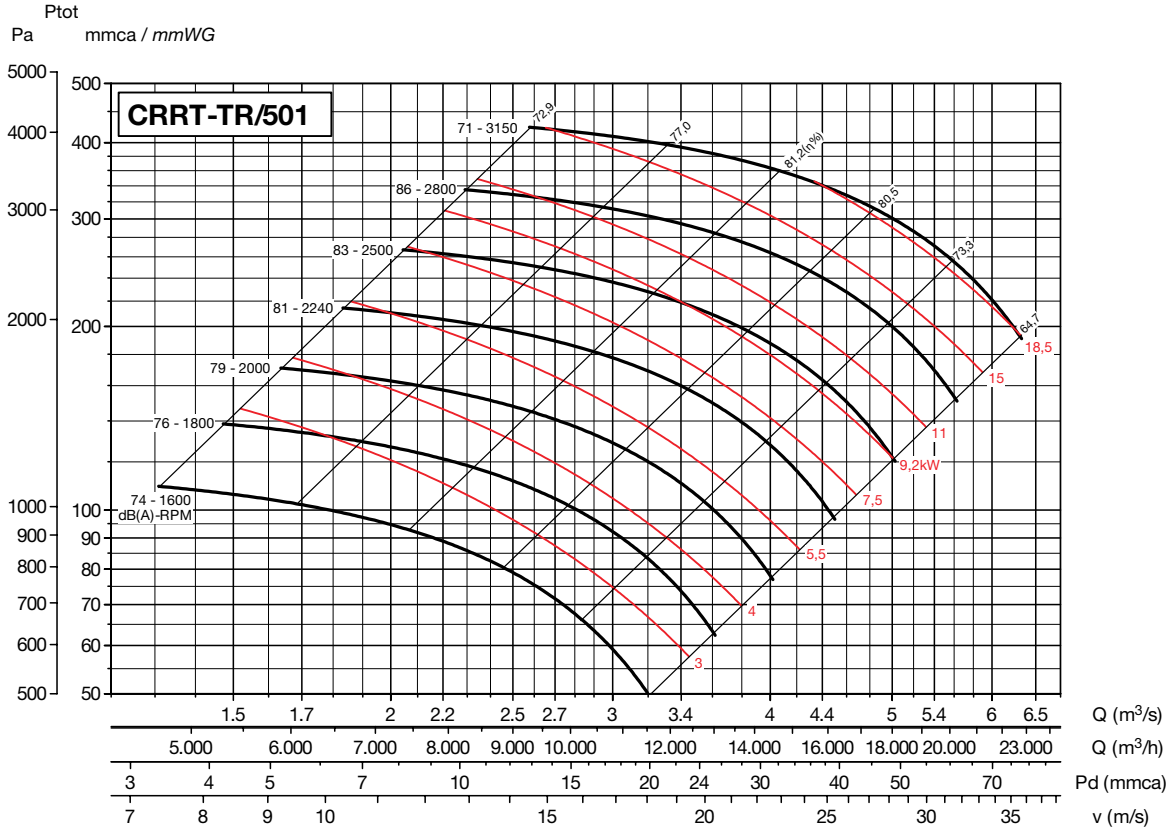

РАБОЧИЕ ХАРАКТЕРИСТИКИ

– Приведены характеристики вентиляторов с подсоединенными воздуховодами на входе и выходе воздуха.
– Q: Расход воздуха в м³/ч.
– Ptot: полное давление в Па и мм вод. ст.

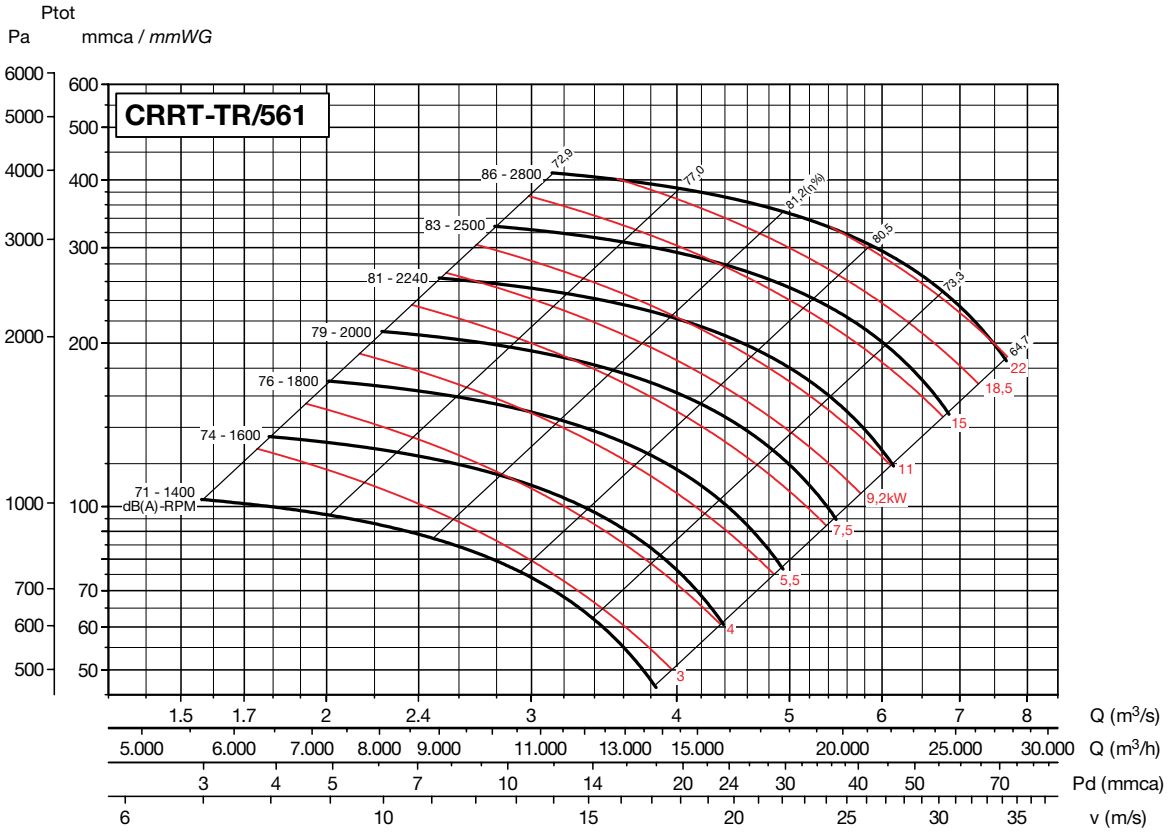

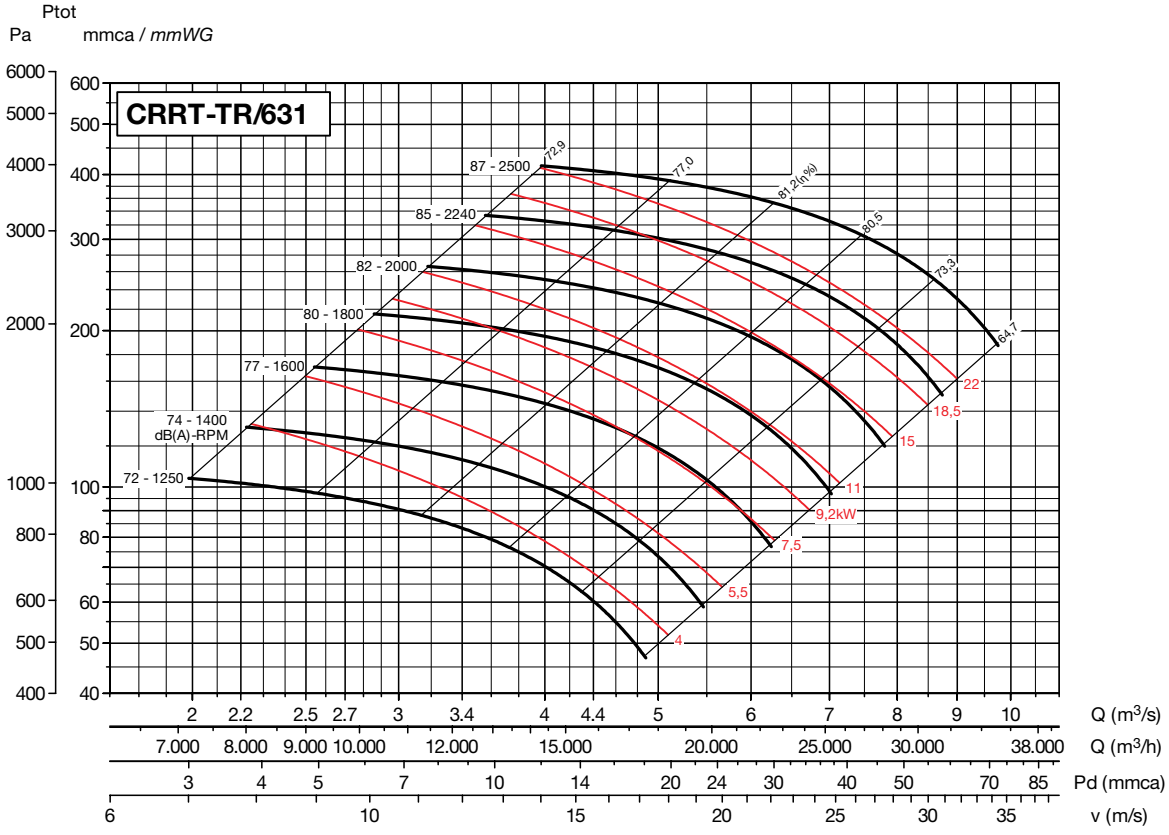

РАБОЧИЕ ХАРАКТЕРИСТИКИ

– Приведены характеристики вентиляторов с подсоединенными воздуховодами на входе и выходе воздуха.
– Q: Расход воздуха в м³/ч.
– Ptot: полное давление в Па и мм вод. ст.

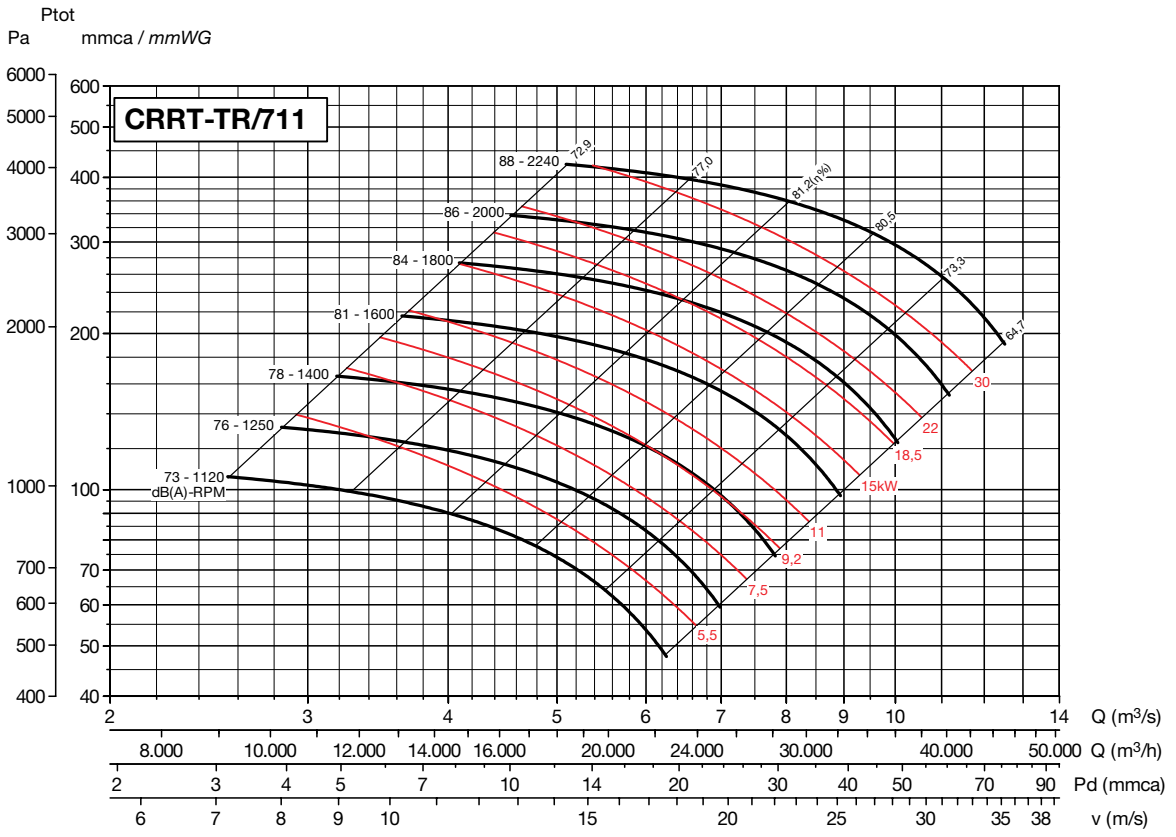

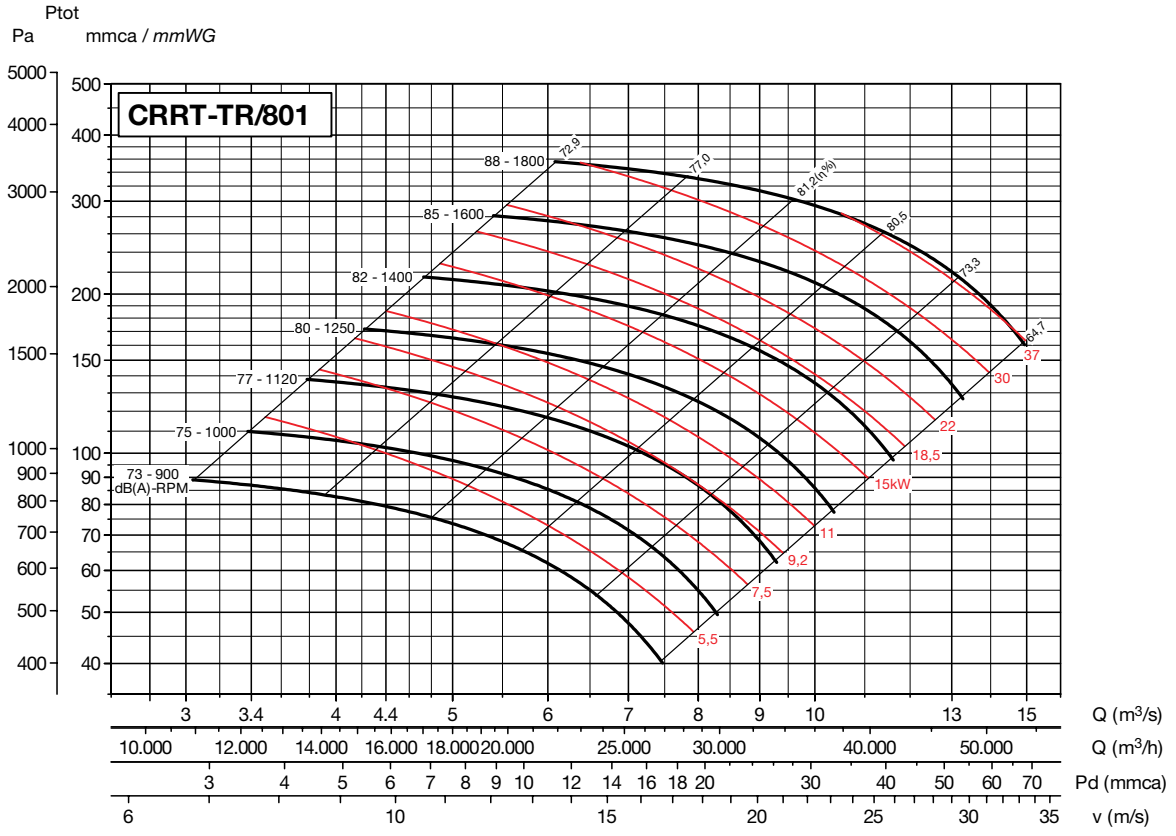

РАБОЧИЕ ХАРАКТЕРИСТИКИ

– Приведены характеристики вентиляторов с подсоединенными воздуховодами на входе и выходе воздуха.
– Q: Расход воздуха в м³/ч.
– Ptot: полное давление в Па и мм вод. ст.

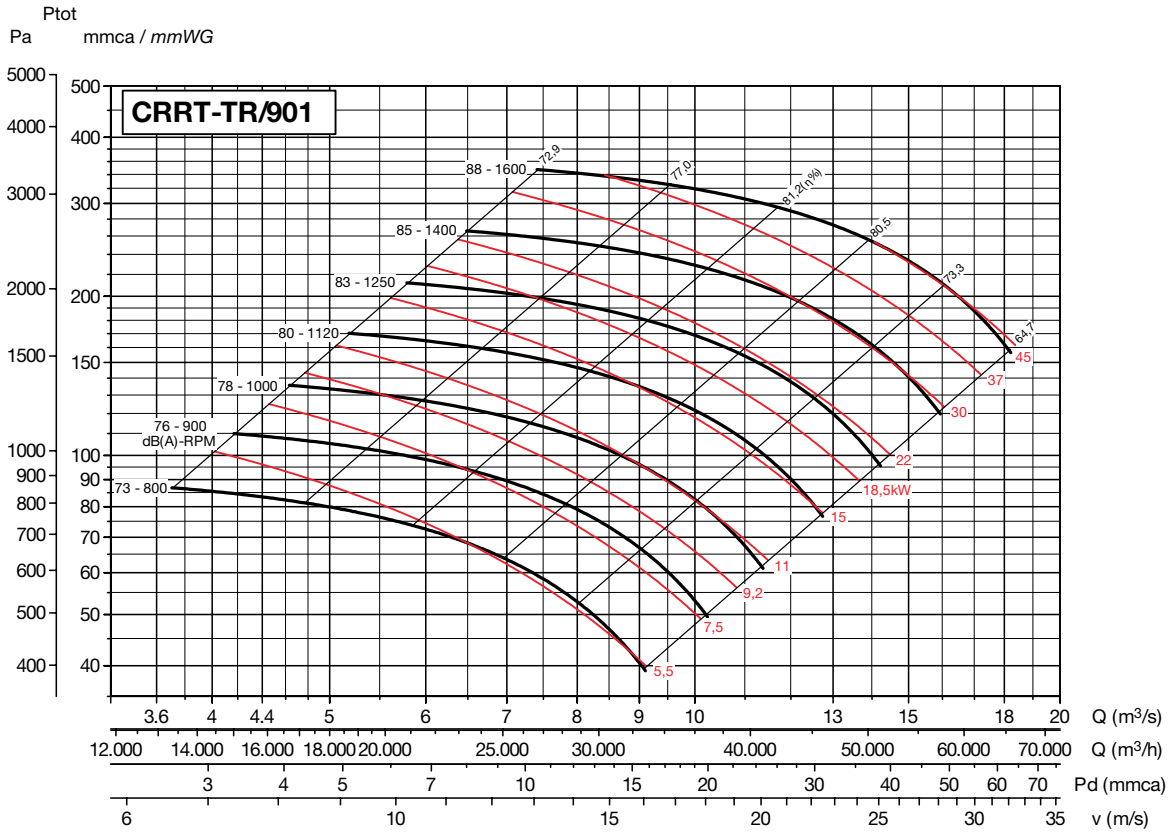

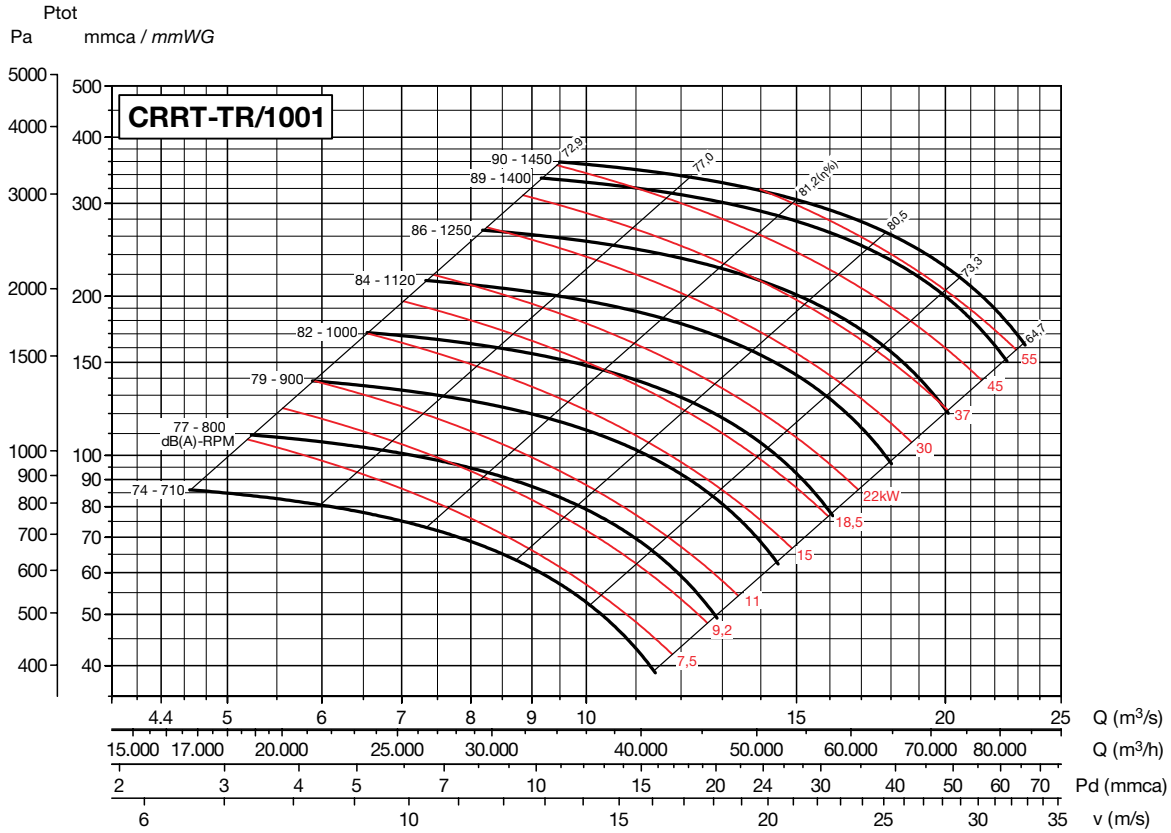

РАБОЧИЕ ХАРАКТЕРИСТИКИ

– Приведены характеристики вентиляторов с подсоединенными воздуховодами на входе и выходе воздуха.
– Q: Расход воздуха в м³/ч.
– Ptot: полное давление в Па и мм вод. ст.

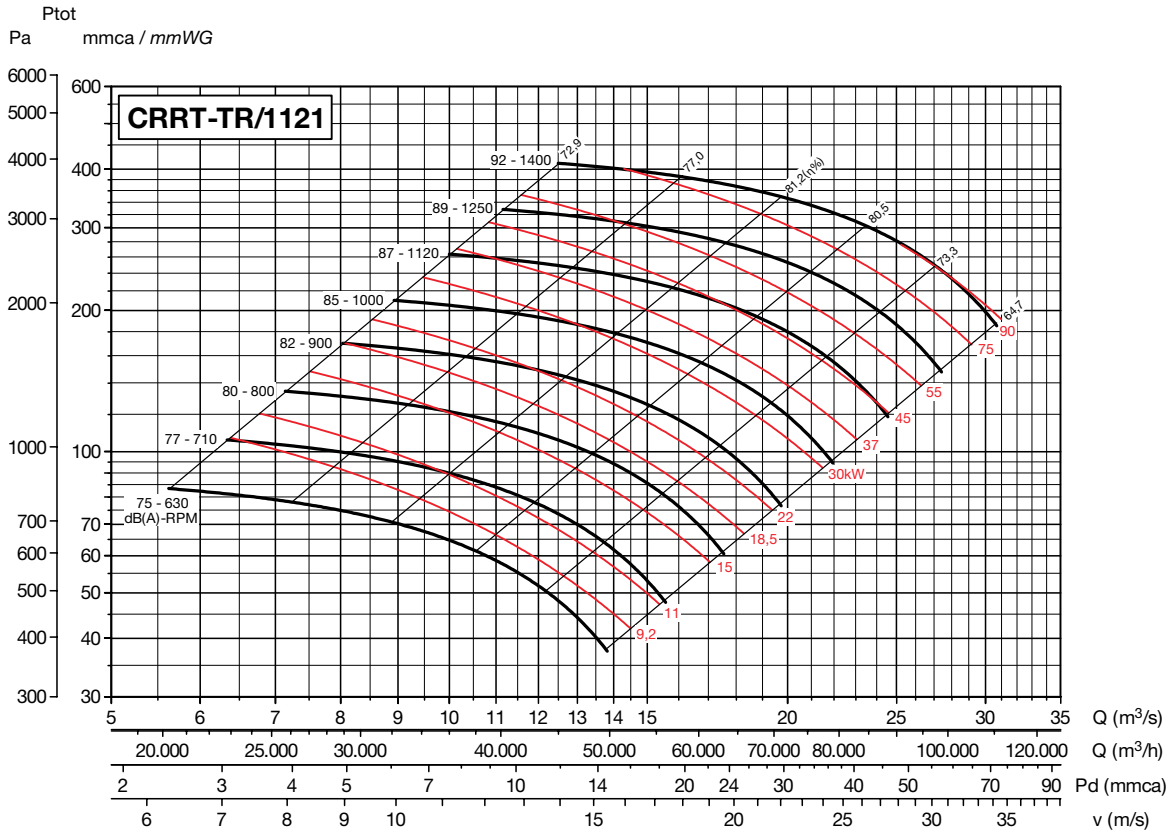

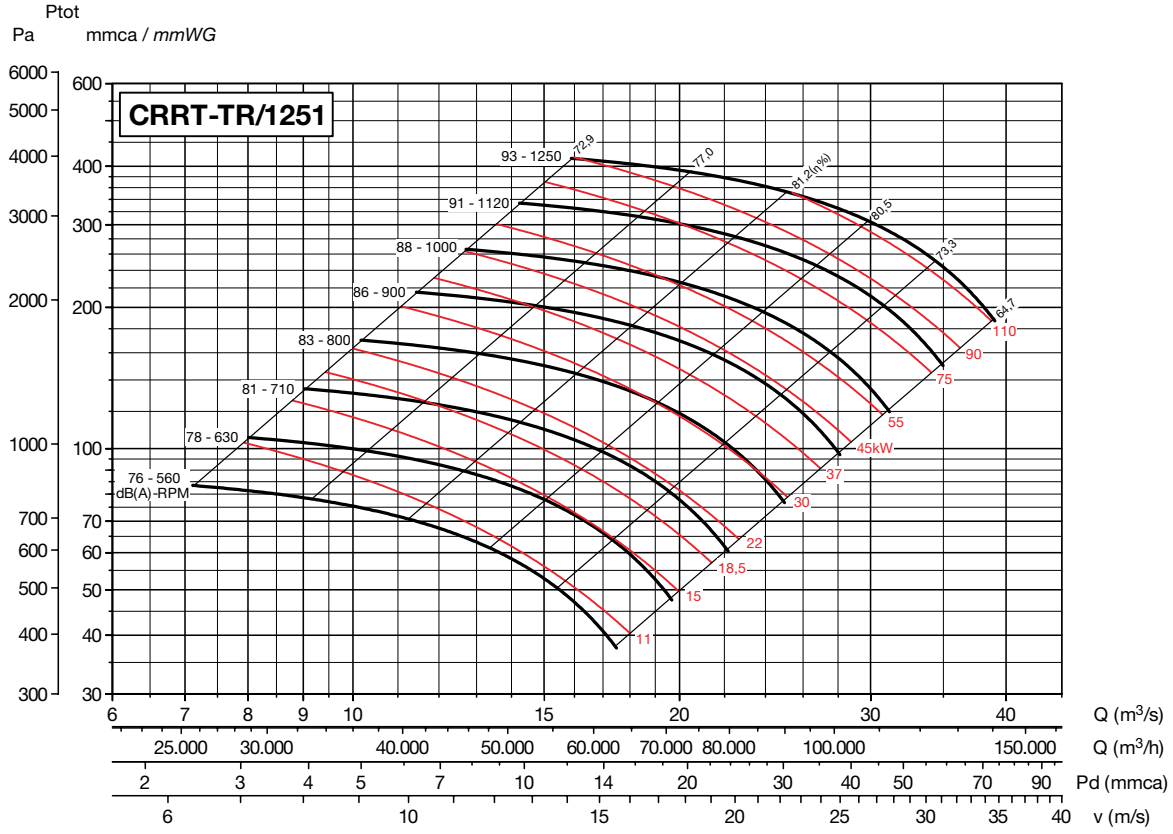

РАБОЧИЕ ХАРАКТЕРИСТИКИ

– Приведены характеристики вентиляторов с подсоединенными воздуховодами на входе и выходе воздуха.
– Q: Расход воздуха в м³/ч.
– Ptot: полное давление в Па и мм вод. ст.

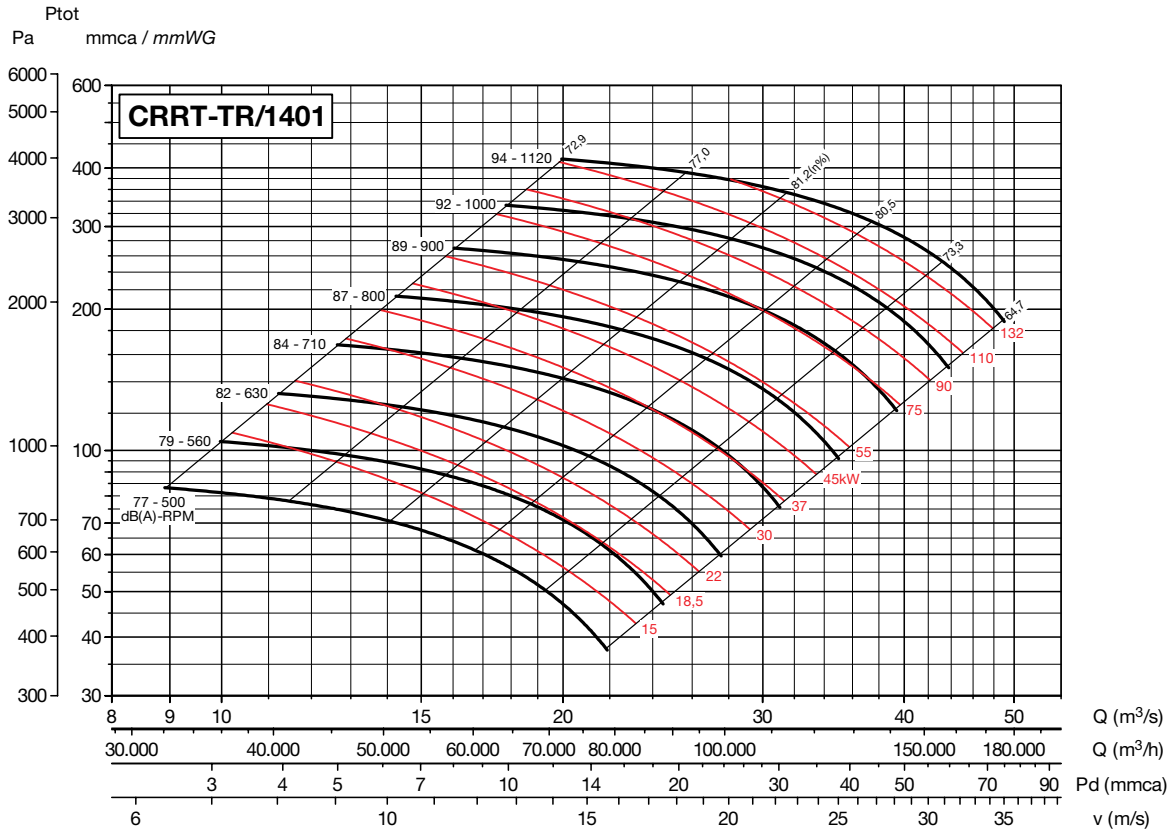

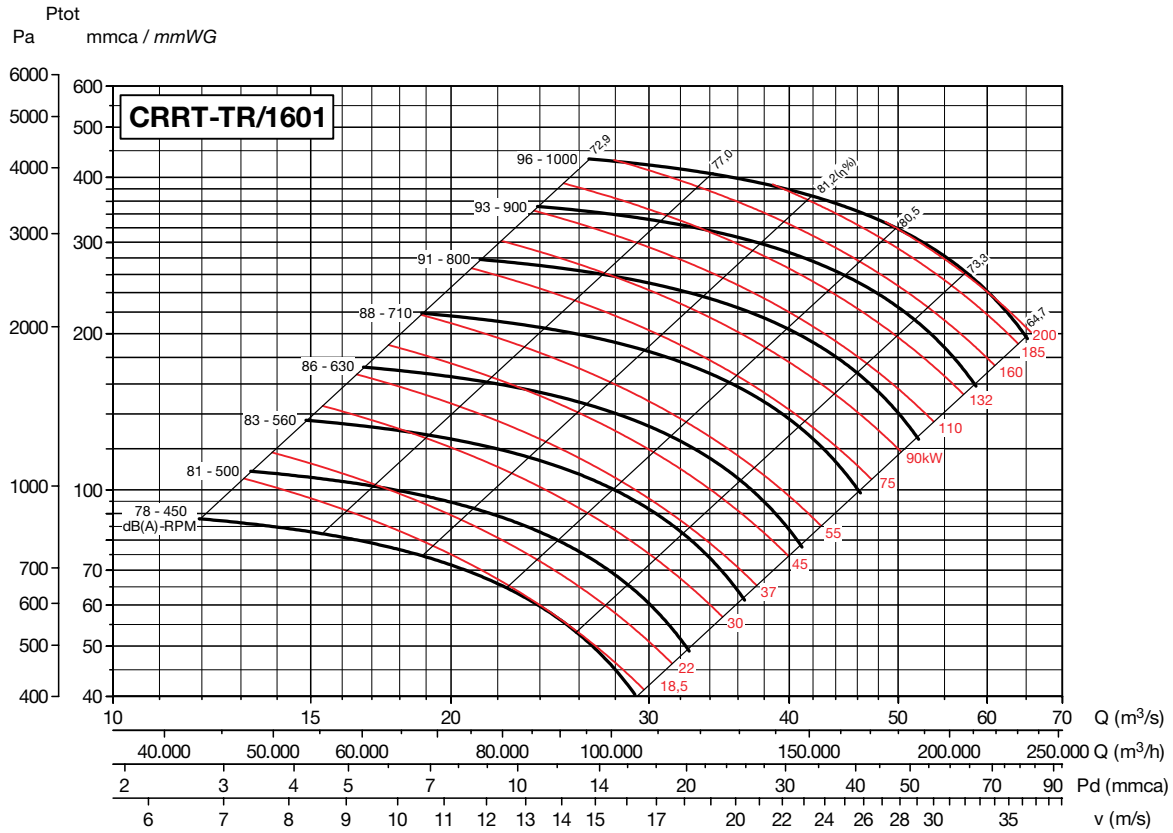

РАЗМЕРЫ (мм) (типоразмеры от 281 до 561)

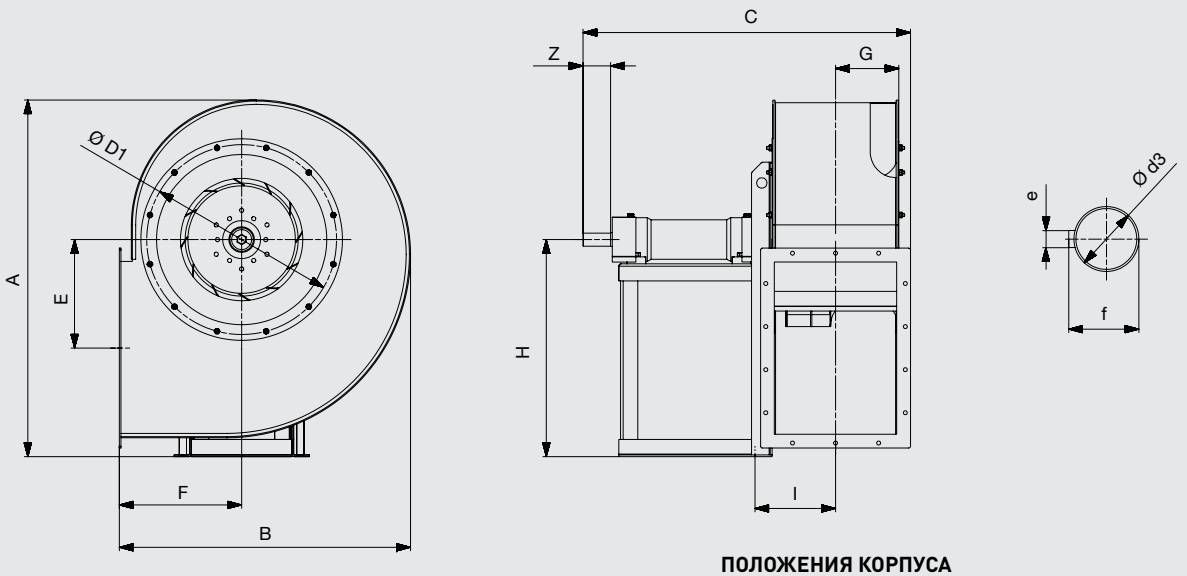

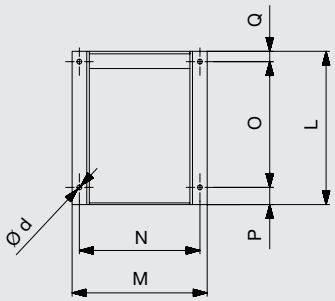

ПОЛОЖЕНИЯ КОРПУСА

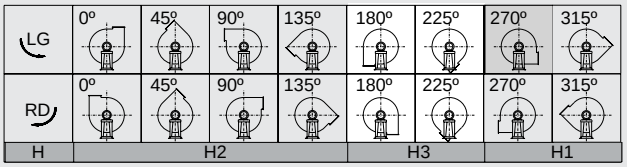

Для определения конфигурации SYSTEM 12, обратитесь в службу технической поддержки

Стандартное положение корпуса: LG270.
Остальные положения корпуса поставляются по запросу.

Модель	Класс	Вентилятор										Опорная рама								Вал			Размер*		
		A	B	C	E	F	G	H			I	L	M	N	O	P	Q	Ød	Z	e	f	Ød3	C	Q	L
								H1	H2	H3															
CRRT-TR 281	1	588	490	596	174	212	105,5	355	355	212	165,5	300	270	245	215	60	25	10	50	8	27	24	646	75	350
CRRT-TR 281	2	588	490	760	174	212	105,5	355	355	212	155,5	445	390	350	365	50	30	14	60	8	31	28	800	70	485
CRRT-TR 311	1	662	548	620	196	236	117,5	400	400	236	177,5	300	270	245	215	60	25	10	50	8	27	24	670	75	350
CRRT-TR 311	2	662	548	784	196	236	117,5	400	400	236	167,5	445	390	350	365	50	30	14	60	8	31	28	824	70	485
CRRT-TR 351	1	742	616	811	225	265	131	450	450	265	181	445	390	350	365	50	30	14	60	8	31	28	851	70	485
CRRT-TR 351	2	742	616	831	225	265	131	450	450	265	181	445	390	350	365	50	30	14	80	10	41	38	871	70	485
CRRT-TR 401	1	829	694	841	250	300	146	500	500	300	196	445	390	350	365	50	30	14	60	8	31	28	881	70	485
CRRT-TR 401	2	829	694	861	250	300	146	500	500	300	196	445	390	350	365	50	30	14	80	10	41	38	901	70	485
CRRT-TR 451	1	925	775	876	280	335	163,5	560	560	335	213,5	445	390	350	365	50	30	14	60	8	31	28	916	70	485
CRRT-TR 451	2	925	775	896	280	335	163,5	560	560	335	213,5	445	390	350	365	50	30	14	80	10	41	38	936	70	485
CRRT-TR 501	1	1035	845	916	315	355	184	630	560	355	234	445	390	350	365	50	30	14	60	8	31	28	956	70	485
CRRT-TR 501	2	1035	845	1044	315	355	184	630	560	355	239	520	410	360	430	55	35	16	110	12	45	42	1084	75	560
CRRT-TR 561	1	1165	950	992	355	400	206,5	710	560	400	256,5	445	390	350	365	50	30	14	80	10	41	38	1032	70	485
CRRT-TR 561	2	1165	950	1100	355	400	206,5	710	560	400	261,5	520	410	360	430	55	35	16	110	12	45	42	1140	75	560

* Включая охлаждающий диск (для версий R)

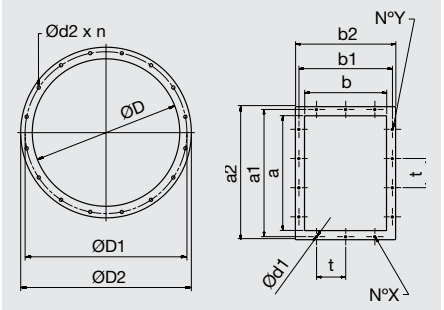

Модель	Фланец со стороны входа воздуха					Фланец со стороны выхода воздуха									
	ØD	ØD1	ØD2	Ød2	n	N°Y	a	a¹	a²	N°X	b	b¹	b²	t*	Ød1
CRRT-TR 281	286	332	366	11	8	3	280	332	360	2	200	249	280	125	11,5
CRRT-TR 311	321	366	401	11	8	3	315	366	395	2	224	273	304	125	11,5
CRRT-TR 351	361	405	441	11	8	3	355	405	435	2	250	300	330	125	11,5
CRRT-TR 401	405	448	485	11	12	4	400	448	480	3	280	332	360	125	11,5
CRRT-TR 451	455	497	535	11	12	4	450	497	530	3	315	366	395	125	11,5
CRRT-TR 501	505	551	585	11	12	4	500	551	580	3	355	405	435	125	11,5
CRRT-TR 561	566	629	665	13	16	4	560	629	660	3	400	464	500	160	11,5

* Если N°X или N°Y = 1, только одно отверстие по центру фланца.

РАЗМЕРЫ (мм) (типоразмеры от 631 до 711)

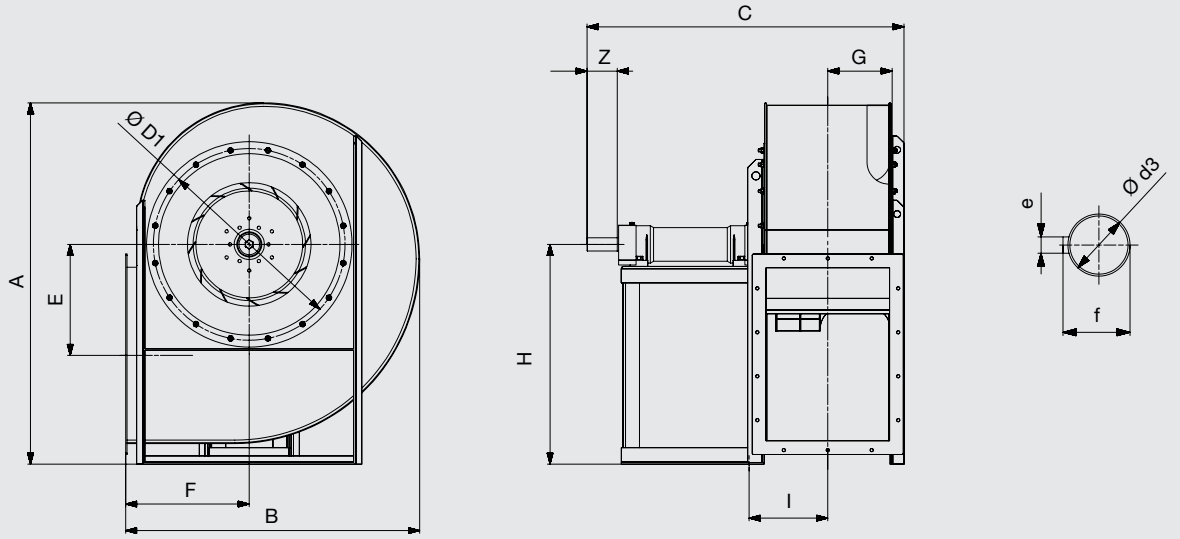

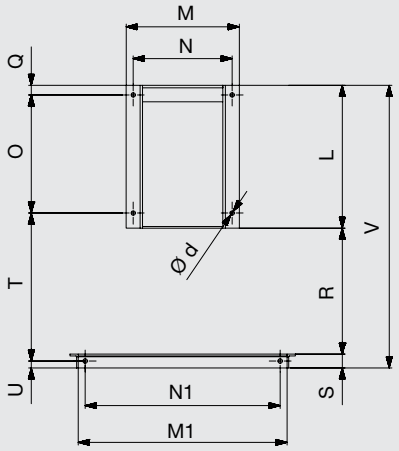

ПОЛОЖЕНИЯ КОРПУСА

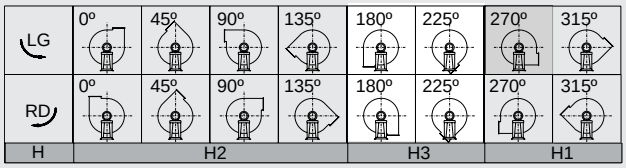

Для определения конфигурации SYSTEM 12, обратитесь в службу технической поддержки

Стандартное положение корпуса: LG270.
Остальные положения корпуса поставляются по запросу.

Модель	Класс	Вентилятор										Опорная рама													Вал			Размер*			
		A	B	C	E	F	G	H			I	L	M	N	M1	N1	O	Q	R	S	T	U	V	Ød	Z	e	f	Ød3	C	Q	L	V
								H1	H2	H3																						
CRRT-TR 631	1	1315	1070	1152	400	450	234,5	800	630	450	286,5	520	410	360	760	710	430	35	459	50	539	25	1029	16	110	12	45	42	1192	75	560	1069
CRRT-TR 631	2	1315	1070	1152	400	450	234,5	800	630	450	286,5	520	410	360	760	710	430	35	459	50	539	25	1029	16	110	14	51,5	48	1192	75	560	1069
CRRT-TR 711	1	1486	1200	1204	450	500	260,5	900	710	500	313	520	410	360	850	800	430	35	511	50	591	25	1081	16	110	12	45	42	1244	75	560	1121
CRRT-TR 711	2	1486	1200	1204	450	500	260,5	900	710	500	313	520	410	360	850	800	430	35	511	50	591	25	1081	16	110	14	51,5	48	1244	75	560	1121

* Включая охлаждающий диск (для версий R)

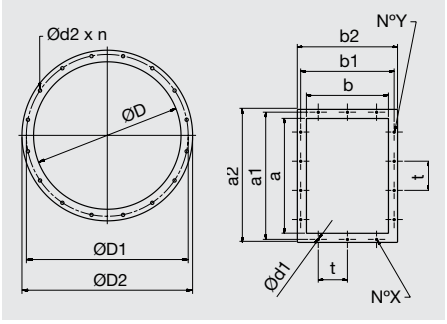

Модель	Фланец со стороны входа воздуха					Фланец со стороны выхода воздуха									
	ØD	ØD1	ØD2	Ød2	n	N°Y	a	a¹	a²	N°X	b	b¹	b²	t*	Ød1
CRRT-TR 631	636	698	736	13	16	4	630	698	730	3	450	513	550	160	11,5
CRRT-TR 711	716	775	816	13	16	5	710	775	810	3	500	567	600	160	14

* Если N°X или N°Y = 1, только одно отверстие по центру фланца.

РАЗМЕРЫ (мм) (типоразмеры от 801 до1121)

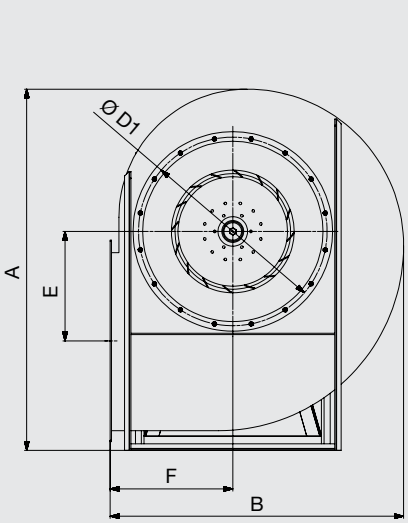

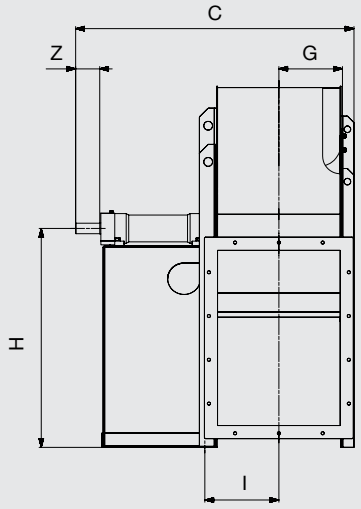

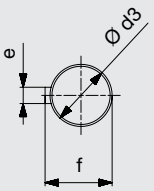

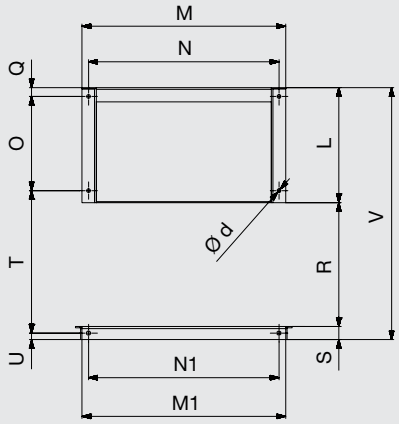

ПОЛОЖЕНИЯ КОРПУСА

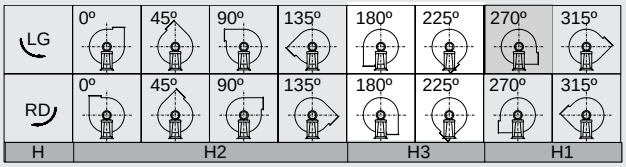

Для определения конфигурации SYSTEM 12, обратитесь в службу технической поддержки

Стандартное положение корпуса: LG270.
Остальные положения корпуса поставляются по запросу.

Модель	Класс	Вентилятор										Опорная рама													Вал			Размер*			
		A	B	C	E	F	G	H			I	L	M	N	M1	N1	O	Q	R	S	T	U	V	Ød	Z	e	f	Ød3	C	Q	L	V
								H1	H2	H3																						
CRRT-TR 801	1	1650	1340	1268	500	560	290,5	1000	800	560	338	525	930	870	930	870	430	40	566	60	651	30	1151	17	110	14	51,5	48	1308	80	565	1191
CRRT-TR 801	2	1650	1340	1337	500	560	290,5	1000	800	560	348	595	930	870	930	870	495	35	566	60	661	30	1221	20	110	14	51,5	48	1397	95	655	1281
CRRT-TR 901	1	1775	1485	1407	535	630	325,5	1060	900	630	383	595	1030	970	1030	970	495	35	636	60	731	30	1291	20	110	14	51,5	48	1467	95	655	1351
CRRT-TR 901	2	1775	1485	1407	535	630	325,5	1060	900	630	383	595	1030	970	1030	970	495	35	636	60	731	30	1291	20	110	16	59	55	1467	95	655	1351
CRRT-TR 1001	1-2	1980	1670	1648	610	710	366,5	1180	1000	710	424	705	1130	1060	1140	1060	600	40	718	80	823	40	1503	21	140	18	64	60	1708	40	705	1503
CRRT-TR 1121	1	2220	1880	1738	690	800	412	1320	1120	800	469	705	1270	1200	1280	1200	600	40	808	80	913	40	1593	21	140	18	64	60	1798	40	705	1593
CRRT-TR 1121	2	2220	1880	1738	690	800	412	1320	1120	800	469	705	1270	1200	1280	1200	600	40	808	80	913	40	1593	21	140	18	69	65	1798	40	705	1593

* Включая охлаждающий диск (для версий R)

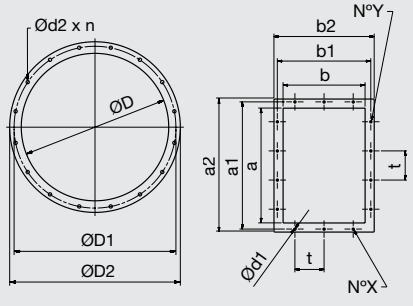

Модель	Фланец со стороны входа воздуха					Фланец со стороны выхода воздуха									
	ØD	ØD1	ØD2	Ød2	n	N°Y	a	a¹	a²	N°X	b	b¹	b²	t*	Ød1
CRRT-TR 801	806	861	890	13	16	4	800	871	920	3	560	639	680	200	14
CRRT-TR 901	906	958	1006	15	16	5	900	968	1020	4	630	708	750	200	14
CRRT-TR 1001	1007	1067	1107	15	24	5	1000	1077	1120	4	710	785	830	200	14
CRRT-TR 1121	1128	1200	1248	15	24	6	1120	1210	1260	4	800	881	940	200	18

* Если N°X или N°Y = 1, только одно отверстие по центру фланца.

РАЗМЕРЫ (мм) (типоразмеры от 1251 до1601)

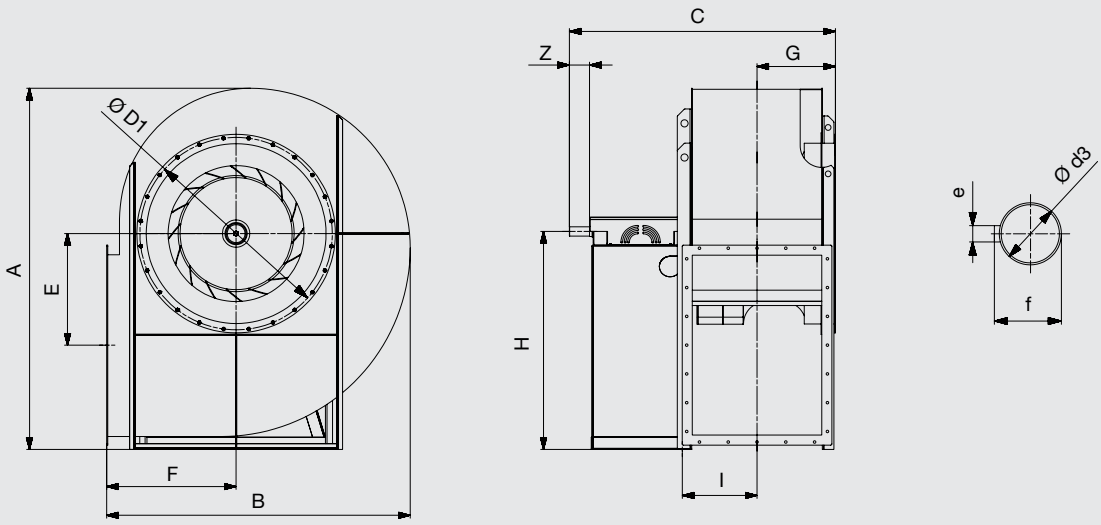

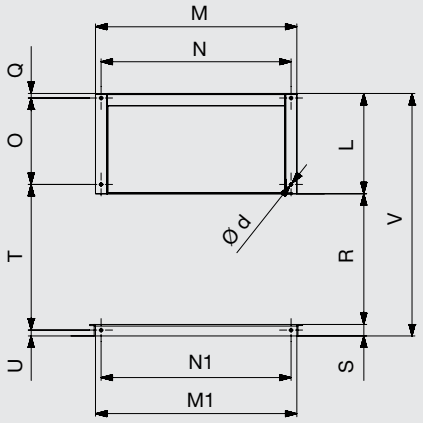

ПОЛОЖЕНИЯ КОРПУСА

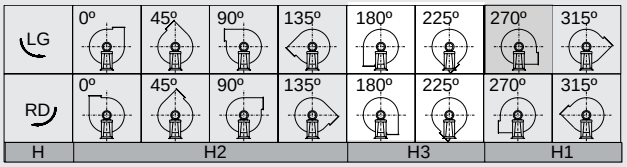

Для определения конфигурации SYSTEM 12, обратитесь в службу технической поддержки

Стандартное положение корпуса: LG270.
Остальные положения корпуса поставляются по запросу.

Модель	Класс	Вентилятор										Опорная рама													Вал			Размер*			
		A	B	C	E	F	G	H			I	L	M	N	M1	N1	O	Q	R	S	T	U	V	Ød	Z	e	f	Ød3	C	Q	L	V
								H1	H2	H3																						
CRRT-TR 1251	1	2510	2110	1858	775	900	554	1500	1250	900	519	705	1400	1320	1400	1320	600	40	908	80	1013	40	1693	21	140	18	69	65	1918	40	705	1693
CRRT-TR 1251	2	2510	2110	1948	775	900	554	1500	1250	900	529	790	1400	1320	1400	1320	670	45	908	80	1023	40	1778	21	140	20	75	70	2008	45	790	1778
CRRT-TR 1401	1	2823	2347	2148	860	1000	604	1700	1400	1000	599	895	1580	1500	1600	1500	755	45	1008	100	1153	50	2003	21	140	20	79,5	75	2223	45	895	2003
CRRT-TR 1401	2	2823	2347	2223	860	1000	604	1700	1400	1000	594	935	1580	1500	1600	1500	800	45	1008	100	1148	50	2043	25	170	22	84	80	2298	45	935	2043
CRRT-TR 1601	1	3156	2626	2268	945	1120	664	1900	1600	1120	659	895	1780	1700	1800	1700	755	45	1128	100	1273	50	2123	21	140	20	79,5	75	2343	45	895	2123
CRRT-TR 1601	2	3156	2626	2343	945	1120	664	1900	1600	1120	654	935	1780	1700	1800	1700	800	45	1128	100	1268	50	2163	25	170	22	84	80	2418	45	935	2163

* Включая охлаждающий диск (для версий R)

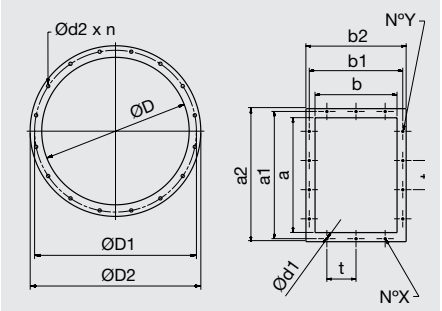

Модель	Фланец со стороны входа воздуха					Фланец со стороны выхода воздуха									
	ØD	ØD1	ØD2	Ød2	n	N°Y	a	a¹	a²	N°X	b	b¹	b²	t*	Ød1
CRRT-TR 1251	1260	1337	1380	15	24	7	1250	1347	1390	5	900	978	1040	200	18
CRRT-TR 1401	1420	1491	1540	15	32	7	1400	1501	1560	5	1000	1087	1160	200	18
CRRT-TR 1601	1610	1663	1730	15	32	8	1600	1683	1760	6	1120	1220	1280	200	22

* Если N°X или N°Y = 1, только одно отверстие по центру фланца.

РАЗМЕРЫ (мм)

Чертеж 1

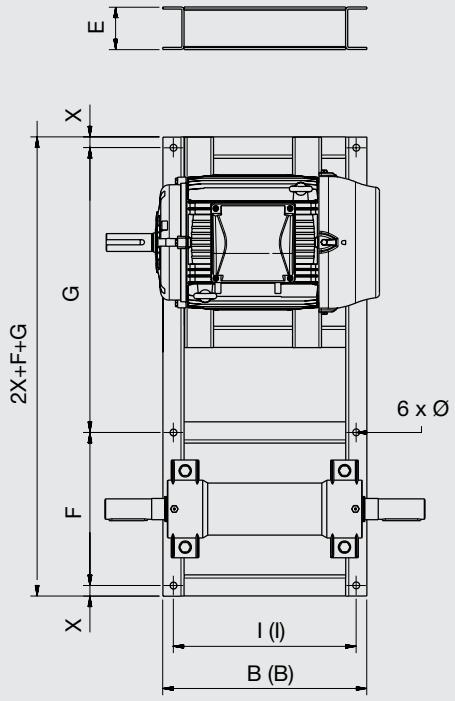

Двигатель	кВт	...-4	5,5-15	18,5-30	37-55	75-...
G		500	670	750	980	1200

Чертеж 2

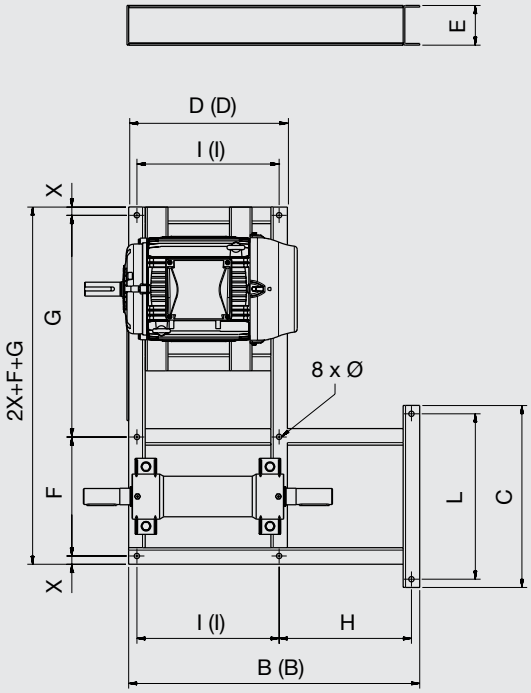

Двигатель	кВт	...-4	5,5-15	18,5-30	37-55	75-...
G		500	670	750	980	1200

Модель	Класс	Чертеж	B	C	D	E	F	X	H	I	L	Ø	Размер*		
													(B)	(D)	(I)
CRRT-TR 281	1	A	255	-	-	100	245	20	-	215	-	10	305	-	265
CRRT-TR 281	2	A	405	-	-	100	350	20	-	365	-	14	445	-	405
CRRT-TR 311	1	A	255	-	-	100	245	20	-	215	-	10	305	-	265
CRRT-TR 311	2	A	405	-	-	100	350	20	-	365	-	14	445	-	405
CRRT-TR 351	1	A	405	-	-	100	350	20	-	365	-	14	445	-	405
CRRT-TR 351	2	A	405	-	-	100	350	20	-	365	-	14	445	-	405
CRRT-TR 401	1	A	405	-	-	100	350	20	-	365	-	14	445	-	405
CRRT-TR 401	2	A	405	-	-	100	350	20	-	365	-	14	445	-	405
CRRT-TR 451	1	A	405	-	-	100	350	20	-	365	-	14	445	-	405
CRRT-TR 451	2	A	405	-	-	100	350	20	-	365	-	14	445	-	405
CRRT-TR 501	1	A	415	-	-	100	350	25	-	365	-	14	455	-	405
CRRT-TR 501	2	A	480	-	-	100	360	25	-	430	-	16	520	-	470
CRRT-TR 561	1	A	415	-	-	100	350	25	-	365	-	14	455	-	405
CRRT-TR 561	2	A	480	-	-	100	360	25	-	430	-	16	520	-	470
CRRT-TR 631	1	B	1019	760	480	100	360	25	539	430	710	16	1059	520	470
CRRT-TR 631	2	B	1019	760	480	100	360	25	539	430	710	16	1059	520	470
CRRT-TR 711	1	B	1071	850	480	120	360	25	591	430	800	16	1111	520	470
CRRT-TR 711	2	B	1071	850	480	120	360	25	591	430	800	16	1111	520	470
CRRT-TR 801	1	B	1141	930	490	140	930	30	651	430	870	17	1141	490	430
CRRT-TR 801	2	B	1216	930	555	140	930	30	661	495	870	20	1216	555	495
CRRT-TR 901	1	B	1286	1030	555	160	1030	30	731	495	970	20	1286	555	495
CRRT-TR 901	2	B	1286	1030	555	160	1030	30	731	495	970	20	1286	555	495
CRRT-TR 1001	1-2	B	1488	1130	670	180	1130	35	818	600	1060	21	1488	670	600
CRRT-TR 1121	1	B	1593	1280	680	180	1270	40	913	600	1200	21	1593	680	600
CRRT-TR 1121	2	B	1593	1280	680	180	1270	40	913	600	1200	21	1593	680	600
CRRT-TR 1251	1	B	1693	1400	680	180	1400	40	1013	600	1320	21	1693	680	600
CRRT-TR 1251	2	B	1773	1400	750	180	1400	40	1023	670	1320	21	1773	750	670
CRRT-TR 1401	1	B	2008	1600	855	180	1580	50	1153	755	1500	21	2008	855	755
CRRT-TR 1401	2	B	2048	1600	900	180	1580	50	1148	800	1500	25	2048	900	800
CRRT-TR 1601	1	B	2128	1800	855	200	1780	50	1273	755	1700	21	2128	855	755
CRRT-TR 1601	2	B	2168	1800	900	200	1780	50	1268	800	1700	25	2168	900	800

* Включая охлаждающий диск (для версий R)

ДОПОЛНИТЕЛЬНЫЕ ПРИНАДЛЕЖНОСТИ

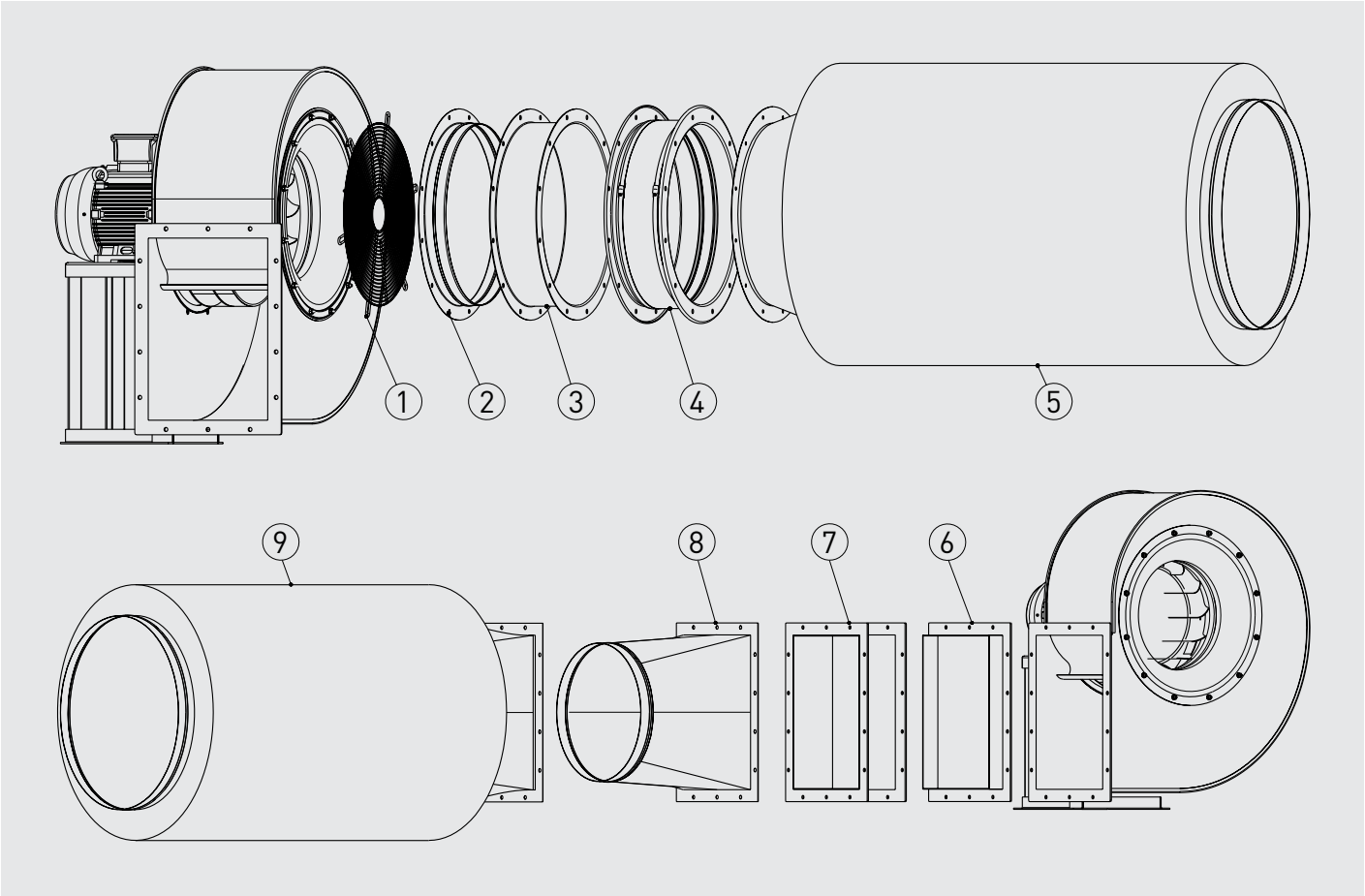

1. KRDA - защитная решетка на входе воздуха.
2. KRBA - патрубок на входе воздуха.
3. KRBD - двойной фланец.
4. KREA - гибкая вставка на входе воздуха.
5. KRTA - шумоглушитель на входе воздуха.
6. KRBR - фланец на выходе воздуха.
7. KRED - гибкая вставка на выходе воздуха.
8. KRBI - переход с прямоугольного сечения на круглое.
9. KRTI - шумоглушитель на выходе воздуха.

Модель	ДОПОЛНИТЕЛЬНЫЕ ПРИНАДЛЕЖНОСТИ								
	На входе воздуха					На выходе воздуха			
	Патрубок	Двойной фланец	Защитная решетка	Гибкая вставка	Шумоглуши-тель	Переход	Фланец	Гибкая вставка	Шумоглушитель
CRRT-TR-281	KRBA-280	KRBD-280	KRDA-280	KREA-280	KRTA-280	KRBI-280x200	KRBR-280x200	KRED-280x200	KRTI-280x200
CRRT-TR-311	KRBA-315	KRBD-315	KRDA-315	KREA-315	KRTA-315	KRBI-315x224	KRBR-315x224	KRED-315x224	KRTI-315x224
CRRT-TR-351	KRBA-355	KRBD-355	KRDA-355	KREA-355	KRTA-355	KRBI-355x250	KRBR-355x250	KRED-355x250	KRTI-355x250
CRRT-TR-401	KRBA-400	KRBD-400	KRDA-400	KREA-400	KRTA-400	KRBI-400x280	KRBR-400x280	KRED-400x280	KRTI-400x280
CRRT-TR-451	KRBA-450	KRBD-450	KRDA-450	KREA-450	KRTA-450	KRBI-450x315	KRBR-450x315	KRED-450x315	KRTI-450x315
CRRT-TR-501	KRBA-500	KRBD-500	KRDA-500	KREA-500	KRTA-500	KRBI-500x355	KRBR-500x355	KRED-500x355	KRTI-500x355
CRRT-TR-561	KRBA-560	KRBD-560	KRDA-560	KREA-560	KRTA-560	KRBI-560x400	KRBR-560x400	KRED-560x400	KRTI-560x400
CRRT-TR-631	KRBA-630	KRBD-630	KRDA-630	KREA-630	KRTA-630	KRBI-630x450	KRBR-630x450	KRED-630x450	KRTI-630x450
CRRT-TR-711	KRBA-710	KRBD-710	KRDA-710	KREA-710	KRTA-710	KRBI-710x500	KRBR-710x500	KRED-710x500	KRTI-710x500
CRRT-TR-801	KRBA-800	KRBD-800	KRDA-800	KREA-800	KRTA-800	KRBI-800x560	KRBR-800x560	KRED-800x560	KRTI-800x560
CRRT-TR-901	KRBA-900	KRBD-900	KRDA-900	KREA-900	KRTA-900	KRBI-900x630	KRBR-900x630	KRED-900x630	KRTI-900x630
CRRT-TR-1001	KRBA-1000	KRBD-1000	KRDA-1000	KREA-1000	KRTA-1000	KRBI-1000x710	KRBR-1000x710	KRED-1000x710	KRTI-1000x710
CRRT-TR-1121	KRBA-1120	KRBD-1120	KRDA-1120	KREA-1120	KRTA-1120	KRBI-1120x800	KRBR-1120x800	KRED-1120x800	KRTI-1120x800
CRRT-TR-1251	KRBA-1250	KRBD-1250	KRDA-1250	KREA-1250	KRTA-1250	KRBI-1250x900	KRBR-1250x900	KRED-1250x900	KRTI-1250x900
CRRT-TR-1401	KRBA-1400	KRBD-1400	KRDA-1400	KREA-1400	KRTA-1400	KRBI-1400x1000	KRBR-1400x1000	KRED-1400x1000	KRTI-1400x1000







Воздушные завесы предназначены для разделения двух зон с разной температурой. Воздушный барьер препятствует потерям тепла в отапливаемых помещениях или потерям охлажденного воздуха в кондиционируемых помещениях.





Воздушные завесы защищают помещения от проникновения пыли, запахов и насекомых.

Большинство общественных и промышленных зданий имеют входные двери и ворота, которые бывают открыты в течении длительного времени. Например, на складе погрузочные ворота могут быть открыты весь день, в то время как для потери значительного количества тепла внутри помещения достаточно всего на несколько минут открыть такие ворота.
Эту проблему может решить установка над воротами воздушных завес серии COR, которое создают воздушный барьер при открытых воротах и препятствуют потери тепла в помещении. В летний период воздушные завесы сохраняют прохладный воздух в кондиционируемом помещении.

Кроме разделения двух зон с разной температурой, воздушные завесы препятствуют проникновению в помещение пыли, запахов и насекомых. Последнее особенно востребовано в магазинах и ресторанах, где присутствие насекомых не приемлемо.

Воздушные завесы COR могут использоваться в самых разнообразных помещениях, таких как: кафе, рестораны, кинотеатры, магазины, супермаркеты, парикмахерские, поликлиники, выставочные центры, школы, бассейны, склады, охлаждаемые помещения, сушильные камеры, теплицы.



Билетные кассы



Охлаждаемые прилавки



Парикмахерские



Рестораны



Магазины



Отели



Склады



Автостоянки



Выставочные комплексы



Автосервисы



Театральные кассы



Бензоколонки

Модельный ряд воздушных завес S&P позволяет подобрать оптимальное решение практически для любых сфер применения:

КОММЕРЧЕСКАЯ СЕРИЯ
(Установка на высоте до 3 метров)

COR-N / COR-NW
- Длина корпуса завесы: 1, 1,5 или 2 м.
- Воздушные завесы без нагрева.
- Воздушные завесы с электрическим нагревателем воздуха мощностью 3, 5, 6, 9, 12 или 18 кВт.
- Воздушные завесы с водяным нагревателем воздуха мощностью 9 или 15 кВт.

КОММЕРЧЕСКАЯ СЕРИЯ СКРЫТОЙ УСТАНОВКИ
(Установка на высоте до 3 метров)

COR-FT / COR-FTW
- Длина корпуса завесы: 1, 1,5 или 2 м.
- Воздушные завесы без нагрева.
- Воздушные завесы с электрическим нагревателем воздуха мощностью 6, 9 или 12 кВт.
- Воздушные завесы с водяным нагревателем воздуха мощностью 9 или 15 кВт.

ПРОМЫШЛЕННАЯ СЕРИЯ
(Установка на высоте до 5 метров)

COR-IND M / COR-IND MW
- Длина корпуса завесы: 1 или 1,5.
- Воздушные завесы с электрическим нагревателем воздуха мощностью 12 или 18 кВт.
- Воздушные завесы с водяным нагревателем воздуха мощностью 27 или 35 кВт.

ПРОМЫШЛЕННАЯ СЕРИЯ ДЛЯ ПРОЕМОВ БОЛЬШОЙ ВЫСОТЫ
(Установка на высоте до 10 метров)

COR-IND / COR-IND W
- Длина корпуса завесы: 1 или 1,5.
- Воздушные завесы с электрическим нагревателем воздуха мощностью 18 или 24 или 36 кВт.
- Воздушные завесы с водяным нагревателем воздуха мощностью 33 или 50 кВт.

ВОЗДУШНЫЕ ЗАВЕСЫ ДЛЯ ОКОННЫХ ПРОЕМОВ
(Установка на высоте до 1,5 метров)

COR-S
- Длина корпуса завесы: 0,7 м.
- Воздушные завесы с электрическим нагревателем воздуха мощностью 4 кВт или 6 кВт.

ВОЗДУШНЫЕ ЗАВЕСЫ БЕЗ НАГРЕВА ВОЗДУХА

Высота установки (м)

	1	1,5	2
10	COR-IND 1000F	COR-IND 1500F	COR-IND 1000F (2 шт.)
5	COR-IND-M 1000F	COR-IND-M 1500F	COR-IND-M 1000F (2 шт.)
3	COR-F-1000 N COR-F-1000 FT	COR-F-1500 N COR-F-1500 FT	COR F-2000 N COR 1000 N (2 шт.) COR 1000 FT (2 шт.)

Ширина дверного проема (м)*

*** Для проемов шириной более 2 м возможна установка воздушных завес в линию, что позволяет перекрыть проемы любой ширины.**

ВОЗДУШНЫЕ ЗАВЕСЫ С ЭЛЕКТРИЧЕСКИМ НАГРЕВАТЕЛЕМ

Высота установки (м)

	1	1,5	2
10	COR-IND 1000/18 COR-IND 1000/24	COR-IND 1500/24 COR-IND 1500/36	COR-IND 1000 (2 шт.)
5	COR-IND-M 1000/12	COR-IND-M 1500/18	COR-IND-M 1000 (2 шт.)
3	COR-3,5-1000 N COR-6-1000 N COR-9-1000 N COR-6-1000 FT COR-9-1000 FT	COR-9-1500 N COR-12-1500 N COR-9-1500 FT COR-12-1500 FT	COR-18-2000 N COR 1000 N (2 шт.) COR 1000 FT (2 шт.)

Ширина дверного проема (м)*

*** Для проемов шириной более 2 м возможна установка воздушных завес в линию, что позволяет перекрыть проемы любой ширины.**

ВОЗДУШНЫЕ ЗАВЕСЫ С ВОДЯНЫМ НАГРЕВАТЕЛЕМ

Высота установки (м)

	1	1,5
10	COR-IND 1000 W 33	COR-IND 1500 W 50
5	COR-IND-M 1000 W 27	COR-IND-M 1500 W 35
3	COR-1000 NW 9 COR-1000 FTW 10	COR-1500 NW 15 COR-1500 FTW 17

Ширина дверного проема (м)*

*** Для проемов шириной более 1,5 м возможна установка воздушных завес в линию, что позволяет перекрыть проемы любой ширины.**

Данные рекомендации позволяют определить модель воздушной завесы исходя из размеров дверного проема, способа установки воздушной завесы и типа доступного нагрева.

Кроме того, в каждом случае следует дополнительно учитывать различные факторы, влияющие на работу завесы, такие как: направление ветра, разница температур в помещении и на улице, частота открывания дверей и т.д.

ВОЗДУШНЫЕ ЗАВЕСЫ
COR-N



Воздушные завесы серии COR-N предназначены для настенной установки на высоте до 3 метров.

Воздушные завесы оборудованы тангенциальными вентиляторами высокой производительности, обладающими низким уровнем шума.

Для проемов, ширина которых превышает длину завесы, возможна установка завес в линию, что позволяет перекрыть проем любой ширины.

Низкая скорость воздуха в сечении теплообменника позволяет обеспечить большую разницу температур на входе и выходе воздуха из завесы (только для версий с нагревом).



CR-F
2-х скоростной выносной пульт управления поставляется в комплекте с воздушной завесой, может управлять работой до 5 воздушных завес без нагревателя.



CR-6/9
3-х скоростной выносной пульт управления поставляется в комплекте с воздушной завесой, может управлять работой до 5 воздушных завес с двухступенчатыми электрическими нагревателями.

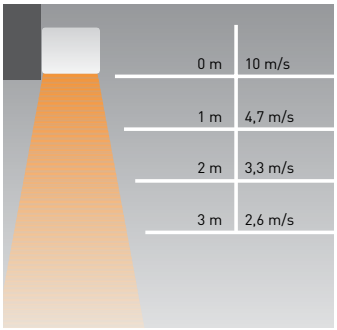

Профиль скоростей воздушного потока

РАЗМЕРЫ (мм)

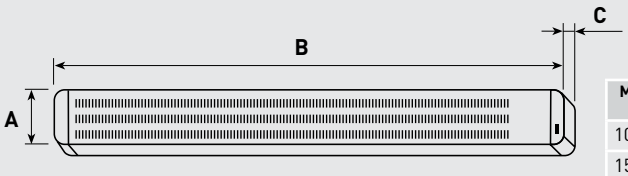

Модель	Размеры (мм)
1000	A: 210 B: 1.080 C: 250
1500	A: 210 B: 1.686 C: 250
2000	A: 210 B: 2.186 C: 250

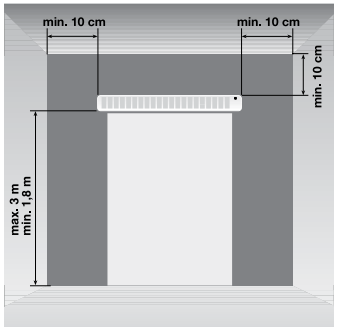

Установочные размеры

ТЕХНИЧЕСКИЕ ХАРАКТЕРИСТИКИ

Модель	Напряж. (50 Гц)	Тепл. мощн.	Мощн. вент.	Кол-во скор.	Расход воздуха ($м^3$/ч)			Скорость воздуха на выходе *	Макс. разница темп. (°C)			Уровень звук. давл.**	Ток	Плавкий предохран.	Возможн. подкл. выносн. термостата	Холодный/ теплый воздух	Вес	Цвет
					Скорость				Скорость									
	(В)	(кВт)	(Вт)		Выс.	Сред.	Низк.	(м/с)	Выс.	Сред.	Низк.	(дБ(А))	(А)				(кг)	(белый)
COR-F-1000 N	230		100	2	1420		1090	10,5				48	0,5			X	15,2	RAL 9003
COR-F-1500 N	230		200	2	2675		2060	10,5				50	0,8			X	20	RAL 9003
COR-F-2000 N	230		142	2	2744		2218	8,79				49	0,63			X	26	RAL 9003
COR-3,5-1000 N	230	3,5	100	3	1384	1070	640	10	9	11	18	48	15,5	•	•	X/T	15,8	RAL 9003
COR-6-1000 N	400	3 / 6	100	3	1384	1070	750	10	14	18	26	48	8,6	•	•	X/T	15,8	RAL 9003
COR-9-1000 N	400	4,5 / 9	100	3	1295	1130	970	10	20	25	30	48	13	•	•	X/T	15,8	RAL 9003
COR-9-1500 N	400	4,5 / 9	200	3	2545	1960	1180	10	13	15	25	50	13	•	•	X/T	20,8	RAL 9003
COR-12-1500 N	400	6 / 12	200	3	2500	1900	1100	10	18	20	30	49	17,3	•	•	X/T	22	RAL 9003
COR-18-2000 N	400	9 / 18	200	3	2600	2250	1980	10	20	25	30	49	26	•	•	X/T	30	RAL 9003

* На расстоянии 0,05 м от завесы, на максимальной скорости.
** Уровень звукового давления измерен на расстоянии 3 м от воздушной завесы, в свободном пространстве.

ДОПОЛНИТЕЛЬНЫЕ ПРИНАДЛЕЖНОСТИ



CR-AUTOMATIC

Система управления позволяет регулировать скорость вентилятора и мощность нагревателя в руном или автоматическом режимах с возможностью перехода с зимнего режима на летний. Предназначена для управления воздушными завесами серии COR-N.

Функции:

1- Работа в ручном режиме. Выбор скорости вентилятора и мощности электрического нагревателя производится пользователем вручную. Доступны три скорости работы вентилятора без нагрева и три скорости вентилятора совместно с нагревом воздуха.

2- Переключатель мощности нагрева позволяет выбрать между средней и максимальной мощностью нагревателя.

3- Работа в автоматическом режиме. Автоматический режим работы позволяет оптимизировать производительность завесы в соответствии с частотой открывания дверного проема. При закрытом дверном проеме воздушная завеса работает на низкой скорости вентилятора и при средней мощности нагревателя. При открытии дверного проема, по сигналу с датчика, завеса переходит на высокую скорость вентилятора и максимальную мощность нагревателя. Завеса работает в этом режиме время, установленное на таймере (от 30 сек. до 10 мин.), по прошествии которого, снова переходит на низкую скорость вентилятора и среднюю мощность нагревателя.

4- Летний и зимний режимы работы. При работе в автоматическом режиме можно задать системе летний или зимний режим работы. В зимнем режиме работы система управляет вентилятором и нагревателем, в летнем режиме нагреватель воздуха не включается.

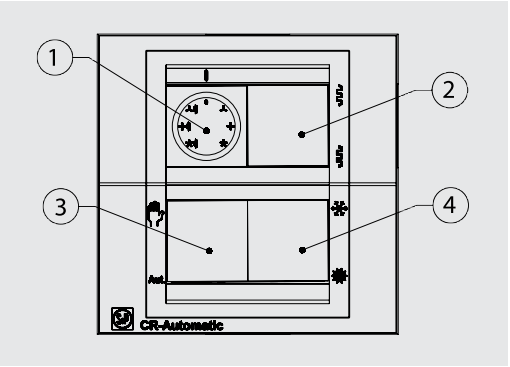



Воздушные завесы серии COR-NW комплектуются водяными нагревателями воздуха и предназначены для настенной установки на высоте до 3 метров.

Воздушные завесы оборудованы тангенциальными вентиляторами высокой производительности, обладающими низким уровнем шума.

Для проемов, ширина которых превышает длину завесы, возможна установка завес в линию, что позволяет перекрыть проем любой ширины.

Низкая скорость воздуха в сечении теплообменника позволяет обеспечить большую разницу температур на входе и выходе воздуха из завесы.



CR-NW
2-х скоростной выносной пульт управления поставляется в комплекте с воздушной завесой, может управлять работой до 5 воздушных завес.

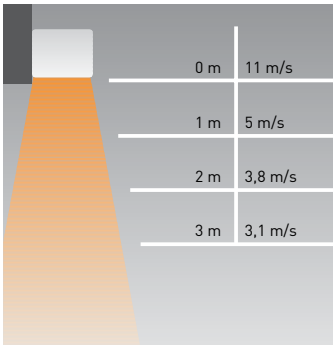

Профиль скоростей воздушного потока

РАЗМЕРЫ (мм)

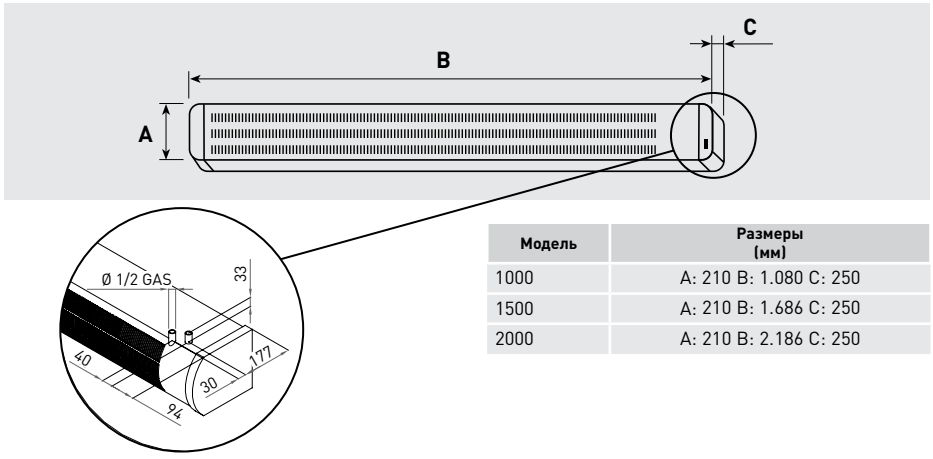

Модель	Размеры (мм)
1000	A: 210 B: 1.080 C: 250
1500	A: 210 B: 1.686 C: 250
2000	A: 210 B: 2.186 C: 250

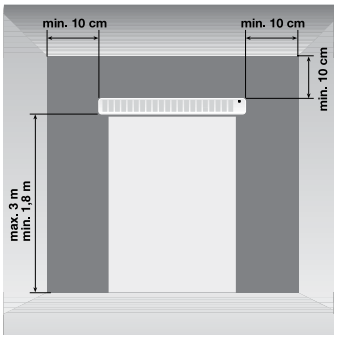

Установочные размеры

ТЕХНИЧЕСКИЕ ХАРАКТЕРИСТИКИ

Модель	Напряж. (50 Гц)	Тепл. мощн.	Мощн. вент.	Кол-во скор.	Расход воздуха (м³/ч)			Скорость воздуха на выходе *	Макс. разница темп. (°C)			Уровень звук. давления**	Ток	Расход воды	Резьбовые подсоед. патрубки	Хол./тепл. воздух	Вес	Цвет
					Скорость				Скорость									
	(В)	(кВт)	(Вт)		Выс.	Сред.	Низк.	м/с	Выс.	Сред.	Низк.	(дБ(А))	(А)	(л/с)			(кг)	(белый)
COR-1000 NW 9	230	***	115	3	1.623	1.063	812	11	20	25	29	48	0,5	0,12	1/2"	X/T	19	RAL 9003
COR-1500 NW 15	230	***	180	3	2.812	1.866	1.355	11	20	25	29	50	0,8	0,20	1/2"	X/T	25	RAL 9003
COR-2000 NW 24	230	***	160	3	3.322	2.208	1.682	8,1	23	28,5	32	48,6	0,7	0,30	1/2"	X/T	33	RAL 9003

* На расстоянии 0,05 м от завесы, на максимальной скорости.
** Уровень звукового давления измерен на расстоянии 3 м от воздушной завесы, в свободном пространстве.
*** См. температурные характеристики.

ТЕМПЕРАТУРЫ ВОДЫ НА ВХОДЕ/ НА ВЫХОДЕ 90/70°C					Температура воздуха на входе = +15°C		Температура воздуха на входе = +20°C	
Модель	Скорость вентилятора	Расход воздуха ($м^3/ч$)	Расход воды (л/с)	Потери давления (кПа)	Мощность (кВт)	Темп. возд. на выходе °C	Мощность (кВт)	Темп. возд. на выходе °C
COR-1000 NW 9	Высокая	1.623	0,12	7,8	11,6	35,9	10,8	39,7
	Средняя	1.063	0,12	7,8	9,5	41,1	8,8	44,6
	Низкая	812	0,12	7,8	8,3	44,8	7,7	48,1
COR-1500 NW 15	Высокая	2.812	0,20	29,5	20,6	36,3	19,1	40,1
	Средняя	1.866	0,20	29,5	16,8	41,3	15,6	44,8
	Низкая	1.355	0,20	29,5	14,3	45,7	13,2	48,9
COR-2000 NW 24	Высокая	3.322	0,30	26,5	26,4	38,2	24,6	41,8
	Средняя	2.208	0,30	26,5	21,6	43,5	20,0	46,8
	Низкая	1.682	0,30	26,5	18,6	47,2	17,9	50,3

ТЕМПЕРАТУРЫ ВОДЫ НА ВХОДЕ/ НА ВЫХОДЕ 80/60°C					Температура воздуха на входе = +15°C		Температура воздуха на входе = +20°C	
Модель	Скорость вентилятора	Расход воздуха ($м^3/ч$)	Расход воды (л/с)	Потери давления (кПа)	Мощность (кВт)	Темп. возд. на выходе °C	Мощность (кВт)	Темп. возд. на выходе °C
COR-1000 NW 9	Высокая	1.623	0,10	5,6	9,6	32,3	8,8	36,1
	Средняя	1.063	0,10	5,6	7,9	36,6	7,2	40,2
	Низкая	812	0,10	5,6	6,9	39,8	6,3	43,1
COR-1500 NW 15	Высокая	2.812	0,17	23,0	16,4	33,0	16,0	36,8
	Средняя	1.866	0,17	23,0	14,3	37,2	13,1	40,8
	Низкая	1.355	0,17	23,0	12,1	41,1	11,1	44,2
COR-2000 NW 24	Высокая	3.322	0,24	17,8	21,8	34,1	20,1	37,8
	Средняя	2.208	0,24	17,8	17,9	38,6	16,4	42,0
	Низкая	1.682	0,24	17,8	15,5	41,9	14,2	45,1

ТЕМПЕРАТУРЫ ВОДЫ НА ВХОДЕ/ НА ВЫХОДЕ 70/50°C					Температура воздуха на входе = +15°C		Температура воздуха на входе = +20°C	
Модель	Скорость вентилятора	Расход воздуха ($м^3/ч$)	Расход воды (л/с)	Потери давления (кПа)	Мощность (кВт)	Темп. возд. на выходе °C	Мощность (кВт)	Темп. возд. на выходе °C
COR-1000 NW 9	Высокая	1.623	0,08	4,0	7,7	28,8	7,0	32,7
	Средняя	1.063	0,08	4,0	6,3	32,4	5,7	36,0
	Низкая	812	0,08	4,0	5,6	35,1	5,0	38,4
COR-1500 NW 15	Высокая	2.812	0,14	16,4	13,5	28,9	12,2	32,8
	Средняя	1.866	0,14	16,4	11,2	32,4	10,1	36,0
	Низкая	1.355	0,14	16,4	9,5	35,5	8,6	38,9
COR-2000 NW 24	Высокая	3.322	0,20	13,0	17,6	30,4	16,0	34,2
	Средняя	2.208	0,20	13,0	14,5	34,1	13,1	37,5
	Низкая	1.682	0,20	13,0	12,6	36,9	11,4	40,1

ТЕМПЕРАТУРЫ ВОДЫ НА ВХОДЕ/ НА ВЫХОДЕ 60/40°C					Температура воздуха на входе = +15°C		Температура воздуха на входе = +20°C	
Модель	Скорость вентилятора	Расход воздуха ($м^3/ч$)	Расход воды (л/с)	Потери давления (кПа)	Мощность (кВт)	Темп. возд. на выходе °C	Мощность (кВт)	Темп. возд. на выходе °C
COR-1000 NW 9	Высокая	1.623	0,06	2,6	5,8	25,4	5,1	29,3
	Средняя	1.063	0,06	2,6	4,8	28,3	4,3	32,0
	Низкая	812	0,06	2,6	4,2	30,3	3,8	32,9
COR-1500 NW 15	Высокая	2.812	0,11	10,8	10,4	25,7	9,2	29,7
	Средняя	1.866	0,11	10,8	8,7	28,7	7,7	32,3
	Низкая	1.355	0,11	10,8	7,5	31,1	6,6	34,4
COR-2000 NW 24	Высокая	3.322	0,15	7,9	13,2	26,6	11,7	30,4
	Средняя	2.208	0,15	7,9	11,0	29,5	9,7	33,0
	Низкая	1.682	0,15	7,9	9,6	31,7	8,5	35,0

ВОЗДУШНЫЕ ЗАВЕСЫ
COR-FT



Воздушные завесы серии COR-FT предназначены для скрытой потолочной установки на высоте до 3 метров.

Воздушные завесы оборудованы тангенциальными вентиляторами высокой производительности, обладающими низким уровнем шума.

Декоративная решетка заказывается отдельно от воздушной завесы, может быть окрашена в различные цвета.



CR-F
2-х скоростной выносной пульт управления поставляется в комплекте с воздушной завесой, может управлять работой до 5 воздушных завес без нагревателя.



CR-6/9
3-х скоростной выносной пульт управления поставляется в комплекте с воздушной завесой, может управлять работой до 5 воздушных завес с двухступенчатыми электрическими нагревателями.

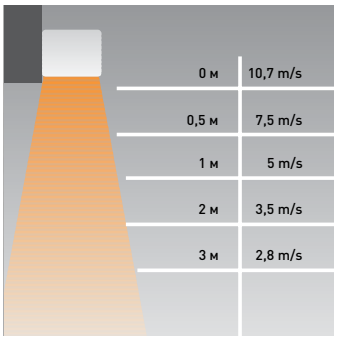

Профиль скоростей воздушного потока

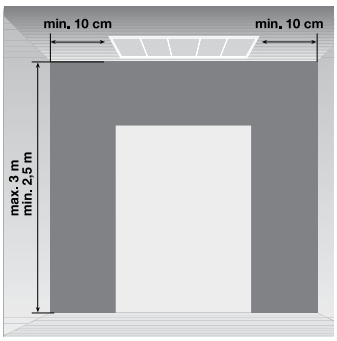

Установочные размеры

ТЕХНИЧЕСКИЕ ХАРАКТЕРИСТИКИ

Модель	Напряж. (50 Гц)	Тепл. мощн.	Мощн. вент.	Кол-во скор.	Расход воздуха (м³/ч)			Скорость воздуха на выходе * (м/с)	Макс. разница темп. (°C)				Уровень звук. давл.**	Ток	Плавкий предохранитель	Холодный/ теплый воздух	Вес	Цвет решетки***
					Скорость				Макс. мощн.		Мин. мощн.							
	(В)	(кВт)	(Вт)		Выс.	Сред.	Низк.		Выс. скор.	Низк. скор.	Выс. скор.	Низк. скор.	(дБ(А)))	(А)			(кг)	
COR F-1000 FT	230		128	2	1.665		1.293	10,70					59	0,55		X	20	RAL 9016 или Алюмин.
COR F-1500 FT	230		164	2	2.581		2.275	10,10					61	0,71		X	30	RAL 9016 или Алюмин.
COR-6-1000 FT	400	3 / 6	128	3	1.564	1.336	1.034	10,06	16,70	20,80	9,80	11,90	59,5	8,6	•	X/T	24	RAL 9016 или Алюмин.
COR 9-1000 FT	400	4,5 / 9	128	3	1.564	1.336	1.034	10,06	25	29,5	18	19	59,5	13	•	X/T	24	RAL 9016 или Алюмин.
COR-9-1500 FT	400	4,5 / 9	166	3	2.392	2.109	1.728	11,76	15,67	20,72	8,13	12,15	61,5	13	•	X/T	35	RAL 9016 или Алюмин.
COR-12-1500 FT	400	6 / 12	166	3	2.392	2.109	1.728	17	21	26,5	15	18	61,5	17,3	•	X/T	35	RAL 9016 или Алюмин.

* На расстоянии 0,05 м от завесы, на максимальной скорости.
** Уровень звукового давления измерен на расстоянии 3 м от воздушной завесы, в свободном пространстве.
*** Решетка заказывается отдельно. Возможно изготовление решетки черного цвета RAL 9005.

РАЗМЕРЫ (мм)

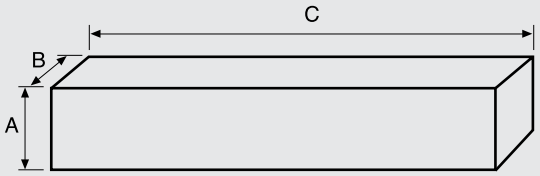

Модель	Размеры (мм)
1000	A: 204 B:390 C:1087
1500	A: 204 B:390 C:1694

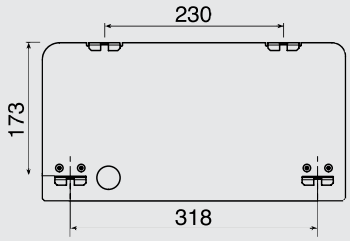

Вид сбоку (мм)

ДЕКОРАТИВНЫЕ РЕШЕТКИ ДЛЯ ВОЗДУШНЫХ ЗАВЕС COR-FT

Декоративная решетка заказывается отдельно от завесы.

Стандартные цвета:
- Белый, RAL 9016.
- Алюминиевый.
- Черный, RAL 9005.
- По запросу, возможно изготовление декоративной решетки любого цвета, согласно палитре RAL.

Размеры декоративной решетки (мм)

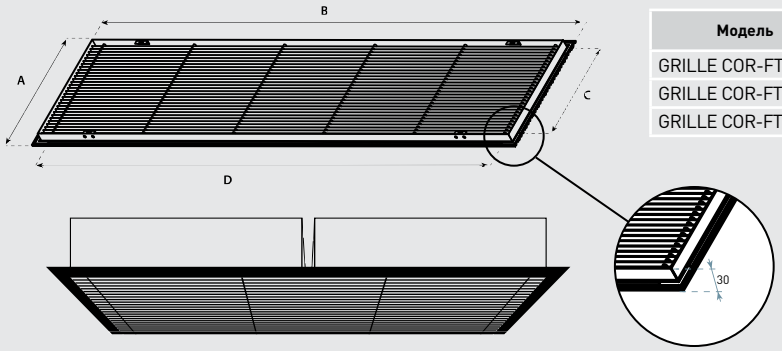

Модель	Размеры (мм)	Вес (кг)
GRILLE COR-FT 1000	A: 438 B: 1.148 C: 393 D: 1.103	5
GRILLE COR-FT 1500	A: 438 B: 1.755 C: 393 D: 1.710	7
GRILLE COR-FT-2000	A: 438 B: 2.299 C: 393 D: 2.254	10

Установка декоративной решетки длиной 2 м.
Используется две завесы COR-1000 FT или COR-1000 FTW + одна декоративная решетка REJA-FT 2000.

ВОЗДУШНЫЕ ЗАВЕСЫ
COR-FTW



Воздушные завесы серии COR-FTW комплектуются водяными нагревателями воздуха и предназначены для скрытой потолочной установки на высоте до 3 метров.

Воздушные завесы оборудованы тангенциальными вентиляторами высокой производительности, обладающими низким уровнем шума.

Декоративная решетка заказывается отдельно от воздушной завесы, может быть окрашена в различные цвета.



CR-NW
2-х скоростной выносной пульт управления поставляется в комплекте с воздушной завесой, может управлять работой до 5 воздушных завес.

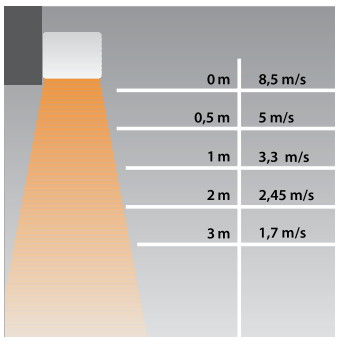

Профиль скоростей воздушного потока

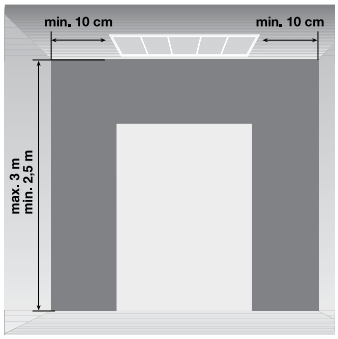

Установочные размеры

ТЕХНИЧЕСКИЕ ХАРАКТЕРИСТИКИ

Модель	Напр. (50 Гц)	Тепл. мощн.	Мощн. вент.	Кол-во скор.	Расход воздуха (м³/ч)			Скорость воздуха на выходе *	Макс. разница темп. (°C)			Уровень звук. давл.**	Ток	Расход воды	Резьбовые подсоед. патрубки	Потери давления	Холодный/ теплый воздух	Вес	Цвет решетки***
					Скорость				Скорость										
	(В)	(кВт)	(Вт)		Выс.	Сред.	Низк.	(м/с)	Выс.	Сред.	Низк.	(дБ(А))	(А)	(л/с)		(кПа)		(кг)	
COR-1000 FTW 10	230	****	101	3	1.322	1.025	701	8,5	21,5	24,5	29,3	60	0,46	0,12	1 / 2"	7200	X/T	23	RAL 9016 или Алюмин.
COR-1500 FTW 17	230	****	135	3	2.057	1.771	1.293	8,05	22,2	24,5	28,8	62	0,62	0,20	1 / 2"	11600	X/T	34	RAL 9016 или Алюмин.

* На расстоянии 0,05 м от завесы, на максимальной скорости.
** Уровень звукового давления измерен на расстоянии 3 м от воздушной завесы, в свободном пространстве.
*** Решетка заказывается отдельно. Возможно изготовление решетки черного цвета RAL 9005.
**** См. температурные характеристики.

РАЗМЕРЫ (мм)

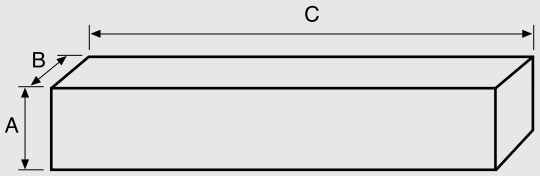

Модель	Размеры (мм)
1000	A: 204 B: 390 C: 1.087
1500	A: 204 B: 390 C: 1.694

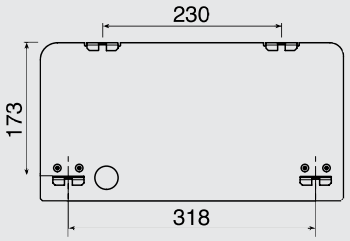

Вид сбоку (мм)

ДЕКОРАТИВНЫЕ РЕШЕТКИ ДЛЯ ВОЗДУШНЫХ ЗАВЕС COR-FT

Декоративная решетка заказывается отдельно от завесы.

Стандартные цвета:
- Белый, RAL 9016.
- Алюминиевый.
- Черный, RAL 9005.
- По запросу, возможно изготовление декоративной решетки любого цвета, согласно палитре RAL.

Размеры декоративной решетки (мм)

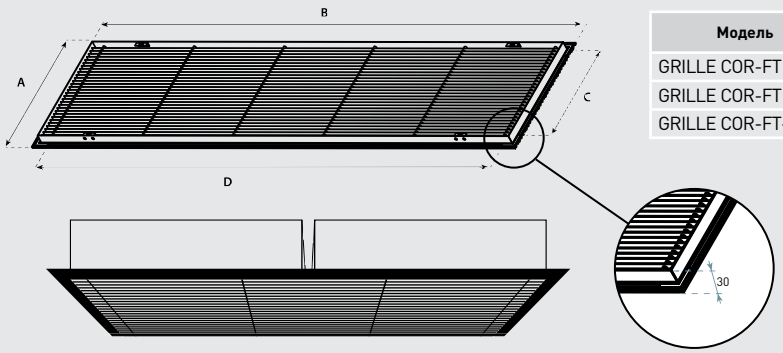

Модель	Размеры (мм)	Вес (кг)
GRILLE COR-FT 1000	A: 438 B: 1.148 C: 393 D: 1.103	5
GRILLE COR-FT 1500	A: 438 B: 1.755 C: 393 D: 1.710	7
GRILLE COR-FT-2000	A: 438 B: 2.299 C: 393 D: 2.254	10

Установка декоративной решетки длиной 2 м.
Используется две завесы COR-1000 FT или COR-1000 FTW + одна декоративная решетка REJA-FT 2000.

ТЕМПЕРАТУРЫ ВОДЫ НА ВХОДЕ/ НА ВЫХОДЕ 90/70°C				Температура воздуха на входе = + 15°C		Температура воздуха на входе = + 20°C	
Модель	**Скорость вентилятора**	**Расход воздуха (м³/ч)**	**Расход воды (л/с)**	**Мощность (кВт)**	**Темп. возд. на выходе °C**	**Мощность (кВт)**	**Темп. возд. на выходе °C**
COR-1000 FTW 10	Высокая	1.395	0,12	10,8	37,6	10,0	41,3
	Средняя	1.082	0,12	9,6	40,9	8,9	44,4
	Низкая	738	0,12	7,9	46,1	7,3	49,3
COR-1500 FTw 17	Высокая	2.320	0,20	18,7	38,4	17,4	42,1
	Средняя	1.882	0,20	16,9	41,2	15,7	44,6
	Низкая	1.364	0,20	14,3	45,6	13,3	48,8

ТЕМПЕРАТУРЫ ВОДЫ НА ВХОДЕ/ НА ВЫХОДЕ 80/60°C				Температура воздуха на входе = + 15°C		Температура воздуха на входе = + 20°C	
Модель	**Скорость вентилятора**	**Расход воздуха (м³/ч)**	**Расход воды (л/с)**	**Мощность (кВт)**	**Темп. возд. на выходе °C**	**Мощность (кВт)**	**Темп. возд. на выходе °C**
COR-1000 FTW 10	Высокая	1.395	0,12	9,3	34,5	8,6	38,2
	Средняя	1.082	0,12	8,3	37,4	7,6	40,8
	Низкая	738	0,12	6,8	41,9	6,2	45,0
COR-1500 FTW 17	Высокая	2.320	0,20	16,2	35,3	14,9	38,9
	Средняя	1.882	0,20	14,6	37,6	13,4	41,1
	Низкая	1.364	0,20	12,4	41,4	11,3	44,6

ТЕМПЕРАТУРЫ ВОДЫ НА ВХОДЕ/ НА ВЫХОДЕ 70/50°C				Температура воздуха на входе = + 15°C		Температура воздуха на входе = + 20°C	
Модель	**Скорость вентилятора**	**Расход воздуха (м³/ч)**	**Расход воды (л/с)**	**Мощность (кВт)**	**Темп. возд. на выходе °C**	**Мощность (кВт)**	**Темп. возд. на выходе °C**
COR-1000 FTW 10	Высокая	1.395	0,12	7,9	31,4	7,1	35,1
	Средняя	1.082	0,12	7,0	33,8	6,3	37,3
	Низкая	738	0,12	5,7	37,7	5,2	40,8
COR-1500 FTW 17	Высокая	2.320	0,20	13,6	32,1	12,3	35,7
	Средняя	1.882	0,20	12,3	34,1	11,2	37,5
	Низкая	1.364	0,20	10,4	37,3	9,4	40,4

ТЕМПЕРАТУРЫ ВОДЫ НА ВХОДЕ/ НА ВЫХОДЕ 60/40°C				Температура воздуха на входе = + 15°C		Температура воздуха на входе = + 20°C	
Модель	**Скорость вентилятора**	**Расход воздуха (м³/ч)**	**Расход воды (л/с)**	**Мощность (кВт)**	**Темп. возд. на выходе °C**	**Мощность (кВт)**	**Темп. возд. на выходе °C**
COR-1000 FTW 10	Высокая	1.395	0,12	6,4	28,4	5,7	32,0
	Средняя	1.082	0,12	5,7	30,3	5,0	33,8
	Низкая	738	0,12	4,7	33,5	4,1	36,5
COR-1500 FTW 17	Высокая	2.320	0,20	11,1	29,0	9,8	32,5
	Средняя	1.882	0,20	10,1	30,6	8,9	34,0
	Низкая	1.364	0,20	8,5	33,2	7,5	36,3

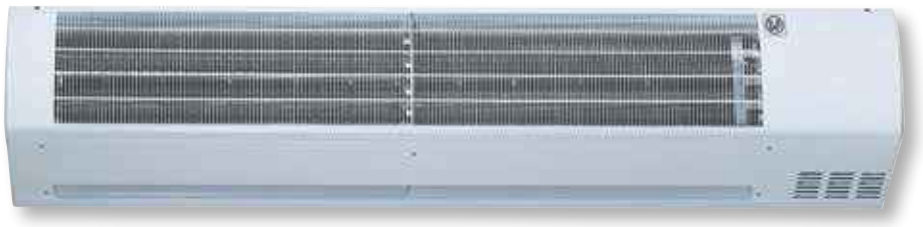

Воздушные завесы серии COR-IND M предназначены для настенной установки на высоте до 5 метров.

Воздушные завесы оборудованы тангенциальными вентиляторами высокой производительности, обладающими низким уровнем шума.

Для проемов, ширина которых превышает длину завесы, возможна установка завес в линию, что позволяет перекрыть проем любой ширины.

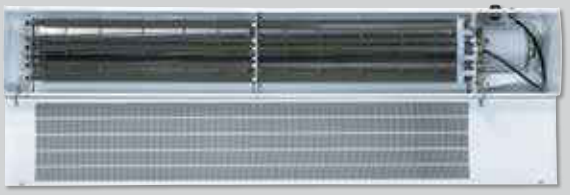

До 5м
Высота установки

Удобный доступ
Передняя решетка закреплена на петлях и открывается на 180°, что существенно облегчает монтаж и обслуживание воздушной завесы.

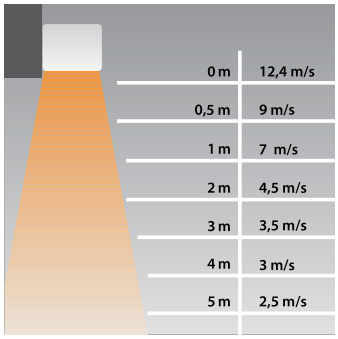

Профиль скоростей воздушного потока

РАЗМЕРЫ (мм)

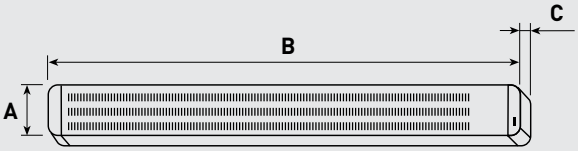

Модель	Размеры (мм)
1000	A: 315 B: 1.390 C: 405
1500	A: 315 B: 1.970 C: 405

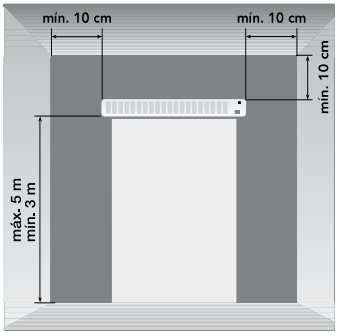

Установочные размеры

ДОПОЛНИТЕЛЬНЫЕ ПРИНАДЛЕЖНОСТИ



CR-20 и CR-30
Размеры CR-20 / CR-30 (ДхШхВ): 80x57x120 (мм).
Выносной пульт управления может управлять работой до 5 воздушных завес, а также моделями COR-IND M-1000 F совместно с COR-IND M-1500 F.

Пульт управления	Модель завесы
CR-20	COR-IND M 1000 F
	COR-IND M 1500 F
CR-30	COR-IND M 1000/12
	COR-IND M 1500/18

ТЕХНИЧЕСКИЕ ХАРАКТЕРИСТИКИ

Модель	Напряж. (50 Гц)	Тепл. мощн.	Мощн. вент.	Кол-во скор.	Расход воздуха ($м^3$/ч)		Скорость воздуха на выходе *	Макс. разница темп. (°C)				Уровень звук. давл.**	Ток	Плавкий предохранитель	Возможн. подкл. выносн. термостата	Холодный/ теплый воздух	Вес	Цвет
					Скорость			Макс. мощн.		Мин. мощн.								
	(В)	(кВт)	(Вт)		Выс.	Низк.	(м/с)	Выс. скор.	Низк. скор.	Выс. скор.	Низк. скор.	(дБ(А))	(А)				(кг)	(белый)
COR-IND M 1000 F	230		267	2	3.400	3.037	12,84					55	1,2			X	40	RAL 9003
COR-IND M 1500 F	230		381	2	4.849	4.071	14,1					59	1,76			X	50	RAL 9003
COR-IND M 1000/12	400	6 / 12	245	2	3.212	2.489	12,13	17,7	22,8	8,34	10,57	55	17,3	•	•	X/T	45	RAL 9003
COR-IND M 1500/18	400	9 / 18	348	2	4.955	4.375	18,5	12,38	23,34	9,64	11,23	59	26	•	•	X/T	45	RAL 9003

* На расстоянии 0,05 м от завесы, на максимальной скорости.
** Уровень звукового давления измерен на расстоянии 5 м от воздушной завесы, в свободном пространстве.

ВОЗДУШНЫЕ ЗАВЕСЫ
COR-IND MW

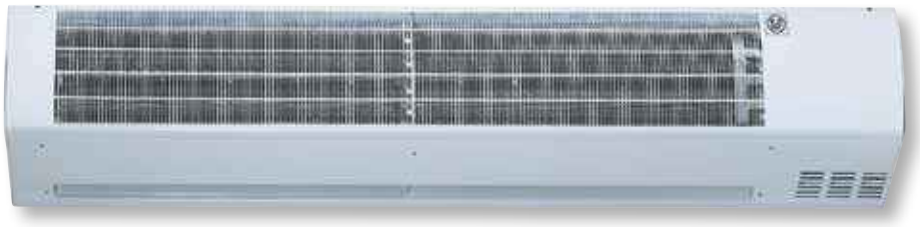

Воздушные завесы серии COR-IND MW комплектуются водяными нагревателями воздуха и предназначены для настенной установки на высоте до 5 метров.

Воздушные завесы оборудованы тангенциальными вентиляторами высокой производительности, обладающими низким уровнем шума.

Для проемов, ширина которых превышает длину завесы, возможна установка завес в линию, что позволяет перекрыть проем любой ширины.



Удобный доступ
Передняя решетка закреплена на петлях и открывается на 180°, что существенно облегчает монтаж и обслуживание воздушной завесы.

До 5м
Высота установки

РАЗМЕРЫ (мм)

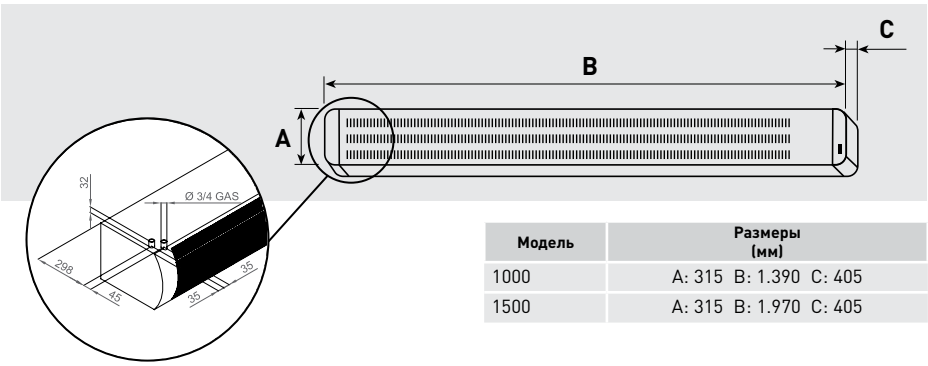

Модель	Размеры (мм)
1000	A: 315 B: 1.390 C: 405
1500	A: 315 B: 1.970 C: 405

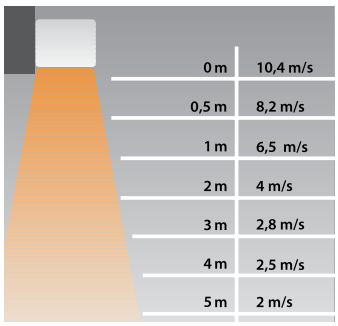

Профиль скоростей воздушного потока

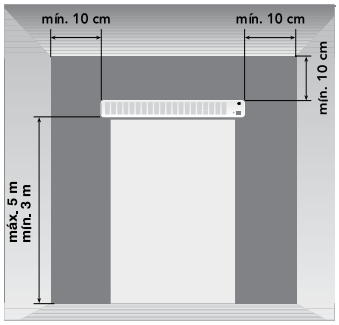

Установочные размеры

ДОПОЛНИТЕЛЬНЫЕ ПРИНАДЛЕЖНОСТИ



CR-20
Размеры CR-20 (ДхШхВ): 80x57x120 (мм).
Выносной пульт управления может управлять работой до 5 воздушных завес.

Пульт управления	Модель завесы
CR-20	COR-IND M 1000 W 27
	COR-IND M 1500 W 35

ТЕХНИЧЕСКИЕ ХАРАКТЕРИСТИКИ

Модель	Напряж. (50 Гц) (В)	Тепл. мощн. (кВт)	Мощн. вент. (Вт)	Кол-во скор.	Расход воздуха (м³/ч) Скорость Выс.	Расход воздуха (м³/ч) Скорость Низк.	Скорость воздуха на выходе * (м/с)	Макс. разница темп. (°C) Скорость Выс.	Макс. разница темп. (°C) Скорость Низк.	Расход воды (л/с)	Резьбовые подсоед. патрубки	Уровень звук. давл.** (дБ(А))	Ток (А)	Холодный/ теплый воздух	Вес (кг)	Цвет (белый)
COR-IND M 1000 W 27	230	***	193	2	2.753	2.436	10,4	26,8	28,4	0,27	3/4"	55	0,90	X/T	40	RAL 9003
COR-IND M 1500 W 35	230	***	245	2	3.766	3.062	9,41	29	33,5	0,41	3/4"	59	1,08	X/T	50	RAL 9003

* На расстоянии 0,05 м от завесы, на максимальной скорости.
** Уровень звукового давления измерен на расстоянии 5 м от воздушной завесы, в свободном пространстве.
*** См. температурные характеристики.

ТЕМПЕРАТУРЫ ВОДЫ НА ВХОДЕ/ НА ВЫХОДЕ 90/70°C				Температура воздуха на входе = + 15°C		Температура воздуха на входе = + 20°C	
Модель	Скорость вентилятора	Расход воздуха (м³/ч)	Расход воды (л/с)	Мощность (кВт)	Темп. возд. на выходе °C	Мощность (кВт)	Темп. возд. на выходе °C
COR-IND M 1000 W 27	Высокая	2.983	0,27	29,1	43,4	27,1	46,8
	Низкая	2.668	0,27	27,7	45,2	25,7	48,4
COR-IND M 1500 W 35	Высокая	4.108	0,41	43,6	45,9	40,5	49,1
	Низкая	3.089	0,41	37,8	50,6	35,1	53,5

ТЕМПЕРАТУРЫ ВОДЫ НА ВХОДЕ/ НА ВЫХОДЕ 80/60°C				Температура воздуха на входе = + 15°C		Температура воздуха на входе = + 20°C	
Модель	Скорость вентилятора	Расход воздуха (м³/ч)	Расход воды (л/с)	Мощность (кВт)	Темп. возд. на выходе °C	Мощность (кВт)	Темп. возд. на выходе °C
COR-IND M 1000 W 27	Высокая	2.983	0,27	25,1	39,5	23,1	42,8
	Низкая	2.668	0,27	23,9	41,0	22,0	44,3
COR-IND M 1500 W 35	Высокая	4.108	0,41	37,7	41,7	34,6	44,8
	Низкая	3.089	0,41	32,7	45,7	30,0	48,6

ТЕМПЕРАТУРЫ ВОДЫ НА ВХОДЕ/ НА ВЫХОДЕ 70/50°C				Температура воздуха на входе = + 15°C		Температура воздуха на входе = + 20°C	
Модель	Скорость вентилятора	Расход воздуха (м³/ч)	Расход воды (л/с)	Мощность (кВт)	Темп. возд. на выходе °C	Мощность (кВт)	Темп. возд. на выходе °C
COR-IND M 1000 W 27	Высокая	2.983	0,27	21,1	35,6	19,1	38,9
	Низкая	2.668	0,27	20,1	36,9	18,2	40,1
COR-IND M 1500 W 35	Высокая	4.108	0,41	31,8	37,5	28,7	40,6
	Низкая	3.089	0,41	27,5	40,9	24,9	43,7

ТЕМПЕРАТУРЫ ВОДЫ НА ВХОДЕ/ НА ВЫХОДЕ 60/40°C				Температура воздуха на входе = + 15°C		Температура воздуха на входе = + 20°C	
Модель	Скорость вентилятора	Расход воздуха (м³/ч)	Расход воды (л/с)	Мощность (кВт)	Темп. возд. на выходе °C	Мощность (кВт)	Темп. возд. на выходе °C
COR-IND M 1000 W 27	Высокая	2.983	0,27	17,2	31,7	15,2	35,0
	Низкая	2.668	0,27	16,3	32,8	14,4	36,0
COR-IND M 1500 W 35	Высокая	4.108	0,41	25,9	33,3	22,9	36,4
	Низкая	3.089	0,41	22,4	36,1	19,8	38,9

ВОЗДУШНЫЕ ЗАВЕСЫ
COR-IND

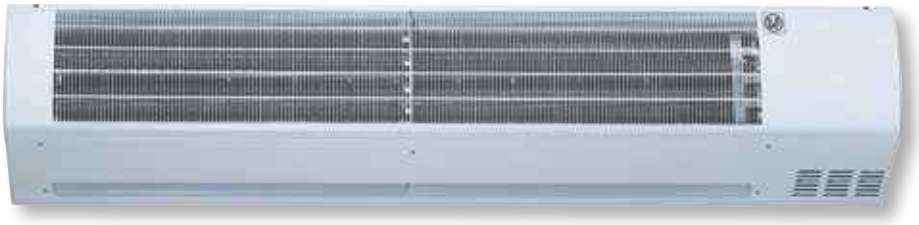

Воздушные завесы серии COR-IND предназначены для настенной установки на высоте до 10 метров.

Воздушные завесы оборудованы тангенциальными вентиляторами высокой производительности, обладающими низким уровнем шума.

Для проемов, ширина которых превышает длину завесы, возможна установка завес в линию, что позволяет перекрыть проем любой ширины.

До 10м
Высота установки

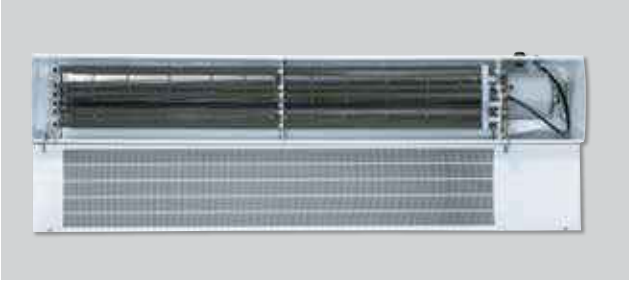

Удобный доступ
Передняя решетка закреплена на петлях и открывается на 180°, что существенно облегчает монтаж и обслуживание воздушной завесы.

РАЗМЕРЫ (мм)

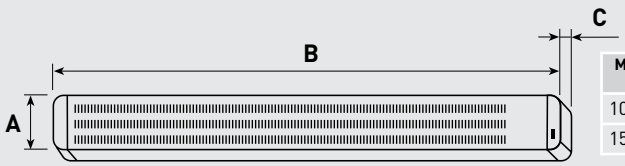

Модель	Размеры (мм)
1000	A: 315 B: 1.390 C: 405
1500	A: 315 B: 1.970 C: 405

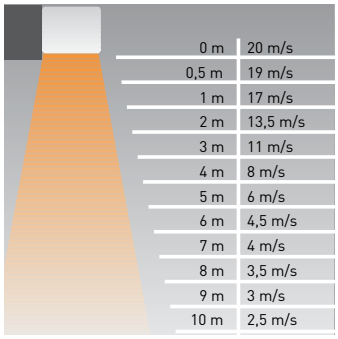

Профиль скоростей воздушного потока

Дополнительные принадлежности



CR-20 и CR-30
Размеры CR-20 / CR-30 (ДхШхВ): 80x57x120 (мм).
Выносной пульт управления может управлять работой до 5 воздушных завес, а также моделями COR-IND 1000 F совместно с COR-IND 1500 F.

Пульт управления	Модель завесы
CR-20	COR-IND 1000 F
	COR-IND 1500 F
CR-30	COR-IND 1000/18
	COR-IND 1500/24 COR-IND-1500/36

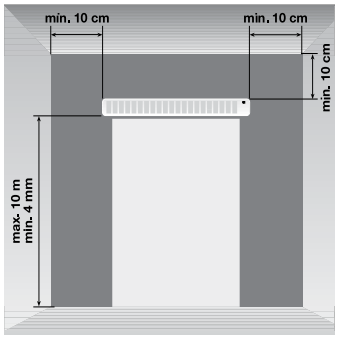

Установочные размеры

Технические характеристики

Модель	Напряж. (50 Гц)	Тепл. мощн.	Мощн. вент.	Кол-во скор.	Расход воздуха (м³/ч)		Скорость воздуха на выходе *	Макс. разница темп. (°C)				Уровень звук. давл.**	Ток	Плавкий предо-храни-тель	Возможн. подкл. выносн. термостата	Холодный/ теплый воздух	Вес	Цвет
					Скорость			Макс. мощн.		Мин. мощн.								
	(В)	(кВт)	(Вт)		Выс.	Низк.	(м/с)	Выс. скор.	Низк. скор.	Выс. скор.	Низк. скор.	(дБ(А))	(А)				(кг)	(белый)
COR-IND 1000 F	230		850	2	4.500	3.600	20					57	4			X	40	RAL 9003
COR-IND 1500 F	230		1300	2	6.500	5.800	20					61	6			X	50	RAL 9003
COR-IND 1000/18	400	9 / 18	660	2	4.250	3.800	20	12,5	14	6,5	7	57	27	•	•	X/T	45	RAL 9003
COR-IND 1500/24	400	12 / 24	1200	2	6.900	6.300	20	10,5	11,5	5,5	6	61	38	•	•	X/T	55	RAL 9003
COR-IND 1500/36	400	18 / 36	1200	2	6.900	6.300	20	15,5	17	8	8,5	61	58	•	•	X/T	55	RAL 9003

* На расстоянии 0,05 м от завесы, на максимальной скорости.
** Уровень звукового давления измерен на расстоянии 5 м от воздушной завесы, в свободном пространстве.

ВОЗДУШНЫЕ ЗАВЕСЫ
COR-IND W

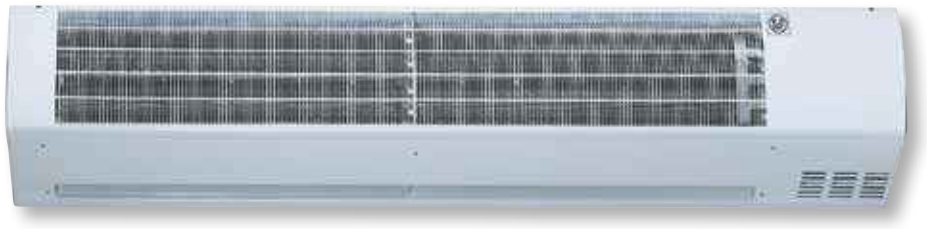

Воздушные завесы серии COR-IND W комплектуются водяными нагревателями воздуха и предназначены для настенной установки на высоте до 10 метров.

Воздушные завесы оборудованы тангенциальными вентиляторами высокой производительности, обладающими низким уровнем шума.

Для проемов, ширина которых превышает длину завесы, возможна установка завес в линию, что позволяет перекрыть проем любой ширины.

До 10м
Высота установки



Удобный доступ
Передняя решетка закреплена на петлях и открывается на 180°, что существенно облегчает монтаж и обслуживание воздушной завесы.

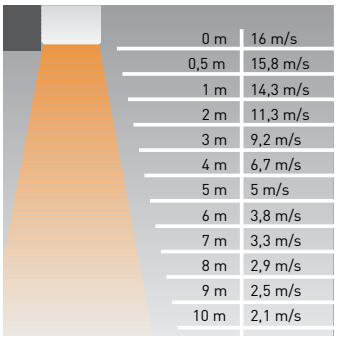

Профиль скоростей воздушного потока

РАЗМЕРЫ (мм)

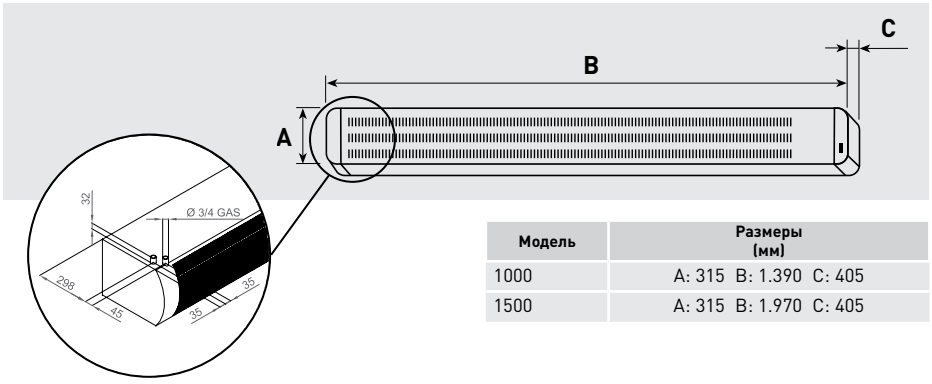

Модель	Размеры (мм)
1000	A: 315 B: 1.390 C: 405
1500	A: 315 B: 1.970 C: 405

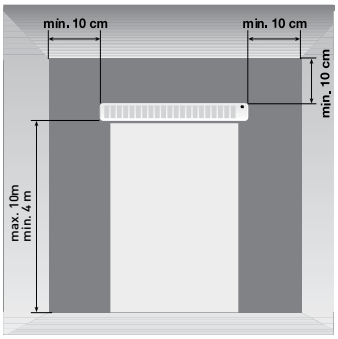

Установочные размеры

ДОПОЛНИТЕЛЬНЫЕ ПРИНАДЛЕЖНОСТИ



CR-20
Размеры CR-20 (ДхШхВ): 80x57x120 (мм).
Выносной пульт управления может управлять работой до 5 воздушных завес.

Пульт управления	Модель завесы
CR-20	COR-IND 1000 W 33
	COR-IND 1500 W 50

Технические характеристики

Модель	Напряж. (50 Гц) (В)	Тепл. мощн. (кВт)	Мощн. вент. (Вт)	Кол-во скор.	Расход воздуха (м³/ч) Скорость Выс.	Расход воздуха (м³/ч) Скорость Низк.	Скорость воздуха на выходе * (м/с)	Макс. разн. темп. (°C) Скорость Выс.	Макс. разн. темп. (°C) Скорость Низк.	Расход воды (л/с)	Резьбовые подсоед. патрубки	Потери давления (кПа)	Уровень звук. давления** (дБ(А))	Ток (А)	Холодный/ теплый воздух	Вес (кг)	Цвет (белый)
COR-IND 1000 W33	230	***	600	2	5.200	4.100	15,8	19	21	0,39	5,08	3 / 4"	57	3	X/T	40	RAL 9003
COR-IND 1500 W50	230	***	1200	2	7.500	6.500	15,8	20	21,5	0,61	17,14	3 / 4"	65	5	X/T	50	RAL 9003

* На расстоянии 0,05 м от завесы, на максимальной скорости.
** Уровень звукового давления измерен на расстоянии 5 м от воздушной завесы, в свободном пространстве.
*** См. температурные характеристики.

ТЕМПЕРАТУРЫ ВОДЫ НА ВХОДЕ/ НА ВЫХОДЕ 90/70°C				Температура воздуха на входе = + 15°C		Температура воздуха на входе = + 20°C	
Модель	Скорость вентилятора	Расход воздуха (м³/ч)	Расход воды (л/с)	Мощность (кВт)	Темп. возд. на выходе °C	Мощность (кВт)	Темп. возд. на выходе °C
COR-IND 1000 W33	Высокая	5.200	0,39	40,9	37,8	38,0	41,5
	Низкая	4.100	0,39	36,8	41,1	34,2	44,6
COR-IND 1500 W50	Высокая	7.500	0,61	63,3	39,5	58,8	43,1
	Низкая	6.500	0,61	59,4	41,5	46,4	45,0

ТЕМПЕРАТУРЫ ВОДЫ НА ВХОДЕ/ НА ВЫХОДЕ 80/60°C				Температура воздуха на входе = + 15°C		Температура воздуха на входе = + 20°C	
Модель	Скорость вентилятора	Расход воздуха (м³/ч)	Расход воды (л/с)	Мощность (кВт)	Темп. возд. на выходе °C	Мощность (кВт)	Темп. возд. на выходе °C
COR-IND 1000 W33	Высокая	5.200	0,39	35,3	34,7	32,4	38,4
	Низкая	4.100	0,39	31,8	37,5	29,2	41,0
COR-IND 1500 W50	Высокая	7.500	0,61	54,7	36,2	50,3	39,8
	Низкая	6.500	0,61	51,3	37,9	47,1	41,4

ТЕМПЕРАТУРЫ ВОДЫ НА ВХОДЕ/ НА ВЫХОДЕ 70/50°C				Температура воздуха на входе = + 15°C		Температура воздуха на входе = + 20°C	
Модель	Скорость вентилятора	Расход воздуха (м³/ч)	Расход воды (л/с)	Мощность (кВт)	Темп. возд. на выходе °C	Мощность (кВт)	Темп. возд. на выходе °C
COR-IND 1000 W33	Высокая	5.200	0,39	29,7	31,6	26,9	35,2
	Низкая	4.100	0,39	26,7	34,0	24,2	37,4
COR-IND 1500 W50	Высокая	7.500	0,61	46,1	32,9	41,7	36,4
	Низкая	6.500	0,61	43,3	34,3	39,2	37,8

ТЕМПЕРАТУРЫ ВОДЫ НА ВХОДЕ/ НА ВЫХОДЕ 60/40°C				Температура воздуха на входе = + 15°C		Температура воздуха на входе = + 20°C	
Модель	Скорость вентилятора	Расход воздуха (м³/ч)	Расход воды (л/с)	Мощность (кВт)	Темп. возд. на выходе °C	Мощность (кВт)	Темп. возд. на выходе °C
COR-IND 1000 W33	Высокая	5.200	0,39	24,1	28,5	21,3	32,1
	Низкая	4.100	0,39	21,7	30,4	19,3	33,8
COR-IND 1500 W50	Высокая	7.500	0,61	37,6	29,6	33,2	33,1
	Низкая	6.500	0,61	35,3	30,8	31,2	34,2

ВОЗДУШНЫЕ ЗАВЕСЫ
COR-S



Модель COR-4-900 S



Модель COR-6-900 S

Воздушные завесы для горизонтальной установки серии COR-S с электрическим нагревом разработаны специально для обслуживания небольших проемов.
Соотношение расхода воздуха и мощности нагревательных элементов позволяет использовать воздушные завесы серии COR-S в качестве обогревателей для небольших помещений.
Серия COR-S представлена двумя моделями с мощностью нагревательных элементов 4 и 6 кВт соответственно.
Воздушные завесы имеют два режима мощности нагрева воздуха и две скорости вращения вентилятора.

Эффективная длина воздушного потока у завес серии COR-S составляет 1,5 м.
Областью применения завес серии COR-S являются небольшие оконные проемы торговых киосков, билетных касс и информационных служб.

Модель COR-6-900 S комплектуется выносным пультом управления.



Пульт управления
COR-4-900 S



CR-S
2-х скоростной выносной пульт управления вентилятором и мощностью нагрева поставляется в комплекте с воздушной завесой COR-6-900 S.

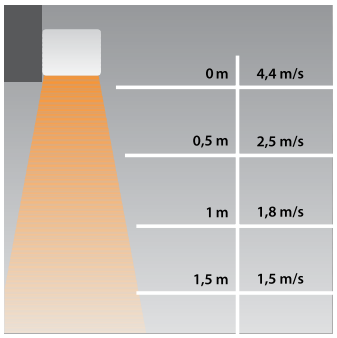

Профиль скоростей воздушного потока

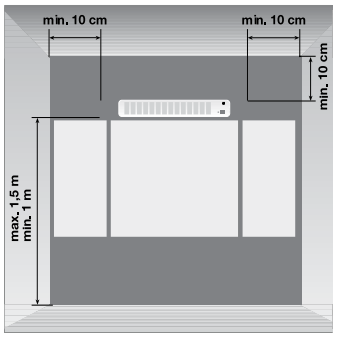

Установочные размеры

РАЗМЕРЫ (мм)

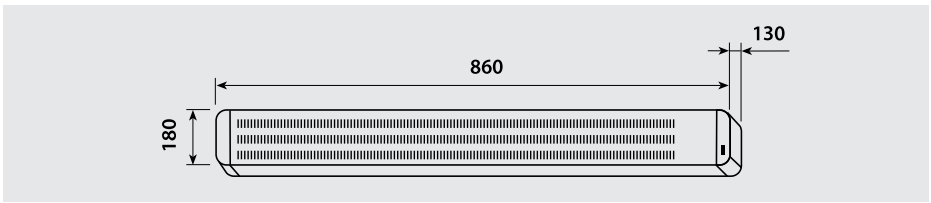

ТЕХНИЧЕСКИЕ ХАРАКТЕРИСТИКИ

Модель	Напряж. (50 Гц)	Тепл. мощн.	Мощн. вент.	Кол-во скор.	Расход воздуха (м³/ч)		Скорость воздуха на выходе * (м/с)		Максимальная разница температур (°C)				Уровень звук. давл.**	Ток	Плавкий предохранитель	Холодный/ теплый воздух	Выносной пульт управлен.	Вес	Цвет
					Скорость		Скорость		Макс. мощн.		Мин. мощн.								
	(В)	(кВт)	(Вт)		Выс.	Низк.	Выс.	Низк.	Выс. скор.	Низк. скор.	Выс. скор.	Низк. скор.	(дБ(А))	(А)				(кг)	(белый)
COR-4-900 S	230	2 / 4	30,5	2	409	316	4,4	3,4	47	60	23,5	28	38,7	18	•	X/T		7,15	RAL 9003
COR-6-900 S	230 или 400	3 / 6	30,5	2	409	316	4,4	3,4	89	100	41	45	37,7	9 / 15 / 26	•	X/T	•	7,5	RAL 9003

* На расстоянии 0,05 м от завесы.
** Уровень звукового давления измерен на расстоянии 3 м от воздушной завесы, в свободном пространстве.

СТАЦИОНАРНЫЕ ТЕПЛОВЕНТИЛЯТОРЫ
EC-N



Стационарные электрические тепловентиляторы серии EC-N предназначены для обогрева общественных или промышленных помещений.
Корпус тепловентилятора изготовлен из листовой стали и защищен от коррозии полиэфирной краской (класс защиты IP24).
Тепловентиляторы поставляются в комплекте с кронштейном для настенного монтажа, который позволяет регулировать направление воздушного потока в горизонтальной и в вертикальной плоскостях.
Тепловентиляторы оснащаются осевыми вентиляторами с низким уровнем шума.
Для управления стационарными используется выносной пульт управления и термостат (дополнительные опции).
Тепловентиляторы оборудованы защитой от перегрева с ручным перезапуском.









Тепловентиляторы поставляются в комплекте с кронштейном для настенного монтажа, который позволяет регулировать направление воздушного потока в вертикальной и горизонтальной плоскостях.

ТЕХНИЧЕСКИЕ ХАРАКТЕРИСТИКИ

Модель	Напряжение 50 Гц (В)	Общая мощность (Вт)	Тепловая мощность (Вт)	Ток (А)	Частота вращения (об/мин)	Расход воздуха ($м^3$/ч)	Уровень звукового давления* дБ(А)	Увеличение температуры (°С)	Класс защиты	Скорость воздуха на выходе (м/с)	Вес (кг)	Цвет
EC-3N	230	3033	1500/3000	13	1300	350	43	26	IP24	2	9,7	Серый
EC-5N	400	5033	2500/5000	7,2	1300	450	43	33	IP24	2,3	9,7	Серый
EC-9N	400	9050	4500/9000	13	1300	800	49	33	IP24	2,4	15	Серый
EC-12N	400	12040	6000/12000	17,3	1370	1.100	50	32	IP24	3,3	17	Серый
EC-15N	400	15040	7500/15000	21,7	1370	1.100	50	40	IP24	3,3	17	Серый

* Уровень звукового давления измерен на расстоянии 1,5 м от тепловентилятора, в свободном пространстве.

РАЗМЕРЫ (мм)

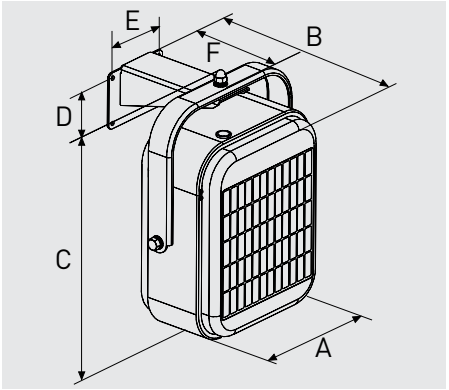

Модель	A	B	C	D	E	F
EC-3N	370	300	450	85	120	220
EC-5N	370	300	450	85	120	220
EC-9N	450	375	565	112	152	294
EC-12N	450	460	565	112	152	294
EC-15N	450	460	565	112	152	294

УСТАНОВКА

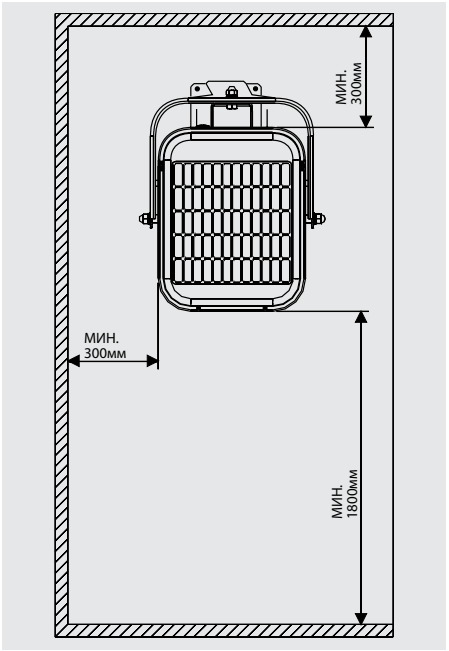

ЭЛЕКТРИЧЕСКИЕ ПРИНАДЛЕЖНОСТИ



CR-25
Размеры ДхШхВ (мм):
80x57x120

CR-25: Выносной настенный пульт управления для управления стационарными тепловентиляторами EC-N. Имеет три положения: только вентилятор, вентилятор и первая ступень нагрева, вентилятор и вторая ступень нагрева.
Выносной пульт управления может управлять работой 5 одинаковых тепловентиляторов.



TR-2
Размеры ДхШхВ (мм):
113x75x154

TR-2: двухступенчатый капиллярный термостат для моделей EC-12N и EC-15N.



TR-1N
Размеры ДхШхВ (мм):
113x75x154

TR-1N: одноступенчатый капиллярный термостат для моделей EC-3N, EC-5N и EC-9N.

ПЕРЕНОСНЫЕ ТЕПЛОВЕНТИЛЯТОРЫ
EP-N



Переносные электрические тепловентиляторы серии EP-N предназначены для обогрева общественных или промышленных помещений.
Корпус тепловентилятора изготовлен из листовой стали и защищен от коррозии полиэфирной краской (класс защиты IP24). Для переноски предусмотрена ручка.
Тепловентиляторы оснащаются осевыми вентиляторами с низким уровнем шума.
На корпусе тепловентилятора располагаются ручки управления и термостата. Ручка управления тепловентилятором позволяет выбрать один из трех режимов работы: только вентилятор, вентилятор и первая ступень нагрева, вентилятор и вторая ступень нагрева. При помощи термостата можно задать температуру в помещении.
На задней части корпуса тепловентилятора располагается переключатель режимов работы термостата. В первом положении термостат управляет работой только нагревателя, который включается и отключается по достижении заданной температуры, вентилятор в этом режиме работает постоянно. Во втором положении термостат управляет работой нагревателя и вентилятора, при достижении заданной температуры отключается и нагреватели и вентилятор.
Тепловентиляторы оборудованы защитой от перегрева с ручным перезапуском.

Применение

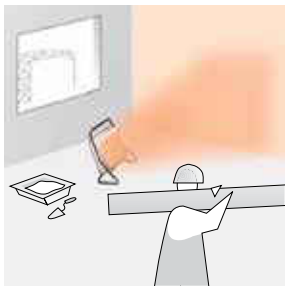

Строительные работы

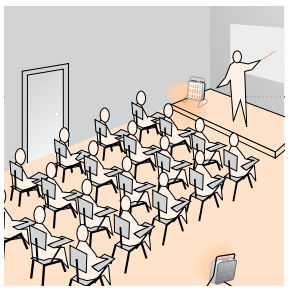

Аудитории

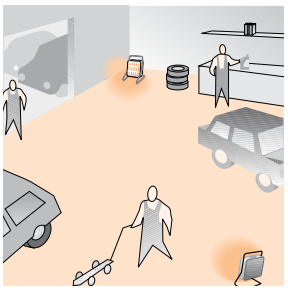

Мастерские

РАЗМЕРЫ (мм)

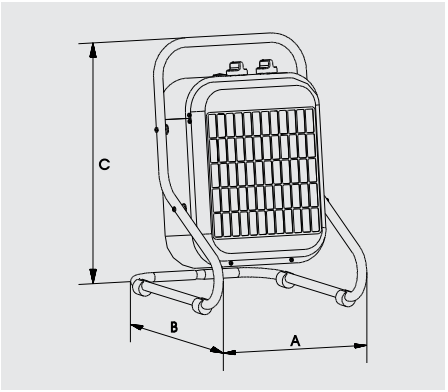

Модель	A	B	C
EP-3N	333	395	490
EP-5N	333	395	490
EP-9N	408	495	595
EP-12N	408	586	600
EP-15N	408	586	600

ТЕХНИЧЕСКИЕ ХАРАКТЕРИСТИКИ

Модель	Напряжение 50 Гц (В)	Общая мощность (Вт)	Тепловая мощность (Вт)	Ток (А)	Частота вращения (об/мин)	Расход воздуха ($м^3$/ч)	Уровень звукового давления* дБ(А)	Увеличение температуры (°C)	Класс защиты	Скорость воздуха на выходе (м/с)	Вес (кг)	Цвет
EP-3 N	230	3033	1500/3000	13	1300	350	43	26	IP24	2	7.5	Красн.
EP-5 N	3N AC 400	5033	2500/5000	7.2	1300	450	43	33	IP24	2,3	7.5	Красн.
EP-9 N	3N AC 400	9050	4500/9000	13	1300	800	49	33	IP24	2,4	10	Красн.
EP-12 N	3N AC 400	12040	6000/12000	17.3	1370	1.100	50	32	IP24	3,3	12	Красн.
EP-15 N	3N AC 400	15040	7500/15000	21.7	1370	1.100	50	40	IP24	3,3	12	Красн.

* Уровень звукового давления измерен на расстоянии 1,5 м от тепловентилятора, в свободном пространстве.

ГАЛОГЕНОВЫЕ ОБОГРЕВАТЕЛИ
HI-3000



2000°C

Температура поверхности

Галогеновые обогреватели предназначены для локального и общего обогрева торговых, административных и производственных помещений.

Описание:
В обогревателях HI-3000 в качестве нагревательных элементов используются кварцево-галогенные лампы, которые обладают минимальной инерционностью и после включения, мгновенно нагреваются до температуры 2000°C.
Тепловое излучение от поверхности обогревателя передается преимущественно в инфракрасном диапазоне.

ПРИМЕНЕНИЕ

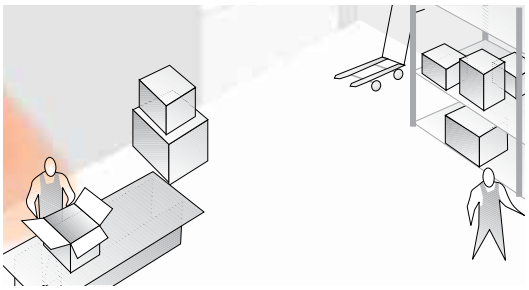

Рабочие места в складских помещениях

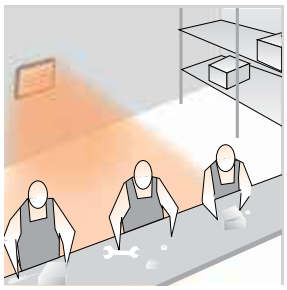

Рабочие места на конвейере

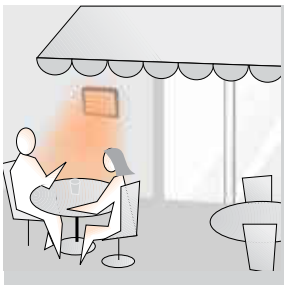

Веранды

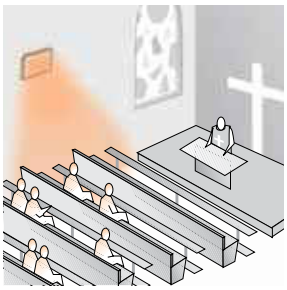

Церкви

РАЗМЕРЫ (мм)

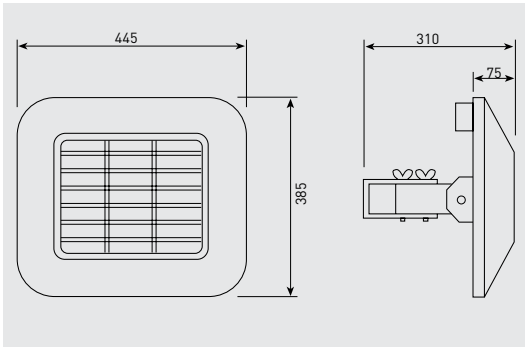

ОБСЛУЖИВАЕМАЯ ЗОНА



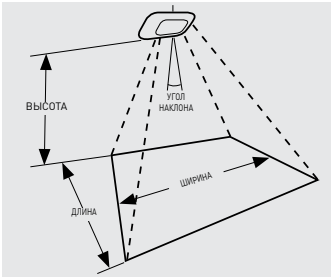

Мощность обогрева (Вт/м²)	HI-3000		
	Высота (м)	Длина (м)	Ширина (м)
Вертикальный угол наклона 30° .			
150	3,7	3,6	5,4
200	3,4	3,1	4,7
250	3,1	2,8	4,2
Вертикальный угол наклона 45°			
150	2,9	4,9	4,2
200	2,6	4,1	3,5

ТЕХНИЧЕСКИЕ ХАРАКТЕРИСТИКИ

Модель	Напряжение (В)	Мощность (Вт)	Ток (А)	Кол-во ламп	Тип ламп	Локальный обогрев	Регулирование	Установка	Цвет
HI-3000	230	2750	11,9	2	Галоген.	•	•	Стена/потолок	Черный

ПАНЕЛЬНЫЕ ИНФРАКРАСНЫЕ ОБОГРЕВАТЕЛИ
TERMOTECH-MT/HT



Инфракрасные обогреватели с температурой поверхности 150°C и 300°C предназначены для обогрева коммерческих и промышленных помещений, также они могут использоваться для локального обогрева рабочих мест и сушки различных изделий.

Описание:
Для установки потолочной панели необходимо закрепить ее на, подходящем для этого, подвесе (например цепи) при помощи четырех стандартных кронштейнов.
Потолочные панели не требуют какого-либо обслуживания.
Для регулирования температуры в помещении следует использовать одноступенчатый комнатный термостат.

150°C
300°C
Температура поверхности

ПРИМЕНЕНИЕ



Складские помещения



Производственные помещения



Магазины

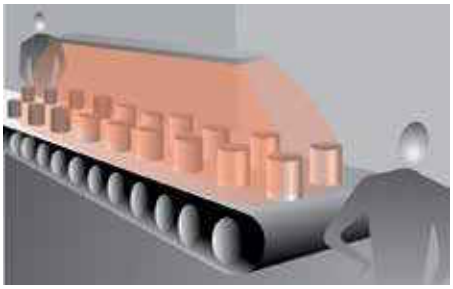

Линии сушки

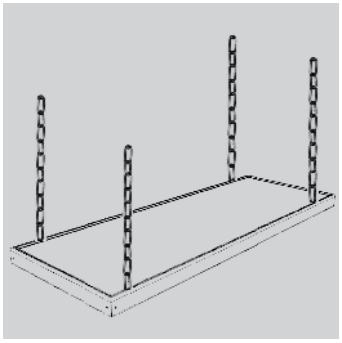

Простота установки
Инфракрасные панели можно закрепить непосредственно на потолке или любой подходящей горизонтальной поверхности (подвесы в комплект не входят).

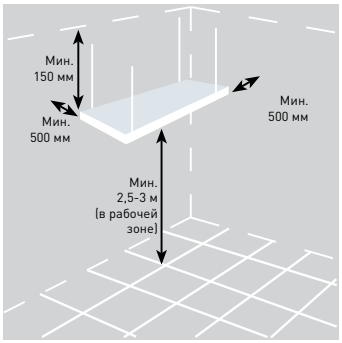

Минимальные расстояния для безопасной установки

ТЕХНИЧЕСКИЕ ХАРАКТЕРИСТИКИ

Модель	Напряжение (В)	Мощность (Вт)	Ток (А)		Темпер. поверхности (°C)	Рекоменд. высота установки (м)	Класс защиты	Класс изоляции	Размеры ДхШхВ (мм)	Вес (кг)	Цвет
			230В	400В							
TERMOTECH-MT-1400	1ф-230В / 3ф-400В	1400	6,4	3,7	150	2.5 ... 3.5	IP54	I	1675x400x75	11	Серый
TERMOTECH-HT-1750	1ф-230В	1750	7,7	-	300	3.5 ... 4.5	IP54	I	1675x220x75	8	Серый
TERMOTECH-HT-3500	1ф-230В / 3ф-400В	3500	16,0	9,3	300	3.5 ... 7	IP54	I	1675x400x75	12	Серый
TERMOTECH-HT-5250	1ф-230В / 3ф-400В	5250	24,0	13,5	300	3.5 ... 7	IP54	I	1675x570x75	16	Серый



DEF-D

Квадратная защитная решетка на выходе воздуха, предотвращает попадание в вентилятор посторонних предметов.

Модель	Ø A	B	Ø C	Ø E
DEF-250 D	332	64	286	8
DEF-325 D	397	64	351	8
DEF-375 D	449	64	403	8
DEF-450 D	501	64	455	8
DEF-525 D	553	64	507	8
DEF-630 D	808	150	735	8
DEF-800 D	1008	140	935	8
DEF-1000 D	1258	155	1185	8

Размер ячейки решетки:
10,6 x 10,6 (модели от 250 до 525).
25 x 25 (модели от 630 до 1000).
Размеры (мм).

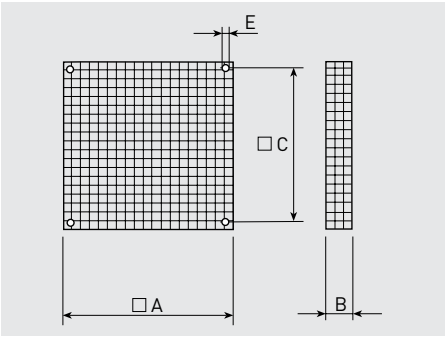



DEF-T

Круглая защитная решетка для установки на входе или выходе воздуха, применяется с осевыми вентиляторами серии TCBB / TCBT, предотвращает попадание в вентилятор посторонних предметов.

Модель	A	B	ØD	Кол-во отверстий
Для установки на входе или выходе воздуха				
DEF-250 T	312	1,2	-	-
DEF-315 T	380	3	-	-
DEF-355 T	420	3	-	-
DEF-400 T	475	3	-	-
DEF-450 T	525	3	-	-
DEF-500 T	595	3	-	-
DEF-560 T	655	3	-	-
DEF-630 T	725	3	-	-
Для установки на входе воздуха				
DEF-710 T ASPIRACION	770	5	12	8
DEF-800 T ASPIRACION	860	5	11	8
Для установки на выходе воздуха				
DEF-710/H-T DESCARGA	770	5	12	8
DEF-710/L-T DES CARGA	770	5	12	8

Размер ячейки решетки: 10,6 x 10,6 (модели от 250 до 630).
Размеры (мм).

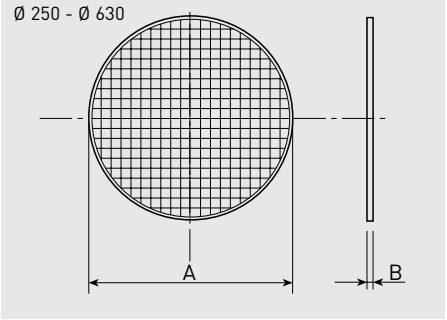

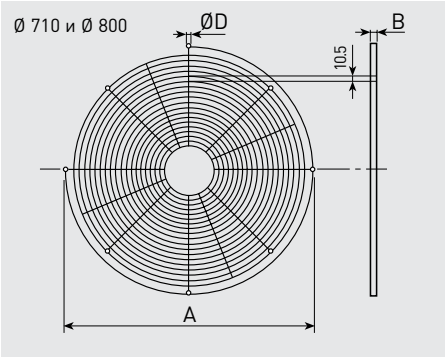



DEF-AN

Круглая защитная решетка для установки на входе воздуха, применяется с осевыми вентиляторами с монтажной пластиной (модели от 800 до 1000), предотвращает попадание в вентилятор посторонних предметов.

Модель	Ø A	H
DEF-800 AN	926	178
DEF-900 AN / DEF-901 AN	1026	228
DEF-1000 AN	1154	163

Размер ячейки решетки: 25 x 25.
Размеры (мм).

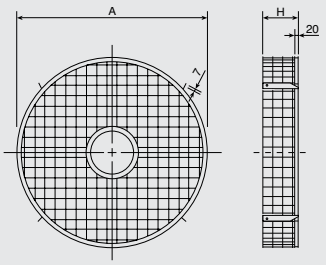

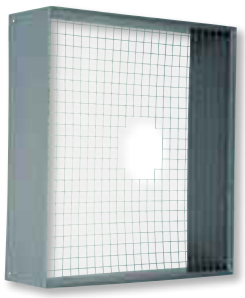

DEF-1001 A

Квадратная защитная решетка для установки на входе воздуха, применяется с вентиляторами HCFT/4-1000/H-X и HCBT/4-1000/H-X, предотвращает попадание в вентилятор посторонних предметов.

Модель	Ø A	Ø B	E	H	I	J
DEF-1001 A	1258	297	1185	265	34	22

Размер ячейки решетки: 25 x 25
Размеры (мм).

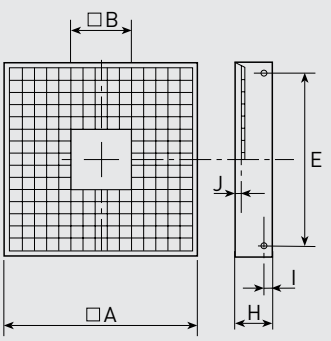



DEF.ASP.TGT/THGT

Круглая защитная решетка для установки на входе воздуха, применяется с вентиляторами серии TGT и THGT, предотвращает попадание в вентилятор посторонних предметов.

Модель	D	D1	Кол-во отверстий
DEF.ASP.TGT/THGT-400	450	12	4
DEF.ASP.TGT/THGT-450	500	12	4
DEF.ASP.TGT/THGT-500	560	12	6
DEF.ASP.TGT/THGT-560	620	12	6
DEF.ASP.TGT/THGT-630	690	12	6
DEF.ASP.TGT/THGT-800	860	12	8
DEF.ASP.TGT/THGT-900	970	12	8
DEF.ASP.TGT/THGT-1000	1070	12	8
DEF.ASP.TGT/THGT-1250	1320	12	10

Размеры (мм).

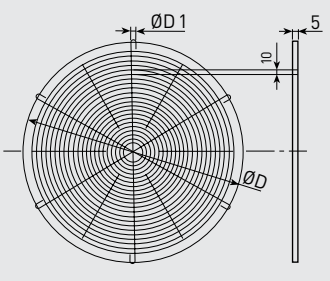



DEF.DES.TGT/THGT

Круглая защитная решетка для установки на выходе воздуха, применяется с вентиляторами серии TGT и THGT, предотвращает попадание в вентилятор посторонних предметов.

Модель	Ø A	Ø B	Ø D1	Ø D	Ø E	Кол-во отв.	Вес (кг)
DEF.DES.TGT/THGT-400	380	170	365	465	10	4	2,2
DEF.DES.TGT/THGT-450	430	190	335	515	10	4	2,7
DEF.DES.TGT/THGT-500	480	190	400	560	12	6	3,5
DEF.DES.TGT/THGT-560	540	230	430	620	12	6	4,2
DEF.DES.TGT/THGT-630	610	270	382	690	12	6	3,4
DEF.DES.TGT/THGT-710	690	255	420	770	12	8	4,4
DEF.DES.TGT/THGT-800	780	295	460	860	12	8	5,2
DEF.DES.TGT/THGT-900	880	315	540	970	12	8	6,4
DEF.DES.TGT/THGT-1000	980	335	620	1070	12	8	8,1
DEF.DES.TGT/THGT-1250	1230	385	800	1320	12	10	13,5

Размеры (мм).

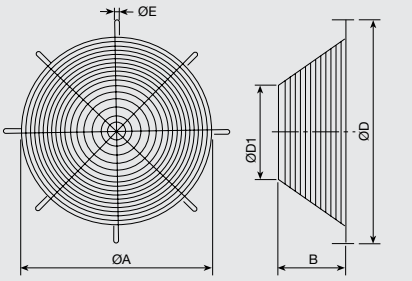



EMB-T

Диффузор с защитной решеткой для установки на входе воздуха, устраняет турбулентность воздушного потока на входе воздуха в вентилятор, а защитная решетка предотвращает попадание в вентилятор посторонних предметов.

Модель	Ø A	B	Ø C	Ø D	E
EMB-315T	426	165	355	320	8x10
EMB-355T	435	165	395	359	8x10
EMB-400T	507	165	450	401	8x12
EMB-450T	555	165	500	450	8x12
EMB-500T	617	165	560	504	12x12
EMB-560T	674	165	620	560	12x12
EMB-630T	734	165	690	630	12x12
EMB-710T	815	250	770	710	16x12
EMB-800T	905	250	860	800	16x12
EMB-900T	1005	250	970	900	16x15
EMB-1000T	1105	250	1070	1000	16x15
EMB-1250T	1355	250	1320	1250	20x15

Размеры (мм).

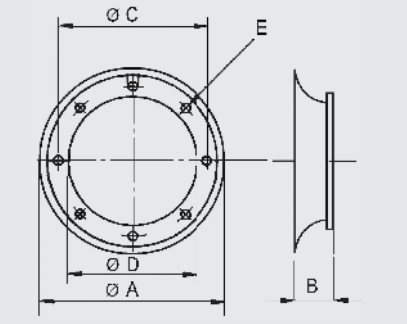

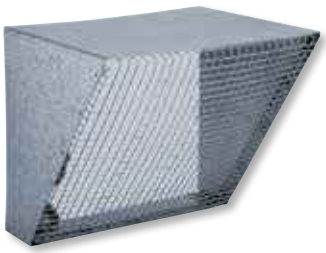

CVA / CVD

Прямоугольные защитные решетки для установки на входе или выходе воздуха центробежных вентиляторов в корпусе.
CVA - модель для установки на входе воздуха.
CVD - модель для установки на выходе воздуха.

На входе воздуха			На выходе воздуха		
Модель	A	B	Модель	A	B
CVA-7	329	329	CVD-7	225	235
CVA-9	403	403	CVD-9	263	303
CVA-10	453	453	CVD-10	292	336
CVA-12	503	503	CVD-12	344	399
CVA-15	603	603	CVD-15	406	476
CVA-18	703	703	CVD-18	482	559
CVA-20	803	803	CVD-20	633	633
CVA-22	903	903	CVD-22	698	703
CVA-25	1003	1003	CVD-25	799	803
CVA-30	1203	1203	CVD-30	873	948

Размеры (мм).

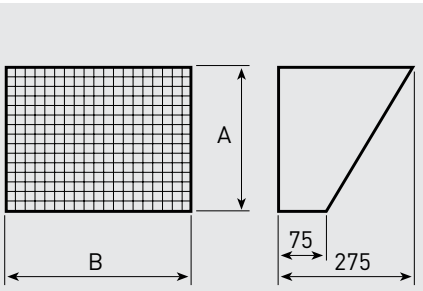

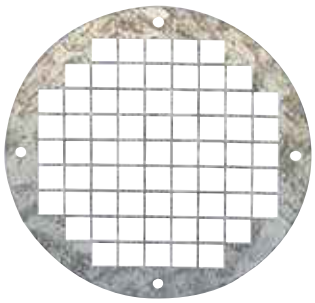



KRDA

Круглые защитные решетки для установки на входе воздуха центробежных промышленных вентиляторов, предотвращает попадание в вентилятор посторонних предметов.
По запросу возможно изготовление из нержавеющей стали.

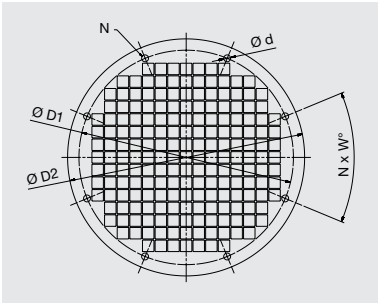

Модель	Ø D1	Ø D2	Ø d	N	W°
KRDA-100	139	165	9	4	90
KRDA-125	165	190	9	4	90
KRDA-140	182	215	11	4	90
KRDA-160	200	230	11	8	45
KRDA-180	219	240	11	8	45
KRDA-200	241	265	9	8	45
KRDA-225	260	290	9	8	45
KRDA-225	265	290	9	8	45
KRDA-250	292	320	9	8	45
KRDA-280	332	360	9	8	45
KRDA-315	366	395	9	8	45
KRDA-355	405	435	11	8	45
KRDA-400	448	480	11	8	45

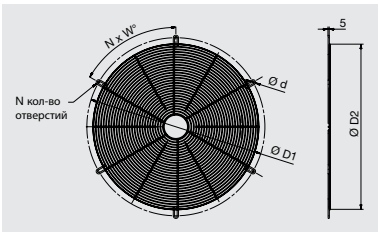

Модель	Ø D1	Ø D2	Ø d	N	W°
KRDA-450	497	450	11	12	30
KRDA-500	551	500	12	6	60
KRDA-560	629	570	12	8	45
KRDA-630	698	640	12	8	45
KRDA-710	775	720	12	8	45
KRDA-800	861	810	12	8	45
KRDA-900	958	901	12	8	45

Размеры (мм).



APC

Круглая защитная решетка для установки на входе или выходе воздуха, предотвращает попадание в вентилятор посторонних предметов.

Модель	ØA	B
APC-80	80	216
APC-100	100	228
APC-125	125	232
APC-160	160	252
APC-200	200	275
APC-250	250	304
APC-315	315	342
APC-355	355	365
APC-400	400	391
APC-450	450	420
APC-500	500	449
APC-560	560	483
APC-630	630	524
APC-710	710	570
APC-800	800	622

Размеры (мм).

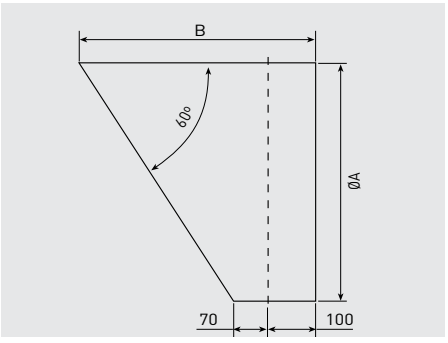

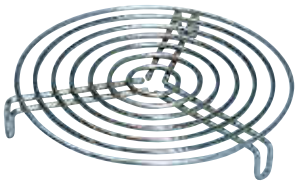

DEF-VENT

Защитная решетка для установки на входе или выходе воздуха из вентилятора, предотвращает попадание в вентилятор посторонних предметов.

Модель	Ø (мм)
DEF-VENT-100	100
DEF-VENT-125	125
DEF-VENT-150	150
DEF-VENT-160	160
DEF-VENT-200	200
DEF-VENT-250	250
DEF-VENT-315	315
DEF-VENT-355	355
DEF-VENT-400	400

Размеры (мм).



USAV

Наружная защитная решетка для круглых воздуховодов, может устанавливаться в приточной или вытяжной системе. Решетки изготавливаются из алюминия и снабжены антимоскитной сеткой.

Модель	Ød	ØD	C	J	Вес (кг)
USAV 100	100	132	25	3	0,19
USAV 125	125	155	25	3	0,24
USAV 180	160	190	25	3	0,39
USAV 200	200	230	25	3	0,59
USAV 250	250	280	28	3	1
USAV 315	315	350	20	3	1,94
USAV 400	400	440	25	3	2,7

Размеры (мм).

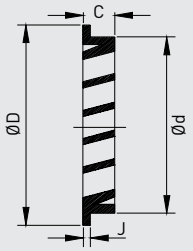

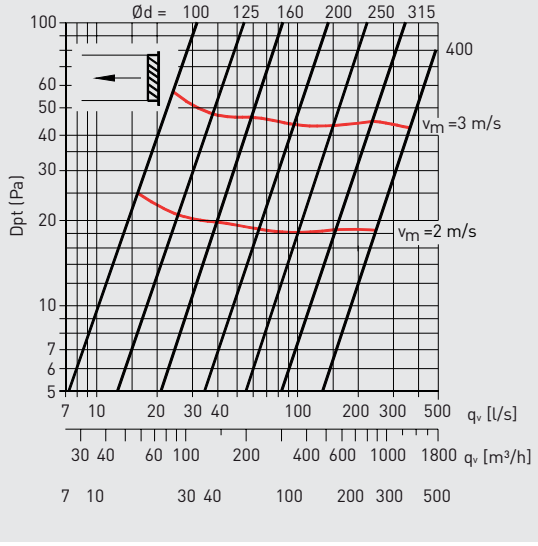



Модели от 100 до 500



Модели от 560 до 1000

PER-W

Пластиковые инерционные жалюзи предназначены для наружной установки в системах вытяжной вентиляции. Инерционные жалюзи целиком выполнены из пластика, устойчивого к ультрафиолету и коррозии, открываются автоматически под напором воздуха.
Инерционные жалюзи PER-W поставляются двух цветов:
Модели от 100 до 160: белый (RAL9010).
Модели от 200 до 1000: серый (RAL7035).

Модель	Ø A	B	C	Ø D	Ø E
PER-100 W	123	12	90	98	4
PER-125 W	158	15	110	130	4
PER-160 W	178	20	130	152	4
PER-200 W	243	21	184	205	5
PER-250 W	294	26	233	260	5
PER-355 W	394	26	310	360	5
PER-400 W	457	26	365	420	5
PER-450 W	499	31	395	460	5
PER-500 W	548	31	443	510	5

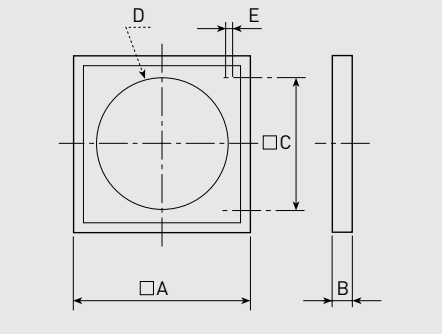

Модель	Ø A	D	Ø C	B
PER-560 W	605	565	522	28
PER-630 W	696	655	626	31
PER-710 W	760	720	692	40
PER-800 W	840	800	772	40
PER-1000 W	1040	1000	972	40

Размеры (мм).

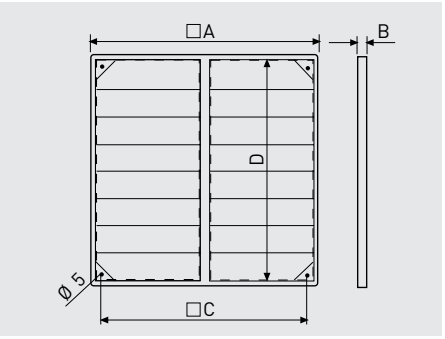

ПОТЕРИ ДАВЛЕНИЯ

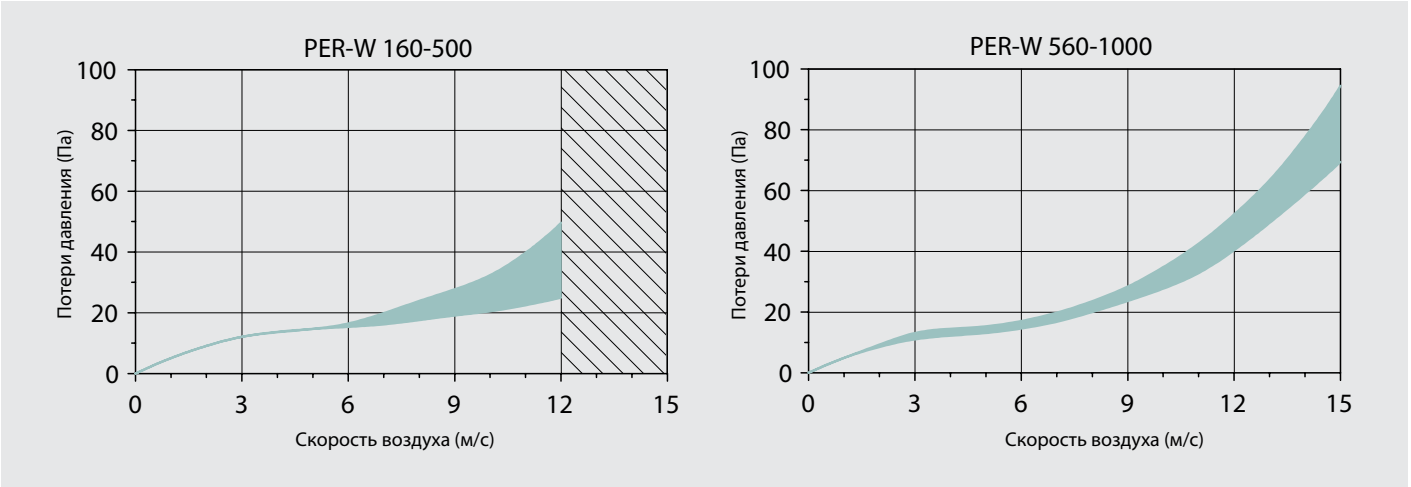



PER-CN

Алюминиевые инерционные жалюзи предназначены для наружной установки в системах вытяжной вентиляции. Жалюзи изготавливаются из алюминия, рама изготавливается из листовой стали и окрашивается в светло-серый цвет. Жалюзи открываются автоматически под напором воздуха. Все модели оснащены защитной сеткой.

Модель	A	B	C	Ø E	F	N
PER-250 CN	333	40	287	8	104	6
PER-355 CN	398	40	352	8	104	7
PER-400 CN	451	40	405	8	104	8
PER-450 CN	504	40	458	8	104	9
PER-500 CN	557	40	511	8	104	10
PER-630 CN	700	50	590	10	187	5
PER-710 CN	800	50	690	10	187	6
PER-800 CN	900	50	790	10	187	7
PER-1000 CN	1100	50	990	10	187	8

Размеры (мм).

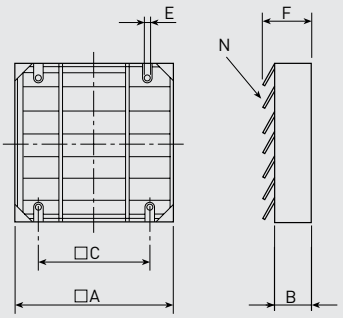



PER-CR

Алюминиевые инерционные жалюзи предназначены для наружной установки в системах вытяжной вентиляции. Жалюзи изготавливаются из алюминия, рама изготавливается из листовой стали и окрашивается в светло-серый цвет. Жалюзи открываются автоматически под напором воздуха или вручную при помощи специального механизма. Все модели оснащены защитной сеткой.

Модель	A	B	C	ØE	F	N
PER-250 CR	386	60	287	8	146	4
PER-355 CR	450	60	352	8	146	5
PER-400 CR	503	60	405	8	146	6
PER-450 CR	556	60	458	8	146	7
PER-500 CR	610	60	511	8	146	7
PER-630 CR	700	60	590	10	200	5
PER-710 CR	800	60	690	10	200	6
PER-800 CR	900	60	790	10	200	7
PER-1000 CR	1100	60	990	10	200	8

Размеры (мм).

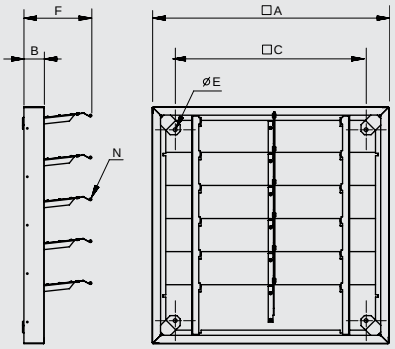

Потери давления

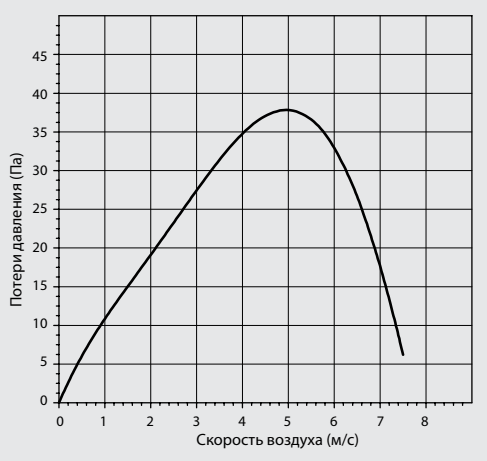



PER–EX

Пластиковые инерционные жалюзи для взрывозащищенных вентиляторов. Жалюзи предназначены для применения во взрывоопасных зонах класса 1 и 2, изготавливаются из пластика черного цвета. Жалюзи открываются автоматически под напором воздуха. Максимальная скорость воздуха в сечении жалюзи должна быть не более 12 м/с.

Модель	A	B	Ø C	Ø D	Ø E
PER-200 EX	244	22	182	210	5
PER-315 EX	344	26	275	314	5
PER-355 EX	397	26	310	360	5
PER-400 EX	459	26	364	420	5
PER-450 EX	501	31	395	460	5
PER-500 EX	549	31	445	510	5
PER-560 EX	605	28	552	-	5
PER-630 EX	696	31	626	-	5
PER-710 EX	По запросу				5

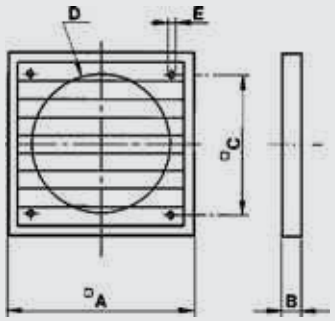



CLAR

Обратные клапаны CLAR предназначены для установки в горизонтальном положении. Клапан автоматически открывается под действием потока воздуха при включении вентилятора и закрывается при его выключении.

Модель	Ø A	Ø C	Ø D	Ø E	N	L	P	Вес (кг)
CLAR-400	468	450	400	12	8	250	235	10
CLAR-450	530	500	450	12	8	250	260	14
CLAR-500	582	560	500	12	12	250	285	15
CLAR-560	642	620	560	12	12	250	315	16
CLAR-630	718	690	630	12	12	250	350	17
CLAR-710	797	770	710	12	16	300	390	26
CLAR-800	896	860	800	12	16	300	435	31
CLAR-900	989	970	900	15	16	300	485	35
CLAR-1000	1098	1070	1000	15	16	300	535	41
CLAR-1250	1364	1320	1250	15	20	450	660	73

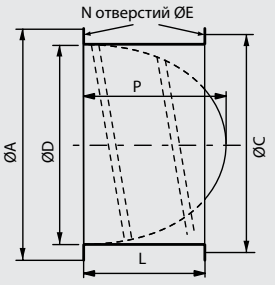

Потери давления

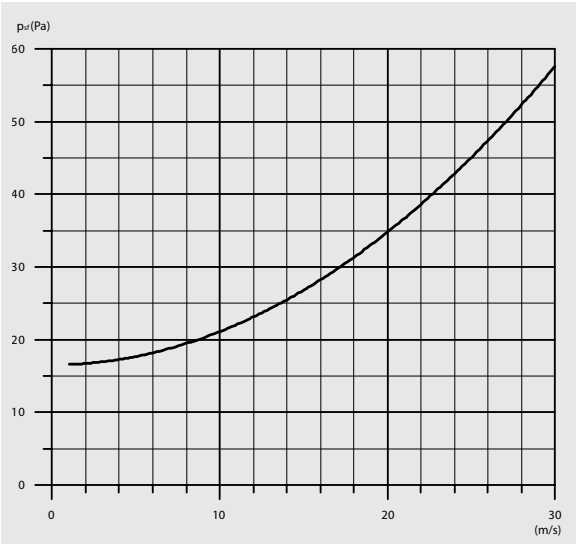



CAR

Обратные клапаны серии CAR предназначены для установки в круглых воздуховодах. В нормальном положении клапан закрыт, что препятствует обратному потоку воздуха при выключенном вентиляторе. Клапан открывается автоматически под действием потока воздуха при включении вентилятора.

Модель	ØA	B	C	D
CAR-80	80	37	35	82
CAR-100	100	35	31	80
CAR-110	110	47	45	112
CAR-125	125	45	43	100
CAR-150	150	55	53	120
CAR-160	160	55	53	120
CAR-200	200	65	63	140
CAR-250	250	65	63	140
CAR-315	315	65	63	140
CAR-355	355	65	63	140
CAR-400	400	65	63	250

Размеры (мм).

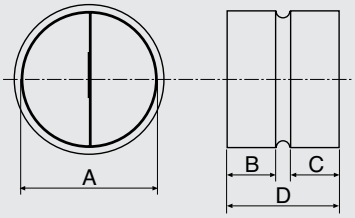

ПОТЕРИ ДАВЛЕНИЯ

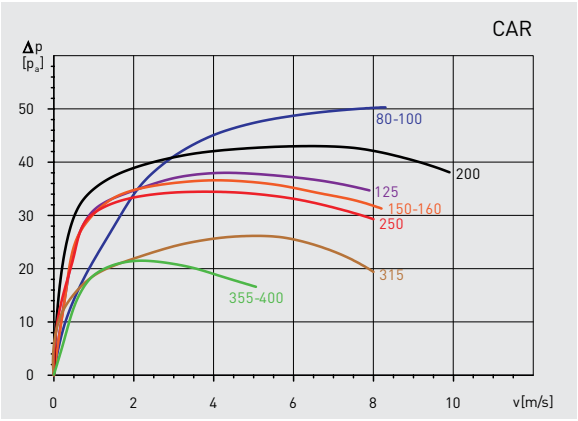



IJK

Воздушные клапаны изготавливаются из оцинкованной листовой стали и комплектуются фланцами стандартных размеров. Воздушные клапаны поставляются с ручным приводом, но могут использоваться с электроприводом (опция). Диаметр вала 10 мм.

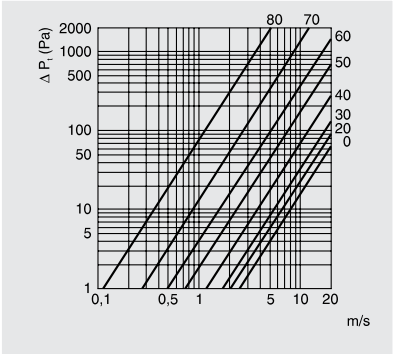

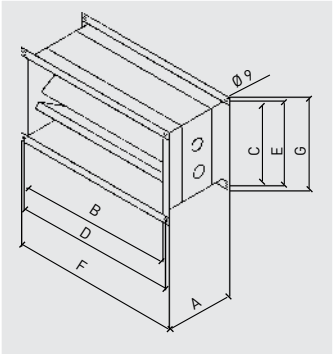

Модель	A	B	C	D	E	F	G	Вес (кг)
IJK-200	162	400	200	420	220	440	240	3,3
IJK-225	162	500	250	520	270	540	290	4,2
IJK-250	162	500	300	520	320	540	340	4,9
IJK-285	162	600	300	620	320	640	340	5,4
IJK-315	162	600	350	620	370	640	390	5,8
IJK-355	162	700	400	720	420	740	440	7,1
IJK-400	162	800	500	820	520	840	540	9,2
IJK-450	162	1000	500	1020	520	1040	540	11,0

Размеры (мм).



PIE

Монтажные опоры. Применяются с осевыми вентиляторами серии TCBB / TCBT и TTT.
Поставляются комплектом из двух штук.

Модель	A	B	Ø C	D	Ø E	F	G	J	N
PIE-250	232	180	10	200	10	14	24	115	2
PIE-315	275	224	10	224	10	14	24	115	2
PIE-355	303	250	10	250	10	14	24	125	2
PIE-400	348	280	12	280	12	14	24	135	2
PIE-450	384	315	12	315	12	14	24	155	2
PIE-500	425	315	12	315	12	14	24	135	2
PIE-560	475	335	12	355	12	17	30	155	2
PIE-630	520	400	12	400	12	17	30	176	2
PIE-710	600	480	14	435	15	22	45	190	2
PIE-800	600	185	12	473	12	32	50	155	4

Размеры (мм).

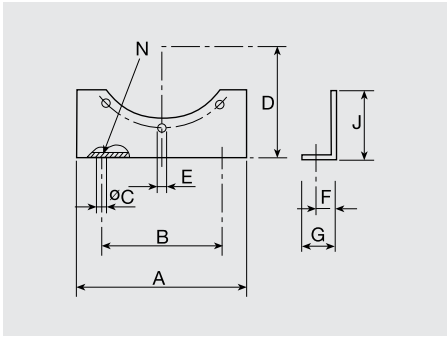



PIE SOP.TGT/THGT

Монтажные опоры. Применяются с осевыми вентиляторами серии TGT и THGT.
Поставляются комплектом из двух штук.

Монтажные опоры для горизонтальной установки

Модель	A	B	Ø C	D	Ø E	F	G	J	Кол-во отв.	Вес (кг)
PIE SOP.TGT/THGT-400	348	280	12	280	12	14	24	135	2	0,6
PIE SOP.TGT/THGT-450	384	315	12	315	12	14	24	155	2	0,9
PIE SOP.TGT/THGT-500	425	315	12	315	12	14	24	135	2	0,8
PIE SOP.TGT/THGT-560	475	355	12,5	355	12,5	17	30	155	2	1,3
PIE SOP.TGT/THGT-630	520	400	12,5	400	12,5	17	30	175	2	1,6
PIE SOP.TGT/THGT-710	480	2x240	14	433	15	22	45	135	3	1,9
PIE SOP.TGT/THGT-800	600	3x185	12	473	12	32	50	155	4	2,5
PIE SOP.TGT/THGT-900	840	4x185	16	540	16	30	60	290	5	7,6
PIE SOP.TGT/THGT-1000	950	5x176	13	573	13	35	60	300	6	8,3
PIE SOP.TGT/THGT-1250	1100	5x206	13	714	13	35	60	280	6	10

Размеры (мм).

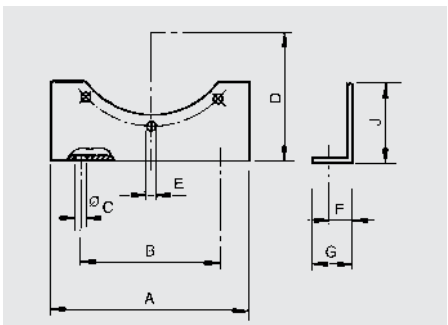

Монтажные опоры для вертикальной установки

Модель	A	B	Ø C	D	Ø E	F	G	H	Вес (кг)
PIE SOP.TGT/THGT-400 V	450	410	12	280	3x137	20	40	210	1,6
PIE SOP.TGT/THGT-450 V	495	455	12	305	3x152	20	40	225	1,8
PIE SOP.TGT/THGT-500 V	425	385	12	335	3x152	20	40	155	1,6
PIE SOP.TGT/THGT-560 V	470	430	12	365	3x128	20	40	160	1,8
PIE SOP.TGT/THGT-630 V	520	480	12	400	3x160	20	40	175	2
PIE SOP.TGT/THGT-710 V	500	430	13	468	4x107,5	30	45	180	2,9
PIE SOP.TGT/THGT-800 V	532	486	12	490	3x162	20	40	165	2,6
PIE SOP.TGT/THGT-900 V	864	840	15	562	4x200	40	60	322	9,8
PIE SOP.TGT/THGT-1000 V	974	880	13	633	4x220	40	60	360	12,5
PIE SOP.TGT/THGT-1250 V	1032	932	13	745	3x233	40	60	316	16

Размеры (мм).

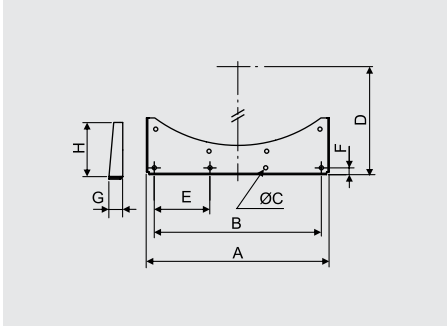



AM

Пружинные антивибрационные опоры уменьшают передачу вибраций от вентилятора на строительные конструкции.

Размеры (мм) AM-25 - AM-125)

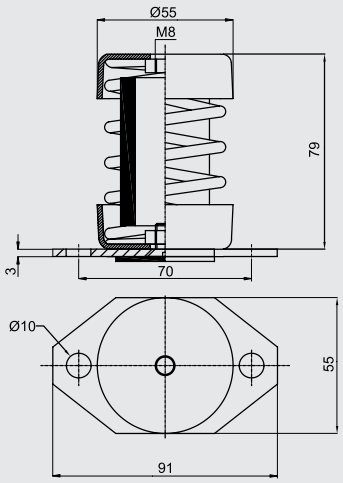

Размеры (мм) AM-250

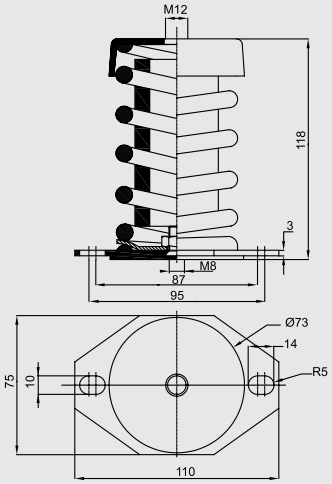

Модель	Нагрузка на одну опору (кг)
AM-25M	25
AM-50M	50
AM-75M	75
AM-100M	100
AM-125M	125
AM-250M	250

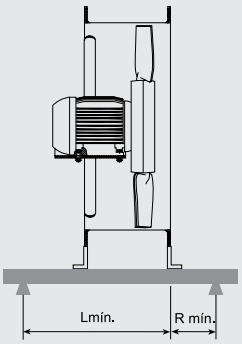

Степень сжатия под нагрузкой

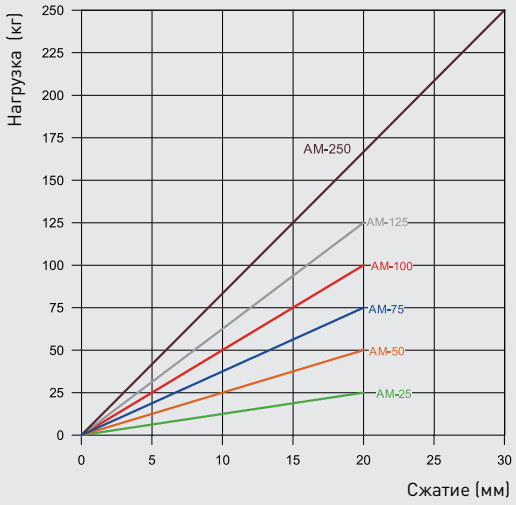

Для подбора антивибрационных опор разделите общий вес вентилятора на 4 (если вам требуется 4 опоры) и, в соответствии с полученной нагрузкой, выберите подходящую модель антивибрационных опор. При этом, общий вес вентилятора должен учитывать вес всех дополнительных принадлежностей, которые будут установлены непосредственно на вентиляторе (монтажные опоры, фланцы, защитные решетки, дополнительная монтажная рама и т.д.).

Дополнительная монтажная рама (не поставляется S&P) применяется для правильного распределения веса вентилятора с ассиметричным центром тяжести (например вентилятор TGT с коротким корпусом) между 4 антивибрационными опорами. Дополнительная монтажная рама изготавливается индивидуально, при монтаже вентилятора. Рекомендуемые размеры дополнительной монтажной рамы приведены ниже.

Пример:
THGT/4-900-9/-5,5 кВт; Вес = 158 кг; 158/4 = 39,5 кг; выбираем 4 антивибрационные опоры AM-50M.



KSE

Резиновые антивибрационные опоры уменьшают передачу вибраций от вентилятора на строительные конструкции.
(1 KSE = комплект из 4-х опор)

Модель	Вес вентилятора (кг)	A	C
KSE-45	40 – 180	24	M8
KSE-70	80 – 280	38	M8

Размеры (мм).

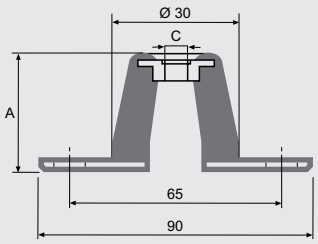



PAVZ

Резиновые антивибрационные опоры уменьшают передачу вибраций от вентилятора на строительные конструкции.
(1 PAVZ = комплект из 4-х опор)

Модель	A	B	C	D	ØE	ØF	Макс. нагр. (кг)
PAVZ-60 SH 45	60	90	24	76	M6	6,2	15
PAVZ-60 SH 60	60	90	24	76	M6	6,2	25
PAVZ-60 SH 75	60	90	24	76	M6	6,2	45
PAVZ-80 SH 45	80	120	27	100	M8	8,2	45
PAVZ-80 SH 60	80	120	27	100	M8	8,2	80
PAVZ-80 SH 75	80	120	27	100	M8	8,2	130
PAVZ-100 SH 45	100	148	28	124	M10	10,2	105
PAVZ-100 SH 60	100	148	28	124	M10	10,2	180
PAVZ-100 SH 75	100	148	28	124	M10	10,2	247
PAVZ-150 SH 45	150	214	39	182	M14	12,2	149
PAVZ-150 SH 60	150	214	39	182	M14	12,2	286
PAVZ-150 SH 75	150	214	39	182	M14	12,2	390
PAVZ-200 SH 45	200	280	44	240	M18	14,5	572
PAVZ-200 SH 60	200	280	44	240	M18	14,5	943
PAVZ-200 SH 75	200	280	44	240	M18	14,5	1459

Размеры (мм).

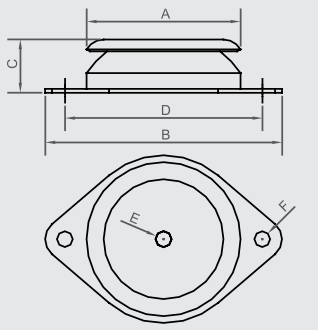



ISA

Резиновые антивибрационные опоры уменьшают передачу вибраций от вентилятора на строительные конструкции.
(1 ISA = комплект из 4-х опор)



ARO BRIDA COMPACT

Круглые фланцы. Применяются с осевыми вентиляторами серии TCBB / TCBT и TTT.

Модель	Ø A	B	Ø C	Ø D	Ø E	Кол-во отв. N
ARO BRIDA COMPACT-250	323	55	292	250	10	4
ARO BRIDA COMPACT-315	386	55	355	315	10	8
ARO BRIDA COMPACT-355	426	55	395	355	10	8
ARO BRIDA COMPACT-400	487	55	450	400	12	8
ARO BRIDA COMPACT-450	537	55	500	450	12	8
ARO BRIDA COMPACT-500	595	55	560	500	12	12
ARO BRIDA COMPACT-560	655	55	620	560	12	12
ARO BRIDA COMPACT-630	725	55	690	630	12	12
ARO BRIDA COMPACT-710	806	60	770	710	12	16
ARO BRIDA COMPACT-800	896	60	860	800	12	16

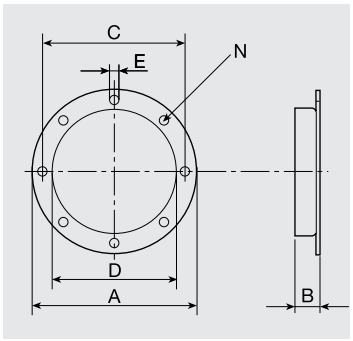

Размеры (мм).



ARO BRIDA TGT/THGT N

Круглые фланцы. Применяются с осевыми вентиляторами серии THGT и TGT.

Модель	Ø A	B	Ø C	Ø D	Ø E	Кол-во отв. N	Вес (кг)
ARO BRIDA TGT/THGT-400 N	487	55	450	400	12	8	2,1
ARO BRIDA TGT/THGT-450 N	537	55	500	450	12	8	2,4
ARO BRIDA TGT/THGT-500 N	595	55	560	500	12	12	3,6
ARO BRIDA TGT/THGT-560 N	655	55	620	560	12	12	4,0
ARO BRIDA TGT/THGT-630 N	725	55	690	630	12	12	4,5
ARO BRIDA TGT/THGT-710 N	806	60	770	710	12	16	5,0
ARO BRIDA TGT/THGT-800 N	896	60	860	800	12	16	5,6
ARO BRIDA TGT/THGT-900 N	1006	60	970	900	12	16	8,4
ARO BRIDA TGT/THGT-1000 N	1105	60	1070	1000	15	16	11,1
ARO BRIDA TGT/THGT-1250 N	1355	65	1320	1250	15	20	13,8

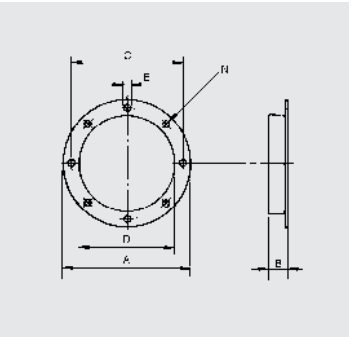

Размеры (мм).



KRBA

Круглые патрубки (фланцы). Применяются с центробежными вентиляторами.
По запросу возможно изготовление из нержавеющей стали.

Модель	Ø D	Ø E	Ø A	N	Ø d
KRBA-125	130	165	189	4	11
KRBA-140	145	182	215	8	11
KRBA-160	160	200	235	8	11
KRBA-180	180	219	240	8	11
KRBA-200	200	241	265	8	9
KRBA-225	225	265	290	8	9
KRBA-250	250	292	320	8	9
KRBA-280	280	332	360	8	9
KRBA-315	315	366	395	8	11
KRBA-355	355	405	435	8	11
KRBA-400	400	448	480	12	11
KRBA-450	450	497	537	12	12
KRBA-500	506	551	595	12	12
KRBA-560	568	629	655	16	12
KRBA-630	638	698	725	16	12
KRBA-710	718	775	806	16	12
KRBA-800	806	861	896	16	12
KRBA-900	906	958	1006	16	15

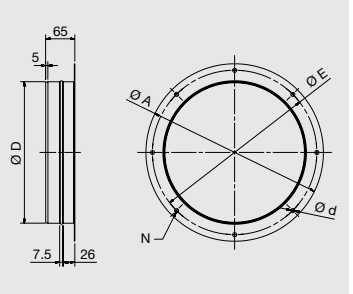

Размеры (мм).

KRBR



Прямоугольные фланцы. Применяются с центробежными вентиляторами.
По запросу возможно изготовление из нержавеющей стали.

Модель	NºY	a	a1	a2	NºX	b	b1	b2	t	Ø d1	H
KRBR-80x56	2	80	---	130	---	56	80	106	100	9,5	50
KRBR- 90x63	2	90	---	150	---	63	90	123	112	9,5	50
KRBR-100x71	2	100	---	160	---	71	100	131	125	9,5	50
KRBR-112x80	2	112	---	172	---	80	112	140	140	9,5	50
KRBR-125x90	2	125	165	185	1	90	130	150	100	9,5	50
KRBR-140x100	2	140	182	210	1	100	141	170	112	11,5	50
KRBR-160x112	2	160	200	230	1	112	153	182	112	11,5	50
KRBR-180x125	2	180	219	250	1	125	167	195	112	11,5	50
KRBR-200x140	2	200	241	270	2	140	182	210	112	11,5	50
KRBR-224x160	2	224	265	294	2	160	200	230	112	11,5	50
KRBR-250x180	3	250	292	320	2	180	219	250	112	11,5	50
KRBR-280x200	3	280	332	360	2	200	249	280	125	11,5	50
KRBR-315x224	3	315	366	395	2	224	273	304	125	11,5	50
KRBR-355x250	3	355	405	435	2	250	300	330	125	11,5	50
KRBR-400x280	4	400	448	480	3	280	332	360	125	11,5	50
KRBR-450x315	4	450	497	530	3	315	366	395	125	11,5	50
KRBR-500x355	4	500	551	580	3	355	405	435	125	11,5	60
KRBR-560x400	4	560	629	660	3	400	464	500	160	11,5	60
KRBR-630x450	4	630	698	730	3	450	513	550	160	11,5	60
KRBR-710x500	5	710	775	810	3	500	567	600	160	14	60
KRBR-800x560	4	800	871	920	3	560	639	680	200	14	60
KRBR-900x630	5	900	968	1020	4	630	708	750	200	14	60
KRBR-1000x710	5	1000	1077	1120	4	710	785	830	200	14	80
KRBR-1120x800	6	1120	1210	1260	4	800	881	940	200	18	80
KRBR-1250x900	7	1250	1347	1390	5	900	978	1040	200	18	80
KRBR-1400x1000	7	1400	1501	1560	5	1000	1087	1160	200	18	80
KRBR-1600x1120	8	1600	1683	1760	6	1120	1220	1280	200	22	80
KRBR-1800x1250	9	1800	1876	1960	7	1250	1357	1410	200	22	80
KRBR-2000x1400	10	2000	2093	2160	7	1400	1511	1560	200	22	80
KRBR-2200x1600	12	2200	2300	2360	8	1600	1693	1760	200	24	80

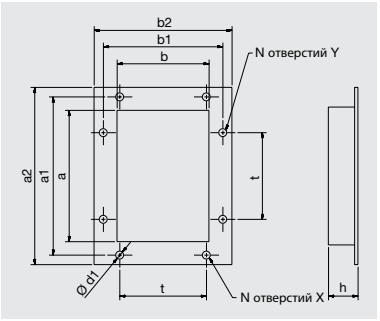

Размеры (мм).

KRBD



Круглые двойные фланцы. Применяются с центробежными вентиляторами.
По запросу возможно изготовление из нержавеющей стали.

Модель	Ø D	Ø D1	Ø D2	Ø DF	N	H
KRBD-125	130	165	190	10	4	80
KRBD-140	145	182	215	10	8	80
KRBD-160	160	200	235	10	8	80
KRBD-180	180	219	240	10	8	80
KRBD-200	200	241	265	10	8	80
KRBD-225	225	265	290	10	8	80
KRBD-250	250	292	320	10	8	100
KRBD-280	280	332	360	10	8	100
KRBD-315	315	366	395	12	8	140
KRBD-355	355	405	435	12	8	140
KRBD-400	400	448	480	12	12	140
KRBD-450	450	497	530	12	12	140
KRBD-500	506	551	580	12	12	140
KRBD-560	568	629	660	12	16	140
KRBD-630	638	698	730	12	16	140
KRBD-710	718	775	810	12	16	140
KRBD-800	806	861	900	12	16	140
KRBD-900	906	958	1000	15	16	140

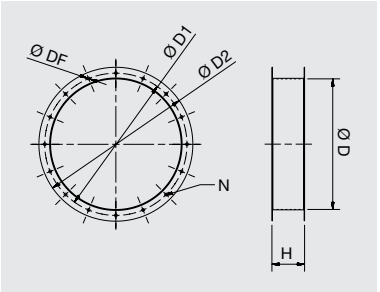

Размеры (мм).



KRBI

Переходы с прямоугольного сечения на круглое, для установки на стороне выхода воздуха центробежных вентиляторов.
По запросу возможно изготовление из нержавеющей стали.

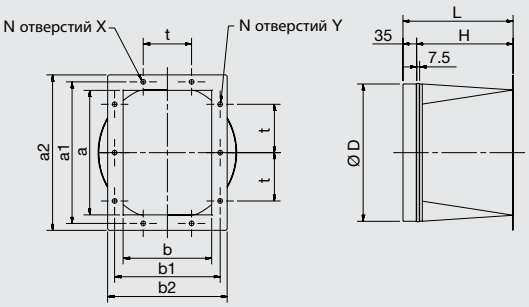

Модель	NºY	a	a1	a2	NºX	b	b1	b2	t	Ø d1	L	H	Ø D
KRBI-90x63	2	90	---	150	---	63	90	123	112	9,5	250	215	80
KRBI-100x71	2	100	---	160	---	71	100	131	125	9,5	250	215	100
KRBI-112x80	2	112	---	172	---	80	112	140	140	9,5	250	215	100
KRBI-125x90	2	125	165	185	1	90	130	150	100	9,5	250	215	125
KRBI-140x100	2	140	182	210	1	100	141	170	112	12	285	250	125
KRBI-160x112	2	160	200	230	1	112	153	182	112	12	285	250	140
KRBI-180x125	2	180	219	250	1	125	167	195	112	12	285	250	150
KRBI-200x140	2	200	241	270	2	140	182	210	112	12	285	250	180
KRBI-224x160	2	224	265	294	2	160	200	230	112	12	335	300	200
KRBI-250x180	3	250	292	320	2	180	219	250	112	12	335	300	225
KRBI-280x200	3	280	332	360	2	200	249	280	125	12	335	300	250
KRBI-315x224	3	315	366	395	2	224	273	304	125	12	335	300	280
KRBI-355x250	3	355	405	435	2	250	300	330	125	12	335	300	300
KRBI-400x280	4	400	448	480	3	280	332	360	125	12	485	450	355
KRBI-450x315	4	450	497	530	3	315	366	395	125	12	485	450	400
KRBI-500x355	4	500	551	580	3	355	405	435	125	12	485	450	450
KRBI-560x400	4	560	629	660	3	400	464	500	160	14	485	450	500
KRBI-630x450	4	630	698	730	3	450	513	550	160	14	535	500	600
KRBI-710x500	5	710	775	810	3	500	567	600	160	14	535	500	630
KRBI-800x560	4	800	871	920	3	560	639	680	200	14	585	550	710
KRBI-900x630	5	900	968	1020	4	630	708	750	200	14	635	600	800

Размеры (мм).



CX

Червячные хомуты. Применяются для крепления гибких воздуховодов к патрубкам вентиляторов или других компонентов вентиляционных систем.

Модель	Ø (мм)
CX - 80/125	80/125
CX - 125/215	125/215
CX - 250	125/250
CX - 315	300/315



ACOP-VENT

Быстроразъемные хомуты предназначены для присоединения круглых канальных вентиляторов к воздуховодам. Слой мягкого синтетического материала предотвращает передачу вибраций от вентилятора на воздуховод.

Модель	Ø (мм)
ACOP-VENT-100	100
ACOP-VENT-125	125
ACOP-VENT-150	150
ACOP-VENT-160	160
ACOP-VENT-200	200
ACOP-VENT-250	250
ACOP-VENT-315	315
ACOP-VENT-355	355
ACOP-VENT-400	400



IAE

Прямоугольные гибкие вставки.

Модель	A	B	C	D	E	F
IAE - 200	198	220	240	400	420	440
IAE - 225	248	270	290	500	520	540
IAE - 250	298	320	340	500	520	540
IAE - 285	298	320	340	600	620	640
IAE - 315	348	370	390	600	620	640
IAE - 355	398	420	440	700	720	740
IAE - 400	498	520	540	800	820	840
IAE - 450	498	520	540	1000	1020	1040

Размеры (мм).

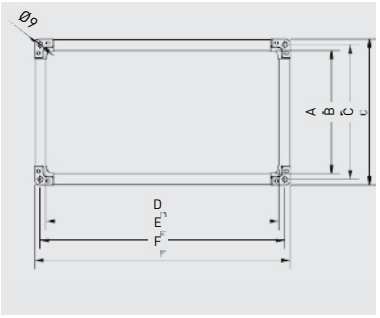



IAE EX

Прямоугольные гибкие вставки для взрывозащищенных вентиляторов.

Модель	A	B	C	D	E	F
IAE EX - 225	248	270	290	500	520	540
IAE EX - 250	298	320	340	500	520	540
IAE EX - 285	298	320	340	600	620	640
IAE EX - 315	348	370	390	600	620	640

Размеры (мм).

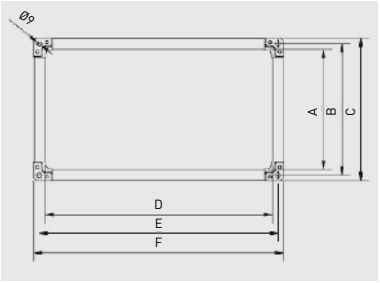



ACOP.BRIDA

Круглые гибкие вставки для установки на входе или выходе воздуха.
Применяются с осевыми вентиляторами серии TCBB / TCBT и TTT.

Модель	Ø A	B	Ø C	Ø D	Ø E	N Nº of holes
ACOP.BRIDA-250	323	164	292	250	10	4
ACOP.BRIDA-315	386	164	355	315	10	8
ACOP.BRIDA-355	426	164	395	355	10	8
ACOP.BRIDA-400	487	164	450	400	12	8
ACOP.BRIDA-450	537	164	500	450	12	8
ACOP.BRIDA-500	595	164	560	500	12	12
ACOP.BRIDA-560	655	164	620	560	12	12
ACOP.BRIDA-630	725	164	690	630	12	12
ACOP.BRIDA-710	806	185	770	710	12	16
ACOP.BRIDA-800	896	185	860	800	12	16

Размеры (мм).

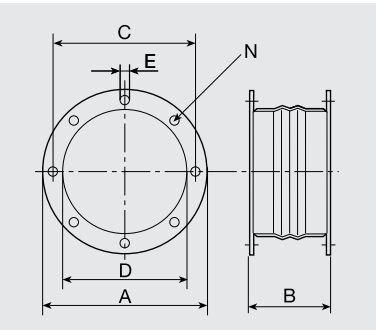



ACOPEL F400 N

Круглые гибкие вставки. Имеют предел огнестойкости 400°C / 2 часа.

Модель	Ø A	B
ACOPEL F400-120/160 N	115	160
ACOPEL F400-140/160 N	128	160
ACOPEL F400-160/160 N	163	160
ACOPEL F400-180/160 N	190	160
ACOPEL F400-200/160 N	203	160
ACOPEL F400-225/160 N	227	160
ACOPEL F400-250/160 N	260	160
ACOPEL F400-280/160 N	283	160
ACOPEL F400-315/160 N	323	160
ACOPEL F400-355/160 N	365	160
ACOPEL F400-400/160 N	410	160
ACOPEL F400-450/160 N	458	160
ACOPEL F400-500/160 N	510	160
ACOPEL F400-560/160 N	568	160
ACOPEL F400-630/160 N	640	160
ACOPEL F400-710/180 N	721	180
ACOPEL F400-800/180 N	809	180
ACOPEL F400-900/180 N	909	180
ACOPEL F400-1000/180 N	1010	180
ACOPEL F400-1120/200N	1130	200
ACOPEL F400-1250/200 N	1260	200
ACOPEL F400-1400/200N	1410	200
ACOPEL F400-1600/200 N	1610	200

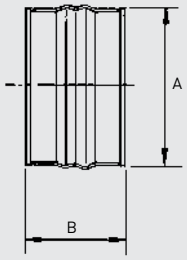

Размеры (мм).



ACOPEL EX N

Круглые гибкие вставки для взрывозащищенных вентиляторов.

Модель	Ø A	B
ACOPEL EX-160/160 N	160	160
ACOPEL EX-200/160 N	200	160
ACOPEL EX-225/160 N	225	160
ACOPEL EX-250/160 N	250	160
ACOPEL EX-280/160 N	280	160
ACOPEL EX-315/160 N	315	160
ACOPEL EX-355/160 N	355	160
ACOPEL EX-400/160 N	400	160
ACOPEL EX-450/160 N	450	160
ACOPEL EX-500/160 N	500	160
ACOPEL EX-560/160 N	560	160
ACOPEL EX-630/160 N	630	160
ACOPEL EX-710/180 N	710	180
ACOPEL EX-800/180 N	800	180
ACOPEL EX-900/180 N	900	180
ACOPEL EX-1000/180 N	1000	180
ACOPEL EX-1250/200 N	1250	200
ACOPEL EX-1400/200 N	1400	200
ACOPEL EX-1600/200 N	1600	200

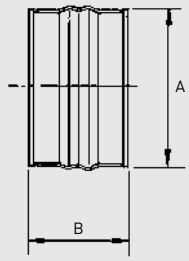

Размеры (мм).

KREA



Круглые гибкие вставки. Применяются с центробежными вентиляторами.
По запросу возможно изготовление из нержавеющей стали, в высокотемпературном и во взрывозащищенном исполнениях.

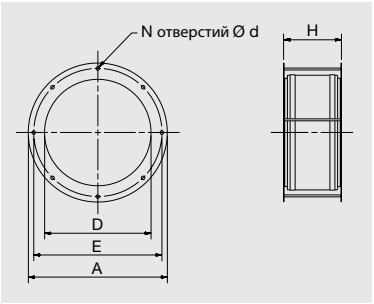

Модель	Ø D	Ø E	Ø A	H	N	Ø d
KREA-125	130	165	190	150	4	11
KREA-140	145	182	215	150	8	11
KREA-160	160	200	235	150	8	11
KREA-180	180	219	240	150	8	9
KREA-200	200	241	265	150	8	9
KREA-225	225	265	290	150	8	9
KREA-250	250	292	323	150	8	10
KREA-280	280	332	360	150	8	9
KREA-315	315	366	400	150	8	12
KREA-355	355	405	445	150	8	12
KREA-400	400	448	485	160	12	12
KREA-450	450	497	537	160	12	12
KREA-500	506	551	595	170	12	12
KREA-560	568	629	665	170	16	12
KREA-630	638	698	735	170	16	12
KREA-710	718	775	806	170	16	12
KREA-800	806	861	896	170	16	12
KREA-900	906	958	1006	170	16	15

Размеры (мм).

KRED



Прямоугольные гибкие вставки. Применяются с центробежными вентиляторами.
По запросу возможно изготовление из нержавеющей стали, в высокотемпературном и во взрывозащищенном исполнениях.

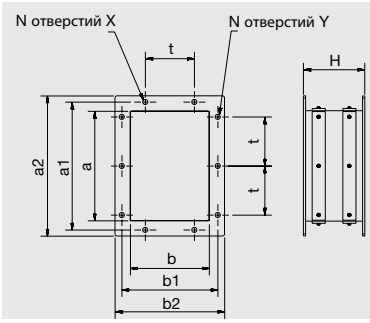

Модель	NºY	a	a1	a2	NºX	b	b1	b2	t	ø d1	H
KRED-80x56	2	80	---	130	---	56	80	106	100	9,5	140
KRED-90x63	2	90	---	150	---	63	90	123	112	9,5	140
KRED-100x71	2	100	---	160	---	71	100	131	125	9,5	140
KRED-112x80	2	112	---	172	---	80	112	140	140	9,5	140
KRED-125x90	2	125	165	185	1	90	130	150	100	9,5	140
KRED-140x100	2	140	182	210	1	100	141	170	112	11,5	140
KRED-160x112	2	160	200	230	1	112	153	182	112	11,5	140
KRED-180x125	2	180	219	250	1	125	167	195	112	11,5	140
KRED-200x140	2	200	241	270	2	140	182	210	112	11,5	140
KRED-224x160	2	224	265	294	2	160	200	230	112	11,5	140
KRED-250x180	3	250	292	320	2	180	219	250	112	11,5	140
KRED-280x200	3	280	332	360	2	200	249	280	125	11,5	140
KRED-315x224	3	315	366	395	2	224	273	304	125	11,5	140
KRED-355x250	3	355	405	435	2	250	300	330	125	11,5	140
KRED-400x280	4	400	448	480	3	280	332	360	125	11,5	140
KRED-450x315	4	450	497	530	3	315	366	395	125	11,5	140
KRED-500x355	4	500	551	580	3	355	405	435	125	11,5	160
KRED-560x400	4	560	629	660	3	400	464	500	160	11,5	160
KRED-630x450	4	630	698	730	3	450	513	550	160	11,5	160
KRED-710x500	5	710	775	810	3	500	567	600	160	14	160
KRED-800x560	4	800	871	920	3	560	639	680	200	14	160
KRED-900x630	5	900	968	1020	4	630	708	750	200	14	160
KRED-1000x710	5	1000	1077	1120	4	710	785	830	200	14	200
KRED-1120x800	6	1120	1210	1260	4	800	881	940	200	18	200
KRED-1250x900	7	1250	1347	1390	5	900	978	1040	200	18	200
KRED-1400x1000	7	1400	1501	1560	5	1000	1087	1160	200	18	200
KRED-1600x1120	8	1600	1683	1760	6	1120	1220	1280	200	22	200
KRED-1800x1250	9	1800	1876	1960	7	1250	1357	1410	200	22	200
KRED-2000x1400	10	2000	2093	2160	7	1400	1511	1560	200	22	200
KRED-2200x1600	12	2200	2300	2360	8	1600	1693	1760	200	24	200

Размеры (мм).



SIL

Круглые шумоглушители. Применяются для снижения уровня шума от вентилятора.

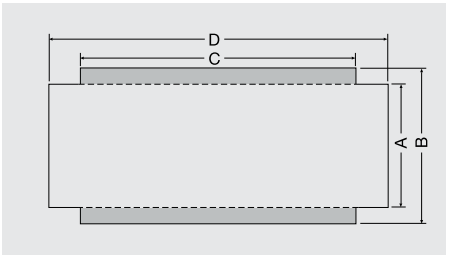

Модель	ØA (мм)	ØB (мм)	C (мм)	D (мм)	Вес (кг)	Снижение уровня шума (дБ)							
						63	125	250	500	1000	2000	4000	8000
SIL 125	125	225	600	700	5,08	1	3	9	20	28	35	28	13
SIL 160	160	260	600	700	6,53	1	3	7	17	23	29	20	9
SIL 200	200	300	600	700	8,63	1	3	7	14	20	26	15	7
SIL 250	250	355	600	700	12,9	0	2	7	12	18	23	10	5
SIL 315	315	415	600	700	14,5	0	2	7	10	15	20	7	4
SIL 355	355	450	700	860	16,9	3,7	4,1	6,7	13,2	14,3	3,4	8,1	7
SIL 400	400	500	700	860	16,9	1,8	3,1	4	9,5	13,7	5,6	0,4	5,9
SIL 450	450	560	900	1050	22,4	2	6	8	14	16	13	13	4
SIL 500	500	630	900	1050	26,4	2,2	2,8	4,6	10,1	7,7	5,1	1,8	1,6
SIL 560	560	630	900	1050	26,5	2	4	7	12	12	12	10	2
SIL 630	630	710	900	1100	30,4	1	7	7	12	12	12	10	1

* По запросу возможно изготовление шумоглушителей длиной 900 мм.
Размеры (мм)

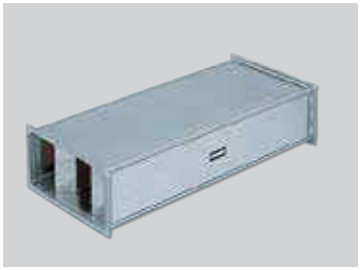

IAA

Прямоугольные шумоглушители. Применяются для снижения уровня шума от вентилятора.

Снижение уровня шума

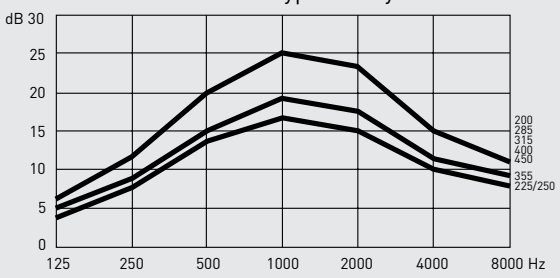

Потери давления

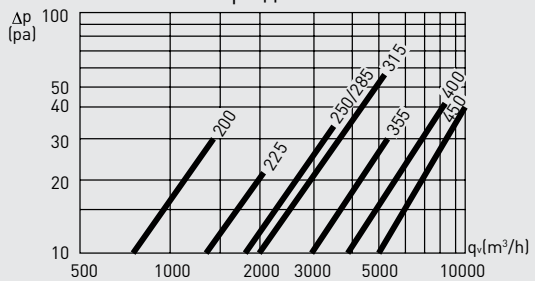

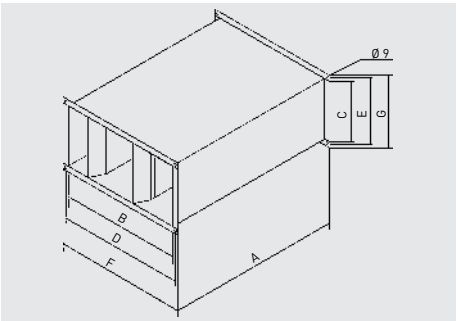

Модель	A	B	C	D	E	F	G	Вес
IAA-200	1000	400	200	420	220	440	240	18,6 kg
IAA-225	1000	500	250	520	270	540	290	23,0 kg
IAA-250	1000	500	300	520	320	540	340	23,0 kg
IAA-285	1000	600	300	620	320	640	340	28,2 kg
IAA-315	1000	600	350	620	370	640	390	30,0 kg
IAA-355	1000	700	400	720	420	740	440	34,6 kg
IAA-400	1000	800	500	820	520	840	540	44,2 kg
IAA-450	1000	1000	500	1020	520	1040	540	56,0 kg

Размеры (мм).



SIL-CZ



SIL-CZO

SIL-CZ / SIL-CZO

Круглые шумоглушители изготавливаются из оцинкованной листовой стали толщиной 0,8 мм с изоляцией из негорючей минеральной ваты (M0) плотностью 70 кг/м^3. С внутренней стороны шумоглушителя находится слой пористого материла, который препятствует попаданию частичек минеральной ваты в воздуха. Для облегчения подключения шумоглушителей к воздуховодам на фланцах запрессованы втулки с внутренней резьбой.
Модели SIL CZO оснащаются шумоглушащим сердечником.
По запросу возможно изготовление шумоглушителей из нержавеющей стали.

Ø Номин. (мм)	ØD (мм)	ØE (мм)	ØF (мм)	Отверстия		ØY (мм)	L		
				nº	Тип		ØDx1	ØDx1,5	ØDx2
400	400	540	450	8	M10	200	400	600	800
450	450	610	500	8	M10	250	450	675	900
500	500	660	560	12	M10	250	500	750	1000
560	560	720	620	12	M10	300	560	840	1120
630	630	790	690	12	M10	300	630	945	1260
710	710	870	770	16	M10	380	710	1065	1420
800	800	1000	860	16	M10	380	800	1200	1600
900	900	1100	970	16	M12	380	900	1350	1800
1000	1000	1200	1070	16	M12	650	1000	1500	2000
1250	1250	1450	1320	20	M12	650	1250	1875	2500

SIL CZ

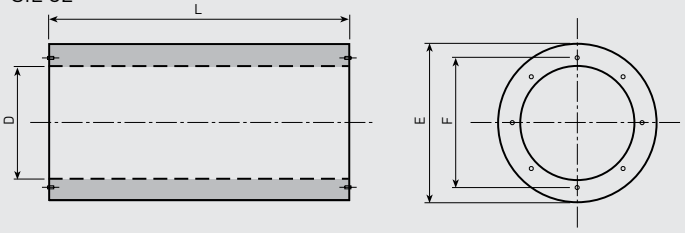

SIL CZO

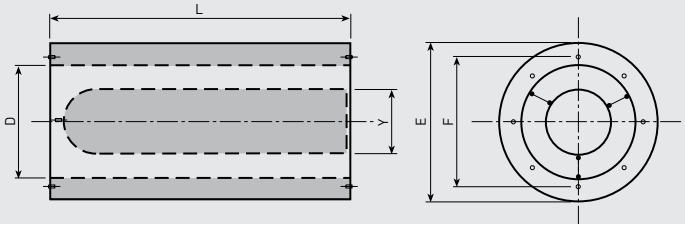

SIL-CZ и SIL-CZO

Веса

SIL-CZ (кг)			
Модель Ø	Длина		
	ØDx1	ØDx1,5	ØDx2
400	14	19	23
450	20	28	35
500	22	29	37
560	30	39	48
630	31	40	52
710	36	50	65
800	43	61	79
900	70	95	120
1000	113	137	161
1250	152	185	213

SIL-CZO (кг)			
Модель Ø	Длина		
	ØDx1	ØDx1,5	ØDx2
400	19	24	29
450	25	33	41
500	26	34	42
560	38	50	62
630	40	52	66
710	45	63	80
800	56	79	101
900	85	117	148
1000	143	180	216
1250	193	240	282

SIL-CZO

Потери давления

SIL-CZO (ØDx1)	Скорость воздуха 5 м/с		Скорость воздуха 10 м/с		Скорость воздуха 15 м/с	
Номин. диаметр	Расх. возд. ($м^3$/ч)	Потери давления (Па)	Расх. возд. ($м^3$/ч)	Потери давления (Па)	Расх. возд. ($м^3$/ч)	Потери давления (Па)
400	1600	5	3500	26	5000	61
450	1800	5	4100	27	6000	66
500	2300	4,5	5100	27	7400	55
560	3200	4	7200	21	9200	38
630	3900	3,5	8500	17	11000	28
710	5200	3	11000	12	15000	22
800	6000	3	12500	11	17000	22
900	8000	3	16000	11	22000	28
1000	9800	3,5	18000	12,5	26000	31
1250	15000	4	27500	16	41000	39

SIL-CZO (ØDx2)	Скорость воздуха 5 м/с		Скорость воздуха 10 м/с		Скорость воздуха 15 м/с	
Номин. диаметр	Расх. возд. ($м^3$/ч)	Потери давления (Па)	Расх. возд. ($м^3$/ч)	Потери давления (Па)	Расх. возд. ($м^3$/ч)	Потери давления (Па)
400	1600	9	3500	41	5000	88
450	1800	9	4100	42	6000	94
500	2300	8	5100	42	7400	83
560	3200	6	7200	33	9200	55
630	3900	5	8500	27	11000	44
710	5200	4,5	11000	19	15000	37
800	6000	4,5	12500	18	17000	37
900	8000	4,5	16000	18	22000	44
1000	9800	5	18000	19	26000	47
1250	15000	6	27500	24	41000	61

SIL-CZ и SIL-CZO

Снижение уровня шума

Модель	Длина	125Гц	250Гц	500Гц	1000Гц	2000Гц	4000Гц	8000Гц
SCZ 400	10	0	4	10	13	8	8	5
	15	1	5	14	19	12	10	8
	20	2	7	18	24	15	12	9
SCZ 450	10	1	4	12	12	9	6	6
	15	1	6	17	17	13	9	8
	20	1	7	21	21	15	10	8
SCZ 500	10	0	4	13	11	9	6	5
	15	1	6	18	17	12	9	7
	20	2	8	23	21	14	11	8
SCZ 560	10	0	4	14	11	8	5	4
	15	2	7	20	15	11	8	5
	20	1	9	24	19	14	10	7
SCZ 630	10	1	5	14	10	9	5	5
	15	2	7	20	14	12	8	6
	20	2	9	25	17	14	10	7
SCZ 710	10	1	5	12	9	7	5	5
	15	2	7	18	11	9	6	7
	20	4	9	24	14	11	8	8
SCZ 800	10	3	7	9	8	6	5	4
	15	5	10	13	12	9	7	7
	20	6	13	22	14	10	9	7
SCZ 900	10	3	7	13	8	6	5	4
	15	5	11	16	11	7	7	5
	20	6	14	23	13	9	7	6
SCZ 1000	10	3	8	12	8	4	4	4
	15	5	12	17	10	6	6	5
	20	6	16	23	12	7	7	6
SCZ 1250	10	3	9	13	7	4	4	3
	15	6	12	17	8	5	5	4
	20	8	17	22	10	6	6	5

Модель	Длина	125Гц	250Гц	500Гц	1000Гц	2000Гц	4000Гц	8000Гц
SCZO 400	10	1	4	11	20	18	14	11
	15	2	6	15	31	27	19	14
	20	2	9	20	37	35	23	16
SCZO 450	10	1	6	14	21	19	13	9
	15	2	7	19	31	28	18	12
	20	3	10	23	39	36	21	15
SCZO 500	10	2	5	13	20	16	11	8
	15	3	7	19	29	24	14	10
	20	3	10	24	38	32	18	12
SCZO 560	10	1	6	15	21	17	11	8
	15	3	9	22	32	27	15	11
	20	2	12	27	41	35	18	12
SCZO 630	10	1	6	15	19	16	10	8
	15	2	9	22	29	23	14	10
	20	3	11	27	37	29	15	12
SCZO 710	10	2	7	15	20	18	12	10
	15	3	11	22	31	25	13	11
	20	5	14	29	41	32	18	15
SCZO 800	10	3	9	12	17	15	9	8
	15	6	13	18	26	22	12	11
	20	6	16	29	35	26	15	12
SCZO 900	10	4	8	15	16	11	8	7
	15	5	12	20	24	16	10	9
	20	7	17	30	34	20	12	11
SCZO 1000	10	8	14	20	24	21	14	10
	15	10	22	30	37	29	16	12
	20	13	28	39	47	38	19	13
SCZO 1250	10	7	12	18	19	10	6	6
	15	10	18	26	29	14	9	7
	20	13	25	35	37	17	11	9



KRTA

Круглые шумоглушители. Применяются для установки на стороне входа воздуха у центробежных вентиляторов. С одной стороны оснащены круглым фланцем, а с другой круглым патрубком.

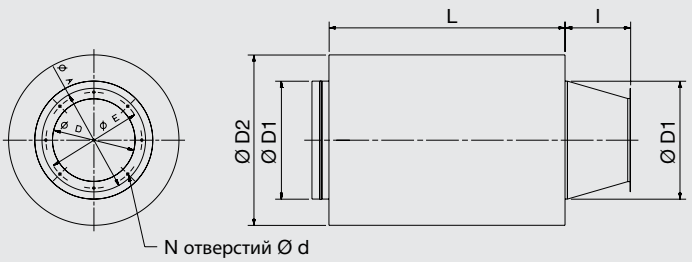

Модель	Ø D	Ø E	Ø A	N	Ø d	L	l	Ø D1	Ø D2
KRTA-125/160	130	165	189	4	11	600	150	160	360
KRTA-140/140	145	182	215	8	11	600	150	140	340
KRTA-160/160	160	200	235	8	11	600	150	160	360
KRTA-160/200	160	200	235	8	11	600	150	200	400
KRTA-160/355	160	200	235	8	11	600	150	355	555
KRTA-180/200	180	219	240	8	11	600	150	200	400
KRTA-180/250	180	219	240	8	11	600	150	250	450
KRTA-200/200	200	241	265	8	9	900	150	200	400
KRTA-200/250	200	241	265	8	9	900	150	250	450
KRTA-200/315	200	241	265	8	9	900	150	315	515
KRTA-225/250	225	265	290	8	9	900	200	250	450
KRTA-225/280	225	265	290	8	9	900	200	280	480
KRTA-225/315	225	265	290	8	9	900	200	315	515
KRTA-225/355	225	265	290	8	9	900	200	355	555
KRTA-225/400	225	265	290	8	9	900	200	400	600
KRTA-250/315	250	292	320	8	9	900	200	315	515
KRTA-250/355	250	292	320	8	9	900	200	355	555
KRTA-250/400	250	292	320	8	9	900	200	400	600
KRTA-250/450	250	292	320	8	9	900	200	450	650
KRTA-280/355	280	332	360	8	9	900	200	355	555
KRTA-280/400	280	332	360	8	9	900	200	400	600
KRTA-280/500	280	332	360	8	9	900	200	500	700
KRTA-280/560	280	332	360	8	9	900	200	560	760
KRTA-315/400	315	366	395	8	11	900	250	400	600
KRTA-315/450	315	366	395	8	11	900	250	450	650
KRTA-315/500	315	366	395	8	11	900	250	500	700
KRTA-315/560	315	366	395	8	11	900	250	560	760
KRTA-355/450	355	405	435	8	11	900	250	450	650
KRTA-355/500	355	405	435	8	11	900	250	500	700
KRTA-355/560	355	405	435	8	11	900	250	560	760

Размеры (мм).

Модель	Ø D	Ø E	Ø A	N	Ø d	L	l	Ø D1	Ø D2
KRTA-355/630	355	405	435	8	11	900	250	630	830
KRTA-355/710	355	405	435	8	11	900	250	710	910
KRTA-400/500	400	448	480	12	11	900	250	500	700
KRTA-400/560	400	448	480	12	11	900	250	560	760
KRTA-400/630	400	448	480	12	11	900	250	630	830
KRTA-400/710	400	448	480	12	11	900	250	710	910
KRTA-400/800	400	448	480	12	11	900	250	800	1000
KRTA-450/630	450	497	537	12	12	900	300	630	830
KRTA-450/710	450	497	537	12	12	900	300	710	910
KRTA-500/630	506	551	595	12	12	1200	300	630	830
KRTA-500/710	506	551	595	12	12	1200	300	710	910
KRTA-500/800	506	551	595	12	12	1200	300	800	1000
KRTA-560/710	568	629	655	16	12	1200	300	710	910
KRTA-560/800	568	629	655	16	12	1200	300	800	1000
KRTA-630/800	638	698	725	16	12	1200	300	800	1000
KRTA-630/900	638	698	725	16	12	1200	300	900	1100
KRTA-630/1000	638	698	725	16	12	1200	300	1000	1200
KRTA-710/900	718	775	806	16	12	1200	450	900	1100
KRTA-710/1000	718	775	806	16	12	1200	450	1000	1200
KRTA-710/1120	718	775	806	16	12	1200	450	1120	1320
KRTA-800/1000	806	861	896	16	12	1200	450	1000	1200
KRTA-800/1120	806	861	896	16	12	1200	450	1120	1320
KRTA-900/1250	906	958	1006	16	15	1200	450	1250	1450

Размеры (мм).



KRTI

Круглые шумоглушители. Применяются для установки на стороне выхода воздуха у центробежных вентиляторов. С одной стороны оснащены прямоугольным фланцем, а с другой круглым патрубком.

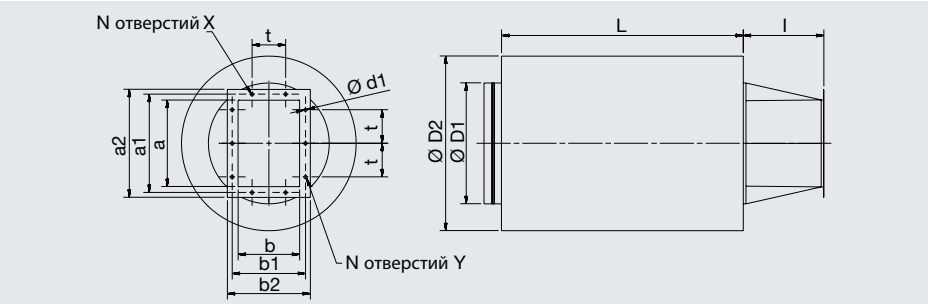

Модель	NºY	a	a1	a2	NºX	b	b1	b2	t	Ø d1	L	l	Ø D1	Ø D2
KRTI-90x63/140	2	90	---	150	---	63	90	123	112	9,5	600	215	140	340
KRTI-100x71/160	2	100	---	160	---	71	100	131	125	9,5	600	215	160	360
KRTI-100x71/200	2	100	---	160	---	71	100	131	125	9,5	600	215	200	400
KRTI-112x80/250	2	112	---	172	---	80	112	140	140	9,5	600	215	250	450
KRTI-125x90/200	2	125	165	185	1	90	130	150	100	9,5	600	250	200	400
KRTI-140x100/160	2	140	182	210	1	100	141	170	112	11,5	600	250	160	360
KRTI-140x100/200	2	140	182	210	1	100	141	170	112	11,5	600	250	200	400
KRTI-140x100/250	2	140	182	210	1	100	141	170	112	11,5	600	250	250	450
KRTI-160x112/200	2	160	200	230	1	112	153	182	112	11,5	900	250	200	400
KRTI-160x112/250	2	160	200	230	1	112	153	182	112	11,5	900	250	250	450
KRTI-160x112/315	2	160	200	230	1	112	153	182	112	11,5	900	250	315	515
KRTI-180x125/250	2	180	219	250	1	125	167	195	112	11,5	900	300	250	450
KRTI-180x125/315	2	180	219	250	1	125	167	195	112	11,5	900	300	315	515
KRTI-180x125/355	2	180	219	250	1	125	167	195	112	11,5	900	300	355	555
KRTI-200x140/200	2	200	241	270	2	140	182	210	112	11,5	900	300	200	400
KRTI-200x140/250	2	200	241	270	2	140	182	210	112	11,5	900	300	250	450
KRTI-200x140/315	2	200	241	270	2	140	182	210	112	11,5	900	300	315	515
KRTI-200x140/355	2	200	241	270	2	140	182	210	112	11,5	900	300	355	555
KRTI-200x140/400	2	200	241	270	2	140	182	210	112	11,5	900	300	400	600
KRTI-224x160/250	2	224	265	294	2	160	200	230	112	11,5	900	300	250	450
KRTI-224x160/280	2	224	265	294	2	160	200	230	112	11,5	900	300	280	480
KRTI-224x160/315	2	224	265	294	2	160	200	230	112	11,5	900	300	315	515
KRTI-224x160/355	2	224	265	294	2	160	200	230	112	11,5	900	300	355	555
KRTI-224x160/400	2	224	265	294	2	160	200	230	112	11,5	900	300	400	600
KRTI-224x160/450	2	224	265	294	2	160	200	230	112	11,5	900	300	450	650
KRTI-250x180/315	3	250	292	320	2	180	219	250	112	11,5	900	300	315	515
KRTI-250x180/400	3	250	292	320	2	180	219	250	112	11,5	900	300	400	600
KRTI-250x180/500	3	250	292	320	2	180	219	250	112	11,5	900	300	500	700
KRTI-250x180/560	3	250	292	320	2	180	219	250	112	11,5	900	300	560	760
KRTI-280x200/355	3	280	332	360	2	200	249	280	125	11,5	900	300	355	555
KRTI-280x200/500	3	280	332	360	2	200	249	280	125	11,5	900	300	500	700
KRTI-280x200/560	3	280	332	360	2	200	249	280	125	11,5	900	300	560	760
KRTI-315x224/400	3	315	366	395	2	224	273	304	125	11,5	900	300	400	600
KRTI-315x224/450	3	315	366	395	2	224	273	304	125	11,5	900	300	450	650
KRTI-315x224/560	3	315	366	395	2	224	273	304	125	11,5	900	300	560	760

Размеры (мм).

Модель	NºY	a	a1	a2	NºX	b	b1	b2	t	Ø d1	L	l	Ø D1	Ø D2
KRTI-355x250/450	3	355	405	435	2	250	300	330	125	11,5	900	300	450	650
KRTI-355x250/500	3	355	405	435	2	250	300	330	125	11,5	900	300	500	700
KRTI-355x250/560	3	355	405	435	2	250	300	330	125	11,5	900	300	560	760
KRTI-355x250/630	3	355	405	435	2	250	300	330	125	11,5	900	300	630	830
KRTI-355x250/710	3	355	405	435	2	250	300	330	125	11,5	900	300	710	910
KRTI-400x280/500	4	400	448	480	3	280	332	360	125	11,5	900	450	500	700
KRTI-400x280/560	4	400	448	480	3	280	332	360	125	11,5	900	450	560	760
KRTI-400x280/630	4	400	448	480	3	280	332	360	125	11,5	900	450	630	830
KRTI-400x280/800	4	400	448	480	3	280	332	360	125	11,5	900	450	800	1000
KRTI-450x315/630	4	450	497	530	3	315	366	395	125	11,5	900	450	630	830
KRTI-450x315/710	4	450	497	530	3	315	366	395	125	11,5	900	450	710	910
KRTI-500x355/630	4	500	551	580	3	355	405	435	125	11,5	1200	450	630	830
KRTI-500x355/710	4	500	551	580	3	355	405	435	125	11,5	1200	450	710	910
KRTI-500x355/800	4	500	551	580	3	355	405	435	125	11,5	1200	450	800	1000
KRTI-560x400/1000	4	560	629	660	3	400	464	500	160	14	1200	450	1000	1200
KRTI-560x400/710	4	560	629	660	3	400	464	500	160	14	1200	450	710	910
KRTI-560x400/900	4	560	629	660	3	400	464	500	160	14	1200	450	900	1100
KRTI-630x450/1000	4	630	698	730	3	450	513	550	160	14	1200	500	1000	1200
KRTI-630x450/1120	4	630	698	730	3	450	513	550	160	14	1200	500	1120	1320
KRTI-630x450/800	4	630	698	730	3	450	513	550	160	14	1200	500	800	1000
KRTI-710x500/1000	5	710	775	810	3	500	567	600	160	14	1200	500	1000	1200
KRTI-710x500/1120	5	710	775	810	3	500	567	600	160	14	1200	500	1120	1320
KRTI-710x500/900	5	710	775	810	3	500	567	600	160	14	1200	500	900	1100
KRTI-800x560/1000	4	800	871	920	3	560	639	680	200	14	1200	550	1000	1200
KRTI-800x560/1120	4	800	871	920	3	560	639	680	200	14	1200	550	1120	1320
KRTI-900x630/1250	5	900	968	1020	4	630	708	750	200	14	1200	600	1250	1450

Размеры (мм).



MFL-G4

Панельные фильтры. Кассета фильтра MFL-G4 предназначена для непосредственного подсоединения к круглым воздуховодам, поставляется в комплекте с фильтром класса G4. Для удобства замены фильтра, кассета оборудована быстросъемной крышкой.

Модель	A	B	D	E	F
MFL-100 G4	206	229	100	154	212
MFL-125 G4	206	229	125	154	218
MFL-150 G4	206	229	150	154	218
MFL-160 G4	206	229	160	154	218
MFL-200 G4	246	269	200	154	218
MFL-250 G4	296	319	250	154	248
MFL-315 G4	346	369	315	154	248
MFL-355 G4	446	469	355	154	248
MFL-400 G4	446	469	400	154	248
MFL-450 G4	546	569	450	154	248
MFL-500 G4	546	569	500	154	248
MFL-560 G4	606	629	560	154	248
MFL-630 G4	666	689	630	154	248

Размеры (мм).

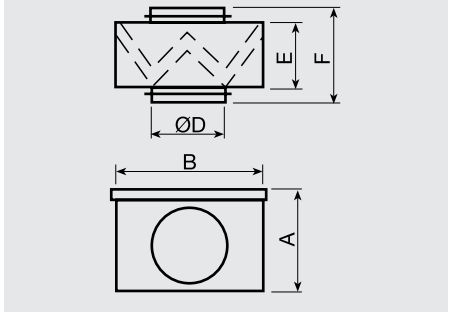



MFL-G4 используется для защиты вентилятора и воздухонагревателя от пыли.

Потери давления на фильтре MFL-G4 (Па)

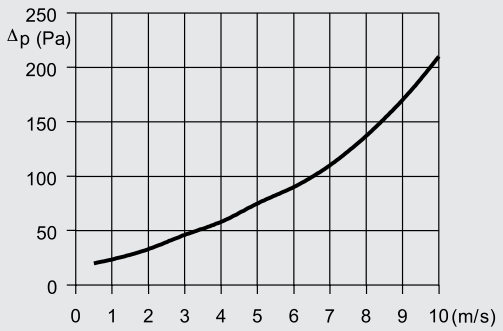



MFL-F

Кассета фильтра. Кассета фильтра MFL-F поставляется без фильтрующего материала и предназначена для установки карманных фильтров модели MFR классов F5, F6 или F7. Для удобства замены фильтра, кассета оборудована быстросъемной крышкой.

Модель	A	B	Ø D	E	F	Вес (кг)
MFL-100 F	213	220	100	450	522	3
MFL-125 F	213	220	125	450	522	3
MFL-150 F	213	220	150	450	522	3
MFL-160 F	213	220	160	450	522	3
MFL-200 F	258	265	200	450	530	4
MFL-250 F	308	315	250	500	584	5
MFL-315 F	358	365	315	550	634	6
MFL-355 F	458	465	355	650	782	8
MFL-400 F	458	465	400	650	782	8
MFL-450 F	548	545	450	700	850	10
MFL-500 F	548	545	500	700	850	10
MFL-560 F	603	600	560	750	910	12
MFL-630 F	663	660	630	800	960	12

Размеры (мм).

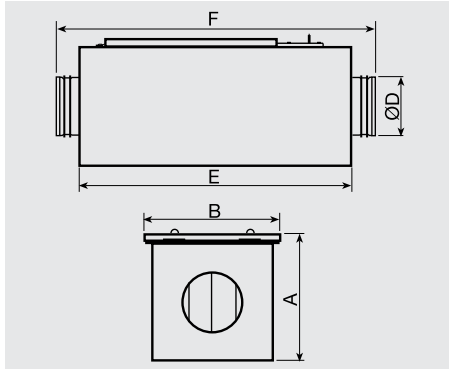



MFR

Фильтрующие карманные вставки MFR предназначены для кассет фильтра MFL-F и выпускаются с различным классом фильтрации.

MFR F5
MFR-100/125/160 F5
MFR-200 F5
MFR-250 F5
MFR-315 F5
MFR-355/400 F5
MFR-450/500 F5
MFR-560 F5
MFR-630 F5

MFR F6
MFR-100/125/160 F6
MFR-200 F6
MFR-250 F6
MFR-315 F6
MFR-355/400 F6
MFR-450/500 F6
MFR-560 F6
MFR-630 F6

MFR F5
Фильтр класса F5 (EU5).
Макс. рабочая температура: 80°C.
Конечное падение давления: 300 Па.

MFR F6
Фильтр класса F6 (EU6).
Макс. рабочая температура: 80°C.
Конечное падение давления: 350 Па.

MFR F7
Фильтр класса F7 (EU7).
Макс. рабочая температура: 80°C.
Конечное падение давления: 400 Па.

MFR F7
MFR-100/125/160 F7
MFR-200 F7
MFR-250 F7
MFR-315 F7
MFR-355/400 F7
MFR-450/500 F7
MFR-560 F7
MFR-630 F7

MFR F8
MFR-100/125/160 F8
MFR-200 F8
MFR-250 F8
MFR-315 F8
MFR-355/400 F8
MFR-450/500 F8
MFR-560 F8
MFR-630 F8

MFR F8
Фильтр класса F8 (EU8).
Макс. рабочая температура: 80°C.
Конечное падение давления: 400 Па.

MFR F9
Фильтр класса F9 (EU9).
Макс. рабочая температура: 80°C.
Конечное падение давления: 400 Па.

MFR F9
MFR-100/125/160 F9
MFR-200 F9
MFR-250 F9
MFR-315 F9
MFR-355/400 F9
MFR-450/500 F9
MFR-560 F9
MFR-630 F9

Кассета фильтра	Фильтр. вставка MFR
MFL-100 F	MFR-100/125/160
MFL-125 F	MFR-100/125/160
MFL-150 F	MFR-100/125/160
MFL-160 F	MFR-100/125/160
MFL-200 F	MFR-200
MFL-250 F	MFR-250
MFL-315 F	MFR-315
MFL-355 F	MFR-355/400
MFL-400 F	MFR-355/400
MFL-450 F	MFR-450/500
MFL-500 F	MFR-450/500
MFL-560 F	MFR-560
MFL-630 F	MFR-630

ПАДЕНИЕ ДАВЛЕНИЯ (MFR)

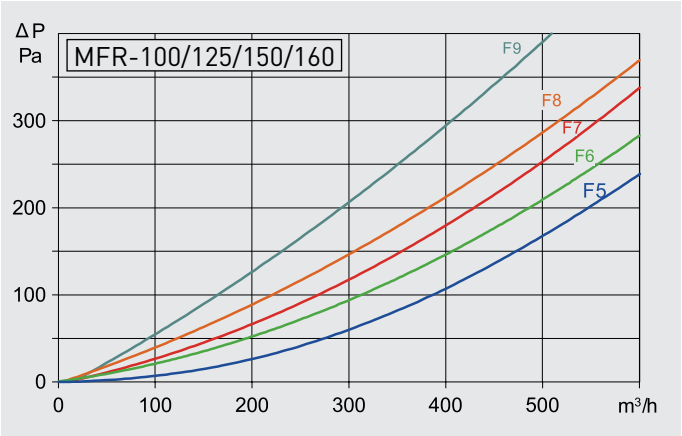

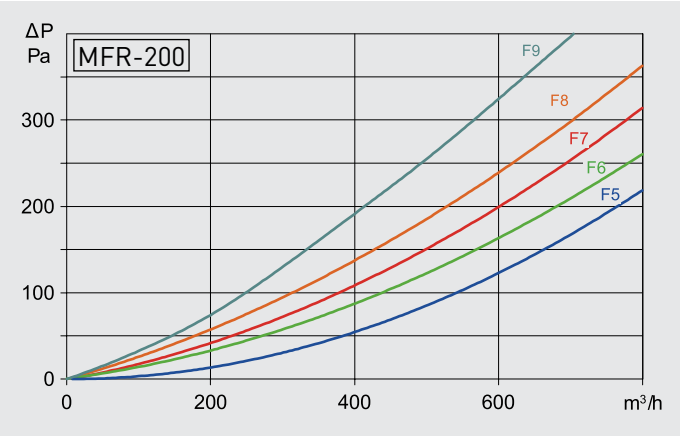

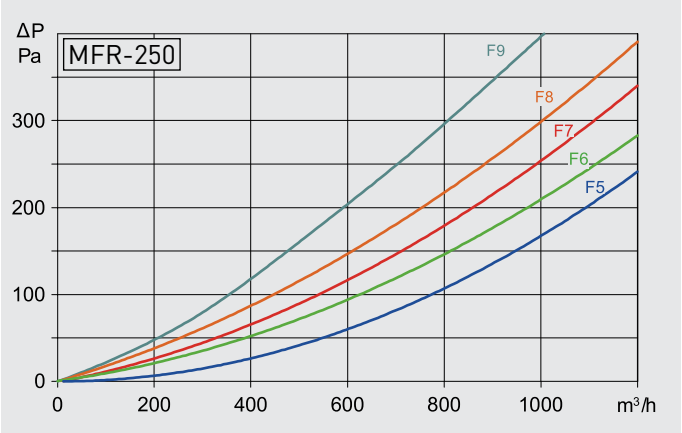

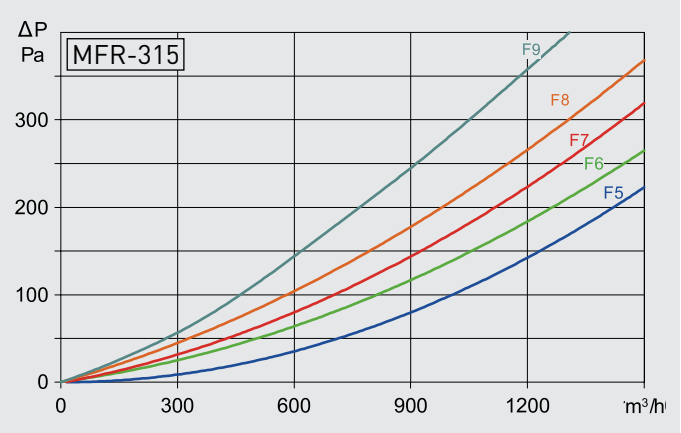

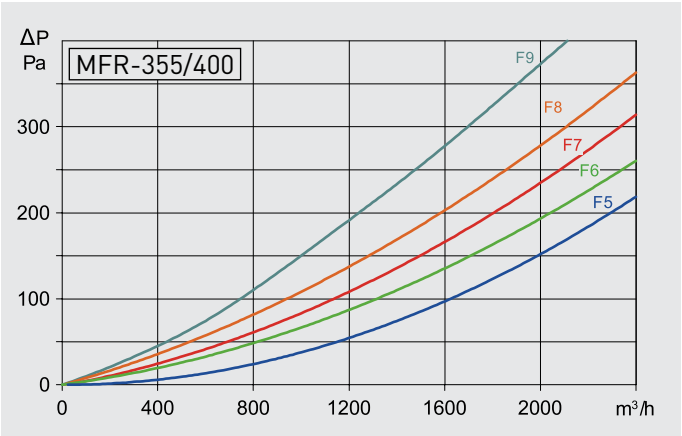

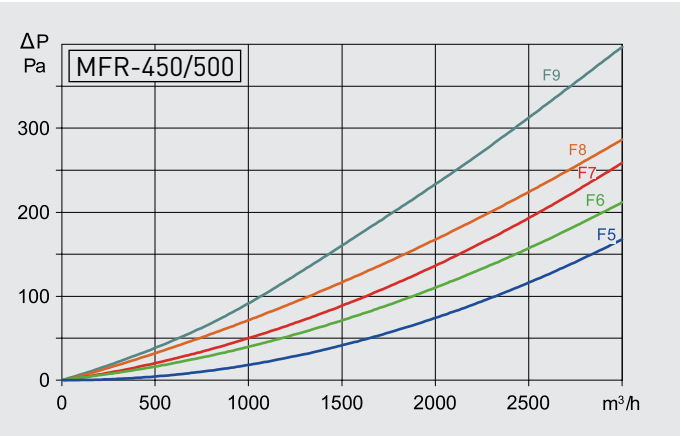

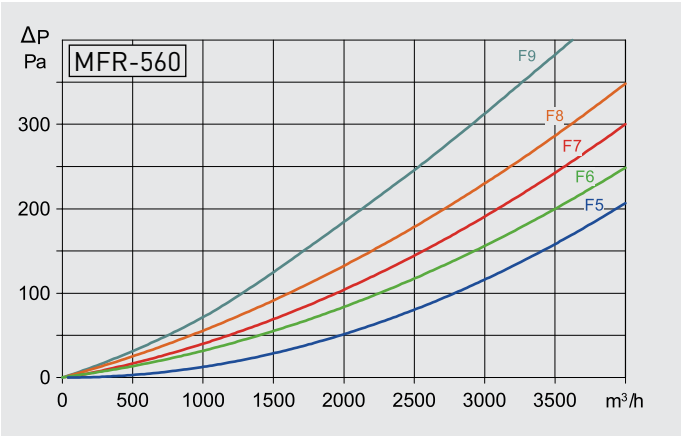

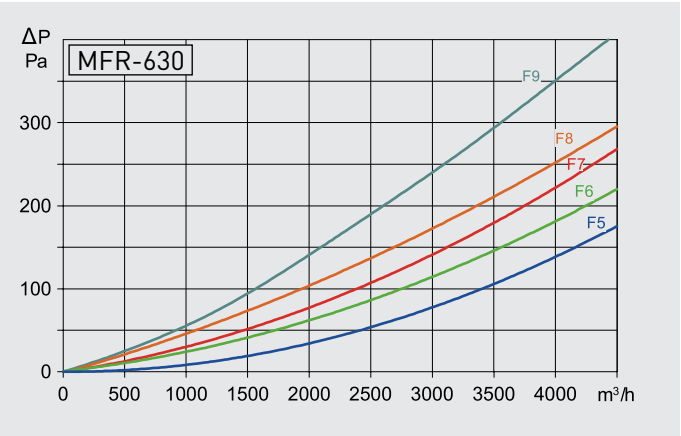





FBL

Кассета фильтра FBL предназначена для установки фильтрующих вставок AFR-N G4/F7/F9.

Кассета фильтра	Фильтрующие вставки		
FBL	AFR-N G4	AFR-N F7	AFR-N F9
	Максимальная рабочая температура: 70°C Максимальные потери давления: 250Па		
FBL-200	AFR-N-200/05 G4	AFR-N-200/05 F7	AFR-N-200/05 F9
FBL-250	AFR-N-250/08 G4	AFR-N-250/08 F7	AFR-N-250/08 F9
FBL-315	AFR-N-315/12 G4	AFR-N-315/12 F7	AFR-N-315/12 F9
FBL-355/18	AFR-N-355/18 G4	AFR-N-355/18 F7	AFR-N-355/18 F9
FBL-355/23	AFR-N-355/23 G4	AFR-N-355/23 F7	AFR-N-355/23 F9
FBL-400	AFR-N-400/30 G4	AFR-N-400/30 F7	AFR-N-400/30 F9
FBL-450	AFR-N-450/45 G4	AFR-N-450/45 F7	AFR-N-450/45 F9
FBL-500	AFR-N-500/55 G4	AFR-N-500/55 F7	AFR-N-500/55 F9
FBL-630	AFR-N-630/80 G4	AFR-N-630/80 F7	AFR-N-630/80 F9

Модель	W	H	L	Ø (мм)	Вес (кг)
FBL-200	260	310	290	200	5
FBL-250	360	310	390	250	8
FBL-315	460	450	490	315	10
FBL-355/18	510	450	540	355	12
FBL-355/23	560	480	590	355	17
FBL-400	660	480	690	400	25
FBL-450	740	550	770	450	27
FBL-500	940	600	970	500	45
FBL-630	1010	770	1040	630	48

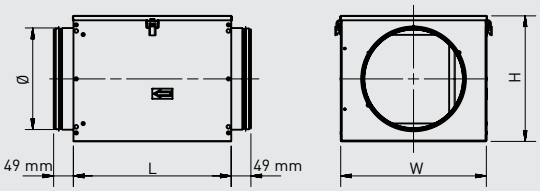



AFR-N

Фильтрующая вставка		
Класс фильтрации G4	Класс фильтрации F7	Класс фильтрации F9
AFR-N-200/05 G4	AFR-N-200/05 F7	AFR-N-200/05 F9
AFR-N-250/08 G4	AFR-N-250/08 F7	AFR-N-250/08 F9
AFR-N-315/12 G4	AFR-N-315/12 F7	AFR-N-315/12 F9
AFR-N-355/18 G4	AFR-N-355/18 F7	AFR-N-355/18 F9
AFR-N-355/23 G4	AFR-N-355/23 F7	AFR-N-355/23 F9
AFR-N-400/30 G4	AFR-N-400/30 F7	AFR-N-400/30 F9
AFR-N-450/45 G4	AFR-N-450/45 F7	AFR-N-450/45 F9
AFR-N-500/55 G4	AFR-N-500/55 F7	AFR-N-500/55 F9
AFR-N-630/80 G4	AFR-N-630/80 F7	AFR-N-630/80 F9



IFL-G4

Кассета фильтра IFL-G4 изготовлена из оцинкованной листовой стали и предназначена для подсоединения к прямоугольным воздуховодам.
Поставляется в комплекте с фильтром класса G4. Для удобства замены фильтра, кассета оборудована быстросъемной крышкой.
Максимальное конечное падение давления на фильтре: 200 Па.

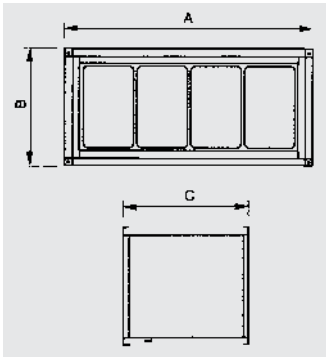

Модель	A	B	C	Вес (кг)	Запасной фильтр
IFL-200 G4	440	240	190	3,5	IFR-200 G4
IFL-225 G4	540	290	190	4,0	IFR-225 G4
IFL-250 G4	540	340	190	4,5	IFR-250 G4
IFL-285 G4	640	340	190	5,0	IFR-285 G4
IFL-315 G4	640	390	190	5,5	IFR-315 G4
IFL-355 G4	740	440	190	6,0	IFR-355 G4
IFL-400 G4	840	540	190	7,5	IFR-400 G4
IFL-450 G4	1040	540	190	9,0	IFR-450 G4

Размеры (мм).





IFL-F

Кассета фильтра IFL-F поставляется без фильтрующего материала и предназначена для установки карманных фильтров модели IFR классов F5, F6, F7 или F8. Кассета изготавливается из оцинкованной листовой стали. Для удобства замены фильтра, кассета оборудована быстросъемной крышкой.

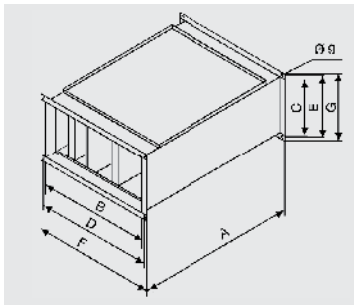

Модель	A	B	C	D	E	F	G	Вес (кг)
IFL-200 F	580	400	200	420	220	440	240	7,8
IFL-225 F	580	500	250	520	270	540	290	9,2
IFL-250 F	580	500	300	520	320	540	340	10,0
IFL-285 F	580	600	300	620	320	640	340	11,4
IFL-315 F	580	600	350	620	370	640	390	12,0
IFL-355 F	580	700	400	720	420	740	440	11,8
IFL-400 F	580	800	500	820	520	840	540	16,8
IFL-450 F	580	1000	500	1020	520	1040	540	18,8

Размеры (мм).



IFR-F

Карманные фильтры IFR-F предназначены для установки в кассеты фильтров IFL-F. Производятся с несколькими классами фильтрации: F5, F6, F7 или F8.
Максимальное конечное падение давления на фильтрах 450 Па. Максимальная рабочая температура до +80°C.

Модель	Модель фильтрующей вставки			
IFL-200 F	IFR-200 F5	IFR-200 F6	IFR-200 F7	IFR-200 F8
IFL-225 F	IFR-225 F5	IFR-225 F6	IFR-225 F7	IFR-225 F8
IFL-250 F	IFR-250 F5	IFR-250 F6	IFR-250 F7	IFR-250 F8
IFL-285 F	IFR-285 F5	IFR-285 F6	IFR-285 F7	IFR-285 F8
IFL-315 F	IFR-315 F5	IFR-315 F6	IFR-315 F7	IFR-315 F8
IFL-355 F	IFR-355 F5	IFR-355 F6	IFR-355 F7	IFR-355 F8
IFL-400 F	IFR-400 F5	IFR-400 F6	IFR-400 F7	IFR-400 F8
IFL-450 F	IFR-450 F5	IFR-450 F6	IFR-450 F7	IFR-450 F8

ПАДЕНИЕ ДАВЛЕНИЯ (IFR-F)

IFL-200

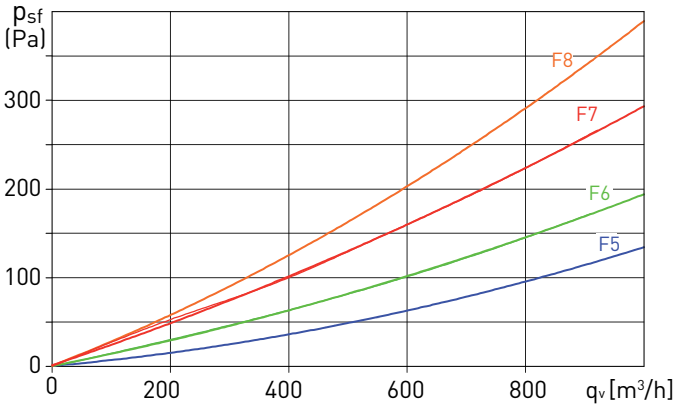

IFL-225

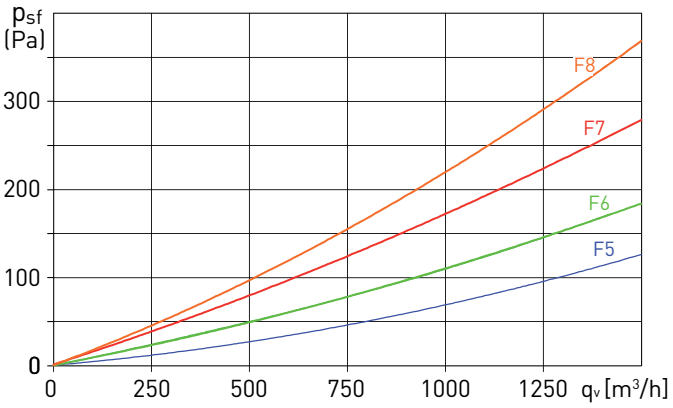

IFL-250

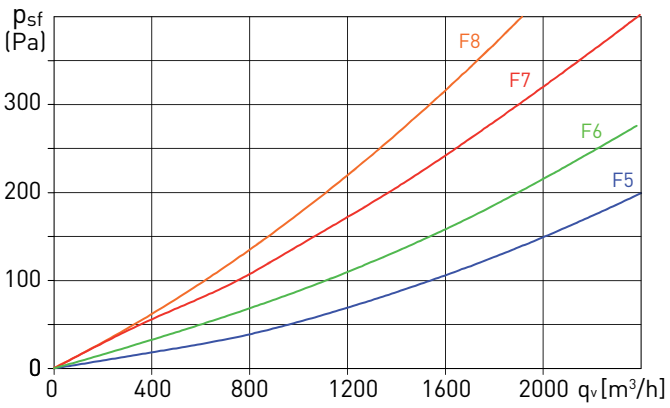

IFL-285

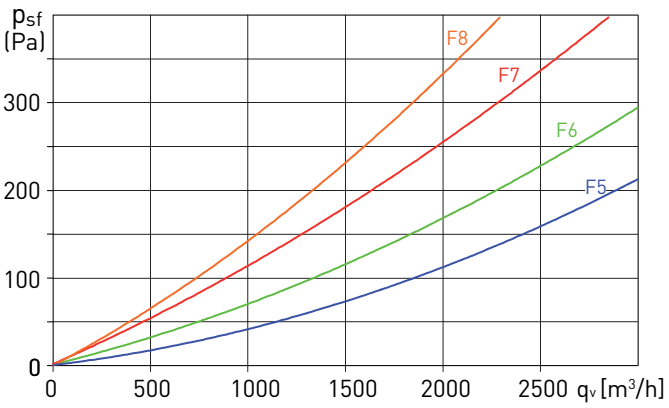

IFL-315

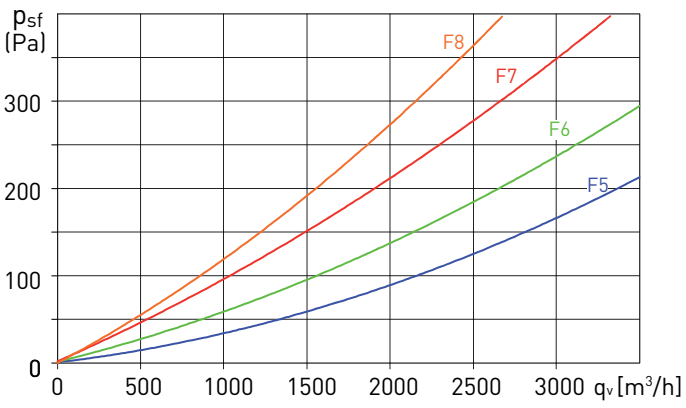

IFL-355

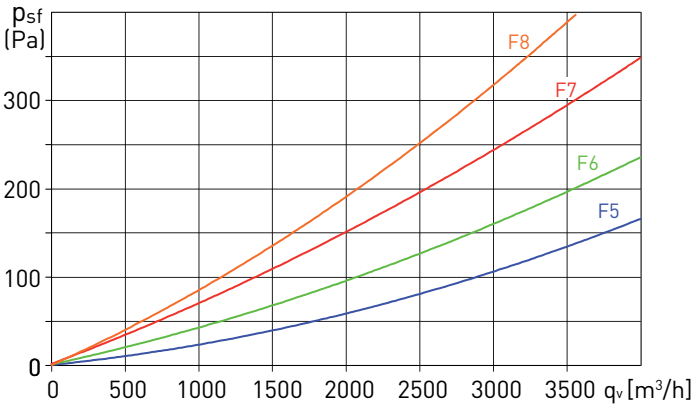

IFL-400

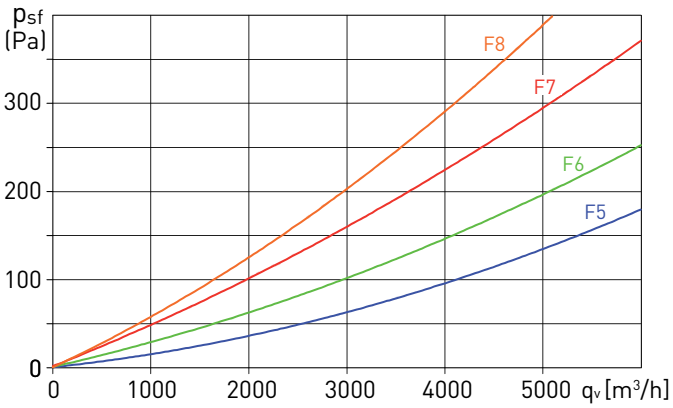

IFL-450

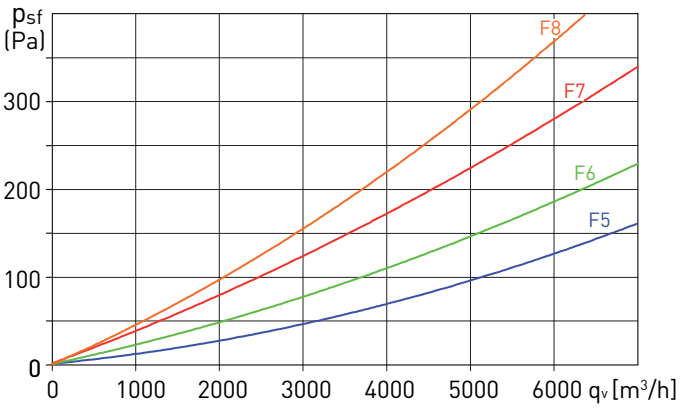



MBE

Электрические воздухонагреватели предназначены для установки на нагнетательной стороне вентилятора. Минимальная скорость воздушного потока должна быть выше 1,5 м/с. Электрические воздухонагреватели укомплектованы армированными нагревательными элементами и двумя термостатами защиты от перегрева - с автоматическим и ручным перезапуском.
Максимальная температура воздуха на выходе: +40°C.
Класс защиты клеммной коробки: IP43
Для регулирования производительности электрических нагревателей используются канальные или комнатные датчики температуры совместно с регуляторами температуры (см. «Электрические принадлежности»).



Приточная система с круглым электрическим нагревателем MBE

ПРИМЕР ПОДБОРА

Исходные данные:
- Расход воздуха: 700 м³/ч (Q)
- Темпер. наружного воздуха: +5°C
- Темпер. приточного воздуха: +27°C

Расчет мощности нагревателя:
P = Qx0,36xΔT = 700x0,36x22 = 5544 Вт

Выбираем MBE-200/50T или MBE-250/60T:
Конечный выбор зависит от:
- Потерь давления в системе
- Доступного места для установки
- Доступной электрической мощности

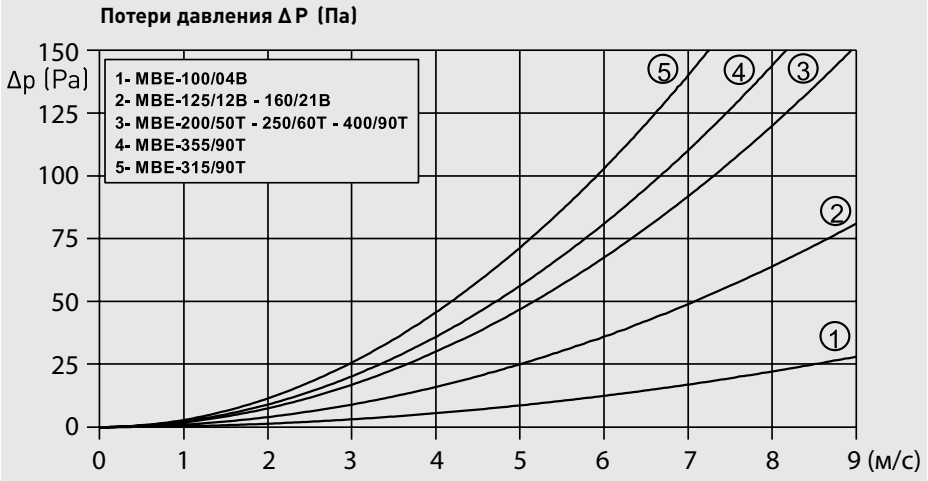



ТЕХНИЧЕСКИЕ ХАРАКТЕРИСТИКИ

Модель	Напряжение (В)	Мощность (Вт)	Мин. расход воздуха ($м^3/ч$)	Ø воздуховода (мм)	Регулятор температуры
MBE-100/04B	1/230	400	50	100	PULSER
MBE-100/08B	1/230	800	50	100	PULSER
MBE-125/04B	1/230	400	70	125	PULSER
MBE-125/08B	1/230	800	70	125	PULSER
MBE-125/12B	1/230	1200	70	125	PULSER
MBE-160/07B	1/230	700	110	160	PULSER
MBE-160/14B	1/230	1400	110	160	PULSER
MBE-160/21B	1/230	2100	110	160	PULSER
MBE-200/21B	1/230	2100	170	200	PULSER
MBE-200/20T	2/400	2000	170	200	PULSER
MBE-200/30T	2/400	3000	170	200	PULSER
MBE-200/40T	2/400	4000	170	200	PULSER
MBE-200/50T	2/400	5000	170	200	PULSER
MBE-200/60T	2/400	6000	170	200	TTC-25/TTC-2000
MBE-200/90T	3/400	9000	170	200	TTC-25
MBE-250/20T	2/400	2000	270	250	PULSER
MBE-250/30T	2/400	3000	270	250	PULSER
MBE-250/40T	2/400	4000	270	250	PULSER
MBE-250/50T	2/400	5000	270	250	PULSER
MBE-250/60T	2/400	6000	270	250	PULSER
MBE-250/90T	3/400	9000	270	250	TTC-25/TTC-2000
MBE-315/30T	2/400	3000	430	315	PULSER
MBE-315/60T	2/400	6000	430	315	PULSER
MBE-315/90T	3/400	9000	430	315	TTC-25/TTC-2000
MBE-315/120T	3/400	12000	430	315	TTC-25/TTC-2000
MBE-315/150T	3/400	15000	430	315	TTC-25/TTC-2000
MBE-355/60T	2/400	6000	540	355	PULSER
MBE-355/90T	3/400	9000	540	355	TTC-25/TTC-2000
MBE-355/120T	3/400	12000	540	355	TTC-25/TTC-2000
MBE-355/150T	3/400	15000	540	355	TTC-25/TTC-2000
MBE-355/180T	3/400	18000	540	355	TTC-40F
MBE-400/60T	2/400	6000	680	400	PULSER
MBE-400/90T	3/400	9000	680	400	TTC-25/TTC-2000
MBE-400/120T	3/400	12000	680	400	TTC-25/TTC-2000
MBE-400/150T	3/400	15000	680	400	TTC-25/TTC-2000
MBE-400/180T	3/400	18000	680	400	TTC-40F
MBE-500/60T	2/400	6000	1.070	500	PULSER
MBE-500/90T	3/400	9000	1.070	500	TTC-25
MBE-500/120T	3/400	12000	1.070	500	TTC-25
MBE-500/150T	3/400	15000	1.070	500	TTC-25
MBE-500/180T	3/400	18000	1.070	500	TTC-40F

РАЗМЕРЫ (мм)

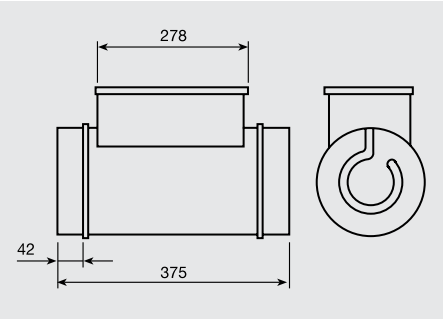



MBE-R

Электрические воздухонагреватели со встроенной системой регулирования температуры предназначены для установки на нагнетательной стороне вентилятора. Минимальная скорость воздушного потока должна быть выше 1,5 м/с. Электрические воздухонагреватели укомплектованы армированными нагревательными элементами и двумя термостатами защиты от перегрева - с автоматическим и ручным перезапуском.
Максимальная температура воздуха на выходе: +40°C.
Класс защиты клеммной коробки: IP43
Для корректной работы необходимо использовать внешний датчик температуры (TG-K, TG-R430 или TG-R530). При этом, канальный датчик температуры должен быть установлен на расстоянии более 1 метра от нагревателя.

ПРИМЕР ПОДБОРА

Исходные данные:
- Расход воздуха: 700 м³/ч (Q)
- Темпер. наружного воздуха: +5°C
- Темпер. приточного воздуха: +27°C

Расчет мощности нагревателя:
P = Qx0,36xΔT = 700x0,36x22 = 5544 Вт

Выбираем MBE-200/50T-R или MBE-250/60T-R:
Конечный выбор зависит от:
- Потерь давления в системе
- Доступного места для установки
- Доступной электрической мощности

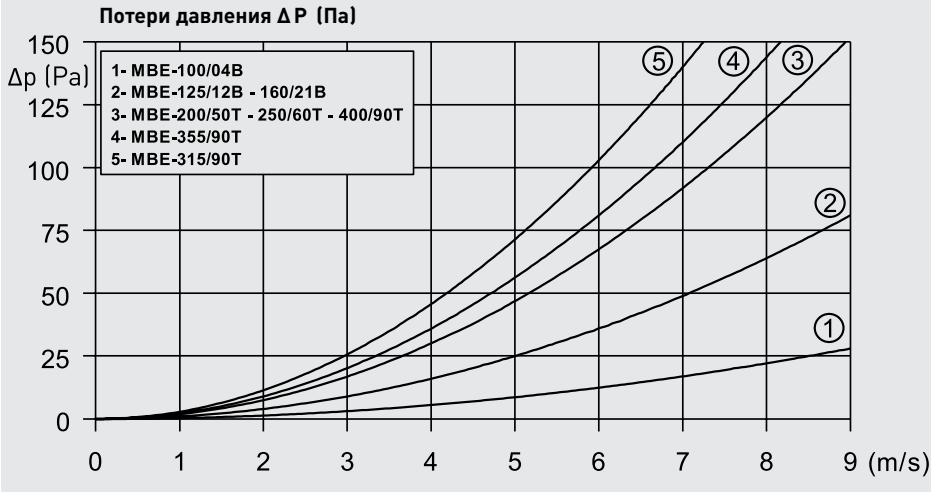

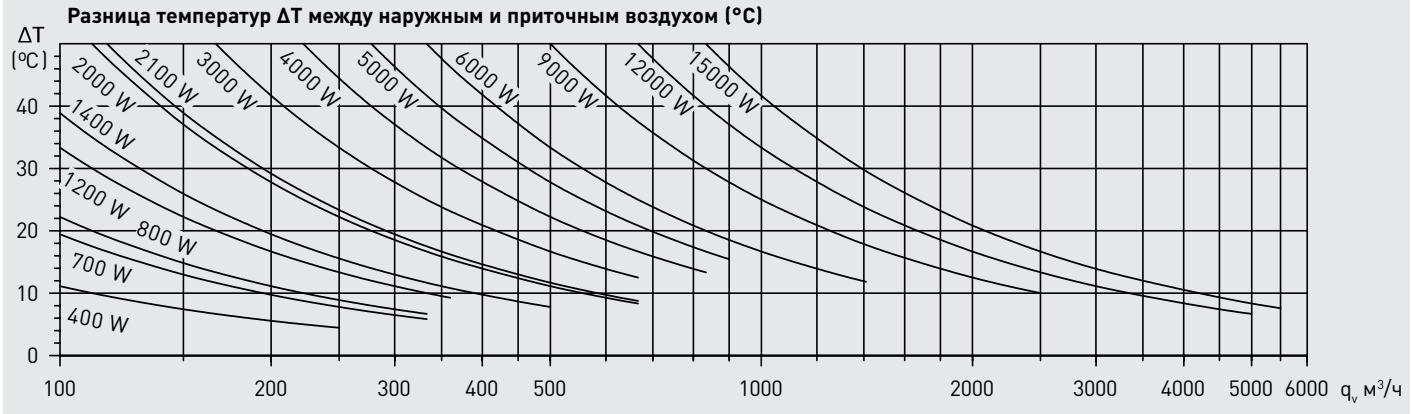

ТЕХНИЧЕСКИЕ ХАРАКТЕРИСТИКИ

Модель	Напряжение (В)	Мощность (Вт)	Мин. расход воздуха ($м^3/ч$)	Ø воздуховода (мм)
MBE-100/04B-R	1/230	400	50	100
MBE-100/08B-R	1/230	800	50	100
MBE-125/04B-R	1/230	400	70	125
MBE-125/08B-R	1/230	800	70	125
MBE-125/12B-R	1/230	1200	70	125
MBE-160/07B-R	1/230	700	110	160
MBE-160/14B-R	1/230	1400	110	160
MBE-160/21B-R	1/230	2100	110	160
MBE-200/20T-R	2/400	2000	170	200
MBE-200/30T-R	2/400	3000	170	200
MBE-200/40T-R	2/400	4000	170	200
MBE-200/50T-R	2/400	5000	170	200
MBE-200/60T-R	2/400	6000	170	200
MBE-250/20T-R	2/400	2000	270	250
MBE-250/30T-R	2/400	3000	270	250
MBE-250/40T-R	2/400	4000	270	250
MBE-250/50T-R	2/400	5000	270	250
MBE-250/60T-R	2/400	6000	270	250
MBE-250/90T-R	3/400	9000	270	250
MBE-315/30T-R	2/400	3000	430	315
MBE-315/60T-R	2/400	6000	430	315
MBE-315/90T-R	3/400	9000	430	315
MBE-315/120T-R	3/400	12000	430	315
MBE-355/60T-R	2/400	6000	540	355
MBE-355/90T-R	3/400	9000	540	355
MBE-355/120T-R	3/400	12000	540	355
MBE-400/60T-R	2/400	6000	680	400
MBE-400/90T-R	3/400	9000	680	400
MBE-400/120T-R	3/400	12000	680	400
MBE-400/150T-R	3/400	15000	680	400
MBE-500/60T-R	2/400	6000	1.070	500
MBE-500/90T-R	3/400	9000	1.070	500
MBE-500/120T-R	3/400	12000	1.070	500

РАЗМЕРЫ (мм)

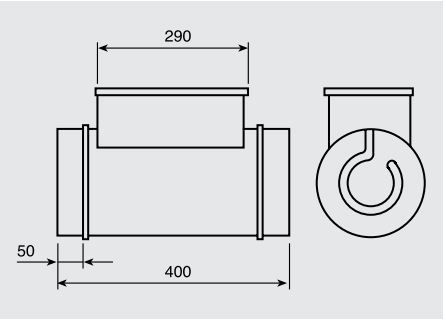



IBE

Прямоугольные электрические воздухонагреватели предназначены для установки на нагнетательной стороне вентилятора и подсоединения к трехфазной сети электропитания (3ф-400В-50Гц). Минимальная скорость воздушного потока должна быть выше 2 м/с. Электрические воздухонагреватели укомплектованы армированными нагревательными элементами и двумя термостатами защиты от перегрева с автоматическим и ручным перезапуском.
Максимальная температура воздуха на выходе: +40°C.
Класс защиты клеммной коробки: IP43
Для регулирования производительности электрических нагревателей используются канальные или комнатные датчики температуры совместно с регуляторами температуры (см. «Электрические принадлежности»).

ТЕХНИЧЕСКИЕ ХАРАКТЕРИСТИКИ

Модели	Фазность/ напряжение (В)	Мощность (кВт)	Количество/ мощность ТЭНов (кВт)	Минимальный расход воздуха (м³/ч)	Регулятор температуры
IBE-200/9T	3/400	9	3x3	580	TTC-25 / TTC-2000
IBE-225/16,5T	3/400	16,5	3x5,5	900	TTC-25 / TTC-2000
IBE-250/16,5T	3/400	16,5	3x5,5	1100	TTC-25 / TTC-2000
IBE-285/20T	3/400	20	3x6,7	1300	TTC-2000 + TTS-1
IBE-315/30T	3/400	30	4x7,5	1500	TTC-2000 + TTS-1
IBE-355/30T	3/400	30	4x7,5	2000	TTC-2000 + TTS-1
IBE-400/50T	3/400	50	3x16,7	2400	TTC-40F + TTS-4
IBE-450/67T	3/400	67	4x16,7	3600	TTC-40F + TTS-4

Пример подбора

Исходные данные:
- Расход воздуха: 3300 м3/ч (Q)
- Темпер. наружного воздуха: -5°C
- Темпер. приточного воздуха: 20°C

Расчет мощности нагревателя:
P = Qx0,36xΔT = 3300x0,36x(20-(-5)) = 29700 Вт

Выбираем IBE-315/30T или IBE-355/30T:
Конечный выбор зависит от:
- Потерь давления в системе
- Доступного места для установки
- Доступной электрической мощности

Размеры (мм)

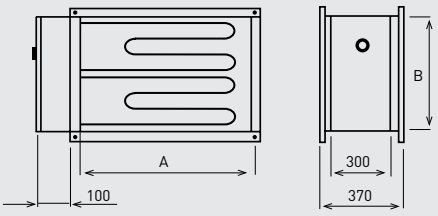

Модель	A	B
IBE-200	400	198
IBE-225	500	248
IBE-250	500	298
IBE-285	600	298
IBE-315	600	348
IBE-355	700	398
IBE-400	800	498
IBE-450	1000	498

Минимальное расстояние между вентилятором и нагревателем = 2,5xA.

Разница температур ΔT между наружным и приточным воздухом (°C)

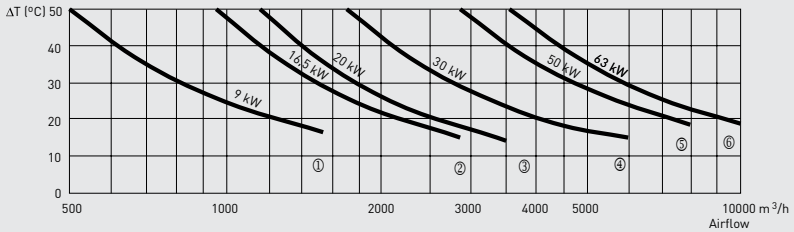

①: IBE-200/9T
②: IBE-225/16,5T
IBE-250/16,5T
③: IBE-285/20T
④: IBE-315/30T
IBE-355/30T
⑤: IBE-400/50T
⑥: IBE-450/67T

IBE - Потери давления Δp (Па)

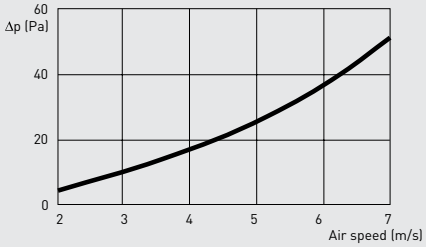



MBW

Водяные воздухонагреватели. Корпус изготовлен из оцинкованной листовой стали. Для обслуживания нагреватель оборудован съемной боковой панелью. Теплообменник выполнен из медных труб с алюминиевым оребрением. Возможна установка в горизонтальном или вертикальном положении
Макс. рабочее давление: 10 бар.
Максимальная температура воды: +100°C.

ТЕХНИЧЕСКИЕ ДАННЫЕ / АКСЕССУАРЫ

Модель	Воздух*					Вода		Вес	Принадлежности				
	Мощность		ΔT воздуха		Расход воздуха	Пад. давл.	Расход воды		Ручной термостат с клапаном	Комплект управления нагревателем	Скорость насоса	Термостат защиты от замерзания	Термостат для наружной установки
	(кВт)[1]	(кВт)[2]	(°C)[1]	(°C)[2]	(м³/ч)[1,2]	(кПа)[1]	(л/ч)[1]	(кг)					
MBW-100	1,7	1,0	33	18	150	1	70	5,8	TRW	–	–	THE-F	–
MBW-125	2,1	1,2	29	17	220	1	90	5,8	TRW	–	–	THE-F	–
MBW-160	4,6	3,0	39	25	360	4	200	7,7	TRW	–	–	THE-F	–
MBW-200	6,1	4,0	32	21	560	7	270	7,7	TRW	–	–	THE-F	–
MBW-250	9,7	6,2	32	20	900	4	430	9,6	–	PWW-SE1	1	–	THE 16/4 A
MBW-315	16,6	10,9	35	23	1.400	6	730	11,9	–	PWW-SE1	1	–	THE 16/4 A
MBW-355	22,3	14,9	36	24	1.800	9	980	14,5	–	PWW-SE1	2	–	THE 16/4 A
MBW-400	25,6	16,9	34	22	2.300	9	1.130	20,5	–	PWW-SE1	2	–	THE 16/4 A
MBW-450	36,7	24,8	37	25	2.900	16	1.610	20,3	–	PWW-SE3	3	–	THE 16/4 A
MBW-500	41,1	27,6	34	23	3.500	17	1.810	20,5	–	PWW-SE3	3	–	THE 16/4 A

* Температура воздуха на входе 0°C, температуры воды: 1) 80/60°C; 2) 60/40°C.

РАЗМЕРЫ (мм)

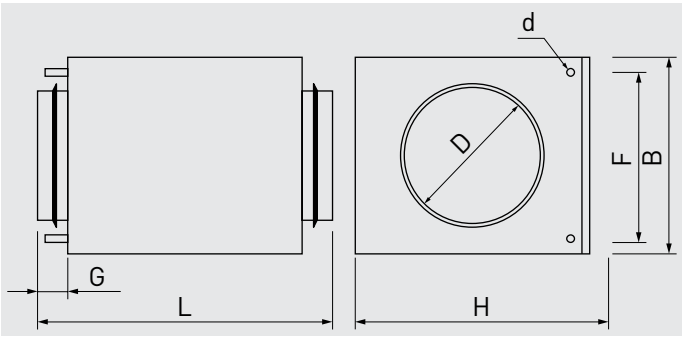

Модель	D	B	H	d	F	G	L
MBW-100	100	183	225	10	140	40	380
MBW-125	125	183	225	10	140	40	380
MBW-160	160	258	305	10	215	40	380
MBW-200	200	258	305	10	215	40	380
MBW-250	250	333	385	22	290	40	380
MBW-315	315	408	460	22	365	40	380
MBW-355	355	479	534	22	400	65	430
MBW-400	400	479	534	22	400	65	430
MBW-450	450	529	685	22	425	65	465
MBW-500	500	529	685	22	425	65	465

РАЗНИЦА ТЕМПЕРАТУР ΔT МЕЖДУ НАРУЖНЫМ И ПРИТОЧНЫМ ВОЗДУХОМ(°C)

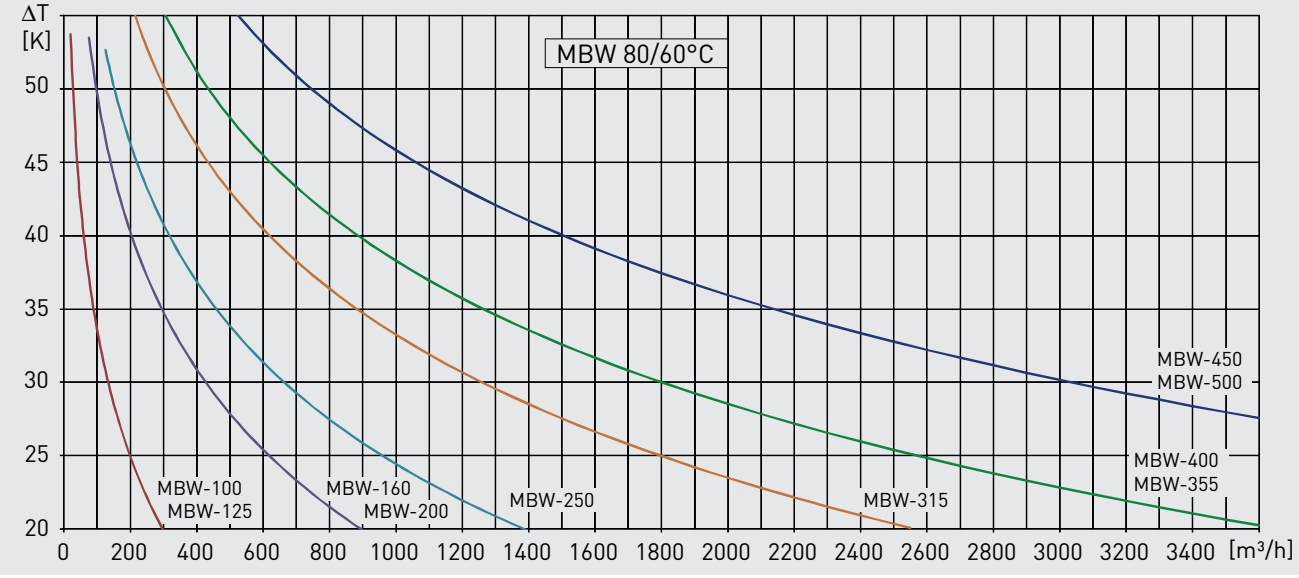

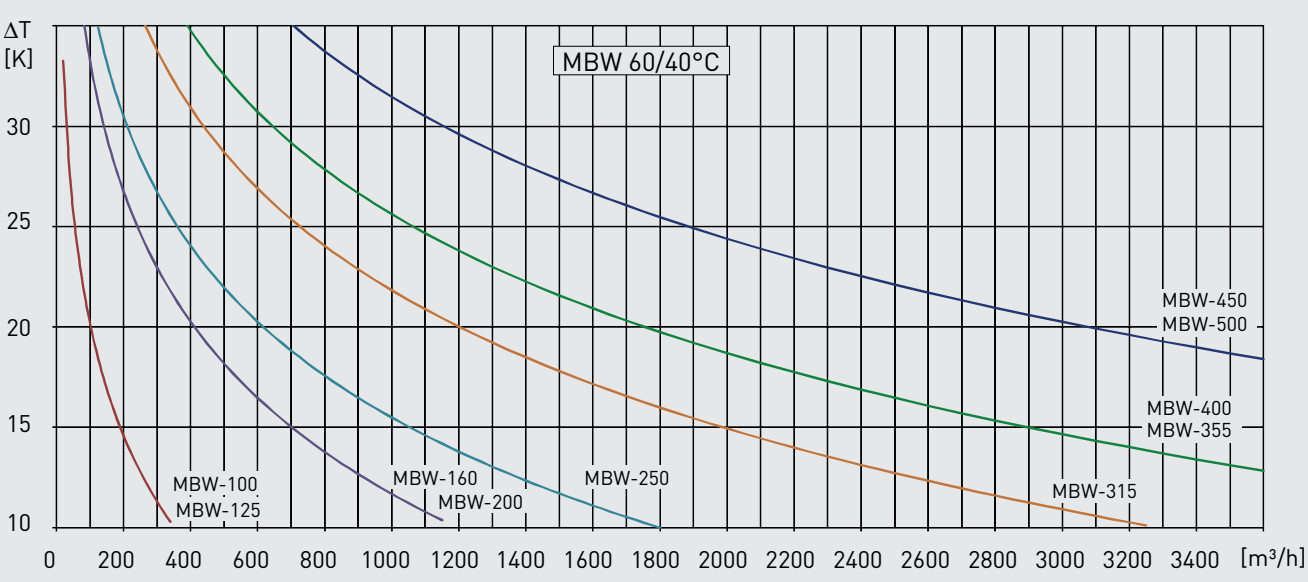

ПОТЕРИ ДАВЛЕНИЯ ПО ВОЗДУХУ Δp (Па)

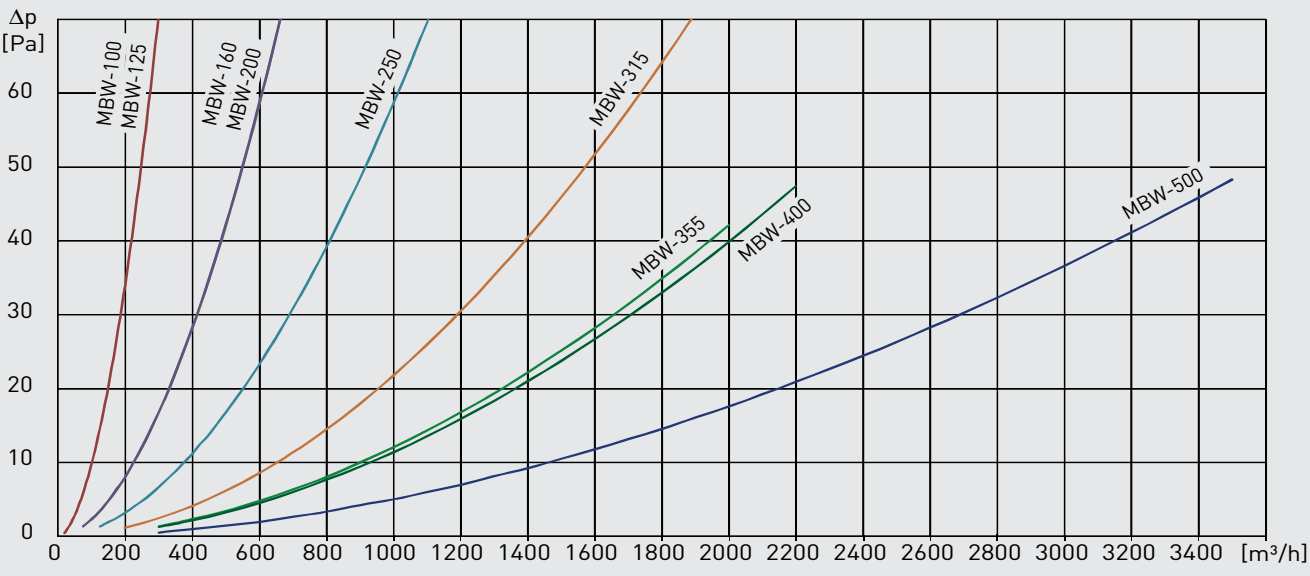



IBW

Водяные воздухонагреватели. Корпус изготовлен из оцинкованной листовой стали. Теплообменник выполнен из медных труб с алюминиевым оребрением. Возможна установка в горизонтальном или вертикальном положении
Макс. рабочее давление: 16 бар.
Максимальная температура воды: +120°C.

Модель	Воздух*					Вода		Вес	Диам. присоед. патруб.	Принадлежности		
	Мощность		Δ T воздуха		Расх. возд. ($м^3$/ч)	Падение давл. (кПа)[1]	Расход воды (л/ч)[1]	(кг)		Комплект упр. нагревателем		Термостат для наружной установки
	(кВт)[1]	(кВт)[2]	(°C)[1]	(°C)[2]						Модель	Режим	
IBW-200-2	10,1	5,9	25,9	15,1	1.152	1,2	435	6	3/4"	PWW-SE1	1	THE 16/4 A
IBW-200-4	17,6	11,5	45,1	29,4	1.152	3	756	7	3/4"	PWW-SE1	1	THE 16/4 A
IBW-225-2	16,5	10,2	27	16,8	1.800	2,2	709	7	3/4"	PWW-SE1	1	THE 16/4 A
IBW-225-4	28,3	18,9	46,5	31,1	1.800	5,9	1.213	10	3/4"	PWW-SE1	2	THE 16/4 A
IBW-250-2	19,8	12,3	27	16,8	2.160	2,2	853	8	3/4"	PWW-SE1	1	THE 16/4 A
IBW-250-4	33,6	22,3	46	30,5	2.160	4,8	1.443	11	1"	PWW-SE3	2	THE 16/4 A
IBW-285-2	24,4	15,6	27,8	17,8	2.592	3,6	1.051	9	3/4"	PWW-SE1	2	THE 16/4 A
IBW-285-4	41	27,6	46,8	31,5	2.592	7,8	1.760	12	1"	PWW-SE3	3	THE 16/4 A
IBW-315-2	28,4	18,2	27,8	17,8	3.024	3,6	1.228	10	3/4"	PWW-SE1	2	THE 16/4 A
IBW-315-4	48	32,4	46,9	31,7	3.024	8,3	2.063	13	1"	PWW-SE3	3	THE 16/4 A
IBW-355-2	42,2	26,5	31	19,4	4.032	2,9	1.821	14	1"	PWW-SE3	3	THE 16/4 A
IBW-355-3	57,8	36,5	42,4	26,8	4.032	2,4	2.476	16	1"	PWW-SE3	3	THE 16/4 A
IBW-400-2	62,2	40,2	31,9	20,6	5.760	4,9	2.685	20	1"	PWW-SE3	3	THE 16/4 A
IBW-400-4	84,5	54,5	43,4	28	5.760	3,7	3.628	25	1"	–	–	–
IBW-450-2	79,8	52,7	32,8	21,6	7.200	8,7	3.424	23	1"	–	–	–
IBW-450-4	122	82,6	42	28	7.200	6,7	5.370	28,2	1"	–	–	–

* Температура воздуха на входе 0°C, температуры воды: 1) 80/60°C; 2) 60/40°C.

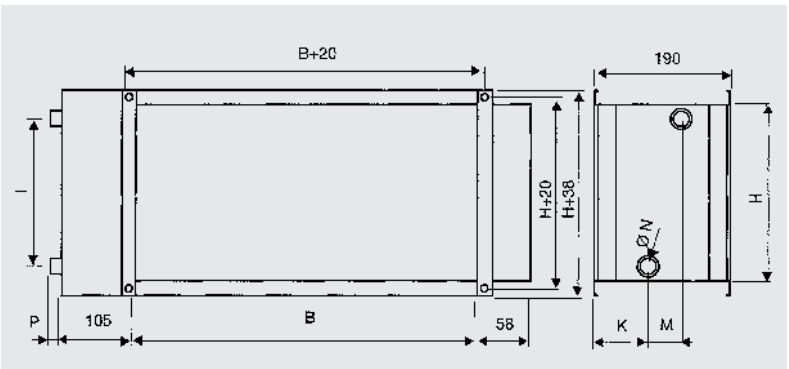

Модель	B	H	I	K	M	P
IBW-200	400	200	150	84	43	28
IBW-225	500	250	200	62	65	28
IBW-250	500	300	250	84	43	28
IBW-285	600	300	250	62	65	35
IBW-315	600	350	230	84	43	28
IBW-355	700	400	350	66	58	35
IBW-400	800	500	450	82	47	35
IBW-450	1000	500	450	66	58	35

РАЗНИЦА ТЕМПЕРАТУР ΔT МЕЖДУ НАРУЖНЫМ И ПРИТОЧНЫМ ВОЗДУХОМ(°C) И ПОТЕРИ ДАВЛЕНИЯ

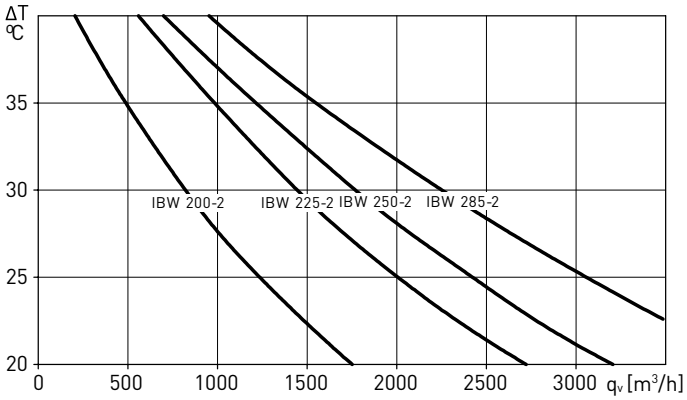

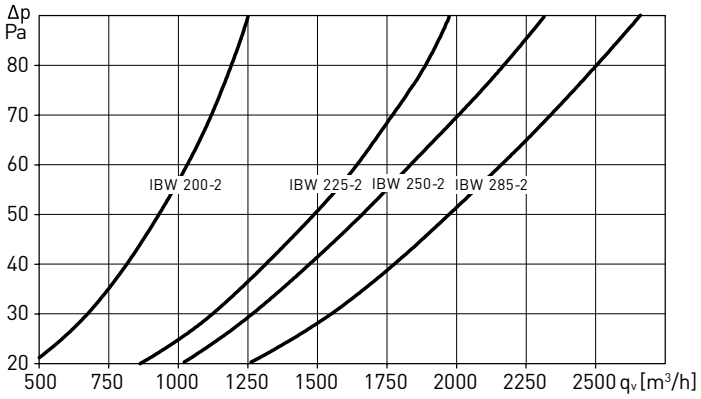

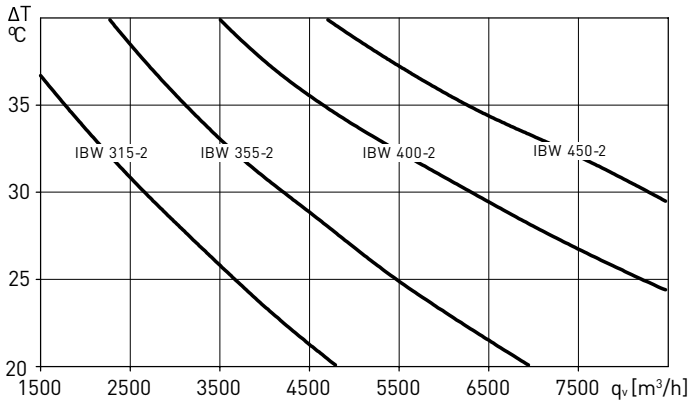

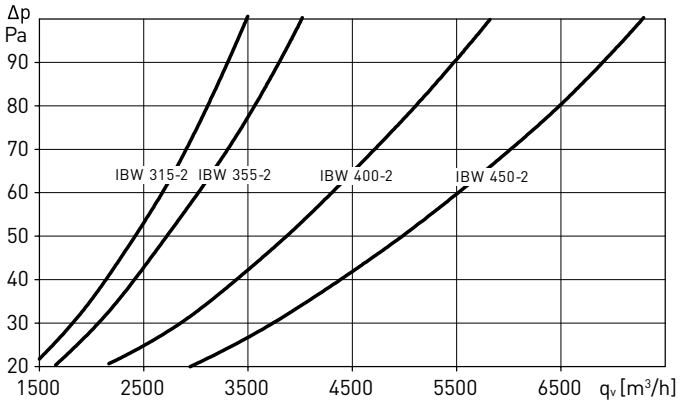

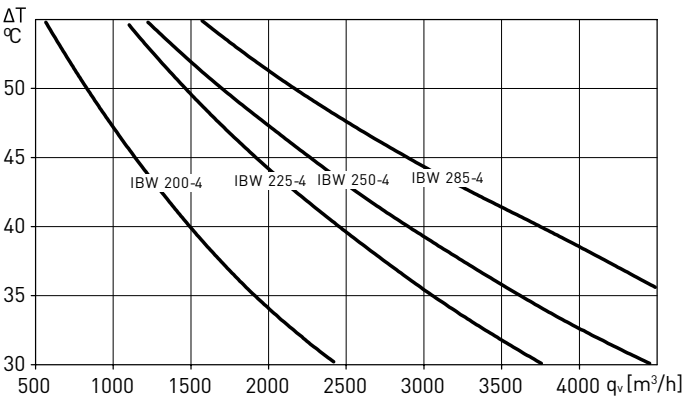

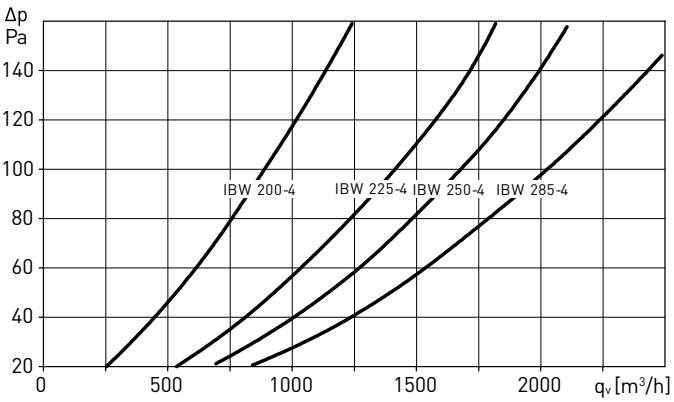

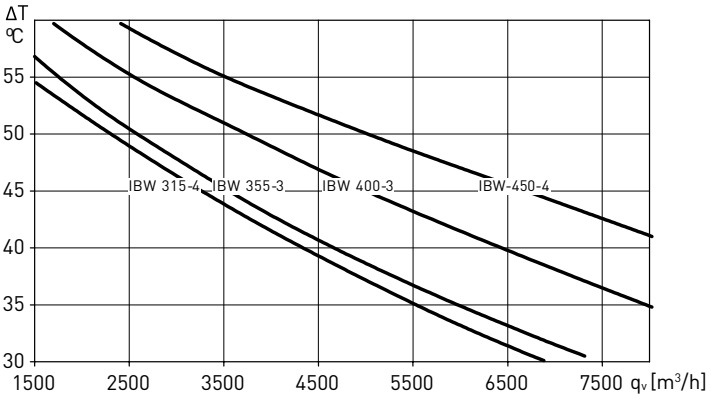

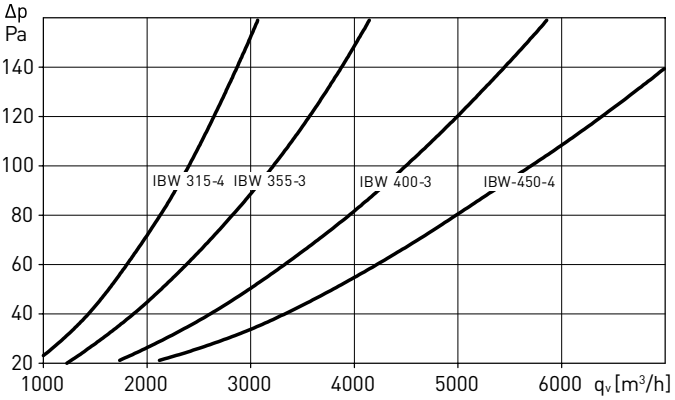

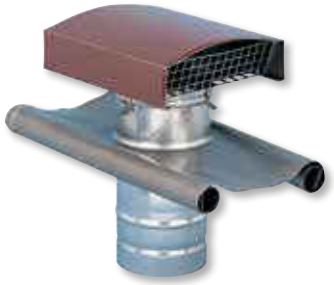

CT

Металлический крышный зонт используется для приточных или вытяжных систем и предназначен для установки на плоской или наклонной кровле.

Для черепичной кровли	
Ø (мм)	Модель
125	CT-125 TEJA
150	CT-150 TEJA
160	CT-160 TEJA
200	CT-200 TEJA
250	CT-250 TEJA
315	CT-315 TEJA
355	CT-355 TEJA
400	CT-400 TEJA
450	CT-450 TEJA
500	CT-500 TEJA
630	CT-630 TEJA

Для волнистой кровли (шифера)	
Ø (мм)	Модель
125	CT-125 PIZARRA
150	CT-150 PIZARRA
160	CT-160 PIZARRA
200	CT-200 PIZARRA
250	CT-250 PIZARRA
315	CT-315 PIZARRA
355	CT-355 PIZARRA
400	CT-400 PIZARRA
450	CT-450 PIZARRA
500	CT-500 PIZARRA
630	CT-630 PIZARRA

Рекомендованная производительность		
Модель	Вытяжка при 20 Па	Приток при 20 Па
CT-125	350	165
CT-150	425	245
CT-200	900	600
CT-250	1050	850
CT-315	1800	1100
CT-355	2600	1700
CT-400	3000	2100
CT-450	3600	2600
CT-500	4700	3500
CT-630	8000	4500



CTP

Пластиковый крышный зонт используется для приточных или вытяжных систем и предназначен для установки на плоской или наклонной кровле.

Рекомендованная производительность		
Модель	Вытяжка 20 Па	Приток 20 Па
CT-125 P TEJA	320 м³/ч	170 м³/ч
CT-150 P TEJA	320 м³/ч	210 м³/ч
CT-160 P TEJA	320 м³/ч	210 м³/ч
CT-125 P PIZARRA	320 м³/ч	170 м³/ч
CT-150 P PIZARRA	320 м³/ч	210 м³/ч
CT-160 P PIZARRA	320 м³/ч	210 м³/ч

РАЗМЕРЫ

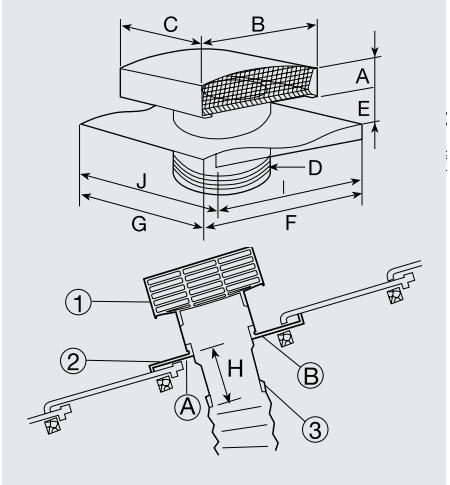

CT											
Модель	A	B	C	Ø D	E	F	G	H	I	J	Вес (кг)
CT-125	54	200	250	125	70	500	400	-	-	-	-
CT-150	65	248	300	150	70	500	400	-	-	-	-
CT-200	100	333	400	200	85	600	600	160	500	500	8
CT-250	100	333	400	250	85	600	600	160	500	500	8
CT-315	112	420	500	315	85	600	600	140	500	750	9
CT-355	200	550	660	355	150	900	750	225	600	750	17
CT-400	200	550	660	400	150	900	750	225	600	750	17
CT-450	200	550	660	450	150	900	750	225	600	750	17
CT-500	245	650	850	500	160	1200	1000	215	780	997	34
CT-630	320	780	1000	630	160	1200	1000	215	780	997	36

CTP									
Модель	A	B	C	D	E	F	G	H	Вес (кг)
CTP 125	72	203	280	125	80	500	400	140	3,5
CTP 150	72	203	280	150	80	500	400	140	3,5
CTP 160	72	203	280	160	80	500	400	140	3,5



1



2

BAR ALIZE

Саморегулирующиеся вытяжные диффузоры обеспечивают постоянный расход воздуха при изменении параметров системы в целом. Диффузоры изготавливаются из белого литого полистирола, поставляются в двух вариантах исполнения: в стандартном (с фиксированным расходом воздуха) и с дополнительной заслонкой для принудительного увеличения расхода воздуха при помощи шнурового выключателя.

Модели:
- BARJ: с адаптером для монтажа непосредственно с жестким воздуховодом.
- BARP: с адаптером для монтажа на гипсокартоне с гибкими воздуховодами.
- BAR: без адаптера.

1: ПОСТОЯННЫЙ РАСХОД ВОЗДУХА

Расход воздуха (м³/ч)	Диффузоры для монтажа с жесткими воздуховодами	Диффузоры для монтажа на гипсокартоне	Диффузоры без адаптеров	Ø присоединительного патрубка (мм)
15	BARJ 15	BARP 15	BAR 15	125
30	BARJ 30	BARP 30	BAR 30	125
45	BARJ 45	BARP 45	BAR 45	125
54	BARJ 54	BARP 54	BAR 54	125
60	BARJ 60	BARP 60	BAR 60	125
72	BARJ 72	BARP 72	BAR 72	125
75	BARJ 75	BARP 75	BAR 75	125
87	BARJ 87	BARP 87	BAR 87	125
90	BARJ 90	BARP 90	BAR 90	125
100	BARJ 100	BARP 100	BAR 100	125
115	BARJ 115	BARP 115	BAR 115	125
120	BARJ 120	BARP 120	BAR 120	125
122	BARJ 122	BARP 122	BAR 122	125
144	BARJ 144	BARP 144	BAR 144	125
150	BARJ 150	BARP 150	BAR 150	125

2: ПЕРЕМЕННЫЙ РАСХОД ВОЗДУХА*

Расход воздуха (м³/ч)	Диффузоры для монтажа с жесткими воздуховодами	Диффузоры для монтажа на гипсокартоне	Диффузоры без адаптеров	Ø присоединительного патрубка (мм)
15/30	BARJ 15/30	BARP 15/30	BAR 15/30	125
20/75	BARJ 20/75	BARP 20/75	BAR 20/75	125
30/90	BARJ 30/90	BARP 30/90	BAR 30/90	125
45/105	BARJ 45/105	BARP 45/105	BAR 45/105	125
45/120	BARJ 45/120	BARP 45/120	BAR 45/120	125
45/135	BARJ 45/135	BARP 45/135	BAR 45/135	125

* Два положения заслонки переключаются вручную, при помощи шнурового выключателя.

BARP Ø 125

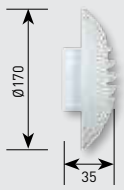

Диффузор



Адаптер для гипсокартона

BARJ Ø 125

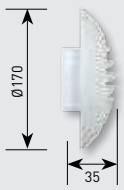

Диффузор



Адаптер для воздуховода

КОМПОНЕНТЫ



ПРИНАДЛЕЖНОСТИ ДЛЯ ДИФФУЗОРОВ BAR-ALIZE



MNGJ 99
Монтажный соединитель Ø 99 с уплотнителем для диффузоров BAR (за исключением моделей 120-150 и моделей с двойным расходом). L: 45 мм

MNGJ 125
Монтажный соединитель Ø 125 с уплотнителем. L: 45 мм



ANGLE CHANGER
Направляющая для шнура
Применяется при потолочном монтаже диффузора, для правильной работы шнура и заслонки увеличения потока воздуха.



MNGP 100
Монтажный соединитель Ø 100 или Ø 125 для гипсокартона. (за исключением моделей 120-150 и моделей с двойным расходом). L: 100 мм

MNGP 125
Монтажный соединитель Ø 100 или Ø 125 для гипсокартона. L:100 мм



MNGP 80
Монтажный соединитель Ø 80 с креплением для гипсокартона. L: 100 мм



MIA
Шумопоглощающий вкладыш
(за исключением моделей от 75 до 150 м³/ч). Применяется для снижения шума в диффузорах BAR ALIZE. Изготавливается из вспененного меламина с полистирольным каркасом.

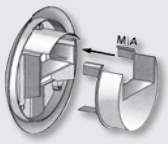

Установка
Шумопоглощающий вкладыш MIA устанавливается на заднюю часть диффузора BAR.

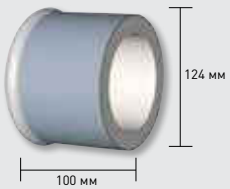

Шумоглушитель
Пластиковый соединитель из шумопоглощающего материала с уплотнителем (только для Ø 125).



- Установка

СНИЖЕНИЕ УРОВНЯ ШУМА БЕЗ MIA

Расход воздуха (м³/ч)	Lw дБ(A)				Сниж. ур. шума дБ(A)
	70 Па	100 Па	130 Па	160 Па	
15	19	27	31	34	62
30	27	30	33	36	61
45	27	33	34	37	59
54	30	35	37	40	59
60	35	38	40	43	59
72	36	38	41	43	59
75	36	38	41	43	59
87	39	41	44	46	59
90	39	41	44	46	58
100	41	42	44	47	58
115	43	45	46	47	57
120	44	45	46	48	57
122	44	45	46	48	57
144	44	45	48	49	56
150	44	45	48	49	56

Расход воздуха (м³/ч)	Lw дБ(A)				Сниж. ур. шума дБ(A)
	70 Па	100 Па	130 Па	160 Па	
15/30	19	27	31	34	61
20/75	24	27	30	33	56
30/90	25	31	34	36	56
45/105	27	33	34	37	55
45/120	27	33	34	37	55
45/135	27	33	34	37	55

РАБОЧИЕ ХАРАКТЕРИСТИКИ

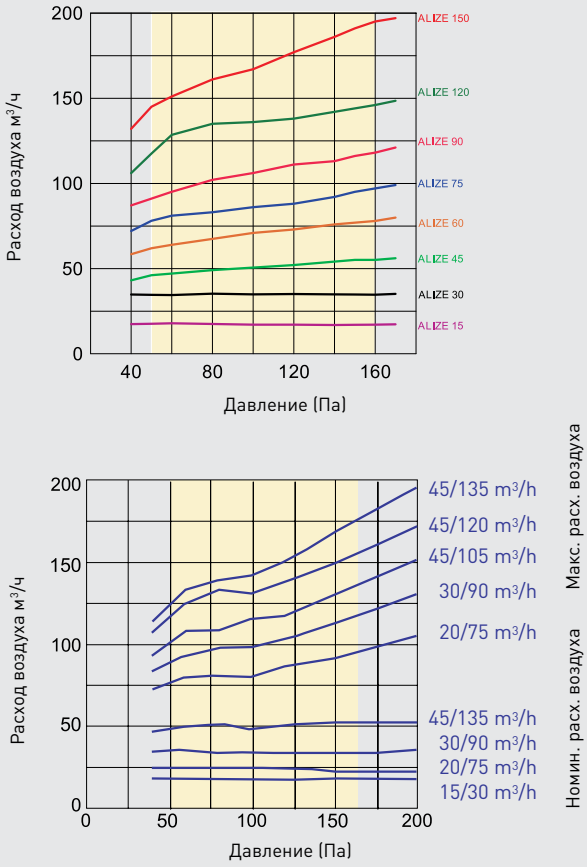

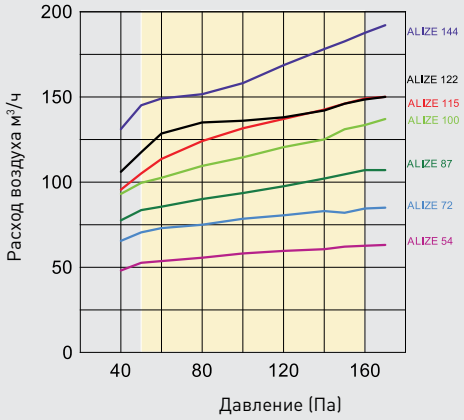



BM2D

Двухпозиционные диффузоры позволяют регулировать расход воздуха в обслуживаемом помещении в диапазоне мин./макс.
Переключение положений происходит по сигналу с интегрированного датчика движения и выполняется встроенным электроприводом.
Параметры электропитания: 1ф - 230 В - 50 Гц.

Модель	Ø воздуховода(мм)	Макс. Ø x длина	Расход воздуха
BOCA BICAUDAL BM2D 7,5/25 D125	125	180x58	7,5/25
BOCA BICAUDAL BM2D 7,5/50 D125	125	180x58	7,5/50
BOCA BICAUDAL BM2D 7,5/75 D125	125	180x58	7,5/75
BOCA BICAUDAL BM2D 10/100 D125	125	180x58	10/100

Модель	Параметры электропитания	Потреб. мощность (Вт)	Время срабатывания (сек.)	Класс защиты	Рабочие температуры
BM2D	1ф - 230 В - 50 Гц	6,6	40 сек. на открытие 80 сек. на закрытие	IP20	0°C...+50°C при макс. влажности 95% без конденсации



ALIZE BEH

Гигрорегулируемые вытяжные диффузоры изготавливаются из белого литого полистирола. Расход воздуха через диффузор изменяется автоматически, в зависимости от уровня относительной влажности в помещении.

- Модели J: с адаптером для монтажа непосредственно с жестким воздуховодом.
- Модели P: с адаптером для монтажа на гипсокартоне с гибкими воздуховодами.

Дополнительно, диффузоры могут оснащаться таймером задержки (30 мин.), ручным выключателем, электровыключателем или датчиком движения

Модели J	Модели P	Гигрорегулируемые	Таймер	Датчик движения	Электр. выкл.	Шнур. выкл.	Q мин HIGRO	Q макс. HIGRO	Q дополнит.	Ø присоед. патрубка
BEHT 15/50-125J	BEHT 15/50-125P	•					15	50		125
BEHT 15/75-125J	BEHT 15/75-125P	•					15	75		125
BEHT 15/100-125J	BEHT 15/100-125P	•					15	100		125
BEHT/E 10-45/150-125J	BEHT/E 10-45/150-125P	•			•		10	45	150	125
BEHT/DP 7,5/50-125J	BEHT/DP 7,5/50-125P			•			7,5	50		125
BEHT/DP 7,5/65-125J	BEHT/DP 7,5/65-125P			•			7,5	65		125
BEHC 6/40/90-125J	BEHC 6/40/90-125P	•	•			•	6	40	90	125
BEHC 12/45/105-125J	BEHC 12/45/105-125P	•	•			•	12	45	105	125
BEHC 10/45/120-125J	BEHC 10/45/120-125P	•	•			•	10	45	120	125
BEHC 10/45/135-125J	BEHC 10/45/135-125P	•	•			•	10	45	135	125
BEHC/E 6/40/90-125J	BEHC/E 6/40/90-125P	•	•		•		6	40	90	125
BEHC/E 12/45/105-125J	BEHC/E 12/45/105-125P	•	•		•		12	45	105	125
BEHC/E 10/45/120-125J	BEHC/E 10/45/120-125P	•	•		•		10	45	120	125
BEHC/E 10/45/135-125J	BEHC/E 10/45/135-125P	•	•		•		10	45	135	125
BEHW/DP 5/30-80J	BEHW/DP 5/30-80P			•			5	30		80

РАБОЧИЕ ХАРАКТЕРИСТИКИ (ДО 80 ПА)

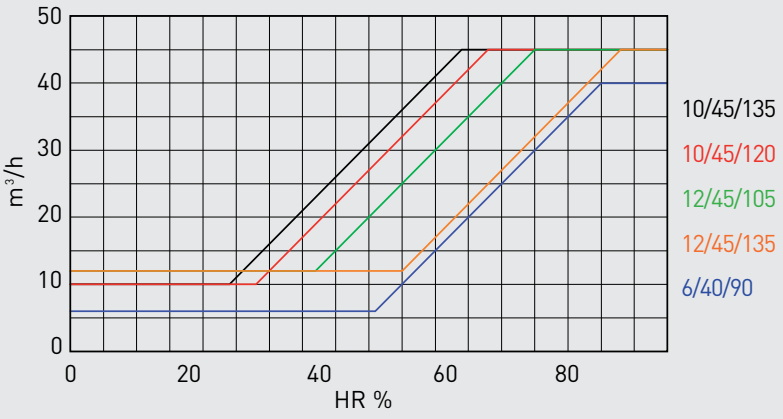

АКУСТИЧЕСКИЕ ХАРАКТЕРИСТИКИ

Модели	100 Па	130 Па	160 Па
BEHT 15/50-125J или P	27	31	36
BEHT 15/75-125J или P	35	39	41
BEHC 6/40/90-125J или P	31	34	36
BEHC 12/45/105-125J или P	31	35	37
BEHC 10/45/120-125J или P	31	35	37
BEHC 10/45/135-125J или P	31	35	37
BEHC/E 6/40/90-125J или P	31	34	36
BEHC/E 12/45/105-125J или P	31	35	37
BEHC/E 10/45/120-125J или P	31	35	37
BEHC/E 10/45/135-125J или P	31	35	37
BEHT/E 10-45/150-125J или P	31	35	37
BEHW/DP 5/30-80J или P	< 20	< 25	29
BEHT/DP 7,5/50-125J или P	27	31	36
BEHT/DP 7,5/65-125J или P	35	33	41

Lw: уровень шума измерен на клапане.

МОДЕЛИ P

Модель BEHP

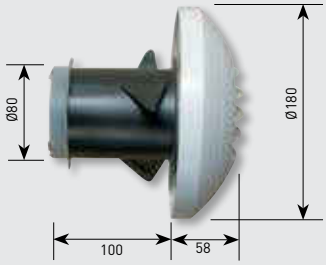

BEHW/DP



BEHT - BEHC/E
BEHT/E - BEHT/DP

МОДЕЛИ J

Модель BEHJ 125



Модель BEHJ 80



Адаптеры для гипсокартона



Ø 80 мм
h: 100 мм



Ø 80 мм



Ø 125 мм
h: 100 мм

ПРИНАДЛЕЖНОСТИ

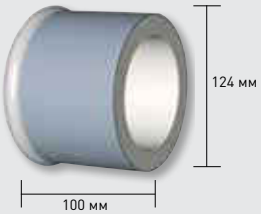

Шумоглушитель
Пластиковый соединитель из шумопоглощающего материала с уплотнителем (только для Ø 125).

AAC - Установка

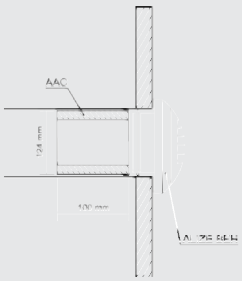



ANGLE CHANGER
Направляющая для шнура
Применяется при потолочном монтаже диффузора, для правильной работы шнура и заслонки увеличения потока воздуха.



BOCP

Пластиковые вытяжные диффузоры. Белые вытяжные диффузоры изготавливаются из пластика и предназначены для использования в системах вентиляции, отопления и кондиционирования воздуха.
Диффузоры оборудованы адаптером с тремя крепежными фиксаторами для установки в бетонном потолке и уплотнителем для воздуховода.

Модель	Ø (мм)	Адаптер
BOCP 80	80	Длина 100 мм, с опорным креплением.
BOCP 125	125	Длина 100 мм, с опорным креплением.

Модель	A	B	D1	D2	H
BOCP 80	119	19	78	99	100
BOCP 125	169	27	122	159	100

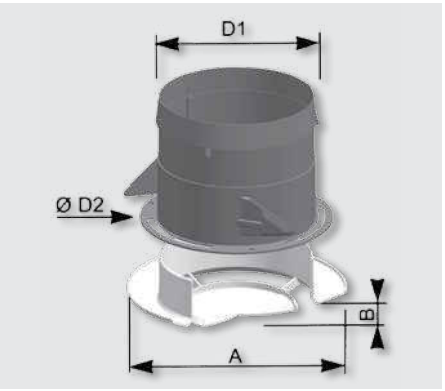



BOAP

Пластиковые вытяжные решетки. Белые вытяжные решетки изготавливаются из пластика и предназначены для использования в системах вентиляции, отопления и кондиционирования воздуха.
Решетки оборудованы адаптером с тремя крепежными фиксаторами.

Модель	Ø (мм)	Адаптер
BOAP 80	80	HT 100 - 3-claw mounting connector
BOAP 125	125	HT 100 - 3-claw mounting connector

Модель	A
BOAP 80	129
BOAP 125	172

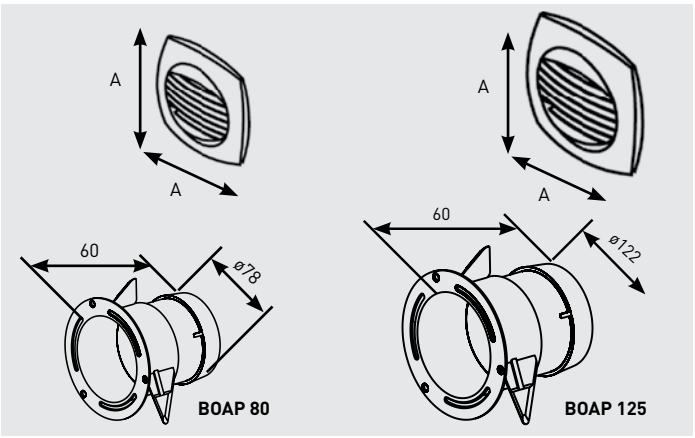





BDOP и BDO

Белые универсальные диффузоры BDOP изготавливаются из пластика и предназначены для использования в системах вентиляции, отопления или кондиционирования воздуха. Диффузоры могут использоваться в системах с фиксированным или переменным (двойным) расходом воздуха.
При использовании в приточных системах возможна настройка направления и длины струи.
Модели BDOP поставляются с регулятором, расположенным на адаптере, а модели BDO - в канале.

Модель	Присоединит. Ø (мм)	Расход воздуха* (м³/ч)	Адаптер
BDOP 80	80	15 - 60	Длина 100 мм, с опорным креплением.
BDOP 100	100	15 - 75	Длина 100 мм, с опорным креплением.
BDO 100	100	15 - 75	Без адаптера, установка в воздуховод.
BDOP 125	125	45 - 150	Длина 100 мм, с опорным креплением.
BDOP 160	160	120 - 240	Длина 100 мм, с опорным креплением.
BDO 160	160	120 - 240	Без адаптера, установка в воздуховод.
BDOP 200	200	240 - 350	Длина 100 мм, с опорным креплением.
BDO 200	200	240 - 350	Без адаптера, установка в воздуховод.

* Макс. расход воздуха, раздача во все стороны.

Возможное воздухораспределение

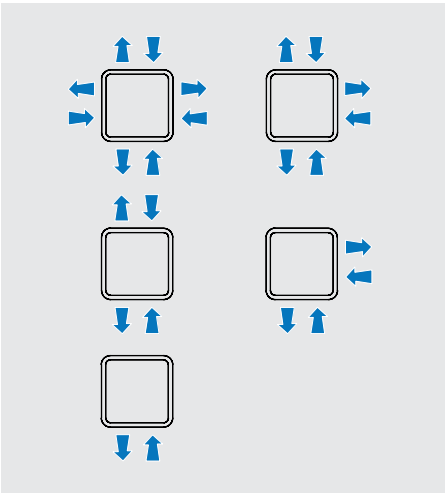

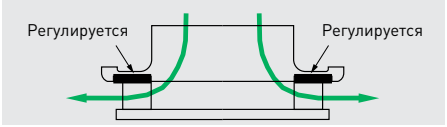

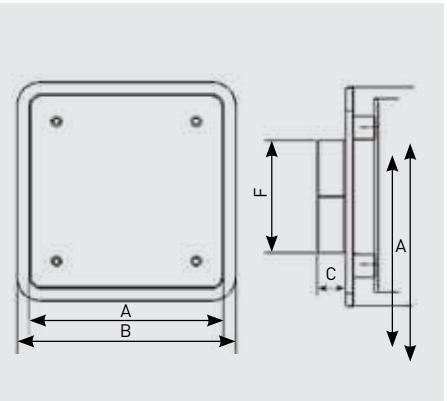

* Размеры в мм.

BDOP / BDO	A	B	C	F
80	136	151	20,0	77,3
100	185	205	30,0	98,0
125	185	205	30,0	118,1
160	230	250	36,8	148,0
200	275	300	45,8	189,5



BOR

Вытяжной диффузор. Белые пластиковые вытяжные диффузоры для применения в системах вентиляции, кондиционирования или отопления. При помощи вращения центральной части можно плавно отрегулировать расход воздуха.

Ø воздуховода (мм)	Расход воздуха (м³/ч)	Модель для монтажа в гипсокартоне	Модель для монтажа с воздуховодом
80	10 - 60	BORP 80	BORJ 80
100	15 - 100	BORP 100	BORJ 100
125	25 - 140	BORP 125	BORJ 125
160	35 - 160	BORP 160	BORJ 160
200	70 - 250	BORP 200	BORJ 200



Диффузор BOR



BORP
Адаптер для монтажа на гипсокартоне

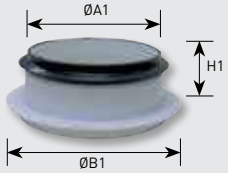

BORJ
Адаптер для жестких воздуховодов

Модель	Расход воздуха (м³/ч)	ØD1	ØD2	ØH	ØA1	ØB1	ØH1	ØA2	ØB2	ØH2
BOR 80	10-100	71	115	12	77	110	38	78	99	100
BOR 100	15-160	80	140	13	98	129	40	89	130	100
BOR 125	25-200	115	166	15	120	155	43	115	155	100
BOR 160	30-250	130	204	17	156	195	43	148	195	100
BOR 200	55-330	160	242	17	195	235	43	190	235	100

ТЕХНИЧЕСКИЕ ХАРАКТЕРИСТИКИ

BOR 80

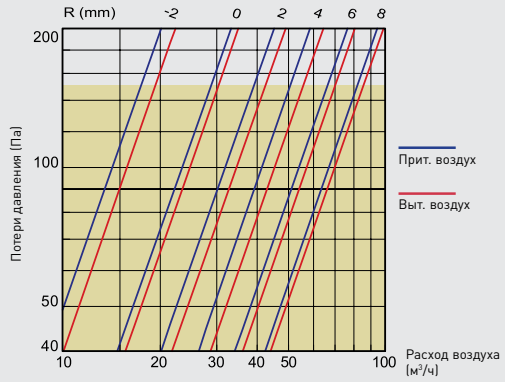

BOR 100

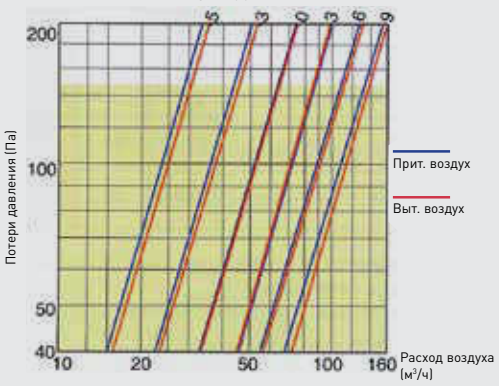

BOR 125

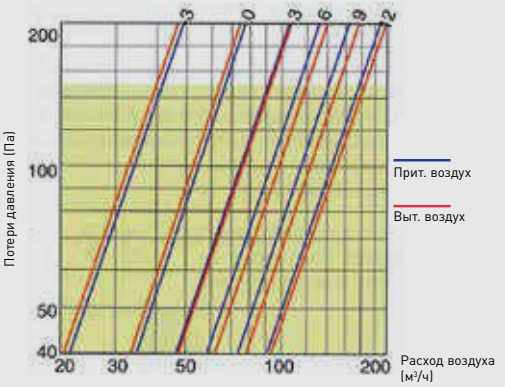

BOR 160

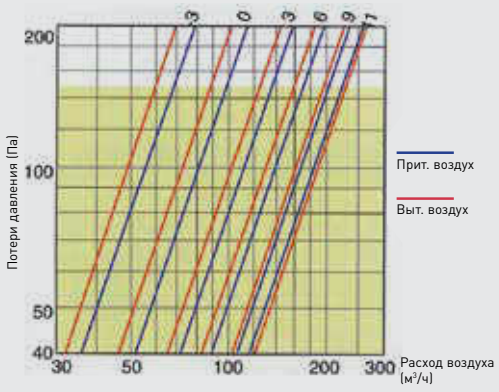

BOR 200

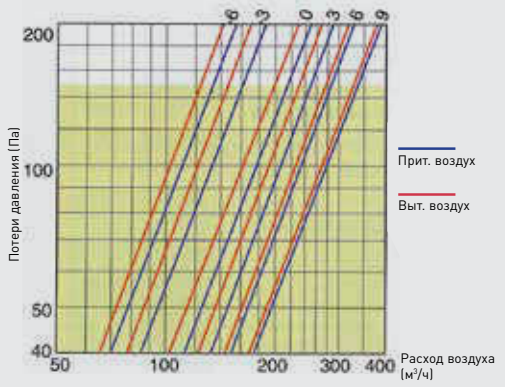



BIR

Приточные диффузоры. Приточные диффузоры изготавливаются из листовой стали и окрашиваются белой эпоксидной краской. Диффузоры состоят из двух частей: наружного конуса и регулируемой центральной пластины. Диффузоры поставляются с адаптером из нержавеющей стали для подсоединения к воздуховодам.
Рабочий диапазон от 50 до 150 Па.

Модель	Ø (мм)	Размеры		
		D1 (мм)	D2 (мм)	H (мм)
BIR 100	100	88	145	18
BIR 125	125	113	168	21
BIR 160	160	148	203	21
BIR 200	200	188	243	21

Модель	Ø	L
BIR 100	100	47
BIR 125	125	47
BIR 160	160	51
BIR 200	200	52

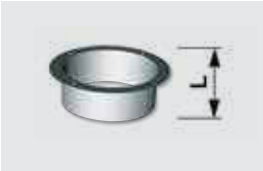

Адаптер

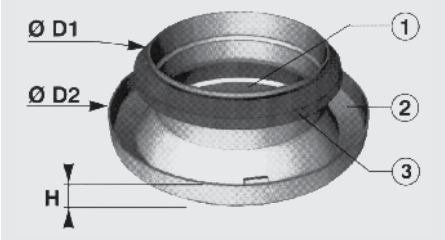

1. Регулируемая центральная пластина.
2. Наружный конус.
3. Резиновый уплотнитель.

Рабочие характеристики

На диаграммах приведены зависимости расхода воздуха от падения давления на диффузорах BIR, а также уровни звуковой мощности в дБ(А).
Цифры в верхней части диаграммы показывают степень настройки диффузора.

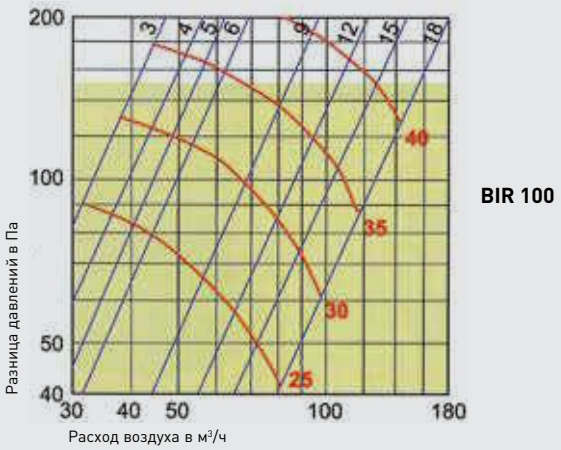

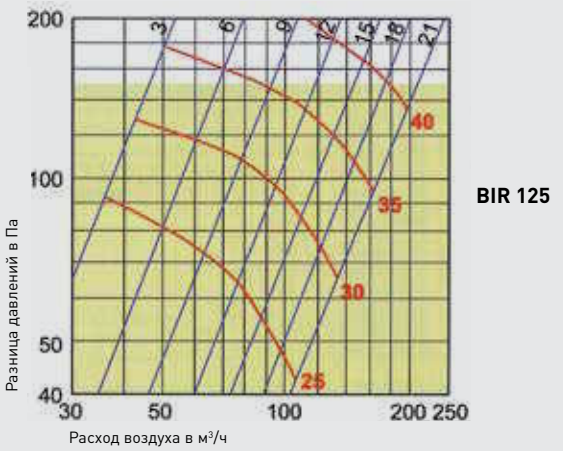

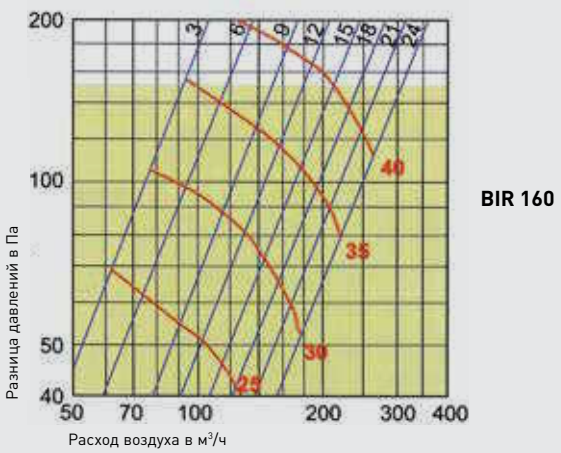

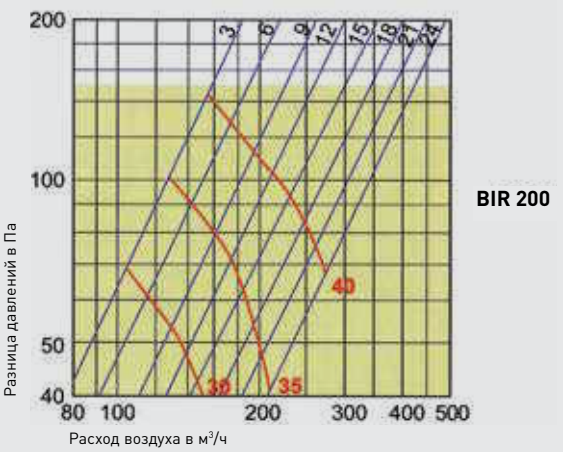

Регулировка





BOC

Вытяжной диффузор. Белые пластиковые вытяжные диффузоры для применения в системах вентиляции, кондиционирования или отопления. При помощи вращения центральной части можно плавно отрегулировать расход воздуха.

Модель	Ø A	Ø B	Ø C	Ø D	Ø E	L
BOC-100	100	125	74	75	137	47
BOC-125	125	150	98	100	161	49
BOC-160	160	185	128	149	218	60
BOC-200	200	225	157	157	248	75

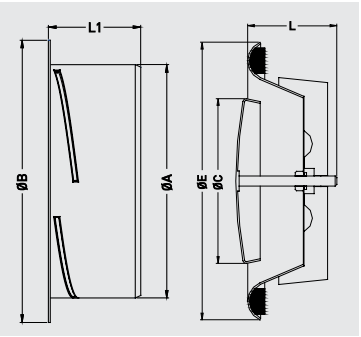

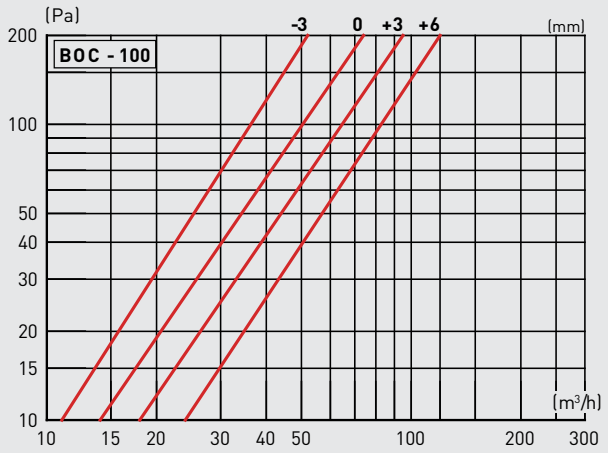

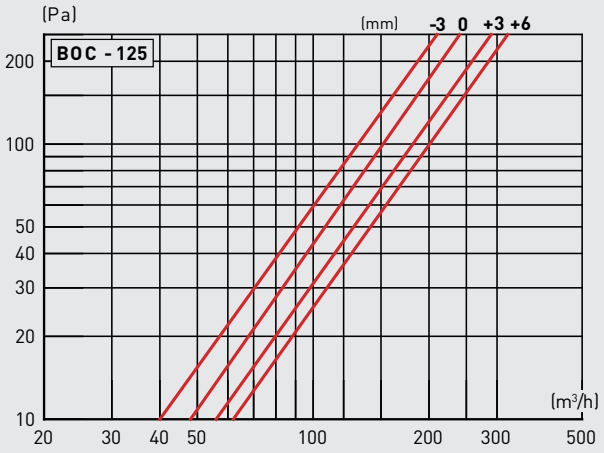

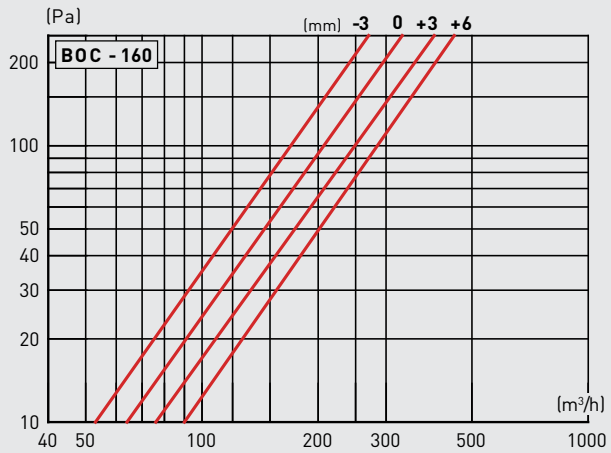

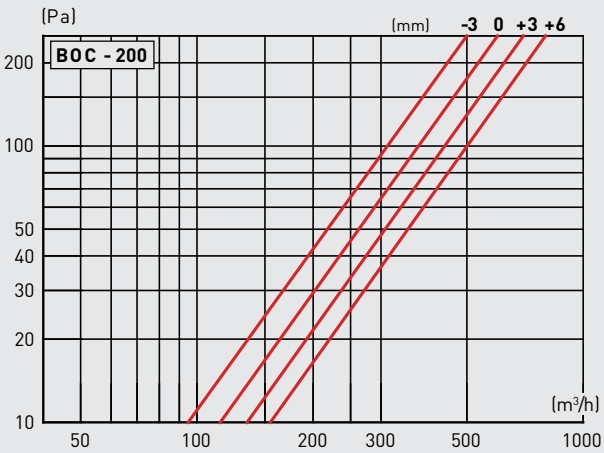



RD

Регуляторы расхода воздуха. Регуляторы расхода воздуха предназначены для поддержания постоянного расхода воздуха в канале, в диапазоне давлений от 50 Па до 200 Па.

- Подходит для систем вентиляции или кондиционирования, для приточных или вытяжных систем.
- Простота установки в воздуховоде.
- Укомплектованы уплотнительным кольцом
- Изготавливаются из пожаробезопасного пластика (M1).
- Рабочая температура до +60°C.
- RD Ø / расх. возд. (м³/ч).

Модель [1]	Расход воздуха (м³/ч)
RD 80/15	15
RD 80/30	30
RD 80/45	45

(1) Модель
RD (Ø /Расход воздуха (м³/ч))

Модель	Расход воздуха (м³/ч)
RD 100/15	15
RD 100/30	30
RD 100/45	45
RD 100/50	50
RD 100/60	60
RD 100/75	75
RD 100/90	90

Модель	Расход воздуха (м³/ч)
RD 125/15	15
RD 125/30	30
RD 125/45	45
RD 125/60	60
RD 125/75	75
RD 125/90	90
RD 125/120	120
RD 125/150	150
RD 125/180	180

Модель	Расход воздуха (м³/ч)
RD 160/120	120
RD 160/150	150
RD 160/180	180
RD 160/210	210
RD 160/240	240
RD 160/270	270
RD 160/300	300

Модель	Расход воздуха (м³/ч)
RD-200/210	210
RD-200/240	240
RD-200/270	270
RD-200/300	300
RD-200/350	350
RD-200/400	400
RD-200/450	450
RD-200/500	500

Модель	Расход воздуха (м³/ч)
RD-250/300	300
RD-250/350	350
RD-250/400	400
RD-250/450	450
RD-250/500	500
RD-250/550	550
RD-250/600	600
RD-250/650	650
RD-250/700	700

RD Ø 80 - Ø 100

Ø (мм)	D1 (мм)	D2 (мм)	L
80	76	73	55
100	96	93	60

(1) Внешнее кольцо с уплотнителем
(2) Корпус регулятора
(3) Заслонка

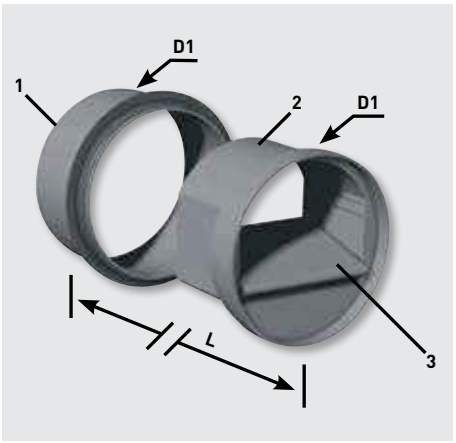

RD Ø 125 - Ø 250

Ø (мм)	D1 (мм)	D2 (мм)	L
125	120	117	90
150	148	147	89
160	156	147	89
200	196	192	90
250	244	244	87

(1) Внешнее кольцо с уплотнителем
(2) Корпус регулятора
(3) Заслонка

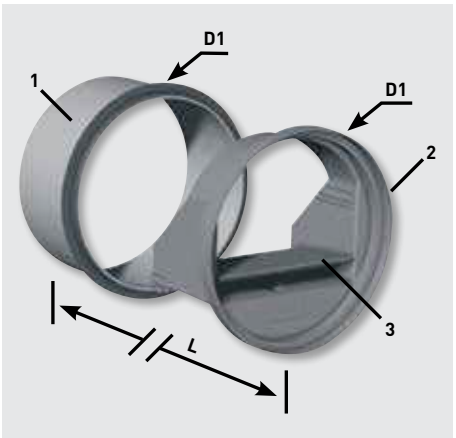

УСТАНОВКА

Регулятор расхода воздуха устанавливается внутри горизонтального или вертикального участка воздуховода. Направление движения воздуха через регулятор должно совпадать с направлением стрелки, изображенной на корпусе регулятора. Уплотнитель исключает переток воздуха между клапаном и воздуховодом.
Со стороны входа воздуха между регулятором и воздушной решеткой должно быть расстояние не менее одного диаметра, а со стороны выхода воздуха не менее трех диаметров.

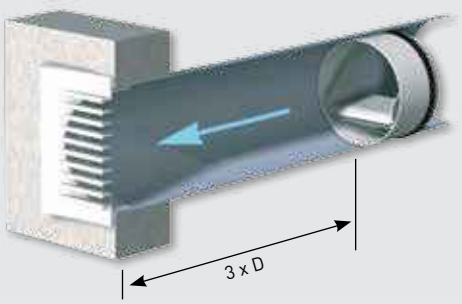

Использование
в приточном воздуховоде

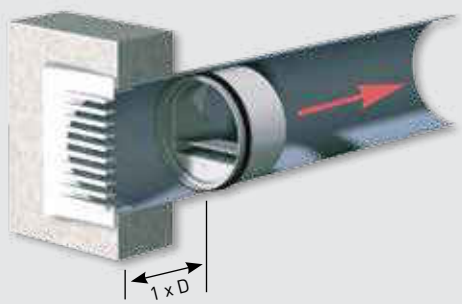

Использование
в вытяжном воздуховоде

РАБОЧИЕ ХАРАКТЕРИСТИКИ. На графиках показана зависимость расхода воздуха (м³/ч) от давления (Па).

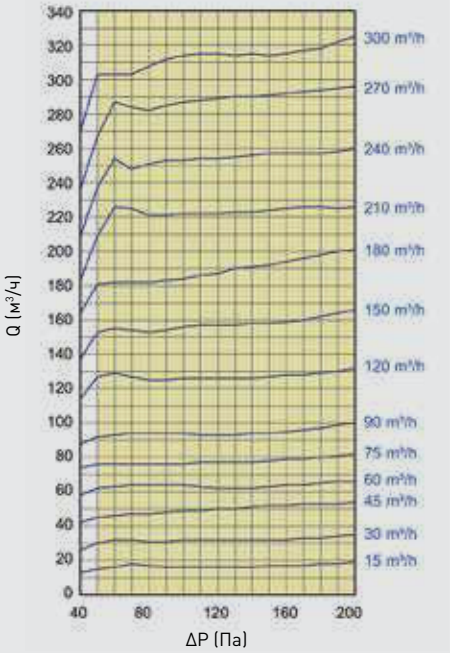

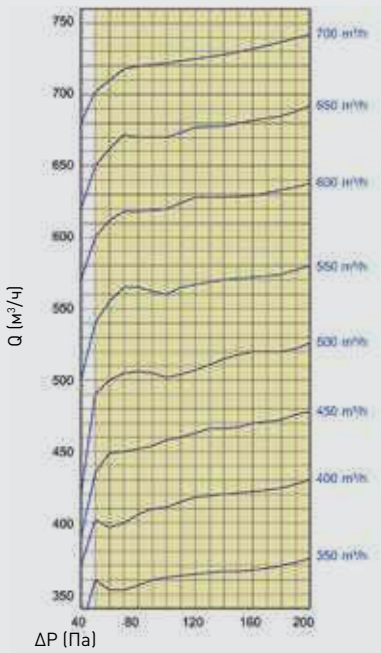

АКУСТИЧЕСКИЕ ХАРАКТЕРИСТИКИ

Расход воздуха (м³/ч)	Lw, дБ(А)			
	50 Pa	100 Pa	150 Pa	200 Pa
15	25	29	32	35
30	26	31	35	38
45	27	33	36	39
60	32	37	39	42
75	32	37	40	42
90	32	38	41	44
120	30	34	39	42
150	33	37	41	45
180	34	40	44	47

Расход воздуха (м³/ч)	Lw, дБ(А)			
	50 Pa	100 Pa	150 Pa	200 Pa
210	25	29	32	35
240	26	31	35	38
270	27	33	36	39
300	32	37	39	42
350	32	37	40	42
400	32	38	11	44
450	30	34	39	42
500	33	37	41	45



RMME

Саморегулирующийся двухпозиционный воздушный клапан.

Модель	Расх. возд. (м³/ч)	Ø (мм)
RMME 20/75 D125	20/75	125
RMME 30/90 D125	30/90	125
RMME 45/105 D125	45/105	125
RMME 45/120 D125	45/120	125
RMME 45/135 D125	45/135	125

1 Электропривод.
2 Кабель длиной 20 см.
3 Пластиковый внутренний корпус.
4 Металлический наружный корпус.
5 Регулирование мин. расхода воздуха.
6 Регулирование макс. расхода воздуха.

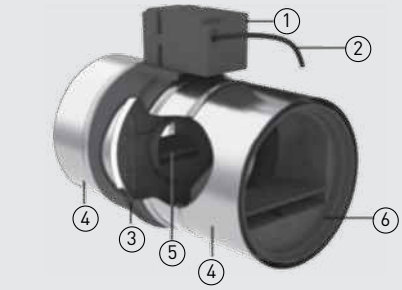



MPC

Измеритель расхода. Устройство предназначено для корректного измерения давления в воздуховоде.

Модель	A	B	C	D	E	F	G	H
MPC-350	136	132	120	6	58	32	37	107
MPC-500/150	164	158	147	6	64	35	40	121
MPC-500/160	174	168	157	6	64	35	40	121
MPC-800	214	208	198	6	70	35	40	132
MPC-1000	265	260	248	6	85	42	47	164
MPC-2000	329	318	312	6	106	50	55	204

350-2000

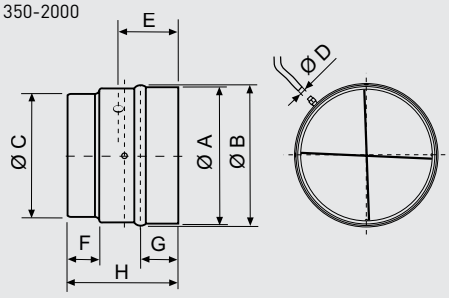

Модель	A	B	C	D	E
MPC-4000	374	351	362	6	102
MPC-6000	419	396	407	6	131

4000-6000

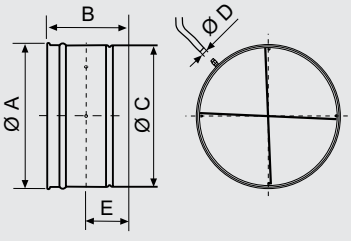



IRIS

Ирисовые клапаны. Ирисовые клапаны предназначены для измерения и регулирования расхода воздуха в системах воздуховодов круглого сечения. Клапаны изготовлены из оцинкованной листовой стали и оснащены круглыми патрубками, с резиновыми уплотнителями для подсоединения к воздуховодам.

Модель	Ø d	Ø D	L	A	Вес (кг)
IRIS-80	79	125	110	30	0,5
IRIS-100	99	165	110	30	0,5
IRIS-125	124	188	110	30	0,7
IRIS-160	159	230	110	30	0,9
IRIS-200	199	285	110	30	1,4
IRIS-250	249	335	135	40	2,1
IRIS-315	314	410	135	40	3,5
IRIS-400	398	525	190	60	6,4
IRIS-500	498	655	170	50	9,6
IRIS-630	628	815	170	50	15,6
IRIS-800	798	1015	270	100	25,0

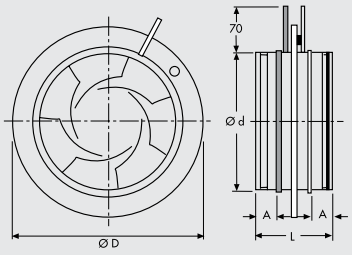

Рабочие характеристики

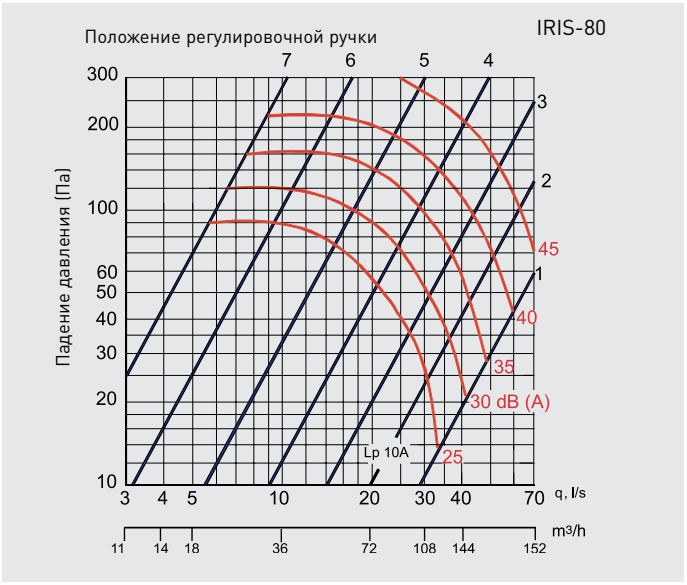

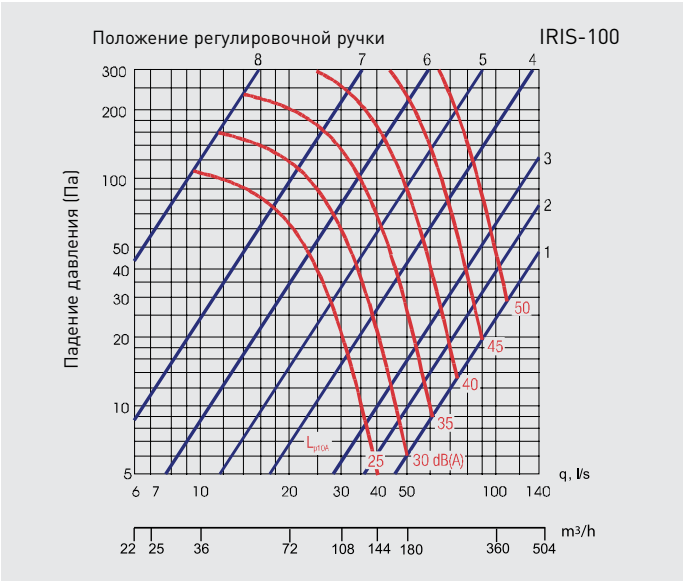

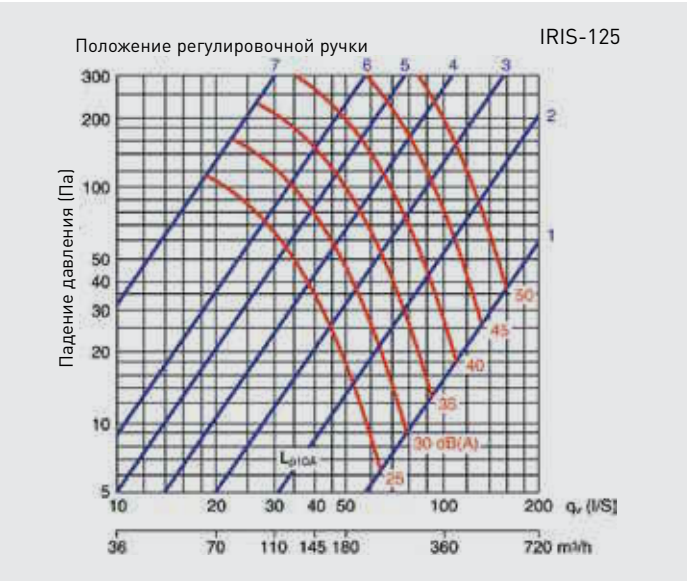

IRIS-160

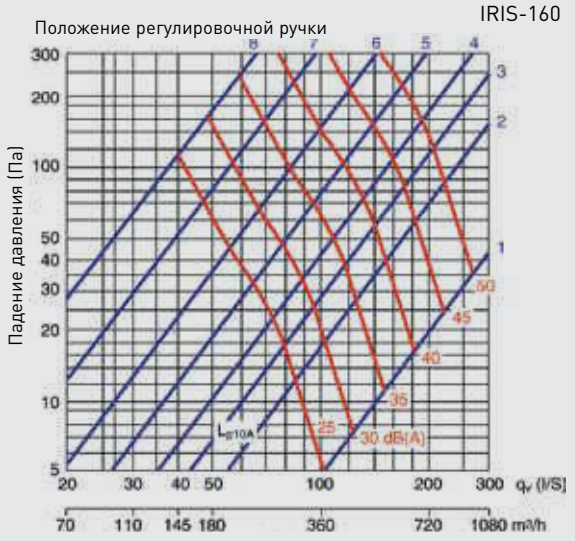

IRIS-200

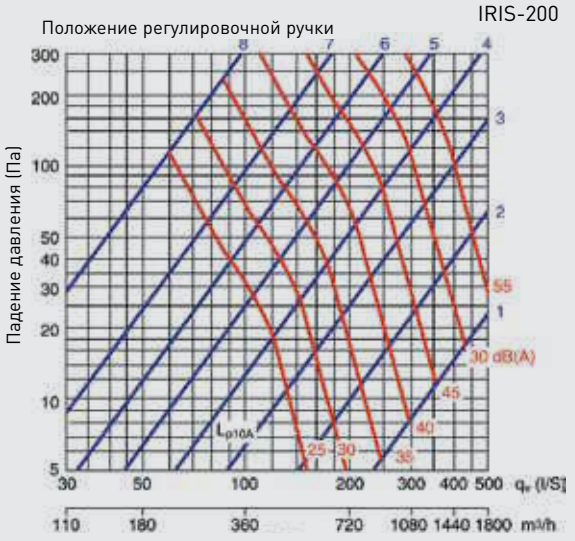

IRIS-250

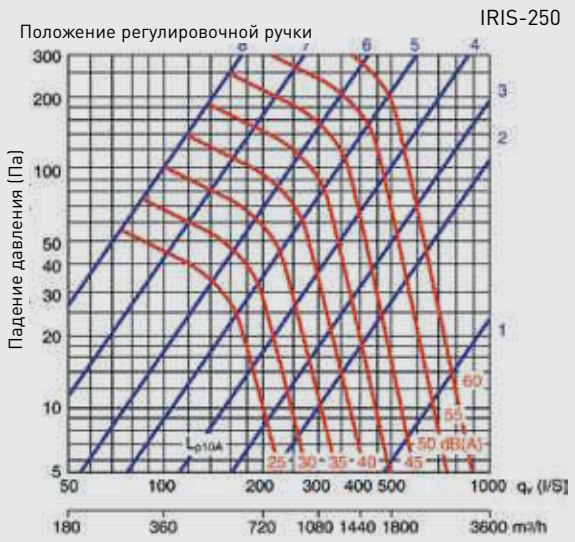

IRIS-315

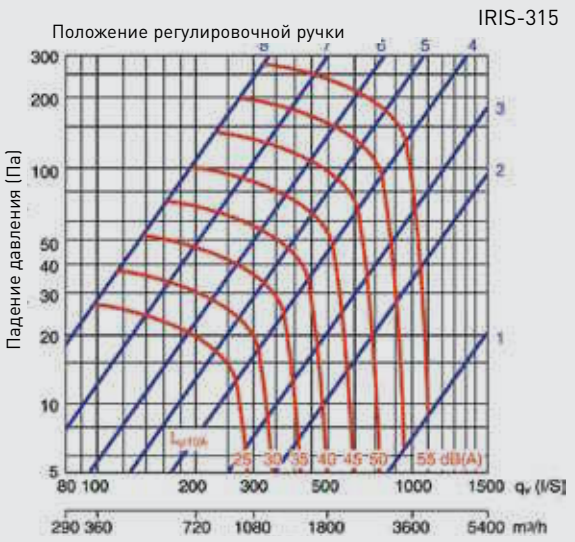

IRIS-400

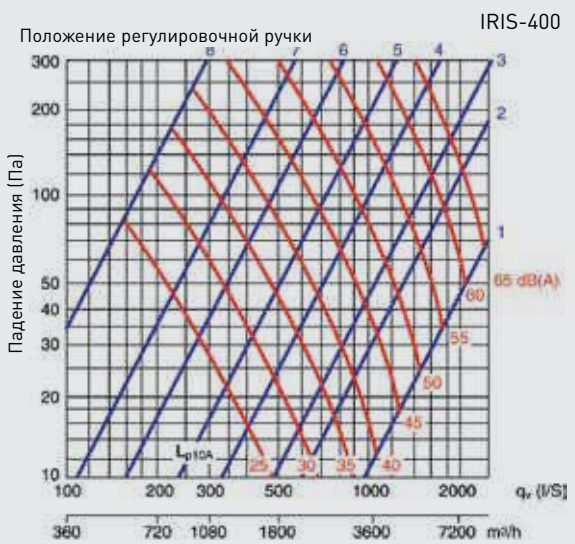

IRIS-500

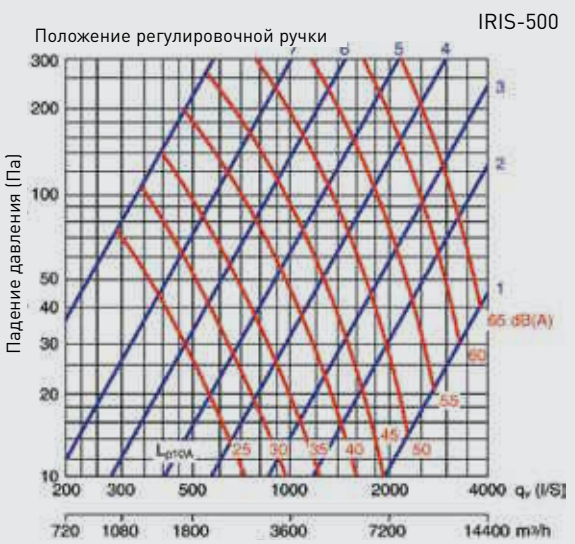

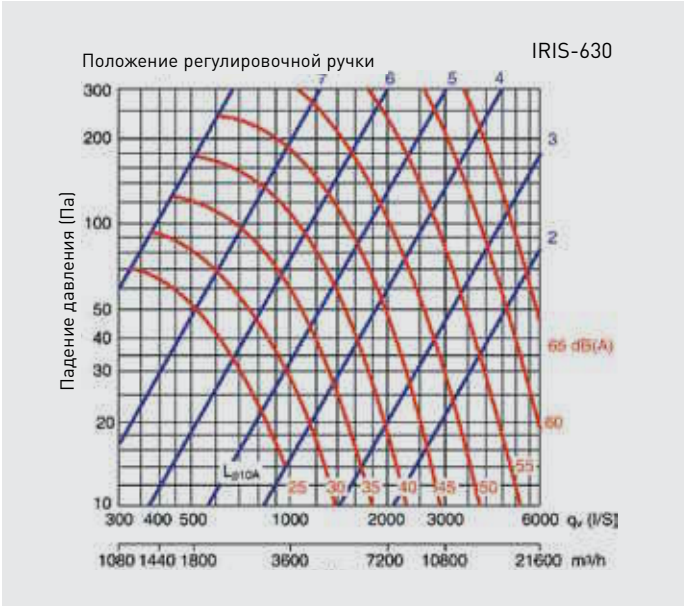

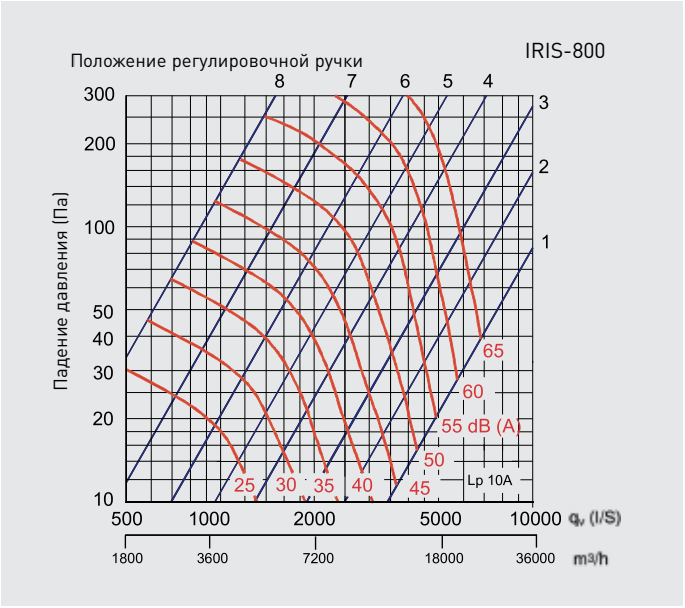



Класс огнестойкости: M0
Минимальный радиус изгиба: 0,6 x Ø
Рабочие температуры: -30°C ... +250°C

GSA

Гибкие алюминиевые воздуховоды. Гибкие алюминиевые воздуховоды изготавливаются из алюминиевой фольги с внутренним покрытием из полиэстера. Для увеличения прочности воздуховоды армированы стальной проволокой.

Модель	Ø (мм)	Длина (м)	
GSA 80 M0	80	3	10
GSA 100 M0	100	3	10
GSA 125 M0	125	3	10
GSA 150 M0	150	3	10
GSA 160 M0	160	3	10
GSA 200 M0	200	3	10
GSA 250 M0	250	3	10
GSA 315 M0	315	3	10



Класс огнестойкости: M0/M1
Минимальный радиус изгиба: 0,7 x Ø
Рабочие температуры: -10°C ... +150°C

GSI

Гибкие звукоизолированные воздуховоды. Гибкие звукоизолированные воздуховоды производятся из алюминиевой фольги с внутренним покрытием из полиэстера. Внутренний воздуховод перфорированный. В качестве шумопоглощающего материала применяется стекловолокно (M0) толщиной 25 мм.

Модель	Ø (мм)	Длина (м)	
GSI 125	125	3	10
GSI 160	160	3	10
GSI 200	200	3	10
GSI 250	250	3	10
GSI 315	315	3	10



GRA

Алюминиевые решетки GRA предназначены для наружной или внутренней установки в приточных или вытяжных системах.

Модель	Внешние размеры ⍁ A	Размеры живого сечения ⍁ B
GRA-70	130 x 130	100 x 100
GRA-100	165 x 165	125 x 125
GRA-150	190 x 190	150 x 150
GRA-200	210 x 210	165 x 165
GRA-300	240 x 240	200 x 200

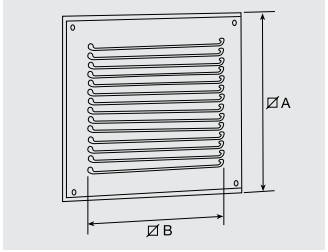



GRI

Алюминиевая решетка. Решетки серии GRI предназначены для внутренней установки, изготавливаются из алюминия и окрашиваются эпоксидно-полиэфирной краской.

Модель	Номинальные размеры ⍁ H	Площадь живого сечения м²
GRI-125	125 x 125	0,007
GRI-200	200 x 200	0,022
GRI-250	250 x 250	0,035
GRI-300	300 x 300	0,052
GRI-450	450 x 450	0,121

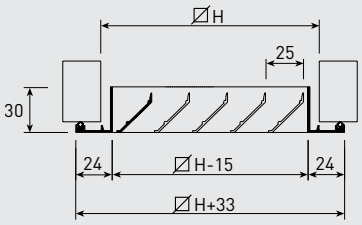

Рекомендованная скорость воздуха

V мин. (м/с)	V макс. (м/с)
1,5	3

Поправочные коэффициенты для LwA1

S жив. сеч. (м²)	0,01	0,02	0,05	0,1	0,2	0,4
LwA1 (Kf*)	-9	-6	-3	-	+4	+7

* Kf = поправочный коэффициент

Значения на диаграмме приведены для
S жив. сеч. = 0,1 v²
Lwa = Lwa1 + Kf

Скорость воздуха, потери давления и уровень звуковой мощности

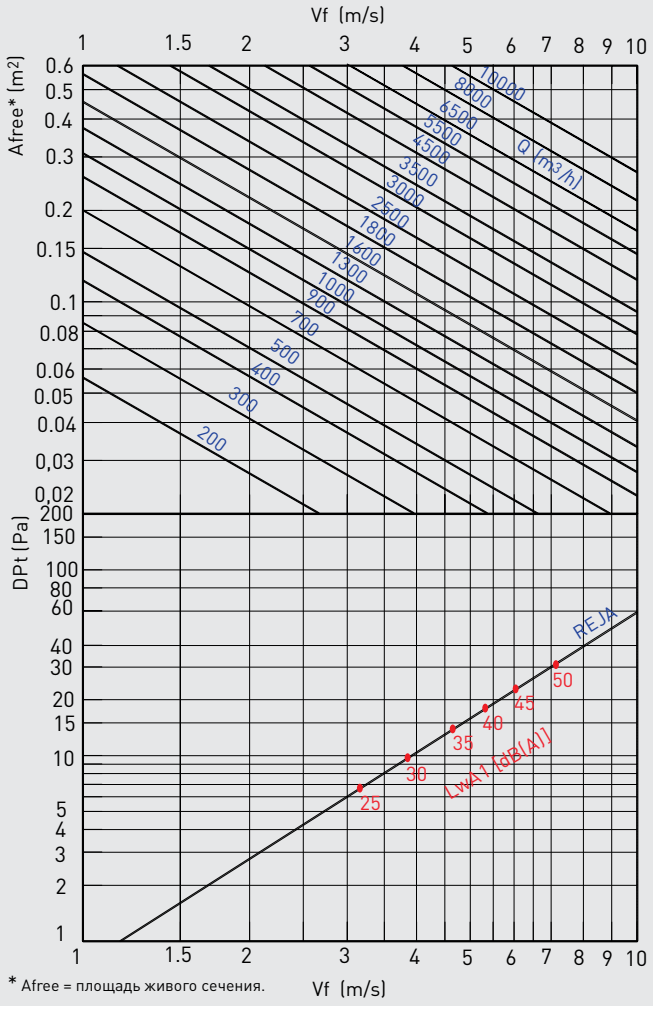



GR-100

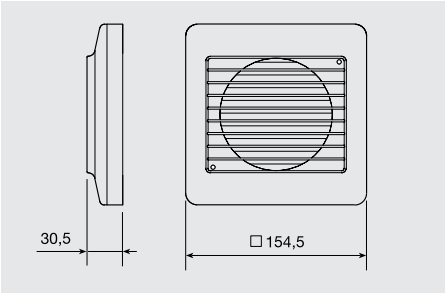

Пластиковая решетка. Пластиковая решетка GR-100 предназначены для непосредственного подсоединения к воздуховоду диаметром 100 мм и может устанавливаться внутри или снаружи помещения.





GCI

Круглые универсальные вентиляционные решетки.

Модель	A	B	C	S жив. сеч. (м²)	Мин. расх вохд.	Макс. расх. возд.
GCI-160	140	250	200	0,0086	70	275
GCI-200	190	300	250	0,0200	120	500
GCI-250	240	350	300	0,0326	200	800
GCI-315	290	400	350	0,0460	275	1100
GCI-350	340	450	400	0,0550	350	1200
GCI-400	390	500	450	0,0702	400	1500

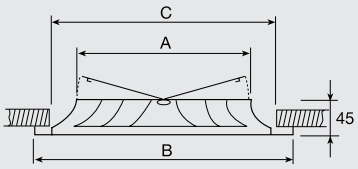

Зависимость расхода и скорости воздуха

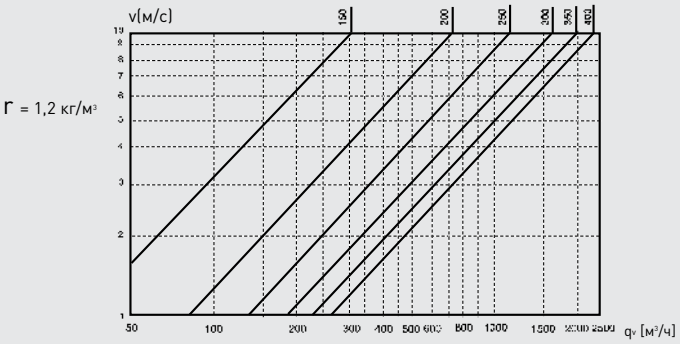

GCI - Потери давления (Па) и уровень звуковой мощности (дБ(А))

Расход воздуха (м³/ч)	Диаметр клапана	160		200		250		315		355		400	
		100%	50%	100%	50%	100%	50%	100%	50%	100%	50%	100%	50%
100	Lw(A)	20	26										
	Dp (Pa)	3	11										
150	Lw(A)	25	33										
	Dp (Pa)	7	29										
200	Lw(A)	32	40	25	36								
	Dp (Pa)	14	54	5	21								
250	Lw(A)	37	46	29	40								
	Dp (Pa)	22	92	8	33								
300	Lw(A)	42	51	33	44	25	35						
	Dp (Pa)	34	138	11	50	5	23						
400	Lw(A)			40	51	31	42	25	31				
	Dp (Pa)			22	99	10	47	5	20				
500	Lw(A)					37	47	30	36	28	39		
	Dp (Pa)					17	76	8	33	4	20		
600	Lw(A)					41	51	34	40	32	43	30	40
	Dp (Pa)					26	116	12	47	5	29	3	13
800	Lw(A)							40	46	37	48	36	46
	Dp (Pa)							22	94	11	55	5	24
1000	Lw(A)									42	53	40	51
	Dp (Pa)									18	93	7	39
1200	Lw(A)											43	54
	Dp (Pa)											11	58
1400	Lw(A)											47	57
	Dp (Pa)											15	85



VR

Монтажная рамка для решеток GCI упрощает монтаж и присоединение решеток к воздуховодам.

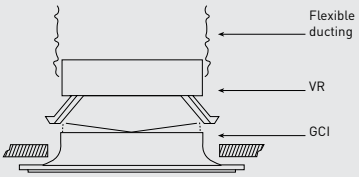



RP

Пленум для монтажа решеток GRI. Пленумы RP изготавливаются из оцинкованной листовой стали и предназначены для правильной установки вентиляционных решеток GRI.

Модель		Ø D	H	A	B	C	E
RP-100		95	230	145	133	157	45
RP-200	A	125	230	226	208	208	54
	B	160	230	226	208	208	54
RP-250	A	160	230	276	258	258	54
	B	200	230	276	258	258	54
RP-300	A	200	230	326	308	308	54
	B	250	300	326	308	308	54
RP-450		315	365	460	458	458	54

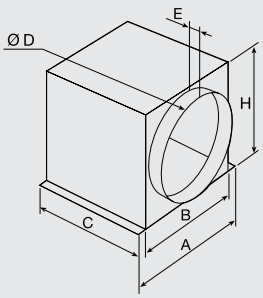

Зависимость расхода воздуха от скорости

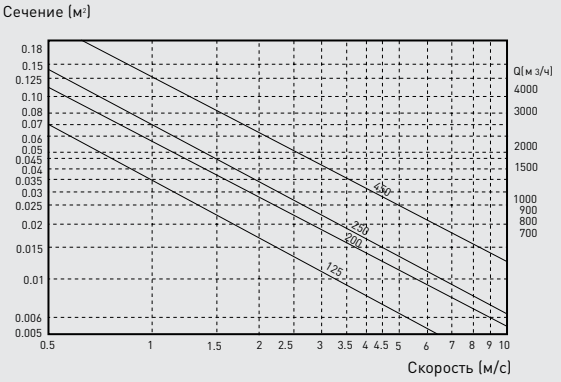

Потери давления и уровень шума (дБ(А))

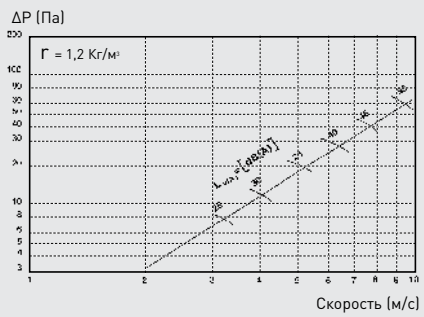



EC-N

Саморегулирующиеся приточные клапаны с расходом воздуха 22, 30 и 45 м³/ч изготавливаются из литого полистирола белого или коричневого цвета. Приточные клапаны предназначены для установки на оконных рамах.

Модель	RAL	Расход воздуха (м³/ч)	Сниж. ур. шума
EC-N 22 White	1013	22	35
EC-N 30 White	1013	30	34
EC-N 45 White	1013	45	33

По запросу (RAL):

8019 1011 8003 8024 7035 7011 9011 8004

Установочные размеры

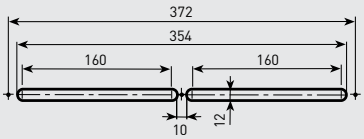

ДхШхВ (мм): 390 x 24 x 20



ДхШхВ (мм): 400 x 23 x 12





ECA

Саморегулирующиеся приточные клапаны с расходом воздуха 22, 30, 36 и 45 м³/ч изготавливаются из литого полистирола и предназначены для установки на оконных рамах. С внутренней стороны помещения на клапане располагается шумопоглощающая вставка.

Модель	RAL	Расход воздуха (м³/ч)	Сниж. ур. шума
ECA 22 White	1013	22	39
ECA 30 White	1013	30	39
ECA 36 White	1013	36	38
ECA 45 White	1013	45	37

По запросу (RAL):

8019 1011 8003 8024 7035 7011 9011 8004

Установочные размеры

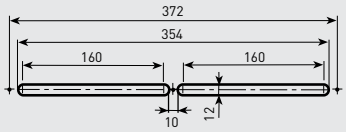

ДхШхВ (мм): 422 x 45 x 45



ДхШхВ (мм): 400 x 23 x 12





ECA-RA

Саморегулирующиеся приточные клапаны ECA-RA идентичны по конструкции с клапанами ECA, но укомплектованы дополнительной шумопоглощающей вставкой с наружной стороны.

Модель	RAL	Расход воздуха (м³/ч)	Сниж. ур. шума
ECA-RA 22 White	1013	22	41
ECA-RA 30 White	1013	30	41
ECA-RA 36 White	1013	36	39
ECA-RA 45 White	1013	45	39

По запросу (RAL):

8019 1011 8003 8024 7035 7011 9011 8004

Установочные размеры

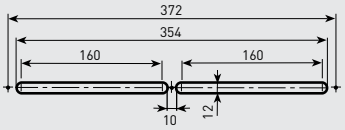

ДхШхВ (мм): 422 x 45 x 69



ДхШхВ (мм): 400 x 23 x 12





SILEM KIT

Саморегулирующиеся приточные клапаны предназначены для настенной установки, укомплектованы наружной решеткой, внутренней решеткой с шумоглушителем и круглым металлическим воздуховодом диаметром 125 мм и длиной 300 мм.

Модель	Ø (мм)	RAL	Расход воздуха (м³/ч)	Сниж. ур. шума
SILEM KIT 22	125	1013	22	47
SILEM KIT 30	125	1013	30	47

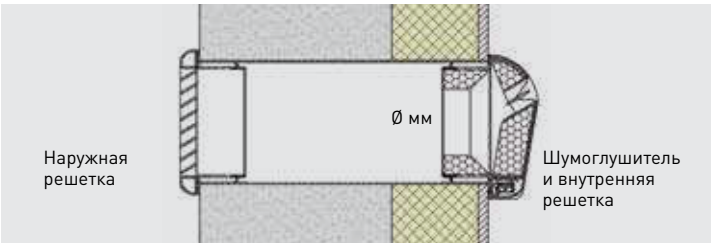



EC-HY

Гигрорегулируемые приточные клапаны с переменным расходом воздуха от 6 до 45 м³/ч (в зависимости от уровня влажности в помещении) при 20 Па. Подобное регулирование производительности позволяет сократить потери тепла при вентиляции помещений. Приточные клапаны предназначены для установки на оконных рамах.

Модель	RAL	Расход воздуха (м³/ч)	Сниж. ур. шума
EC-HY 6/45 White	1013	6 / 45	33

По запросу (RAL):

8019 1011 8003 8024 7035 7011 9011 8004

Установочные размеры

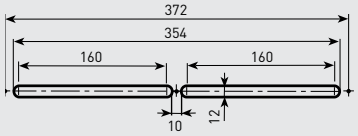

ДхШхВ (мм): 400 x 40 x 30



ДхШхВ (мм): 400 x 23 x 12





ECA-HY

Гигрорегулируемые приточные клапаны с переменным расходом воздуха от 6 до 45 м³/ч (в зависимости от уровня влажности в помещении) при 20 Па. Подобное регулирование производительности позволяет сократить потери тепла при вентиляции помещений. С внутренней стороны помещения на клапане располагается шумопоглощающая вставка. Приточные клапаны предназначены для установки на оконных рамах.

Модель	RAL	Расход воздуха (м³/ч)	Сниж. ур. шума
ECA-HY 6/45 White	1013	6 / 45	37

По запросу (RAL):

8019 1011 8003 8024 7035 7011 9011 8004

Установочные размеры

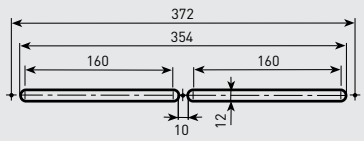

ДхШхВ (мм): 420 x 45 x 40



ДхШхВ (мм): 400 x 23 x 12



РАБОЧАЯ ХАРАКТЕРИСТИКА

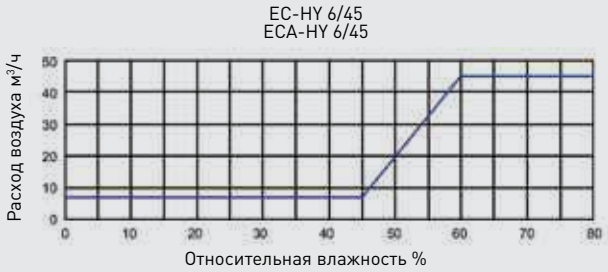



ECA-HY RA

Гигрорегулируемые приточные клапаны с переменным расходом воздуха от 6 до 45 м³/ч (в зависимости от уровня влажности в помещении) при 20 Па. Подобное регулирование производительности позволяет сократить потери тепла при вентиляции помещений. С внутренней и наружной сторон помещения на клапане располагаются шумопоглощающие вставки. Приточные клапаны предназначены для установки на оконных рамах.

Модель	RAL	Расход воздуха (м³/ч)	Сниж. ур. шума
ECA-HY 6/45 RA White	1013	6 / 45	39

По запросу (RAL):

8019 1011 8003 8024 7035 7011 9011 8004

Установочные размеры

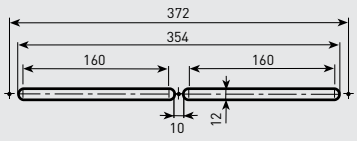

ДхШхВ (мм): 420 x 45 x 64



ДхШхВ (мм): 400 x 23 x 12





SILEM KIT HY

Гигрорегулируемые приточные клапаны предназначены для настенной установки, укомплектованы наружной решеткой, внутренней решеткой с шумоглушителем и круглым металлическим воздуховодом диаметром 125 мм и длиной 300 мм.

Модель	Ø (мм)	RAL	Расход воздуха (м³/ч)	Сниж. ур. шума
SILEM KIT HY 125	125	1013	6 / 45	39

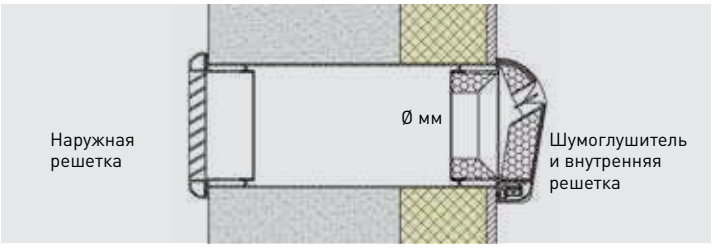



ДхШхВ (мм): 80 x 45 x 80

REGUL-2

Настенный пульт управления для двухскоростных вентиляторов.
Клавиша "Вкл."/"Выкл."
Клавиша переключения скорости I/II.
Максимальный ток: 4,5 А.
Класс защиты IP20.



ДхШхВ (мм): 84 x 37 x 81

COM-2

Настенный пульт управления для двухскоростных вентиляторов.
Переключение положений "Вкл."/"Выкл." и скоростей I/II осуществляется одной поворотной ручкой.
Максимальный ток: 12А.
Класс защиты IP44.



Модель NE Модель N

REB-1N / REB-1NE / REB-2,5N / REB-2,5NE

Электронные однофазные регуляторы скорости.
Регуляторы доступны в двух исполнениях: в корпусе, для поверхностного монтажа (модель N) и без корпуса, для монтажа заподлицо (модель NE).
Регуляторы оснащены плавким предохранителем (+запасной в комплекте).
Регулирование минимальной скорости.
Включение/выключение и регулирование скорости производится одной ручкой.

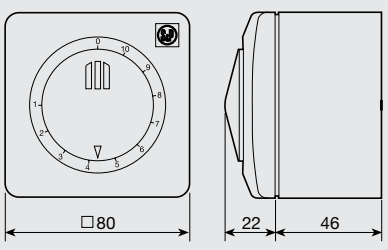

Модель	Электропитание		Класс защиты	Мощность	Ток	Класс изоляции	Диапазон рабочих температур
	Частота (Гц)	Напряжение (В)		(ВА)	(А)		
REB-1N/1NE	50	220-240	IP44	220	1	II	0 /+40
REB-2,5N/2,5NE				550	2,5		

Ток электродвигателя вентилятора должен быть ниже тока регулятора скорости.





ДхШхВ (мм): 110 x 107 x 170

REB-4 AUTO

Автоматический электронный однофазный регулятор скорости. Автоматически управляет производительностью вентилятора в зависимости от температуры воздуха в помещении, в котором установлен датчик температуры (входит в комплект).
Регулятор оснащен плавким предохранителем (+запасной в комплекте).
Регулирование минимальной скорости вращения вентилятора.
Минимальная нагрузка 100 Вт.

Модель	Электропитание		Класс защиты	Мощность	Макс. ток	Класс изоляции	Рабочие температуры
	Частота (Гц)	Напр. (В)	IP	(ВА)	(А)		
REB-4 AUTO	50	220-240	IP55	880	4	II	+10 / +45

Ток электродвигателя вентилятора должен быть ниже тока регулятора скорости.



ДхШхВ (мм): 83x81x160

REB-5

Электронный однофазный регулятор скорости.
Настенная установка.
Плавкий предохранитель.
Регулирование минимальной скорости.
Включение/выключение и регулирование скорости производится разными ручками.

Модель	Электропитание		Класс защиты	Мощность	Ток	Класс изоляции	Диапазон рабочих температур
	Частота (Гц)	Напряжение (В)		(ВА)	(А)		
REB-5	50	230	IP54	1150	5	I (⏚)	5-35°C

Ток электродвигателя вентилятора должен быть ниже тока регулятора скорости.



ДхШхВ (мм): 115 x 95 x 195

REB-10

Электронный однофазный регулятор скорости.
Настенная установка.
Плавкий предохранитель.
Регулирование минимальной скорости.
Включение/выключение и регулирование скорости производится разными ручками.

Модель	Электропитание		Класс защиты	Мощность	Макс. ток	Класс изоляции	Рабочие температуры
	Частота (Гц)	Напр. (В)	IP	(ВА)	(А)		
REB-10	50	230	IP54	2300	10	I	+5 / +35

Ток электродвигателя вентилятора должен быть ниже тока регулятора скорости.



ДхШхВ (мм): 90 x 54 x 134

RRB-100

Электромеханический однофазный регулятор скорости.
Настенная установка.
Изменяемое сопротивление.
Пятипозиционная ручка.

Модель	Электропитание		Класс защиты	Мощность	Ток	Класс изоляции	Диапазон рабочих температур
	Частота (Гц)	Напряжение (В)		(ВА)	(А)		
RRB-100	50	230	IP20	94,3	0,41	II	5-45°C

Ток электродвигателя вентилятора должен быть ниже тока регулятора скорости.



RMB

Однофазные пятиступенчатые автотрансформаторные регуляторы скорости.
Корпус из ABS пластика, класс защиты IP 56.
Параметры электропитания: 1ф - 230 В - 50 Гц.
Ручка регулирования производительности (0/1/2/3/4/5).
Выходное напряжение: 80, 105, 130, 160 и 230 В.
Световой индикатор работы.

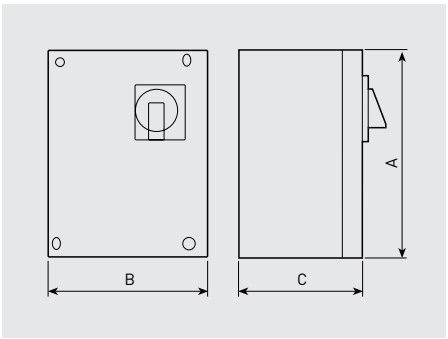

Модель	Ток (А)	Материал корпуса	Класс защиты	Размеры (мм)			Вес (кг)
				A	B	C	
RMB-1,5	1,5	ABS	IP56	230	180	95	3
RMB-3,5	3,5						4
RMB-8	8			310	230	125	10
RMB-10	10						12

Ток электродвигателя вентилятора должен быть ниже тока регулятора скорости.



RMT

Трехфазные пятиступенчатые автотрансформаторные регуляторы скорости.
Модели RMT-1,5 и RMT-2,5: корпус из ABS пластика, класс защиты IP 54.
Модели от RMT-5 до RMT-12: металлический корпус, класс защиты IP 54.
Параметры электропитания: 3ф - 400 В - 50 Гц.
Ручка регулирования производительности (0/1/2/3/4/5).
Напряжение: 90, 150, 200, 280 и 400 В.
Световой индикатор работы.

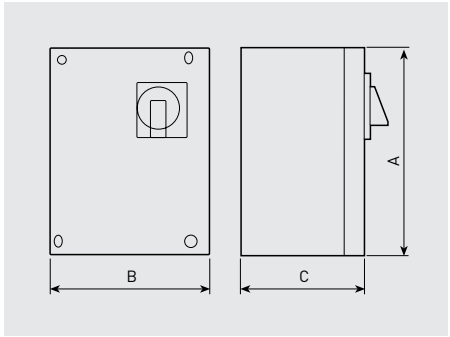

Модель	Ток (А)	Материал корпуса	Класс защиты	Размеры (мм)			Вес (кг)
				A	B	C	
RMT-1,5	1,5	ABS	IP54	300	220	125	6
RMT-2,5	2,5	ABS		300	220	125	13
RMT-5	5	Металл		300	247	200	16
RMT-8	8	Металл		400	300	205	21
RMT-12	12	Металл		400	300	205	30

Ток электродвигателя вентилятора должен быть ниже тока регулятора скорости.



REV

Однофазные пятиступенчатые автотрансформаторные регуляторы скорости.
Пластиковый корпус (IP44).
Встроенная тепловая защита электродвигателя для подключения внешних выводов от термоконтактов.
Электропитание: 1ф - 230 В - 50 Гц.
Встроенный выход: 230 В - 1А
Ручка регулирования производительности: (0/1/2/3/4/5).
Световой индикатор работы.

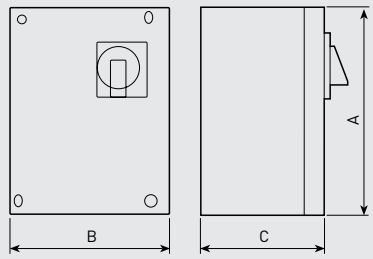

Модель	Ток (А)	Размеры (мм)			Вес (кг)
		A	B	C	
REV-1,5	1,5	220	170	180	4
REV-3	3	220	170	180	5
REV-5	5	220	170	180	6,5
REV-7	7	220	170	180	7
REV-10	10	220	220	200	12

Ток электродвигателя вентилятора должен быть ниже тока регулятора скорости.



RDV

Трехфазные пятиступенчатые автотрансформаторные регуляторы скорости.
Пластиковый корпус (IP44).
Встроенная тепловая защита электродвигателя для подключения внешних выводов от термоконтактов.
Электропитание: 3ф - 400 В - 50 Гц.
Встроенный выход: 230 В - 1А
Ручка регулирования производительности: (0/1/2/3/4/5).
Световой индикатор работы.

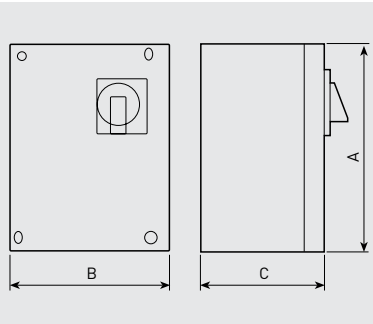

Модель	Ток (А)	Размеры (мм)			Вес (кг)
		A	B	C	
RDV-1,2	1,2	280	220	200	4,3
RDV-2,5	2,5	280	220	200	7,2
RDV-5	5	345	270	200	14
RDV-7	7	345	270	200	15
RDV-10	10	400	300	200	40

Ток электродвигателя вентилятора должен быть ниже тока регулятора скорости.



VFKB IP65

Преобразователи частоты для трехфазных электродвигателей мощностью от 0,37 до 4 кВт.
Корпус из литого алюминия, класс защиты IP65.
Прост в обращении (не требует программирования).
Параметры электропитания: 1ф - 230 В - 50 Гц (VFKB 24 и 27)
3ф - 400 В - 50 Гц (VFKB 45 и 48).
Выбор мощности электродвигателя.
Световые индикаторы наличия питания и режима работы.
Выбор скорости при помощи потенциометра.
Контакт сигнализации о неисправности.
Защита электродвигателя от перегрузки и короткого замыкания.
RFI/EMI A фильтр.

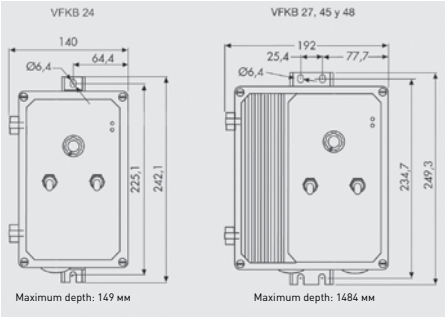

Модель	Мощность электродвигателя (кВт)	Номинальный ток (А)	Вес (кг)
Напряжение на входе: 1ф-230В-50Гц, напряжение на выходе: 3ф-230В-50Гц			
VFKB 24	0,37	2,2	2,7
	0,55	3,6	
VFKB 27	0,75	4,7	4,7
	1,1	6,1	
	1,5	6,7	
Напряжение на входе: 3ф-400В-50Гц, напряжение на выходе: 3ф-400В-50Гц			
VFKB 45	0,37	1,8	4,7
	0,55	2,1	
	0,75	2,8	
	1,1	3,4	
	1,5	4,6	
VFKB 48	2,2	5,6	4,7
	3	7,8	
	4	8,3	

Выбор модели преобразователя частоты должен осуществляться в соответствии с максимальным током и мощностью электродвигателя.



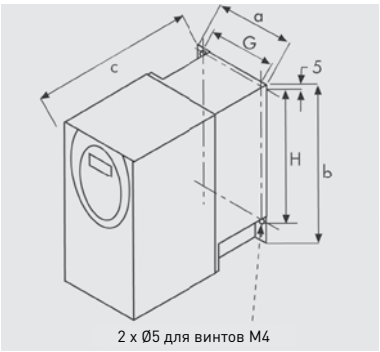

Разм.	a	b	c	G	H
T1	72	145	132	60	121,5
T2	72	145	142	60	121,5



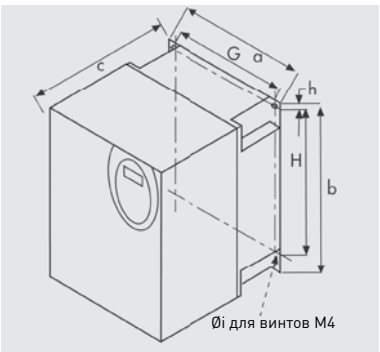

Разм.	a	b	c	G	h	H	Ø i	nº M4
T3	107	143	152	93	5	121,5	5	2
T4	142	184	152	126	6,5	157	5	4
T5	180	232	172	160	5	210	5	4
T6	245	330	192	225	7	295	6	4

VFTM IP21

Преобразователи частоты для трехфазных электродвигателей мощностью от 0,37 до 15 кВт.
Для монтажа на DIN-рейку (IP21).
Параметры электропитания: 1ф - 230 В - 50 Гц (VFTM MONO)
3ф - 400 В - 50 Гц (VFTM TRI)
Внешний дисплей (ток, мощность, крутящий момент, скорость, частота...).
Встроенный EMC A фильтр.
Регулирование и предустановка PI.
Контакт сигнализации о неисправности.
Защита электродвигателя от перегрузки и короткого замыкания.
Дистанционный пульт управления (дополнительная принадлежность).

Модель	Мощность двигателя (кВт)	Номин. ток (А)	Рассеиваемая мощность (Вт)	Размер корпуса	Вес (кг)
Напряжение на входе: 1ф-230В-50Гц, напряжение на выходе: 3ф-230В-50Гц					
VFTM MONO 0,18	0,18	1,5	24	T1	1,5
VFTM MONO 0,37	0,37	3,3	41	T1	1,5
VFTM MONO 0,55	0,55	3,7	46	T2	1,5
VFTM MONO 0,75	0,75	4,8	60	T2	1,5
VFTM MONO 1,1	1,1	6,9	74	T3	1,8
VFTM MONO 1,5	1,5	8	90	T3	1,8
VFTM MONO 2,2	2,2	11	123	T4	3,1
Напряжение на входе: 3ф-400В-50Гц, напряжение на выходе: 3ф-400В-50Гц					
VFTM TRI 0,37	0,37	1,5	32	T3	1,8
VFTM TRI 0,55	0,55	1,9	37	T3	1,8
VFTM TRI 0,75	0,75	2,3	41	T3	1,8
VFTM TRI 1,1	1,1	3	48	T3	1,8
VFTM TRI 1,5	1,5	4,1	61	T3	1,8
VFTM TRI 2,2	2,2	5,5	79	T4	3,1
VFTM TRI 3	3	7,1	125	T4	3,1
VFTM TRI 4	4	9,5	150	T4	3,1
VFTM TRI 5,5	5,5	14,3	232	T5	6,5
VFTM TRI 7,5	7,5	17	269	T5	6,5
VFTM TRI 11	11	27,7	397	T6	11
VFTM TRI 15	15	33	492	T6	11

Выбор модели преобразователя частоты должен осуществляться в соответствии с максимальным током и мощностью электродвигателя.

REB-CVF



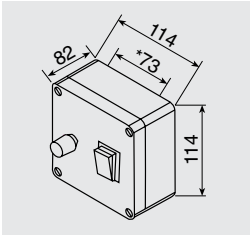

Дистанционный пульт управления для преобразователей частоты Включает в себя кнопку "Вкл./Выкл." и потенциометр для регулирования частоты.



VFTM IP54

Преобразователи частоты для трехфазных электродвигателей мощностью от 0,37 до 15 кВт.
Для монтажа на DIN-рейку (IP54).
Параметры электропитания: 1ф - 230 В - 50 Гц (VFTM MONO)
3ф - 400 В - 50 Гц (VFTM TRI)
Внешний дисплей (ток, мощность, крутящий момент, скорость, частота...).
Встроенный EMC A фильтр.
Регулирование и предустановка PI.
Контакт сигнализации о неисправности.
Защита электродвигателя от перегрева и короткого замыкания.
Дистанционный пульт управления (дополнительная принадлежность).

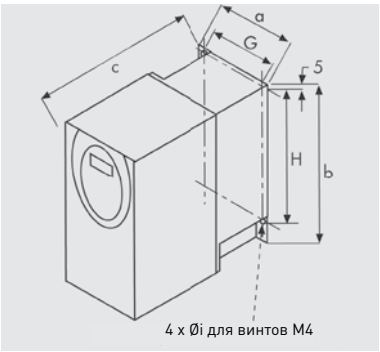

Разм.	a	b	c	G	H	Øi
T1	210	240	163	192	218	5,5
T2	215	297	192	197	277	5,5
T3	230	340	222	212	318	5

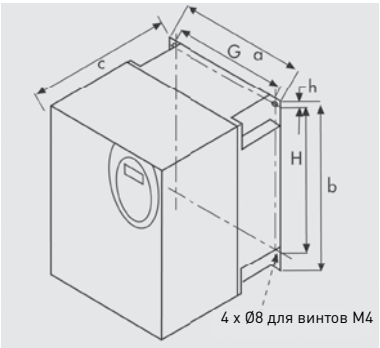

Разм.	a	b	c	G	h	H
T4	320	512	276,5	6,5	279	480
T5	440	625	276,5	5	399	594

Модель	Мощность двигателя (кВт)	Номин. ток (А)	Рассеиваемая мощность (Вт)	Размер корпуса	Вес (кг)
Напряжение на входе: 1ф-230В-50Гц, напряжение на выходе: 3ф-230В-50Гц					
VFTM MONO 0,18	0,18	1,5	24	T1	1,5
VFTM MONO 0,37	0,37	3,3	41	T1	1,5
VFTM MONO 0,55	0,55	3,7	46	T1	1,5
VFTM MONO 0,75	0,75	4,8	60	T1	1,5
VFTM MONO 1,1	1,1	6,9	74	T2	1,8
VFTM MONO 1,5	1,5	8	90	T2	1,8
VFTM MONO 2,2	2,2	11	123	T3	3,1
Напряжение на входе: 3ф-400В-50Гц, напряжение на выходе: 3ф-400В-50Гц					
VFTM TRI 0,37	0,37	1,5	32	T2	1,8
VFTM TRI 0,55	0,55	1,9	37	T2	1,8
VFTM TRI 0,75	0,75	2,3	41	T2	1,8
VFTM TRI 1,1	1,1	3	48	T2	1,8
VFTM TRI 1,5	1,5	4,1	61	T2	1,8
VFTM TRI 2,2	2,2	5,5	79	T3	3,1
VFTM TRI 3	3	7,1	125	T3	3,1
VFTM TRI 4	4	9,5	150	T3	3,1
VFTM TRI 5,5	5,5	14,3	232	T4	6,5
VFTM TRI 7,5	7,5	17	269	T4	6,5
VFTM TRI 11	11	27,7	397	T5	11
VFTM TRI 15	15	33	492	T5	11

Выбор модели преобразователя частоты должен осуществляться в соответствии с максимальным током и мощностью электродвигателя.

REB-CVF



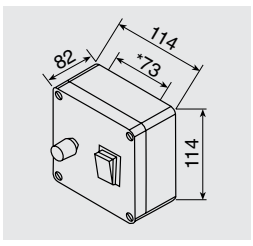

Дистанционный пульт управления для преобразователей частоты. Включает в себя кнопку "Вкл./Выкл." и потенциометр для регулирования частоты.



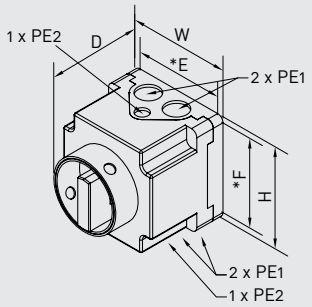

INTZ

- Сервисные выключатели.
- 3-х и 6-ти полюсные модели.
- 3-х позиционная поворотная ручка.
- Два дополнительных контакта (нормально открытый и нормально закрытый).
- Напряжение на основных контактах 3x230-400 В.
- Класс защиты IP 55.

Модель	Ток (A)		W	H	D	E*	F*	PE1	PE2
	Общеобмен. вентиляция	Вентиляция дымоудаления	(мм)	(мм)	(мм)	(мм)	(мм)		
1 скорость									
INTZ 1V15	15,4 A	10,2 A	90,5	90,5	102	80	80	M20	M12
INTZ 1V22	22,4 A	14,9 A	115	115	136	100	100	M25	M16
INTZ 1V29	29,8 A	19,8 A	115	115	136	100	100	M25	M16
INTZ 1V43	43 A	28,6 A	145	145	158	130	130	M25/32/40	M20
INTZ 1V68	68 A	45,3 A	167	220	144	151	203	M25/32/40	M20
2 скорости									
INTZ 2V15	15,4 A	10,2 A	90,5	90,5	139	80	80	M20	M12
INTZ 2V22	22,4 A	14,9 A	115	115	163	100	100	M25	M16
INTZ 2V29	29,8 A	19,8 A	115	115	163	100	100	M25	M16
INTZ 2V43	43 A	28,6 A	145	145	188	130	130	M25/32/40	M20
INTZ 2V68	68 A	45,3 A	216	267	170	190	242	M40/50	M20

* Установочные размеры.



INTZ ATEX

- Сервисные выключатели для взрывозащищенных вентиляторов.
- 3-х и 6-ти полюсные модели.
- Напряжение на основных контактах 3x230-400 В.
- Класс защиты IP 66.

Модель	A	B	C	G	H	Ø
INTZ 02.10 ATEX	84	135	112	68,5	61,5	5,5
INTZ 02.20 ATEX	110	208	141	96	150	7
INTZ 02.40 ATEX	140	270	168	126	197	7
INTZ 04.20 ATEX						
INTZ 04.40 ATEX	271	316	275	247	247	7

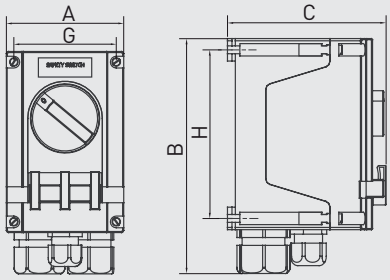

Модель	Ток (A)	Вес (кг)
1 скорость (3 полюса)		
INTZ 02.10 ATEX	10	0,55
INTZ 02.20 ATEX	20	1,48
INTZ 02.40 ATEX	40	2,75
2 скорости (6 полюсов)		
INTZ 04.20 ATEX	20	2,43
INTZ 04.40 ATEX	40	6,5



ДхШхВ (мм): 85 x 90 x 120

PARO/MARCHA 5P
PARO/MARCHA 8P

Пятиполюсный сервисный выключатель PARO/MARCHA (ON/OFF) 5P.
- Для односкоростных электродвигателей (3 основных контакта).
- Максимальный ток: 20A.
- Два дополнительных контакта (нормально открытый и нормально закрытый).
- Класс защиты IP66/IP67.
- Напряжение на основных контактах 3x380-440 В.

Восьмиполюсный сервисный выключатель PARO/MARCHA (ON/OFF) 8P.
- Для двухскоростных электродвигателей (6 основных контактов).
- Максимальный ток: 20A.
- Два дополнительных контакта (нормально открытый и нормально закрытый).
- Класс защиты IP 55.
- Напряжение на основных контактах 3x380-440 В.



ДхШхВ (мм): 85 x 90 x 120

COM D/S

Переключатель Y / Δ (звезда/треугольник).
Три положения: Выкл., Y и Δ.
Максимальный ток: 20A.
Класс защиты IP67.

Напряжение	Параметры электродвигателя
380-400 V	3ф - 380 В - 50 Гц
	3ф - 400 В - 50 Гц
220-230 V	3ф - 230-380 В - 50 Гц
	3ф - 230-400 В - 50 Гц



MSE - MSD

Устройство тепловой защиты электродвигателей переменного тока, оборудованных встроенными термоконтактами с внешними выводами.
– Для поверхностного монтажа
– Класс защиты: IP 54

Модель	Электропитание	Ток (мин. - макс.)
MSE	1 - 230 В	0,4 - 10 A
MSD	3 - 400 В	Max. 25 A

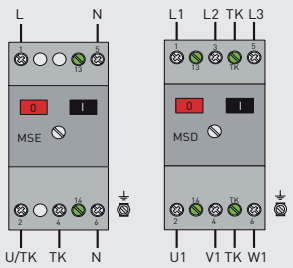



MSK

Тепловая защита электродвигателя.
Устройство защиты трехфазных электродвигателей, оборудованных терморезисторами (PTC). MSK состоит из автоматического выключателя и защитного реле.
- Напряжение на основных контактах 3x400 В.
- Максимальный ток: 25 А.
- Настенная установка.
- Класс защиты IP54.

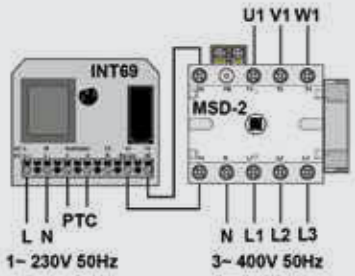

Модель	W	H	D
MSD-2	92	122	112
INT69	88	88	54



MSK-EX

Тепловая защита электродвигателя для взрывозащищенных вентиляторов.
Устройство защиты трехфазных электродвигателей, оборудованных терморезисторами (PTC). MSK EX состоит из автоматического выключателя и защитного реле.
- Напряжение на основных контактах 3x400 В.
- Максимальный ток: 25 А.
- Установка вне взрывоопасной зоны.

MSD-2: класс защиты IP54.
MS 220 KA: класс защиты IP20 для монтажа на динрейку.

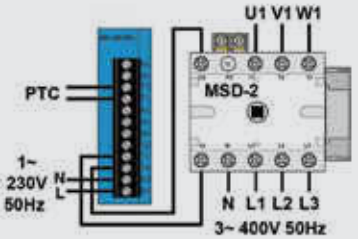

Модель	W	H	D
MSD-2	92	122	112
MS 220 KA	23	76	116



DIJZ

DIJZ 05 □
→ Макс. ток

Тепло-магнитный автоматический выключатель для односкоростных однофазных или трехфазных электродвигателей.
- Класс защиты IP65 (от 0.25 до 32)
  IP 54 (от 40 до 63).
- Поворотная ручка.
- Дополнительный контакт (нормально открытый/закрытый).

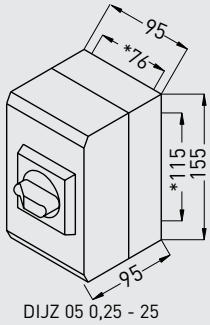

DIJZ 05 0,25 - 25

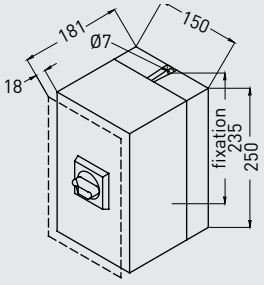

DIJZ 05 32 - 50

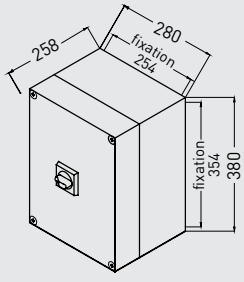

DIJZ 05 63

Модель	Ток (A)
DIJZ 05 0,25	0,16 ... 0,25
DIJZ 05 0,4	0,25 ... 0,4
DIJZ 05 0,63	0,4 ... 0,63
DIJZ 05 1,0	0,63 ... 1
DIJZ 05 1,6	1 ... 1,6
DIJZ 05 2,5	1,6 ... 2,5
DIJZ 05 4,0	2,5 ... 4
DIJZ 05 6,3	4 ... 6,3
DIJZ 05 10,0	6,3 ... 10
DIJZ 05 16,0	10 ... 16
DIJZ 05 20,0	16 ... 20
DIJZ 05 25,0	20 ... 25
DIJZ 05 32,0	25 ... 32
DIJZ 05 40,0	28 ... 40
DIJZ 05 50,0	40 ... 50
DIJZ 05 63,0	45 ... 63



DEMZ

DEMZ □ / □
→ Макс. ток выс. скор.
→ Макс. ток низк. скор.

DEMZ BI
Переключатель для двухскоростных двигателей с независимыми обмотками.

DEMZ DA
Переключатель для двухскоростных двигателей с обмотками Даландера.

- Класс защиты IP 55.
- 3-х позиционная поворотная ручка.
- Встроенная защита от перегрева.

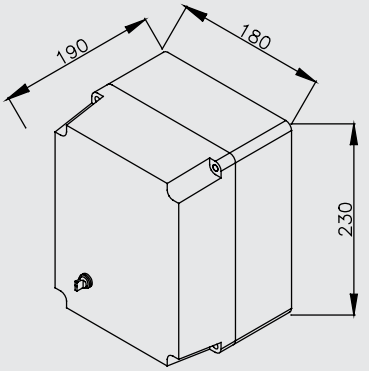

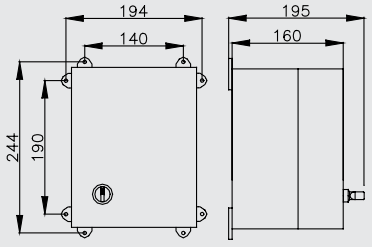

Модель	Ток (A)	
	Низк. скор.	Выс. скор.
DEMZ 0,55/1,3 BI	0,41 ... 0,55	1 ... 1,3
DEMZ 0,74/1,3 BI	0,55 ... 0,74	1 ... 1,3
DEMZ 1/1,7 BI	0,74 ... 1	1,3 ... 1,7
DEMZ 1/2,3 BI	0,74 ... 1	1,7 ... 2,3
DEMZ 1,3/1,7 BI	1 ... 1,3	1,3 ... 1,7
DEMZ 1,3/2,3 BI	1 ... 1,3	1,7 ... 2,3
DEMZ 1.3/3,1 BI	1 ... 1,3	2,3 ... 3,1
DEMZ 1,7/2,3 BI	1,3 ... 1,7	1,7 ... 2,3
DEMZ 1,7/3,1 BI	1,3 ... 1,7	2,3 ... 3,1
DEMZ 1,7/4,2 BI	1,3 ... 1,7	3,1 ... 4,2
DEMZ 2,3/3,1 BI	1,7 ... 2,3	2,3 ... 3,1
DEMZ 3,1/4,2 BI	2,3 ... 3,1	3,1 ... 4,2
DEMZ 3,1/5,7 BI	2,3 ... 3,1	4,2 ... 5,7
DEMZ 3,1/7,6 BI	2,3 ... 3,1	5,7 ... 7,6
DEMZ 4,2/5,7 BI	3,1 ... 4,2	4,2 ... 5,7
DEMZ 4,2/7,6 BI	3,1 ... 4,2	5,7 ... 7,6
DEMZ 4,2/10 BI	3,1 ... 4,2	7,6 ... 10
DEMZ 5,7/7,6 BI	4,2 ... 5,7	5,7 ... 7,6
DEMZ 5,7/10 BI	4,2 ... 5,7	7,6 ... 10
DEMZ 5,7/13 BI	4,2 ... 5,7	10 ... 13
DEMZ 7,6/13 BI	5,7 ... 7,6	10 ... 13
DEMZ 7,6/15,5 BI	5,7 ... 7,6	13 ... 15,5
DEMZ 10/13 BI	7,6 ... 10	10 ... 13
DEMZ 10/20 BI	7,6 ... 10	16 ... 20
DEMZ 10/24 BI	7,6 ... 10	20 ... 24
DEMZ 13/15,5 BI	10 ... 13	13 ... 15,5
DEMZ 13/29 BI	10 ... 13	24 ... 29
DEMZ 20/24 BI	16 ... 20	20 ... 24

Модель	Ток (A)	
	Низк. скор.	Выс. скор.
DEMZ 0,41/1,3 DA	0,31 ... 0,41	1 ... 1,3
DEMZ 0,55/1 DA	0,41 ... 0,55	0,74 ... 1
DEMZ 0,74/1,7 DA	0,55 ... 0,74	1,3 ... 1,7
DEMZ 0,74/2,3 DA	0,55 ... 0,74	1,7 ... 2,3
DEMZ 1/1,3 DA	0,74 ... 1	1 ... 1,3
DEMZ 1/1,7 DA	0,74 ... 1	1,3 ... 1,7
DEMZ 1/2,3 DA	0,74 ... 1	1,7 ... 2,3
DEMZ 1/3,1 DA	0,74 ... 1	2,3 ... 3,1
DEMZ 1,3/3,1 DA	1 ... 1,3	2,3 ... 3,1
DEMZ 1,3/4,2 DA	1 ... 1,3	3,1 ... 4,2
DEMZ 1,7/5,7 DA	1,3 ... 1,7	4,2 o 5,7
DEMZ 2,3/5,7 DA	1,7 ... 2,3	4,2 ... 5,7
DEMZ 2,3/7,6 DA	1,7 ... 2,3	5,7 ... 7,6
DEMZ 2,3/10 DA	1,7 ... 2,3	7,6 ... 10
DEMZ 3,1/7,6 DA	2,3 ... 3,1	5,7 ... 7,6
DEMZ 3,1/10 DA	2,3 ... 3,1	7,6 ... 10
DEMZ 4,2/10 DA	3,1 ... 4,2	7,6 ... 10
DEMZ 4,2/13 DA	3,1 ... 4,2	10 ... 13
DEMZ 5,7/13 DA	4,2 ... 5,7	10 ... 13
DEMZ 5,7/15,5 DA	4,2 ... 5,7	13 ... 15,5
DEMZ 5,7/24 DA	4,2 ... 5,7	20 ... 24
DEMZ 7,6/24 DA	5,7 ... 7,6	20 ... 24
DEMZ 10/20 DA	7,6 ... 10	16 ... 20
DEMZ 10/29 DA	7,6 ... 10	24 ... 29



ДхШхВ (мм): 130 x 43 x 82

CT-12/14 и CT-12/14R

Трансформатор.
Используется для подключения вентиляторов с рабочим напряжением 12 В.
Плавкий предохранитель.
Модель CT-12/14R оснащена таймером (1-30 мин.)

Электропитание		Напряжение на выходе (В)	Класс защиты	Класс изоляции	Макс. нагрузка (ВА)
Частота (Гц)	Напряжение (В)				
50	220-240	12	IP21	II	14



ДхШхВ (мм): 130 x 43 x 82

HIG-2

Гигростат. Предназначен для автоматического включения и выключения вентилятора в соответствии с заданным уровнем относительной влажности.
Диапазон уставки относительной влажности 60-90%.

Класс защиты	Класс изоляции	Макс. ток (А)	Рабочая температура	Диапазон относит. влажн.
IP21	II	*6 (2)**	0-40 °C	40-90%

* Для активной нагрузки.
** Для индуктивной нагрузки.



ДхШхВ (мм): 130 x 43 x 82

SQA

Датчик качества воздуха. Автоматически включает вентилятор при обнаружении превышения заданной концентрации дыма, неприятных запахов или газов.
Регулируемый таймер позволяет вентилятору работать заданный период времени после уменьшения концентрации вредностей ниже заданной.
ВАЖНО: датчик SQA не предназначен для определения наличия легковоспламеняющихся газов и для использования в системах аварийной сигнализации.

Класс защиты	Класс изоляции	Макс. ток (А)	Рабочая температура	Диапазон таймера
IP21	II	*6 (2)**	0-50 °C	1-25 мин.

* Для активной нагрузки.
** Для индуктивной нагрузки.



ДхШхВ (мм): 86 x 80 x 50

THE 16/4 A

Настенный капиллярный термостат.
Параметры электропитания:
1ф - 230 В - 50 Гц
Класс защиты IP54.
Макс. ток: 4A (индуктивная нагрузка).
Температурный диапазон: 0ºC...+40ºC.
Погрешность: ± 0.75ºC.



ДхШхВ (мм): 85 x 125 x 58

THE-F

Капиллярный термостат защиты от замерзания водяного воздухонагревателя.
Класс защиты IP30.
Макс. ток: 16A (1ф - 230 В - 50 Гц).
Температурный диапазон: -18ºC...+13ºC.
Длина капиллярной трубки: 3 м.



ДхШхВ (мм): 32 x 10 x 20

ZN 62

Таймер для бытовых вентиляторов.
Задержка запуска: 1 мин.
Время работы: 6 мин.
Макс. активная нагрузка – 2.5 A
Макс. индуктивная нагрузка – 1.6 A



ДхШхВ (мм): 110 x 57 x 80

DPS

Дифференциальные реле давления. Дифференциальные реле давления применяются в системах автоматики для контроля работы вентилятора и сигнализации о засорении фильтра.
Класс защиты: IP54.

Модель	ΔP
PRESOSTATO DPS 2-30	20 - 300 Па
PRESOSTATO DPS 10-100	100 - 1000 Па
PRESOSTATO DPS 100-500	1000 - 5000 Па



ДхШхВ (мм): 83 x 40 x 153

PULSER

Регулятор температуры электронного типа для управления электрическим воздухонагревателем в соответствии с заданной температурой. Регулирование температуры осуществляется включением и отключением полной мощности электрического воздухонагревателя, пропорционально заданной потребности в обогреве.
- Параметры электропитания: 1ф - 230 В - 50 Гц (переменный ток).
  2ф - 400 В - 50 Гц (переменный ток).
- Уставка температуры: 0...30°C (встроенный датчик и задатчик температуры, возможность подключения внешнего датчика температуры).
- Максимальный ток: 16 А (мин. 1 А).
- Максимальная нагрузка: 1-фаза 3,6 кВт.
  2-фазы 6,4 кВт.

Частота	Электропитание		Напряжение	Минимум		Максимум		Рабочая температура	Диапазон регулирования температуры воздуха
	Напряжение	Класс защиты		Ток	Мощность	Ток	Мощность		
(Гц)	(В)		(В)	(А)	(Вт)	(А)	(Вт)		
50-60	220-415	IP30	230	1	230	16	3680	0-50°C	0-30°C
			400	1	400	16	6400		



ДхШхВ (мм): 83 x 40 x 153

PULSER-ADD

Регулятор температуры для одно/двухфазных электрических воздухонагревателей. Внешний дополнительный регулятор, управляемый от другого PULSER в случаях,если нагрузка превышает 3,6 кВт (230 В).



ДхШхВ (мм): 83 x 40 x 153

PULSER-M

Регулятор температуры для одно/двухфазных электрических воздухонагревателей.
- Уставка температуры: 0...+30°C (встроенный датчик и задатчик температуры, возможность подключения внешнего датчика температуры).
- Класс защиты IP30.
- Регулирование минимальной и максимальной температуры.
- Максимальный ток: 16 А (мин. 1 А).
- Максимальная нагрузка: 1-фаза 3,6 кВт.



ДхШхВ (мм): 115 x 59 x 88

PULSER-D

Регулятор температуры для одно/двухфазных электрических воздухонагревателей. Функционально идентичен регулятору PULSER, но предназначен для установки на DIN-рейку в шкаф автоматики (IP20).



ДхШхВ (мм): 160 x 140 x 280

TTC-2000

Регулятор температуры для трехфазных электрических воздухонагревателей. Регулятор температуры электронного типа для управления электрическим воздухонагревателем в соответствии с заданной температурой. Регулирование температуры осуществляется включением и отключением полной мощности электрического воздухонагревателя, пропорционально заданной потребности в обогреве.
- Уставка температуры: 0...30°C, (встроенный задатчик температуры, необходимо подключение внешнего датчика температуры).
- Максимальный ток: 25 A, (мин. 3 A / на фазу).
- Внешний управляющий сигнал: 0...10 В.



ДхШхВ (мм): 60 x 30 x 35

TTS-1

Дополнительный одноступенчатый регулятор включения и отключения нагрузки TTS-1, используется совместно с регулятором TTC-2000 для увеличения мощности регулирования. Нагрузка, регулируемая TT-S1, должна быть эквивалентна нагрузке регулируемой TTC-2000.



ДхШхВ (мм): 195 x 95 x 220

TTC-25 и TTC-40F

Регулятор температуры для трехфазных электрических воздухонагревателей. Регулятор температуры электронного типа для управления электрическим воздухонагревателем в соответствии с заданной температурой. Регулирование температуры осуществляется включением и отключением полной мощности электрического воздухонагревателя пропорционально заданной потребности в обогреве.
Регуляторы TTC-25 и TTC-40F предназначены для установки на DIN-рейку в шкаф автоматики.
- Параметры электропитания: 3ф - 210...415 В - 50 Гц (переменный ток).
- Максимальная нагрузка: TTC25 - 25 A, 400 В, 17 кВт.
TTC40 - 40 A, 400 В, 27 кВт.
- Диапазон температур: 0...30°C.
- Подключение датчиков температуры: главный датчик и датчик ограничения мин./макс. температуры.
- Внешний управляющий сигнал: 0...10 В.
- Класс защиты: IP20.



ДхШхВ (мм): 70 x 30 x 70

TG-R

Комнатные датчики температуры. Для совместного использования с контроллерами и регуляторами температуры.
- Датчики типа NTC.
- Диапазон температур 0-30°C.
- Класс защиты IP30.
2 модели:
- Комнатный датчик температуры с настройкой уставки, 0...30°C (TG-R430).
- Комнатный датчик температуры без настройки уставки, 0...30°C (TG-R530).



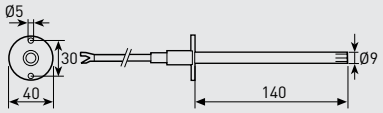

TG-K

Для совместного использования с контроллерами и регуляторами температуры.
- Датчики типа NTC.
3 модели:
- TGK-330: диапазон температур от 0°C до +30°C.
- TGK-360: диапазон температур от 0°C до +60°C.
- TGK-310: диапазон температур от -20°C до +10°C.





ДхШхВ (мм): 60 x 38 x 60

TBI

Внешние потенциометры.
Потенциометр TBI-10 предназначен для установки на внешнюю панель щита автоматики и выполняет функцию задатчика температуры в диапазоне от -20 до +10°C. Используется совместно с контроллером и канальным датчиком температуры TGK-310 для установки минимальной температуры воздуха перед входом в теплообменник.

Потенциометр TBI-30 предназначен для установки на внешнюю панель щита автоматики и выполняет функцию задатчика температуры от 0 до +30°C. Используется совместно с контроллером и канальным датчиком температуры TGK-330 для установки температуры после электрического воздухонагревателя в режиме вентиляции ТЭНов.



MCR-1

Таймер. Таймер используется в системах автоматики приточных установок с электрическими воздухонагревателями для реализации функции охлаждения ТЭНов. Таймер позволяет вентилятору работать заданное время после выключения системы. Диапазон настройки от 1 секунды до 100 часов.

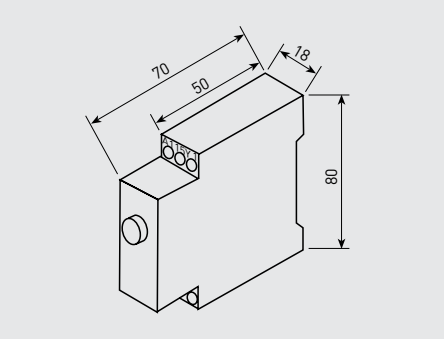



PWW

Комплект для управления водяными воздухонагревателями.
- Контроль температуры и расхода теплоносителя.
- Теплоизоляционный кожух.
- 3 режима работы.
- Параметры электропитания: 24 В переменного тока.
- Водяные термометры.
- Запорные вентили.
- Гибкие подводки для подключения к теплообменнику.
- Уплотнительные прокладки.
- Контроллер AQUA 24TF (параметры электропитания 24 В переменного тока).
- Понижающий трансформатор 230 В / 24 В.
- Накладной датчик защиты от замораживания.
- Свободный контакт сигнализации защиты от замораживания (24 В или 230 В).
- Канальный датчик температуры.

Если насос не подсоединяется непосредственно к системе подачи теплоносителя, необходимо использовать термостат THE 16/4A для запуска цикла нагрева.

Модель	Един. измерения	PWW-SE1	PWW-SE3
Максимальное давление	Бар	3	3
Максимальная температура	°C	115	115
Диам. подсоед. патрубков для теплообмен.	дюйм	3/4"	1"
Диам. подсоед. патрубков для системы подачи теплоносителя	дюйм	1 1/2"	2"
Минимальный расход воды	л/ч	300	1200
Максимальный расход воды	л/ч	1300	2800
Размеры (ДхШхВ)	мм	450x250x200	450x250x200

ФУНКЦИОНАЛЬНАЯ СХЕМА

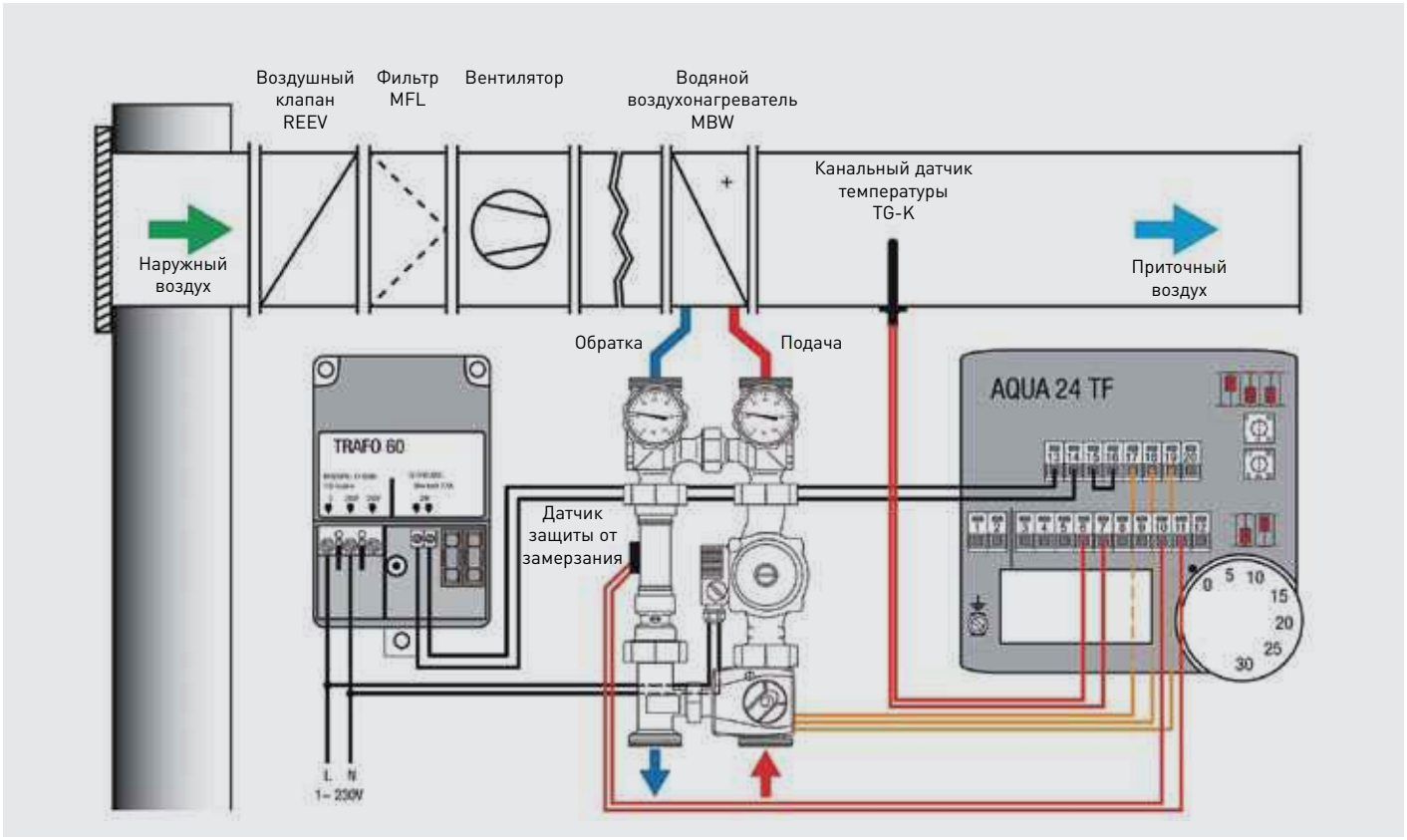



Термостат
Пятипозиционное регулирование температуры (12ºC, 16ºC, 20ºC, 24ºC, 28ºC).
Функция автоматической защиты от замораживания теплообменника при температуре приточного воздуха ниже +6ºC.

TRW

Регулятор температуры для MBW 100-200. Состоит из термостата с капиллярным датчиком и 2-х ходового клапана.
- Термостатический клапан 3/4".
- Материал: никелированная медь.
- Kv клапана: 0.65
- Kvs клапана: 0.90
- Номинальный размер: DN 20
- Макс. разн. давлений: 1 бар
- Макс. раб. давление: PN 10
- Макс. темпер. воды: 120°C
- Длина капиллярной трубки: 5м
- Присоединительные размеры: M30 x 1.5

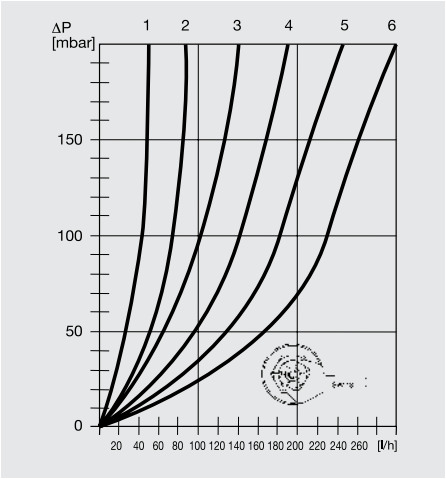

Положения настройки клапана TRW
Заводская настройка: 6.

ФУНКЦИОНАЛЬНАЯ СХЕМА

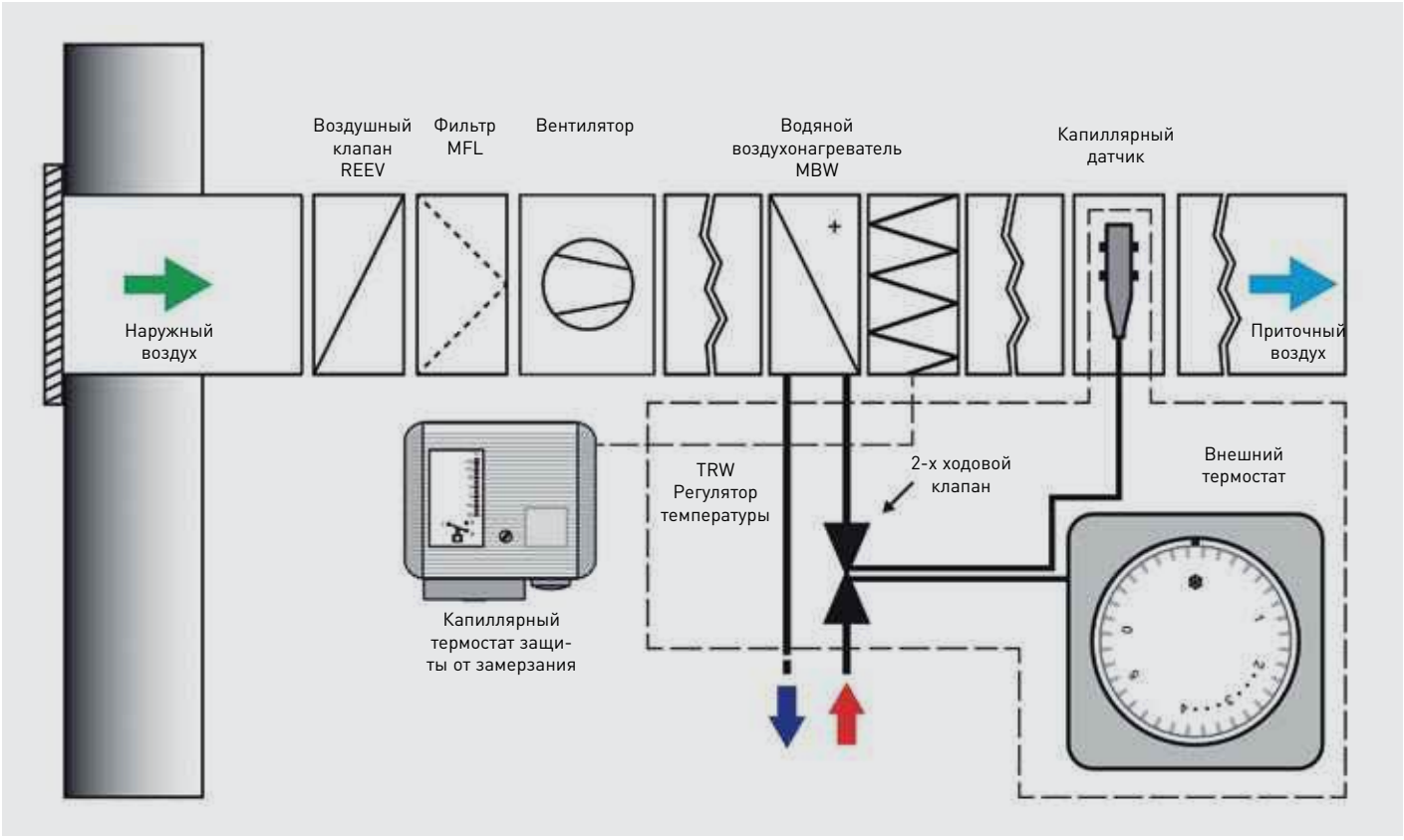



3WV

3-х ходовой шаровой клапан с приводом.
Вал и шаровой механизм из нержавеющей стали.
Сервопривод:
Напряжение питания: 24 В.
Крутящий момент: 20 Нм.
Время срабатывания: 90 с.
Управляющий сигнал: 0-10 В.

Характеристики клапанов 3WV

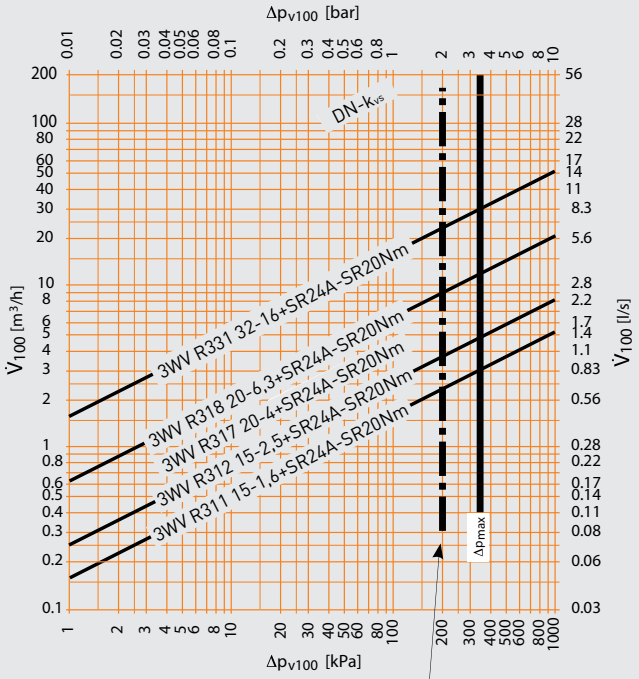

Граница работы с пониженным шумом

Δp_{V100}: разница давления на полностью открытом клапане

V_{100}: номинальный расход при Δp_{V100}

Модель 3-х ходового клапана	Трансформатор
3WV R311 15-1,6+SR24A-SR20Nm	TRAFO 15-D 230/24V AC
3WV R312 15-2,5+SR24A-SR20Nm	
3WV R317 20-4+SR24A-SR20Nm	
3WV R318 20-6,3+SR24A-SR20Nm	
3WV R331 32-16+SR24A-SR20Nm	

Схема работы

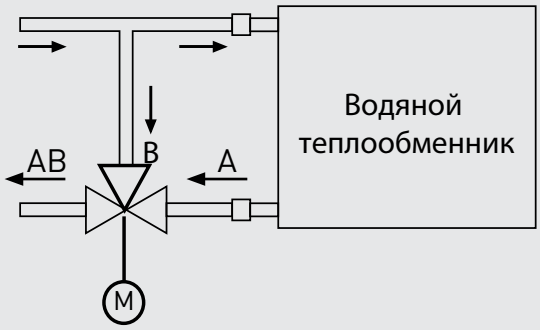



TRAFO 15-D

Трансформатор 230/24В переменного тока.



CONTROL ECOWATT

Блок управления автоматически изменяет производительность вентилятора в соответствии с выбранной программой и показаниями датчиков.
Существуют три основные программы работы:
1. Интегрально-пропорциональное регулирование при постоянном давлении в сети.
2. Пропорциональное регулирование в соответствии с заданными значениями температуры, уровня углекислого газа и уровня относительной влажности (для одновременного контроля всех трех параметров используется мультидатчик).
3. Двухпозиционное регулирование производительности вентилятора (мин./макс.) в соответствии с заданными значениями и показаниями трех датчиков: температуры, уровня углекислого газа, уровня относительной влажности или датчика движения.
Управляющий сигнал на выходе: 1-10 В или изменяемое напряжение переменного тока (230 В) для однофазных вентиляторов.
Параметры электропитания:
- Модель AC: 1ф - 230 В - 50 Гц.
- Модель DC: 1ф - 230 В - 50 Гц или 24 В постоянного тока.

Модель	Электро-питание	Макс. ток (A)	Напряжение на выходе (В)	Класс защиты	Рабочие температуры	Размеры ДхШхВ (мм)
Control ECOWATT DC/DC	24 VDC	4	0-10V	IP55	-10ºC to +50ºC	165x220x100
Control ECOWATT AC/DC	90-260 VAC		0-10V			
Control ECOWATT AC/4A	230 VAC		80-230V			



VAPZ

Электронный однофазный регулятор скорости изменяет производительность вентилятора в соответствии с дискретным сигналом (например, от датчика движения) или с аналоговым сигналом 0-10 В или 4-20 мА (от датчика уровня углекислого газа или датчика уровня относительной влажности).
Параметры электропитания: 1ф - 230 В - 50 Гц

Модель	Электро-питание	Макс. ток (A)	Напряжение на выходе (В)	Класс защиты	Рабочие температуры	Размеры ДхШхВ (мм)
VAPZ-3	230V-50Hz	3	80 to 230V	IP54	-10ºC to +50ºC	205x115x92
VAPZ-5		5				
VAPZ-11		11				



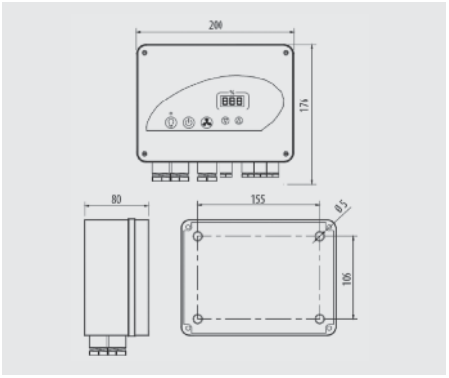

VRPZ

Электронный регулятор производительности однофазных вентиляторов.
Аналоговый вход 0-10 В или 4-20 мА.
Вентилятор работает пропорционально входному сигналу в соответствии с настройками минимальной и максимальной производительности.
Включение вентилятора происходит по внешнему сигналу (например по таймеру) на свободном контакте. Вентилятор начинает работать в соответствии с управляющим аналоговым сигналом. Возможно управление максимальной и минимальной производительностью системы по сигналу с датчика движения.

Модель	Параметры электропитания	Макс. ток (А)	Напряжение (В)	Класс защиты	Рабочие температуры (°C)	Размеры ДхШхВ (мм)
VRPZ-5	230 В - 50 Гц	5	110-230	IP55	-10 ... +50	200x176x80
VRPZ-11		11				



PACK PR

Регулятор скорости однофазных вентиляторов, применяется в системах с поддержанием постоянного давления.
В комплекте с кабелем питания и трубками для передачи давления.
Встроенный преобразователь давления (12 В постоянного тока).
Функция максимальной производительности (от 10 до 60 мин.).
Цифровой дисплей.
Входы для внешнего управляющего сигнала и функции макс. производительности.
Конфигурируемый вход для аналогового сигнала тока / напряжения / датчика NTC / датчика Pt1000.

Модель	Ток (А)	Диапазон давлений (Па)	Размеры ДхШхВ (мм)
PACK PR 5A	5	0-300	176x200x80
PACK PR 11A	11	0-800	176x200x80

PACK PR	
Параметры электропитания	1ф - 230 В - 50 Гц
Напряжение работы	110-230 В
Вход вкл./выкл.	Свободный контакт
Вход максимальной скорости	
Внешняя уставка	4-20 мА или 0-10 В
Измерительные входы	4-20 мА или 0-10 В, датчик NTC или Pt1000
Выходы	Датчик: 24 В SELV (макс. 100mA) Ведущий/ведомый: 0-10 В (макс. 10mA)
Класс изоляции	I
Класс защиты	IP55
Доступные сечения кабеля	от 1 до 2.5 мм² В комплекте с кабельными вводами: 5xPg7 + 3xPg11
Рабочие условия	Температуры: -10 ... +50 ° C, макс. влажность 95%



BEAS

Управляющий модуль. Управляющий модуль служит для реализации “минимального/максимального” типа регулирования системы вентиляции. Модуль преобразует пропорциональные сигналы с датчиков в управляющие сигналы для воздушных клапанов с электроприводом или вентиляторов с электродвигателями постоянного тока.
Параметры электропитания: 24 В постоянного или переменного тока.

Модель	Электропитание	Мощность (Вт)	Класс защиты	Рабочие температуры	Размеры ДхШхВ (мм)
BEAS	24 В перем. тока	1,5	IP55	-10 ... +50	175x130x80



REB-ECOWATT

Регулятор скорости. Предназначен для регулирования скорости вентиляторов с электродвигателями постоянного тока.
Параметры электропитания: 1ф - 230 В - 50 Гц.

Модель	Класс защиты IP	Класс изоляции	Рабочие температуры	Размеры ДхШхВ (мм)
REB-ECOWATT	IP44	II (⧈)	-10 ... +50	80x68x80

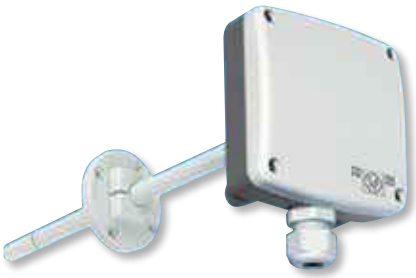

SHT-G / SCO2-G

Канальные датчики.

SCO2-G
Канальный датчик уровня углекислого газа.
Сигнал на выходе: 4-20 мА.
Параметры электропитания: 24 В постоянного тока.

SHT-G
Канальный датчик температуры и уровня относительной влажности.
Сигнал на выходе: 0-10 В.
Параметры электропитания: 24 В постоянного тока.

Модель	Электропитание	Мощность (Вт)	Сигнал на выходе	Класс защиты	Диапазон CO2	Диапазон относит. влажн.	Размеры ДхШхВ (мм)
SCO2-G	24 В пост. или перем. тока	5	4-20 мА	Корпус IP65	0-2000 pm	–	80x238x80
SHT-G			0-10 В	Шток IP20		0~100%	



Модель SCO2-A

SCO2-A / SCO2-AD / SCHT-AD

Комнатные датчики.

SCO2-A
Комнатный датчик CO2 и температуры.

SCO2-AD
Комнатный датчик CO2 и температуры (с дисплеем).

SCHT-AD
Комнатный датчик CO2, температуры и влажности (с дисплеем).



Модели SCO2-AD и SCHT-AD

Модель	Электропит.	Мощн. (Вт)	Сигнал на выходе	Высота установки	Класс защиты	Диапазон CO2	Диапазон темпер.	Диапазон относит. влажн.	Размеры ДхШхВ (мм)
SCO2-A	24VDC-24VAC	5	4-20мА	1,5-3,5 м	IP20	0-2000 pm	0-50°C	–	85x26x100
SCO2-AD			0-10В						
SCHT-AD								0-100%	



TDP-S / TDP-D

Датчик давления.

TDP-S
Датчик давления.
Предназначен для контроля давления в воздуховоде.

TDP-D
Датчик давления (с дисплеем).
Предназначен для контроля давления в воздуховоде.

Модель	Электропит.	Макс. мощность (ВА)	Ø подсоед. (мм)	Сигнал на выходе	Класс защиты	Диапазон давлений (Па)	Размеры ДхШхВ (мм)
TDP-S	24VAC-24VDC	4	6,2	0-10 V / 4-20 mA	IP54	0-2500 Pa	75x36x80
TDP-D							



CPFL-S / CPFL-E

Датчик движения.
Инфракрасный датчик движения воспринимает с диапазоном работы 360°.
Параметры электропитания: 1ф - 230 В - 50 Гц.

CPFL-S: модель для поверхностного монтажа
CPFL-E: модель для скрытого монтажа

Для поверхностного монтажа

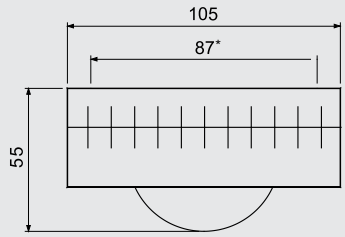

Для скрытого монтажа

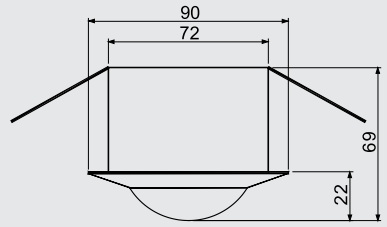

Модель	Электропит.	Мощность (Вт)	Настройки	Высота установки	Класс защиты	Рабочие температуры
CPFL	230 В -50 Гц	1,2	Таймер задержки: 5с. -15 мин. Чувствительность: 5-1000 лк	2,5-3,5 м	IP21	от 0°C до +45°C Макс. влажность 95% (без конденсации)

Зона действия датчика	
Высота установки (м)	Диаметр зоны действия (по полу)
2,5	6,4
3	7,7
3,5	9

* Расстояние между крепежными отверстиями.



REMP

Воздушные клапаны с электроприводами с пропорциональным управляющим сигналом предназначены для работы с управляющим модулем BEAS.
Параметры электропитания: 24 В переменного или постоянного тока (зависит от модели).

Модель	Диаметр (мм)	Длина (мм)	Диаметр штока (мм)	Высота привода (мм)
REMP-160	160	200	8	80
REMP-200	200	200	8	80
REMP-250	250	200	8	80
REMP-315	315	300	12	80
REMP-355	355	300	12	80
REMP-400	400	400	12	80
REMP-450	450	400	12	80

Модель	Электропит.	Мощность (Вт)	Управляющий сигнал	Время срабатывания	Класс защиты	Рабочие температуры
REMP	24 В пост. или перем. тока	1	0-10 В	макс. 150 с. (полное открытие или закрытие	IP54	-10°C ... +50°C макс. влажн. 95% (без конденсации)



RMVT

Воздушные клапаны оборудованы двухпозиционным электроприводом и предназначены для работы совместно с датчиком движения.
Параметры электропитания: 1ф - 230 В - 50 Гц.

Модель	Ø (мм)	Расход воздуха
RMVT-125 12/100	125	12/100
RMVT-125 12/120	125	12/120
RMVT-125 30/90	125	30/90
RMVT-125 60/120	125	60/120
RMVT-125 60/135	125	60/135
RMVT-125 90/150	125	90/150
RMVT-160 15/150	160	15/150

Модель	Ø (мм)	Расход воздуха
RMVT-160 24/240	160	24/240
RMVT-160 30/300	160	30/300
RMVT-200 40/210	200	40/210
RMVT-200 40/350	200	40/350
RMVT-200 40/400	200	40/400
RMVT-200 50/500	200	50/500

Модель	Электропит.	Мощность (Вт)	Входной сигнал	Класс защиты	Класс изоляции	Рабочие температуры
RMVT	230 В - 50 Гц	6,6	От внешнего датчика движения	IP20	II	0°C ... +60°C макс. влажн. 95% (без конденсации)

ЭКОНОМИЯ ЭНЕРГИИ ДО 55%
(по сравнению с обычными системами вентиляции)

ENERGY EFFICIENT VENTILATION SYSTEM

DCV - это энергоэффективные системы вентиляции S&P, которые регулируют производительность вентиляции в зависимости от текущей потребности. Многие помещения, в которых вентиляция рассчитана на присутствие максимального количества человек, периодически пустуют или в них находится меньшее количество человек, чем принималось при расчете. В таком случае не требуется полная производительность системы вентиляции. Используя энергоэффективные вентиляторы и различные элементы автоматики, мы можем выключить или снизить производительность вентиляции до минимальной, в то время когда она не требуется.

- Вентиляторы с электродвигателями постоянного тока
- Регуляторы скорости, преобразователи частоты, реле
- Датчики движения
- Датчики влажности, температуры или CO2
- Датчики давления
- Воздушные клапаны с приводами
- Вытяжные диффузоры двойного расхода

ПРИМЕР РАБОТЫ СИСТЕМЫ ВЫТЯЖНОЙ ВЕНТИЛЯЦИИ В ОФИСЕ

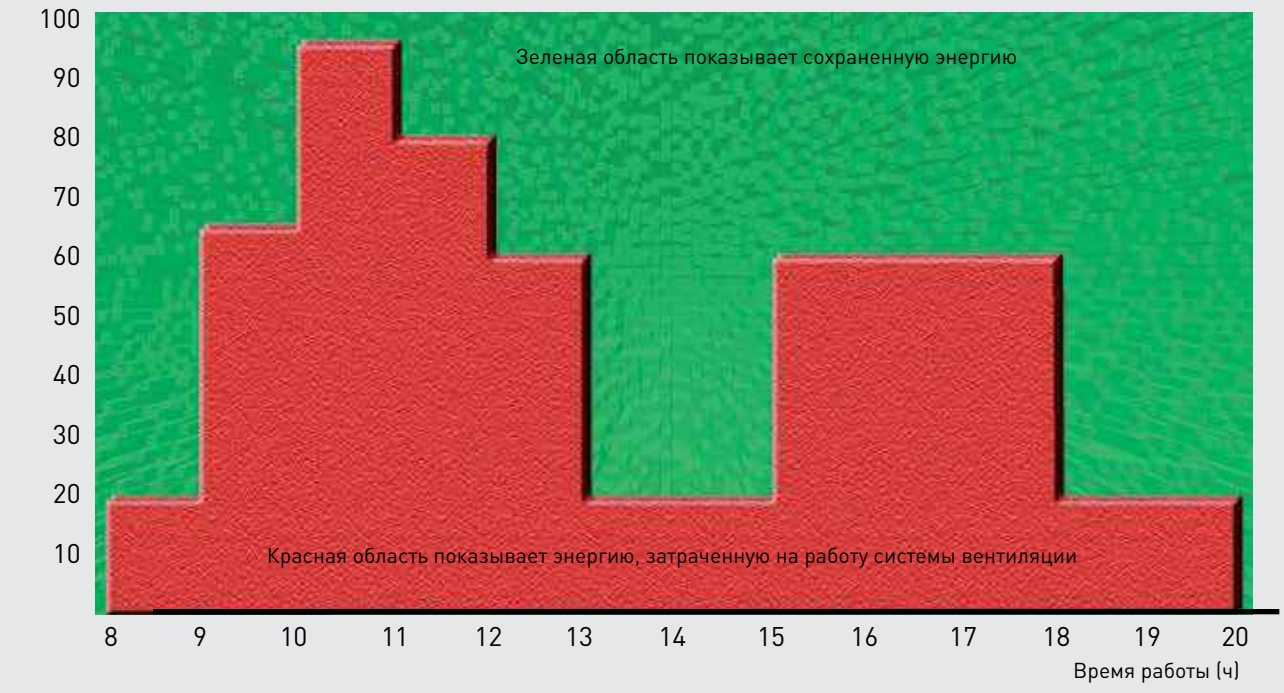

Как показывает практика, средняя загруженность офиса в течение дня не превышает 60% от расчетного количества человек. При этом система вентиляции в таком офисе рассчитывается на полное количество рабочих мест.
Рассмотрим пример: система вентиляции офисного помещения, общее количество сотрудников 80 человек, расчетное количество воздуха на одного сотрудника 45 м³/ч.
На графике показана загруженность офиса в течении рабочего дня.

ЭНЕРГИЯ ЗАТРАЧЕННАЯ ВЕНТИЛЯТОРАМИ

				Трёхфазный вентилятор			
	Часы работы офиса	Процент загрузки офиса	Кол-во человек в офисе	Расход воздуха без DCV ($м^3$/ч)	Потребление энергии без DCV (Вт/ч)	Расход воздуха с системой DCV ($м^3$/ч)	Потребление энергии с системой DCV (Вт/ч)
	8-9	20	16	3600	1100	720	220
	9-10	65	52	3600	1100	2340	715
	10-11	95	76	3600	1100	3420	1045
	11-12	80	64	3600	1100	2880	880
	12-13	60	48	3600	1100	2160	660
	13-14	20	16	3600	1100	720	220
	14-15	20	16	3600	1100	720	220
	15-16	60	48	3600	1100	2160	660
	16-17	60	48	3600	1100	2160	660
	17-18	60	48	3600	1100	2160	660
	18-19	20	16	3600	1100	720	220
	19-20	20	16	3600	1100	720	220
Дневное потребление энергии (кВт)					13,2		6,38
Годовое потребление энергии (кВт) из расчета 50 рабочих недель					3300		1595
Экономия энергии при использовании системы DCV (кВт)							1705
Экономия (руб/год) из расчета 1 кВт = 3 руб *							5115
Уменьшение выброса CO2 (кг/год) из расчета 1 кВт = 0,5 кг CO2							853
Экономия (руб.) за цикл жизни системы вентиляции (10 лет)							51150
Уменьшение выброса CO2 (кг) за цикл жизни системы вентиляции (10 лет)							8530

* для расчета принята средняя стоимость электроэнергии.

ЭНЕРГИЯ НА ПОДОГРЕВ ВОЗДУХА

Месяц	Количество рабочих дней	Среднемесячная разница температур (°C)	Потребление энергии без системы DCV (кВт/ч)	Потребление энергии с системой DCV (кВт/ч)
Январь	16	27	32,4	15,6
Февраль	20	26	31,2	15,1
Март	21	20	24	11,6
Апрель	21	12	14,4	6,9
Май	21	5	6	2,9
Июнь	21	2	2,4	1,2
Июль	22	0	0	0
Август	23	2	2,4	1,2
Сентябрь	20	7	8,4	4,1
Октябрь	23	13	15,6	7,54
Ноябрь	22	20	24	11,6
Декабрь	21	24	28,8	13,9
Годовое потребление энергии (кВт)			46080	22272
Экономия энергии при использовании системы DCV (кВт)				23808
Экономия (руб/год) при 1 кВт = 3 руб *				71424
Уменьшение выброса CO2 (кг/год) из расчета 1 кВт = 0,5 кг CO2				11904
Экономия (руб.) за цикл жизни системы вентиляции (10 лет)				714240
Уменьшение выброса CO2 (кг) за цикл жизни системы вентиляции (10 лет)				119040

* для расчета принята средняя стоимость электроэнергии.

При реализации энергоэффективной системы вентиляции экономия за 10 лет работы системы составит до 765000 руб.



РЕГУЛИРОВАНИЕ ПРОИЗВОДИТЕЛЬНОСТИ ВЕНТИЛЯТОРА ПО СИГНАЛУ С ДАТЧИКА ДВИЖЕНИЯ

Присутствие человека в помещении активирует работу системы вентиляции.

ТИП ВКЛЮЧЕНО/ВЫКЛЮЧЕНО

Примеры: офисы или комнаты с периодическим использованием.

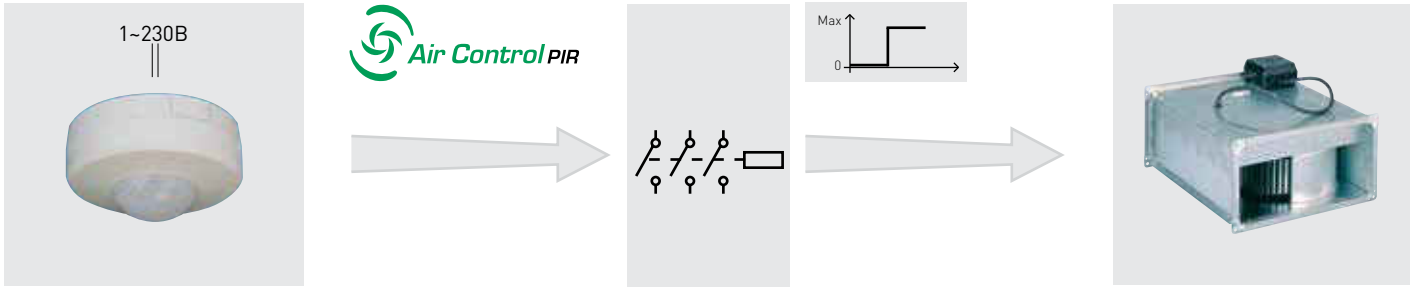

CPFL
датчик движения

РЕЛЕ

Трехфазный вентилятор

СИСТЕМА С ТРЕХФАЗНЫМ ВЕНТИЛЯТОРОМ

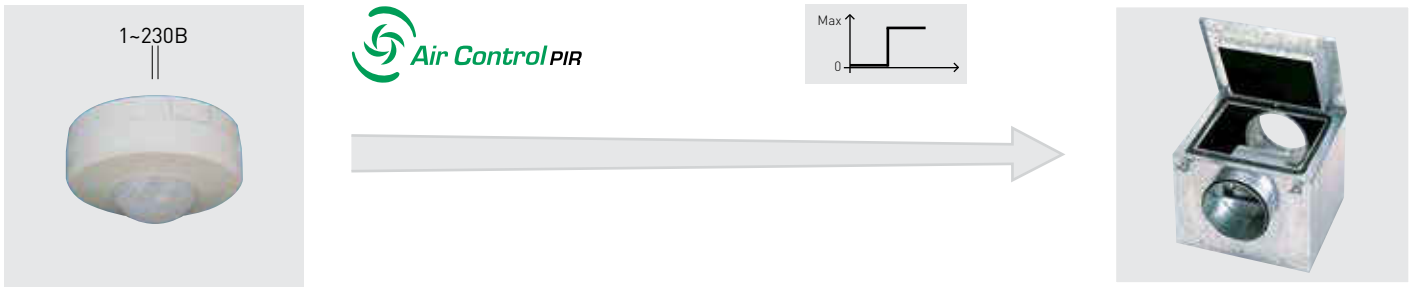

CPFL
датчик движения

Однофазный
вентилятор

СИСТЕМА С ОДНОФАЗНЫМ ВЕНТИЛЯТОРОМ

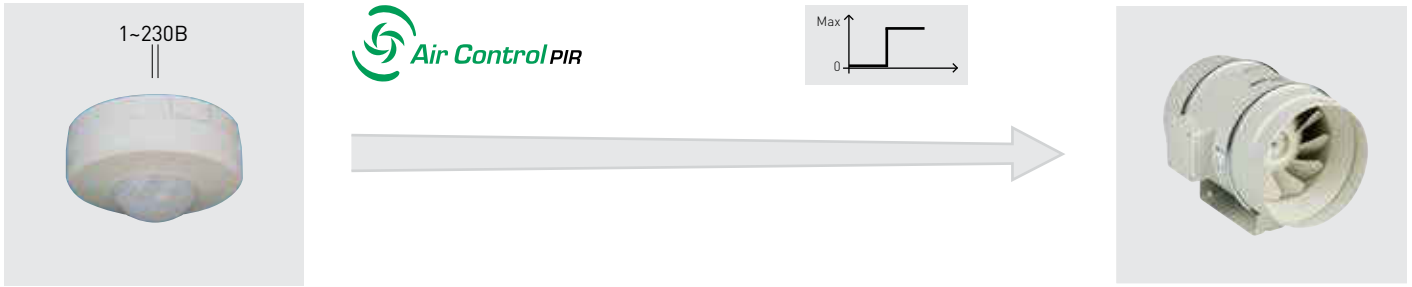

CPFL
датчик движения

Вентилятор с двигателем
постоянного тока

СИСТЕМА С ВЕНТИЛЯТОРОМ С ДВИГАТЕЛЕМ ПОСТОЯННОГО ТОКА

Принцип работы
Датчик движения распознает присутствие человека в помещении и посылает сигнал на включение системы вентиляции.
При отсутствии человека в помещении, система вентиляции выключается.
Преимущества
Вентиляция работает только в случае присутствия человека в помещении.

РЕГУЛИРОВАНИЕ ПРОИЗВОДИТЕЛЬНОСТИ ВЕНТИЛЯТОРА ПО СИГНАЛУ С ДАТЧИКА ДВИЖЕНИЯ

Присутствие человека в помещении увеличивает производительность системы вентиляции.

ТИП МИНИМУМ/МАКСИМУМ

Примеры: офисы или комнаты с периодическим использованием, где требуется постоянная минимальная вентиляция.

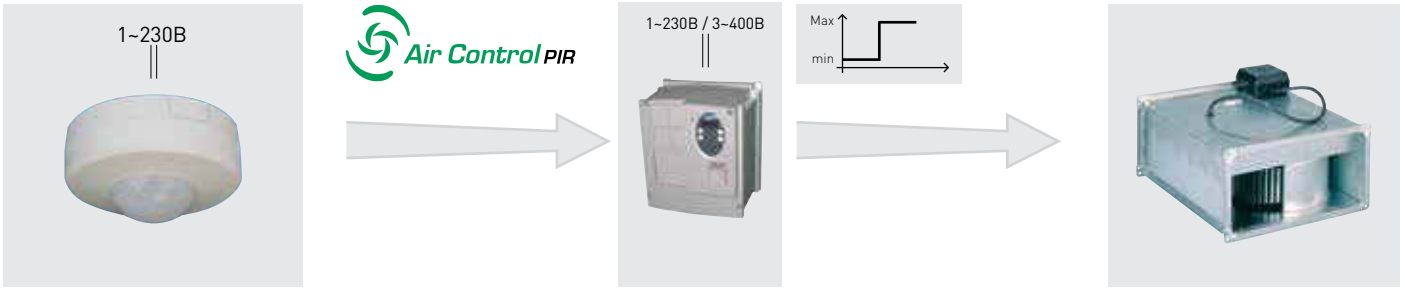

CPFL
датчик движения

VFTM
преобразователь частоты

Трехфазный вентилятор

СИСТЕМА С ТРЕХФАЗНЫМ ВЕНТИЛЯТОРОМ

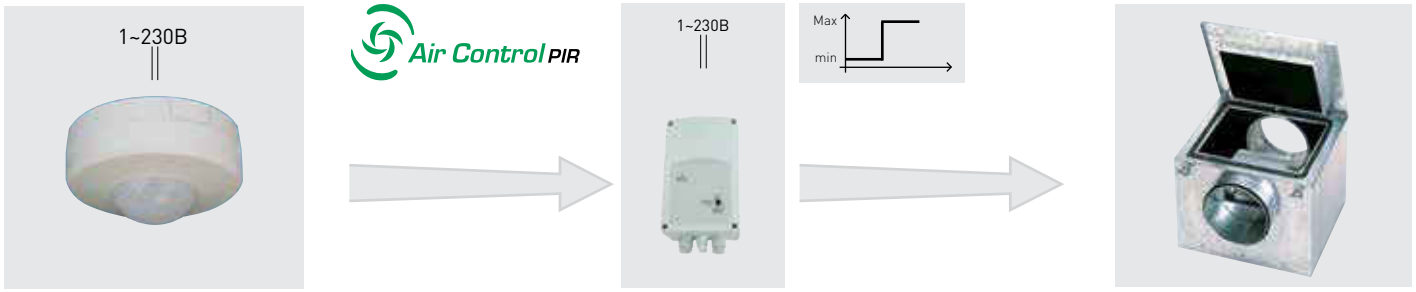

CPFL
датчик движения

VAPZ
регулятор скорости

Однофазный вентилятор

СИСТЕМА С ОДНОФАЗНЫМ ВЕНТИЛЯТОРОМ

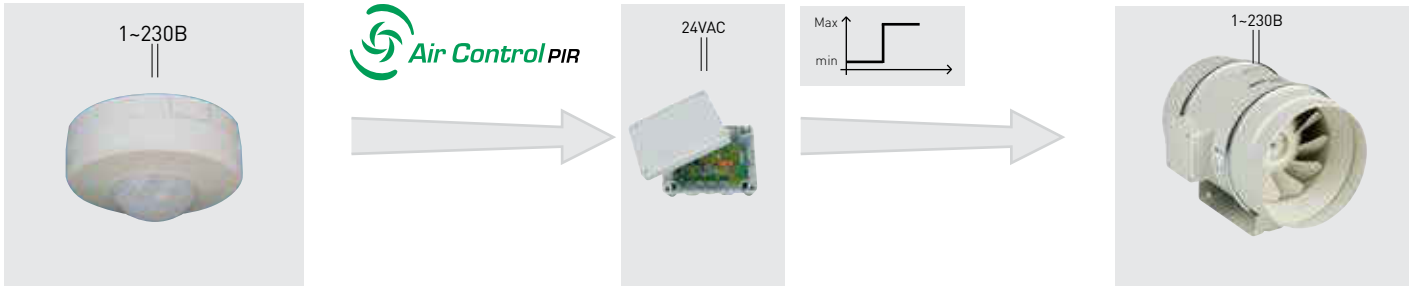

CPFL
датчик движения

BEAS
управляющий модуль

Вентилятор с двигателем постоянного тока

СИСТЕМА С ВЕНТИЛЯТОРОМ С ДВИГАТЕЛЕМ ПОСТОЯННОГО ТОКА

Принцип работы
Система вентиляции включается вручную или по сигналу таймера и работает при минимальном расходе воздуха для проветривания помещения. Датчик движения распознает присутствие человека в помещении и посылает сигнал на регулятор скорости для увеличения расхода воздуха. При отсутствии человека в помещении, система вентиляции переходит на минимальную производительность.
Преимущества
Максимальное потребление энергии происходит только в случае присутствия человека в помещении.

РЕГУЛИРОВАНИЕ ПРОИЗВОДИТЕЛЬНОСТИ ВЕНТИЛЯТОРА ПО СИГНАЛУ С ДАТЧИКА CO2

ПРОПОРЦИОНАЛЬНЫЙ ТИП

Производительность вентиляции изменяется в соответствии с количеством человек в помещении (с уровнем CO2).
Примеры: офисы, переговорные комнаты, кинотеатры, рестораны.

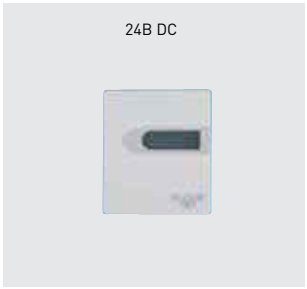

SCO2
датчик CO2





VFTM
преобразователь частоты

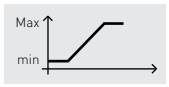

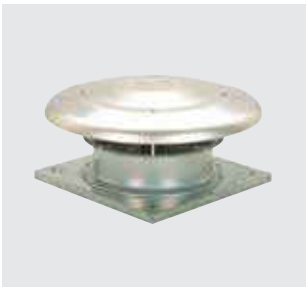

Трехфазный вентилятор

СИСТЕМА С ТРЕХФАЗНЫМ ВЕНТИЛЯТОРОМ



SCO2
датчик CO2





VAPZ
регулятор скорости

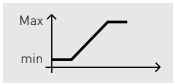



Однофазный вентилятор

СИСТЕМА С ОДНОФАЗНЫМ ВЕНТИЛЯТОРОМ



SCO2
датчик CO2





BEAS
управляющий модуль

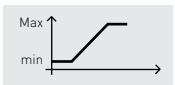



Вентилятор с двигателем постоянного тока

СИСТЕМА С ВЕНТИЛЯТОРОМ С ДВИГАТЕЛЕМ ПОСТОЯННОГО ТОКА

Принцип работы
Система вентиляции включается вручную или по сигналу таймера и работает при минимальном расходе воздуха для проветривания помещения. При увеличении количества человек в помещении, увеличивается уровень углекислого газа в воздухе, датчик CO2 посылает сигнал на регулятор скорости для увеличения производительности системы вентиляции. При понижении уровня углекислого газа в помещении, производительность системы вентиляции снижается.
Преимущества
Производительность системы вентиляции изменяется в соответствии с количеством человек в помещении, полное потребление энергии при этом снижается.

РЕГУЛИРОВАНИЕ ПРОИЗВОДИТЕЛЬНОСТИ ВЕНТИЛЯТОРА ПО СИГНАЛУ С ДАТЧИКА ВЛАЖНОСТИ

ПРОПОРЦИОНАЛЬНЫЙ ТИП

Производительность вентиляции регулируется в соответствии с уровнем относительной влажности в помещении.
Примеры: бани, бассейны, спортивные залы.

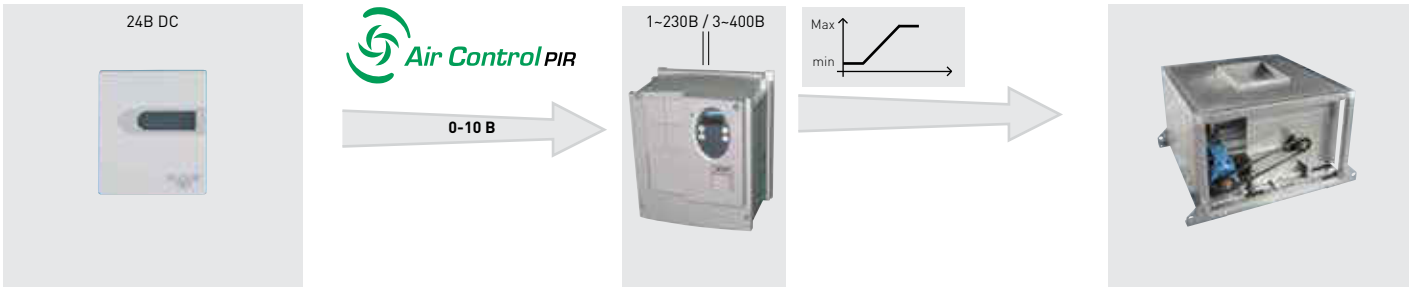

SCHT
датчик влажности

VFTM
преобразователь частоты

Трехфазный
вентилятор

СИСТЕМА С ТРЕХФАЗНЫМ ВЕНТИЛЯТОРОМ

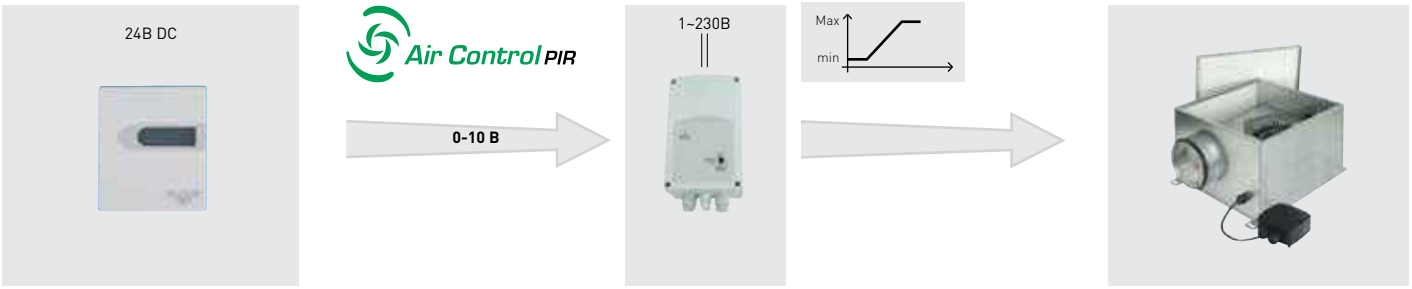

SCHT
датчик влажности

VAPZ
регулятор скорости

Однофазный
вентилятор

СИСТЕМА С ОДНОФАЗНЫМ ВЕНТИЛЯТОРОМ

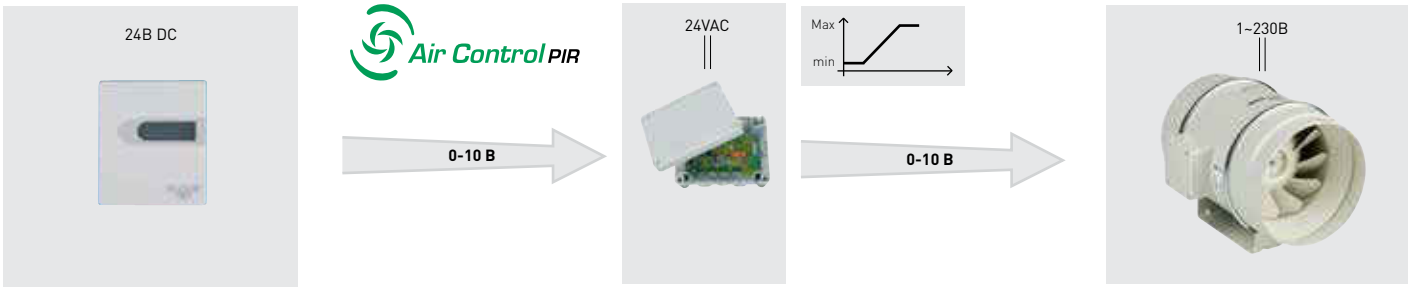

SCHT
датчик влажности

BEAS
управляющий модуль

Вентилятор с двигателем
постоянного тока

СИСТЕМА С ВЕНТИЛЯТОРОМ С ДВИГАТЕЛЕМ ПОСТОЯННОГО ТОКА

Принцип работы
Система вентиляции включается вручную или по сигналу таймера и работает при минимальном расходе воздуха для проветривания помещения. При увеличении уровня относительной влажности в помещении, датчик влажности посылает сигнал на регулятор скорости для увеличения производительности системы вентиляции. При понижении уровня относительной влажности в помещении, производительность системы вентиляции снижается.

Преимущества
Производительность системы вентиляции изменяется в соответствии с уровнем влажности в помещении, полное потребление энергии при этом снижается.

РЕГУЛИРОВАНИЕ ПРОИЗВОДИТЕЛЬНОСТИ СИСТЕМЫ ВЕНТИЛЯЦИИ С ДАТЧИКАМИ ДВИЖЕНИЯ

ТИП МИНИМУМ/МАКСИМУМ

Принцип регулирования основан на поддержании постоянного давления в системе воздуховодов. Вентилятор подсоединяется к разветвленной системе воздуховодов с несколькими вытяжными диффузорами с клапанами, которые открываются или закрываются по сигналам с собственных датчиков движения.
Примеры: многокомнатные офисы, отели, коттеджи и т.д.

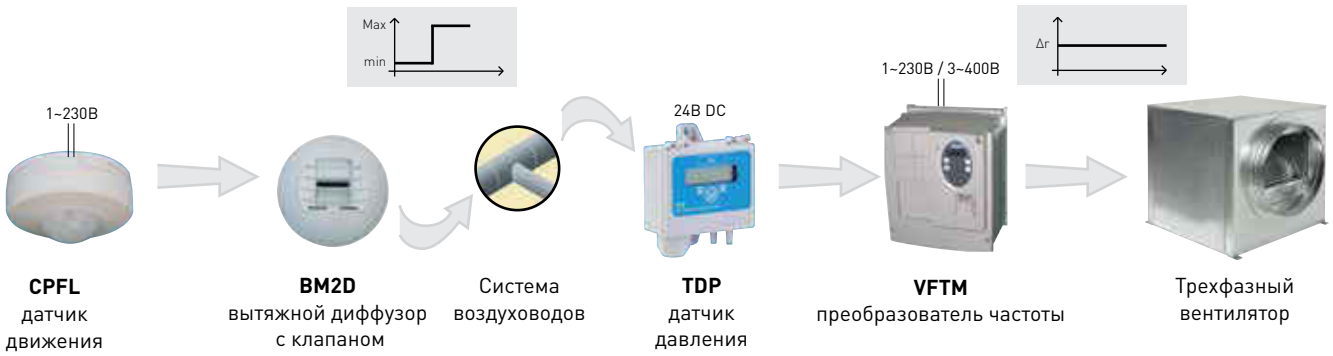

CPFL датчик движения | **BM2D** вытяжной диффузор с клапаном | Система воздуховодов | **TDP** датчик давления | **VFTM** преобразователь частоты | Трехфазный вентилятор

СИСТЕМА С ТРЕХФАЗНЫМ ВЕНТИЛЯТОРОМ

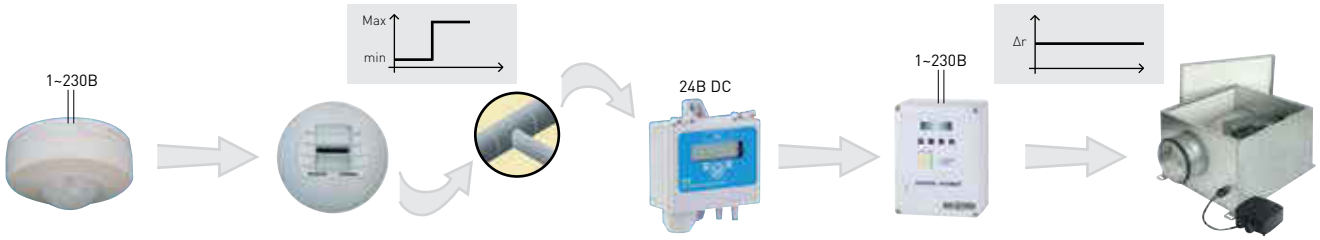

CPFL датчик движения | **BM2D** вытяжной диффузор с клапаном | Система воздуховодов | **TDP** датчик давления | **ECOWATT AC CONTROL** | Однофазный вентилятор

СИСТЕМА С ОДНОФАЗНЫМ ВЕНТИЛЯТОРОМ

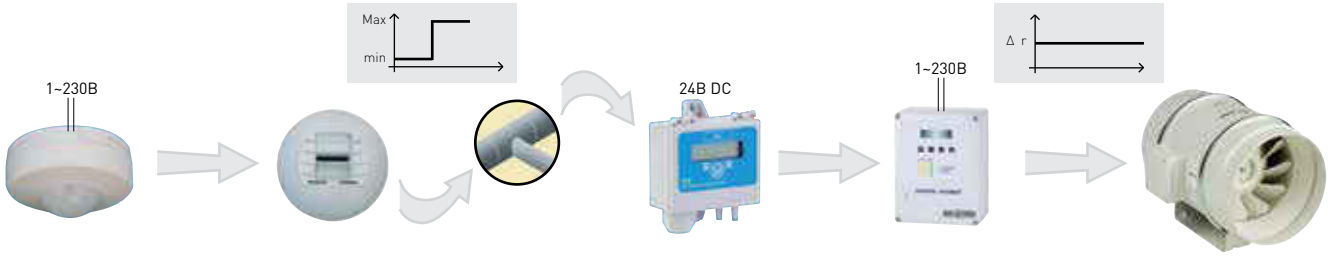

CPFL датчик движения | **BM2D** вытяжной диффузор с клапаном | Система воздуховодов | **TDP** датчик давления | **ECOWATT DC CONTROL** | Вентилятор с двигателем постоянного тока

СИСТЕМА С ВЕНТИЛЯТОРОМ С ДВИГАТЕЛЕМ ПОСТОЯННОГО ТОКА

Принцип работы

Система вентиляции рассчитывается на максимальное количество человек. Определяется давление в системе при максимальном расходе воздуха. Система вентиляции включается вручную или по сигналу таймера и работает при минимальном расходе воздуха для проветривания каждого помещения.
Датчик движения распознает присутствие человека в помещении и посылает сигнал на вытяжной диффузор с клапаном двойного расхода (мин./макс.), который открывается на максимальный расход воздуха. При этом, происходит изменение давления в системе, которое улавливается датчиком давления. Датчик давления посылает сигнал на регулятор скорости для увеличения производительности вентилятора. Вышеперечисленные действия повторяются каждый раз при срабатывании датчиков движения в различных помещениях.

Преимущества

Производительность системы вентиляции изменяется в соответствии с присутствием людей в отдельных помещениях, полное потребление энергии при этом снижается.

РЕГУЛИРОВАНИЕ ПРОИЗВОДИТЕЛЬНОСТИ СИСТЕМЫ ВЕНТИЛЯЦИИ ПО СИГНАЛАМ С ДАТЧИКОВ CO2

ПРОПОРЦИОНАЛЬНЫЙ ТИП

Производительность вентиляции изменяется в соответствии с количеством человек в различных помещениях.
Примеры: многокомнатные офисы, отели, рестораны и т.д.

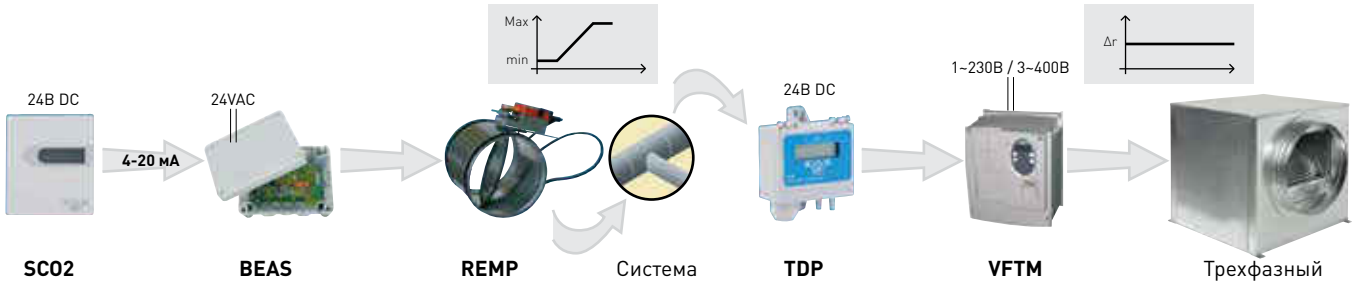

SCO2 датчик CO2 | **BEAS** управляющий модуль | **REMP** клапан с приводом | Система воздуховодов | **TDP** датчик давления | **VFTM** преобразователь частоты | Трехфазный вентилятор

СИСТЕМА С ТРЕХФАЗНЫМ ВЕНТИЛЯТОРОМ

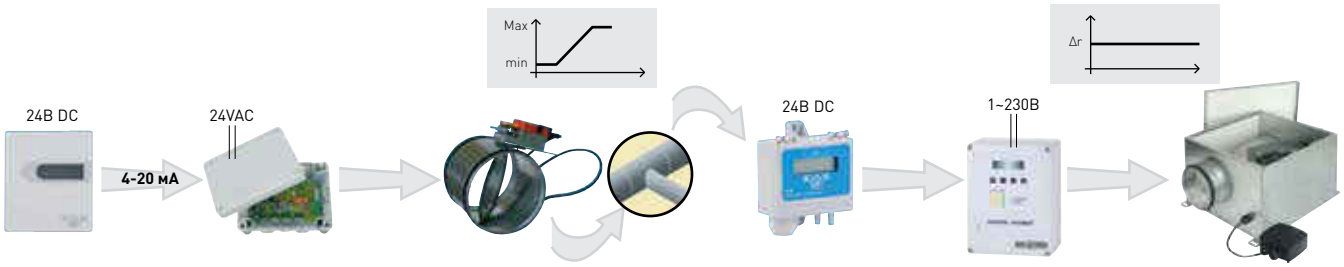

SCO2 датчик CO2 | **BEAS** управляющий модуль | **REMP** клапан с приводом | Система воздуховодов | **TDP** датчик давления | **ECOWATT AC CONTROL** | Однофазный вентилятор

СИСТЕМА С ОДНОФАЗНЫМ ВЕНТИЛЯТОРОМ

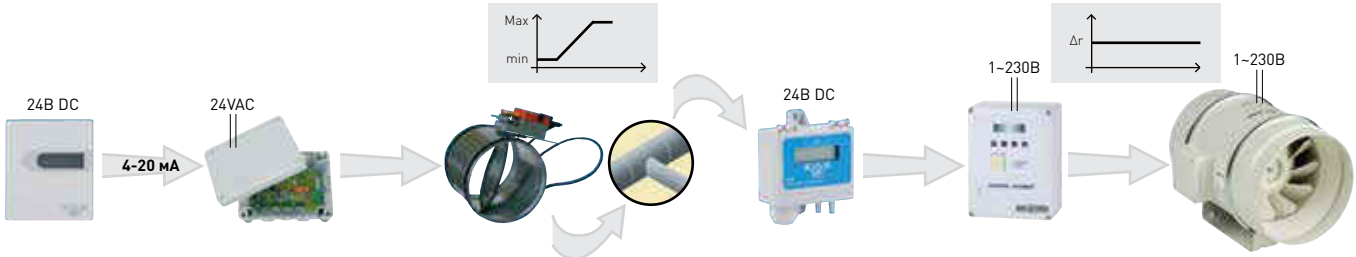

SCO2 датчик CO2 | **BEAS** управляющий модуль | **REMP** клапан с приводом | Система воздуховодов | **TDP** датчик давления | **ECOWATT DC CONTROL** | Вентилятор с двигателем постоянного тока

СИСТЕМА С ВЕНТИЛЯТОРОМ С ДВИГАТЕЛЕМ ПОСТОЯННОГО ТОКА

Принцип работы

Система вентиляции рассчитывается на максимальное количество человек. Определяется давление в системе при максимальном расходе воздуха. Система вентиляции включается вручную или по сигналу таймера и работает при минимальном расходе воздуха для проветривания каждого помещения.

При увеличении количества человек в отдельном помещении, увеличивается уровень углекислого газа в воздухе, датчик CO2 посылает сигнал на привод воздушного клапана, который открывается для увеличения расхода воздуха в помещении пропорционально уровню углекислого газа. При этом, происходит изменение давления в системе, которое улавливается датчиком давления. Датчик давления посылает сигнал на регулятор скорости для увеличения производительности вентилятора. Вышеперечисленные действия повторяются каждый раз при срабатывании датчиков CO2 в различных помещениях.

Преимущества

Производительность системы вентиляции изменяется в соответствии с количеством человек в каждом отдельном помещении, полное потребление энергии при этом снижается.

ЭЛЕМЕНТЫ СИСТЕМ АВТОМАТИКИ

ОДНОЗОНАЛЬНЫЕ СИСТЕМЫ

ТИП ВКЛЮЧЕНО / ВЫКЛЮЧЕНО		ТИП МИНИМУМ / МАКСИМУМ		ПРОПОРЦИОНАЛЬНЫЙ ТИП			
Наименование	**Модель**	**Наименование**	**Модель**	**Наименование (CO_2)**	**Модель**	**Наименование (% или °C)**	**Модель**
ОДНОФАЗНЫЙ ВЕНТИЛЯТОР		**ОДНОФАЗНЫЙ ВЕНТИЛЯТОР**		**ОДНОФАЗНЫЙ ВЕНТИЛЯТОР**		**ОДНОФАЗНЫЙ ВЕНТИЛЯТОР**	
Датчик движения	CPFL	Таймер запуска	Опция	Таймер запуска	Опция	Таймер запуска	Опция
		Датчик движения	CPFL	Датчик CO_2 (4-20мА)	SCO2	Датчик влажн./темп. (0-10V)	SCHT
		Однофазный регул. скор.	VAPZ	Однофазный регул. скор.	VAPZ	Однофазный регул. скор.	VAPZ
ТРЕХФАЗНЫЙ ВЕНТИЛЯТОР		**ТРЕХФАЗНЫЙ ВЕНТИЛЯТОР**		**ТРЕХФАЗНЫЙ ВЕНТИЛЯТОР**		**ТРЕХФАЗНЫЙ ВЕНТИЛЯТОР**	
Датчик движения	CPFL	Таймер запуска	Опция	Таймер запуска	Опция	Таймер запуска	Опция
Реле	Опция	Датчик движения	CPFL	Датчик CO_2 (4-20мА)	SCO2	Датчик влажн./темп. (0-10V)	SCHT
		Преобразователь частоты	VFTM	Преобразователь частоты	VFTM	Преобразователь частоты	VFTM
ВЕНТИЛЯТОР ECOWATT		**ВЕНТИЛЯТОР ECOWATT**		**ВЕНТИЛЯТОР ECOWATT**		**ВЕНТИЛЯТОР ECOWATT**	
Датчик движения	CPFL	Таймер запуска	Опция	Таймер запуска	Опция	Таймер запуска	Опция
		Датчик движения	CPFL	Датчик CO_2 (4-20мА)	SCO2	Датчик влажн./темп. (0-10V)	SCHT
		Управляющий модуль	BEAS	Управляющий модуль	BEAS	Управляющий модуль	BEAS

ПРИМЕНЕНИЕ	ПРИМЕНЕНИЕ	ПРИМЕНЕНИЕ	ПРИМЕНЕНИЕ
Люди присутствуют в помещении периодически, минимальная вентиляция в отсутствии людей не требуется.	Люди присутствуют в помещении периодически, требуется минимальная вентиляция в отсутствии людей для проветривания.	Количество человек в помещении изменяется в течении дня, расход воздуха увеличивается при увеличении концентрации CO_2 в помещении.	Производительность системы вентиляции изменяется в соответствии с уровнем относительной влажности или температуры в помещении.

МУЛЬТИЗОНАЛЬНЫЕ СИСТЕМЫ

ТИП МИНИМУМ / МАКСИМУМ		ПРОПОРЦИОНАЛЬНЫЙ ТИП CO_2	
Наименование	**Модель**	**Наименование (CO_2)**	**Модель**
ОДНОФАЗНЫЙ ВЕНТИЛЯТОР		**ОДНОФАЗНЫЙ ВЕНТИЛЯТОР**	
Таймер запуска	Опция	Таймер запуска	Опция
Датчик движения	CPFL	Датчик CO_2 (4-20мА)	SCO2
Воздушный клапан или вытяжной диффузор с приводом	RMVT или BM2D	Управляющий модуль	BEAS
Датчик давления	TDP	Воздушный клапан с приводом (пропорциональный)	REMP
Блок управления	ECOWATT AC CONTROL	Датчик давления	TDP
		Блок управления	ECOWATT AC CONTROL
ТРЕХФАЗНЫЙ ВЕНТИЛЯТОР		**ТРЕХФАЗНЫЙ ВЕНТИЛЯТОР**	
Таймер запуска	Опция	Таймер запуска	Опция
Датчик движения	CPFL	Датчик CO_2 (4-20мА)	SCO2
Воздушный клапан или вытяжной диффузор с приводом	RMVT или BM2D	Управляющий модуль	BEAS
Датчик давления	TDP	Воздушный клапан с приводом (пропорциональный)	REMP
Преобразователь частоты	VFTM	Датчик давления	TDP
		Преобразователь частоты	VFTM
ВЕНТИЛЯТОР ECOWATT		**ВЕНТИЛЯТОР ECOWATT**	
Таймер запуска	Опция	Таймер запуска	Опция
Датчик движения	CPFL	Датчик CO_2 (4-20мА)	SCO2
Воздушный клапан или вытяжной диффузор с приводом	RMVT или BM2D	Управляющий модуль	BEAS
Датчик давления	TDP	Воздушный клапан с приводом (пропорциональный)	REMP
Блок управления	ECOWATT DC CONTROL	Датчик давления	TDP
		Блок управления	ECOWATT DC CONTROL

ПРИМЕНЕНИЕ	ПРИМЕНЕНИЕ
Используется для многокомнатных помещений (офисов, квартир, коттеджей) при временном пребывании людей в отдельных комнатах. В отсутствие человека в помещении, осуществляется минимальная вентиляция для проветривания.	Используется для многокомнатных помещений (офисов, квартир, коттеджей) при изменяемом во времени количестве человек в отдельных комнатах. Производительность системы вентиляции в каждой комнате изменяется в соответствии с уровнем CO_2.

ОПРОСНЫЙ ЛИСТ (ВЕНТИЛЯТОРЫ)

ПРОЕКТ_____**СИСТЕМА №**_____

Контактное лицо:_____ Тел./факс:_____
Организация: _____ e-mail: _____

ОБЩИЕ ДАННЫЕ ДЛЯ ПОДБОРА ВЕНТИЛЯТОРА

Тип вентилятора
☐ Осевой
☐ Центробежный
☐ Канальный

Расход воздуха _____ м³/ч
Внешнее статическое давление (при 20°C) _____ Па
Расположение вентилятора : ☐ внутри / ☐ снаружи помещения
Температуры окружающего воздуха от ____°C до ____°C
Температуры перемещаемого воздуха от ___ °C до ___ °C
Высота над уровнем моря _____ м

Типоразмер:_____

Назначение вентилятора
☐ Вытяжной
☐ Приточный

Тип привода
☐ Прямой
☐ Ременной

Электродвигатель
Максимальная мощность _____ кВт
Частота вращения _____ об/мин
Класс пылевлагозащиты IP_____
Класс изоляции_____

Параметры электропитания:
☐ (1ф – 230 В – 50 Гц)
☐ (3ф – 400 В – 50 Гц)
☐ Двухскоростной

Внутренние устройства защиты электродвигателя:
☐ встроенная;
☐ встроенные термоконтакты с внешними выводами;
☐ PTC (встроенные терморезисторы с внешними выводами);

СПЕЦИАЛЬНЫЕ ВЕНТИЛЯТОРЫ

Взрывозащищенное исполнение
☐ класс взрывозащиты ExeIIT3
☐ класс взрывозащиты ExdIIBT4
☐ класс взрывозащиты ExdIIBT5
☐ класс взрывозащиты ExdIICT4
☐ класс взрывозащиты Ex tD A22 T125°C
☐ класс взрывозащиты Ex tD A22 T135°C

Вентиляторы для систем дымоудаления
☐ предел огнестойкости 300°C / 120 мин
☐ предел огнестойкости 400°C / 120 мин
☐ предел огнестойкости 600°C / 120 мин

Исполнение для работы при низких температурах
☐ -30°C ☐ -40°C ☐ -55°C ☐_____

Вентиляторы для сушильных камер
☐ реверсивная крыльчатка
☐ не реверсивная крыльчатка
макс. температура перемещаемого воздуха
макс. относительная влажность воздуха

Жаростойкие вентиляторы
Максимальная температура перемещаемого воздуха:
☐ +60°C ☐ +200°C
☐ +80°C ☐ +250°C
☐ +100°C ☐ +300°C
☐ +120°C ☐ _____

Исполнение для перемещения воздуха с примесями химически активных веществ
☐ корпус и рабочее колесо из полипропилена;
☐ корпус и рабочее колесо из поливинилхлорида;
☐ корпус и рабочее колесо из нержавеющей стали.
Состав перемещаемой среды:
_____

Исполнение из нержавеющей стали:
☐ вентилятор целиком
☐ только крыльчатка
☐ только корпус
☐ корпус и крыльчатка

Марка стали:
☐ AISI304
☐ AISI316
☐ AISI316L

Вентиляторы для перемещения запыленного воздуха
Размер частиц пыли:_____
Концентрация пыли:_____
Состав:_____
Влажность:_____
Вязкость:_____
Взрывоопасность: _____
Температура смеси:_____
Токопроводимость: _____
Расположение основной нагрузки:
На всасывании ☐
На нагнетании ☐
Свободный забор воздуха ☐
Свободный выброс воздуха ☐

ПОЛОЖЕНИЯ КОРПУСА ЦЕНТРОБЕЖНОГО ВЕНТИЛЯТОРА (вид со стороны электродвигателя)

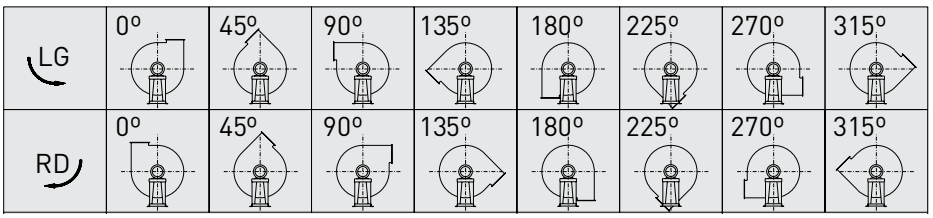

ДОПОЛНИТЕЛЬНЫЕ ПРИНАДЛЕЖНОСТИ

Гибкая вставка: ☐ на всасывании ☐ на нагнетании
Ответный фланец: ☐ на всасывании ☐ на нагнетании
☐ Антивибрационные опоры
☐ Опорные ножки
☐ Воздушный клапан
☐ Обратный клапан
Регулятор скорости: ☐ тиристор ☐ трансформатор ☐ преобразователь частоты.
☐ Внешнее устройство термозащиты (для встроенных термоконтактов с внешними выводами)
☐ Внешнее устройство термозащиты (для встроенных термисторов (PTC))
☐ Внешнее устройство защиты электродвигателя по току

Заполненный бланк вы можете отправить на e-mail : info-russia@solerpalau.com

ПРИМЕЧАНИЕ:

