ОБЩИЕ СВЕДЕНИЯ О СУДОВЫХ ВЕНТИЛЯТОРАХ
ОАО "МОВЕН"

СОДЕРЖАНИЕ

Вентиляторы соответствуют требованиям следующих технических условий:

- "Электровентиляторы судовые радиальные" ТУ 6448-030-00270366-97
- "Электровентиляторы радиальные судовые взрывоопасные" ТУ 6448-050-00270366-98
- "Электровентиляторы судовые осевые" ТУ 6448-031-00270366-97
- "Электровентиляторы осевые судовые взрывобезопасные" ТУ 6448-045-00270366-97
- "Электровентилятор радиальный судовой переносной" ТУ 6448-089-00270366-2003

НАЗНАЧЕНИЕ

- Системы вентиляции и кондиционирования воздуха
- Подача воздуха в котлы на морских судах неограниченного района плавания и на речных судах смешанного и внутреннего плавания
- Электровентиляторы судовые радиальные предназначены для перемещения воздуха, не содержащего взрывоопасных и агрессивных примесей, воздуха с парами аммиака в объёмной доле до 15 % или воздуха с парами серной кислоты, с температурой от —40° до +50°С, запылённостью до 100 мг/м^3, не содержащего липких, волокнистых и абразивных включений.
- Электровентиляторы радиальные судовые взрывобезопасные предназначены для перемещения воздуха с примесью паров нефтепродуктов или водорода (объёмная доля водорода не более 3%), имеющего температуру от —40° до +50°С, запылённостью до 100 мг/м^3, не содержащего липких, волокнистых и абразивных включений.
- Электровентиляторы осевые судовые предназначены для перемещения воздуха, не содержащего взрывоопасных и агрессивных примесей, имеющего температуру от —40° до +50°С, запылённостью до 100 мг/м^3, не содержащего липких, волокнистых и абразивных включений.
- Электровентиляторы осевые судовые взрывоопасные предназначены для перемещения воздуха с примесью паров бензина или керосина, имеющего температуру от —40° до +50°С, запылённостью до 100 мг/м^3, не содержащего липких, волокнистых и абразивных включений.
- Вентиляторы и комплектующие изделия отвечают требованиям правил Морского Регистра Судоходства РФ и Российского Речного регистра.

ОБЩИЕ СВЕДЕНИЯ О СУДОВЫХ ВЕНТИЛЯТОРАХ
ОАО "МОВЕН"

РАСШИФРОВКА ИНДЕКСА ВЕНТИЛЯТОРА

XXX Q/P - X. X

ВИД ПЕРЕМЕЩАЕМОЙ ГАЗОВОЗДУШНОЙ СМЕСИ:

1 *- воздух, не содержащий взрывоопасные и агрессивные среды;*

2А *- воздух, содержащий поры аммиака (в объемной доле не более 15 %);*

2К *- воздух, содержащий пары серной кислоты;*

4Б *- воздух, содержащий пары нефтепродуктов (в объемной доле не более 3 %);*

4В *- воздух с примесью водорода (в объемной доле не более 3 %)*

ИСПОЛНЕНИЕ:

1 *- с непосредственным приводом от двигателя*

ПАРАМЕТРЫ ВЕНТИЛЯТОРА:

Q *- расход воздуха на номинальном режиме, м^3/ч, уменьшенный в 100 раз.*

P *- Полное давление вентилятора на номинальном режиме, Па, уменьшенное в 100 раз.*

ВРС - вентилятор радиальный судовой

ВОС - вентилятор осевой судовой

УСЛОВИЯ ЭКСПЛУАТАЦИИ

Вид климатического исполнения вентиляторов ОМ2. Изделия также пригодны для эксплуатации в условиях ОМ3, ОМ4, ОМ5.

УСЛОВНЫЕ ОБОЗНАЧЕНИЯ, ПРИНЯТЫЕ НА ГРАФИКАХ АЭРОДИНАМИЧЕСКИХ ХАРАКТЕРИСТИК

Q	-	Производительность вентилятора, м^3/с (м^3/ч)
P_v	-	Полное давление вентилятора, Па
P_{SV}	-	Статическое давление вентилятора, Па
N	-	Потребляемая мощность (мощность на валу), кВт
η	-	Полный коэффициент полезного действия вентилятора
η_s	-	Статический коэффициент полезного действия вентилятора
n	-	Частота вращения рабочего колеса, об/мин

ВЕНТИЛЯТОРЫ РАДИАЛЬНЫЕ СУДОВЫЕ ВЗРЫВОБЕЗОПАСНЫЕ

ОСНОВНЫЕ ТЕХНИЧЕСКИЕ ХАРАКТЕРИСТИКИ

Индекс вентилятора	Диаметр рабочего колеса, м	Частота вращения, об/мин	Номинальный режим					Мощность, потребляемая из сети, тах, кВт	Нагрев воздуха в вентиляторе, °С	Рабочий участок		Масса вентилятора, кг
			Производительность, $м^3/ч$	Давление, Па		Мощность потребляемая кВт*	КПД*			Производительность, $м^3/ч$	Давление полное, Па	
				Полное	Статическое							
ВРС 21/64-1.4Б**	0,630	2900	2060	6440	4970	4,700	0,78	7,80	8,0	1100-2800	6600-5200	150
ВРС 3/7-1.4Б**	0,224	2900	295	725	630	0,083	0,72	0,26	1,0	205-370	810-590	22
ВРС 4/9-1.4Б	0,250	2900	436	912	778	0,139	0,72	0,17	1,5	256-616	1460-900	0,37
ВРС 9/14-1.4Б**	0,315	2900	870	1400	1190	0,470	0,72	0,70	2,0	515-1185	1610-1050	28
ВРС 12/10-1.4Б**	0,280	2900	1000	950	820	0,400	0,73	0,50	1,0	650-1400	1100- 600	25
ВРС 15/12-1.4Б**	0,315	2900	1580	1160	960	0,680	0,75	0,91	1,0	980-2070	1370- 850	30
ВРС 17/14-1.4Б**	0,315	2900	1731	1428	1167	0,839	0,84	1,20	1,5	1008- 2416	1592-1057	35
ВРС 41/9-1.4Б**	0,530	1450	3950	880	750	1,200	0,76	1,60	1,0	2220-4780	1050-690	80
ВРС 50/26-1.4Б	0,450	2900	5000	2480	1972	4,100	0,79	4,60	3,0	3092-7042	3053-1765	86,2
ВРС 50/29-1.4Б**	0,450	2900	4968	3224	2769	5,870	0,75	7,50	3,5	3700-6500	3050-2350	138
ВРС 82/36-1.4Б**	0,530	2900	7200	3970	3565	9,320	0,83	12,20	2,9	4850-9180	4370-3020	191,4
ВРС 89/15-1.4Б**	0,710	1450	8080	1440	1265	3,900	0,84	4,60	1,5	4500-11200	1650-1030	170
ВРС 99/16-1.4Б**	0,710	1450	9580	1650	1400	5,500	0,8	6,50	2,0	5220-13300	1990-1100	172

Примечания: * без учета двигателя

** головные образцы приняты М В К

Допускается применение двигателей других типов с аналогичными параметрами, соответствующих требованиям Морского регистра.

ВЕНТИЛЯТОРЫ РАДИАЛЬНЫЕ СУДОВЫЕ ВЗРЫВОБЕЗОПАСНЫЕ

ЭЛЕКТРОТЕХНИЧЕСКИЕ ХАРАКТЕРИСТИКИ ДВИГАТЕЛЕЙ РАДИАЛЬНЫХ СУДОВЫХ ВЕНТИЛЯТОРОВ (напряжение 220/380В)

Индекс вентилятора	Диаметр рабочего колеса, м	Частота вращения, об/мин	Двигатель		КПД, %	Коэффициент мощности, cos φ	I пуск. / I номин.
			Индекс	Мощность, кВт			
ВРС 21/64-1.4Б**	0,630	2900	ВА132S20М2 1ExdIIBT5	7,5	87	0,89	7,0
ВРС 3/7-1.4Б**	0,224	2900	АИМ63СВА20М2 1ExdIIBT4/2ExdeIICT4	0,37	73,2	0,84	4,5
ВРС 4/9-1.4Б	0,630	2900	АИМ63СВА20М2 1ExdIIBT4/2ExdeIICT4	0,37	73,2	0,84	4,5
ВРС 9/14-1.4Б**	0,315	2900	АИММ71А2 1ExdeIIBT4/2ExdeIICT4	0,75	78,2	0,86	5,9
ВРС 12/10-1.4Б**	0,280	2900	АИМ63СВВ20М2 1ExdeIIBT4/2ExdeIICT4	0,55	76,2	0,85	4,5
ВРС15/12-1.4Б**	0,315	2900	АИР71СВВ20М2 1EXdeIIBT4/2ExdeIICT4	1,1	77,5	0,87	5,5
ВРС 17/14-1.4Б**	0,315	2900	АИММ80А20М2 1ExdeIIBT4/2ExdeIICT4	1,5	81,5	0,85	6,5
ВРС 41/9-1.4Б**	0,530	1450	АИММ90L40М2 1ExdeIIBT4	2,2	81,0	0,80	6,0
ВРС 50/26-1.4Б	0,450	2900	АИМ100L20М2 1ExdeIIBT4	5,5	85,0	0,88	6,7
ВРС50/29-1.4Б**	0,450	2900	ВА132S20М2 1ExdellBT5	7,5	87,0	0,89	7,0
ВРС82/36-1.4Б**	0,530	2900	ВА160S20М2 1ExdeIIBT5	15,0	90,0	0,86	7,5
ВРС89/15-1.4Б**	0,710	1450	ВА132SА40М2 1ExdeIIBT5	5,5	87,0	0,85	7,0
ВРС99/16-1,4Б**	0,710	1450	ВА132S40М2 1ExdellBT5	7,5	84,0	0,85	7,0

Примечания: ** головные образцы приняты М В К

Допускается применение двигателей других типов с аналогичными параметрами, соответствующих требованиям Морского Регистра Судоходства.

ВЕНТИЛЯТОРЫ РАДИАЛЬНЫЕ СУДОВЫЕ ВЗРЫВОБЕЗОПАСНЫЕ

АЭРОДИНАМИЧЕСКИЕ ХАРАКТЕРИСТИКИ

ВРС 21/64-1.4Б

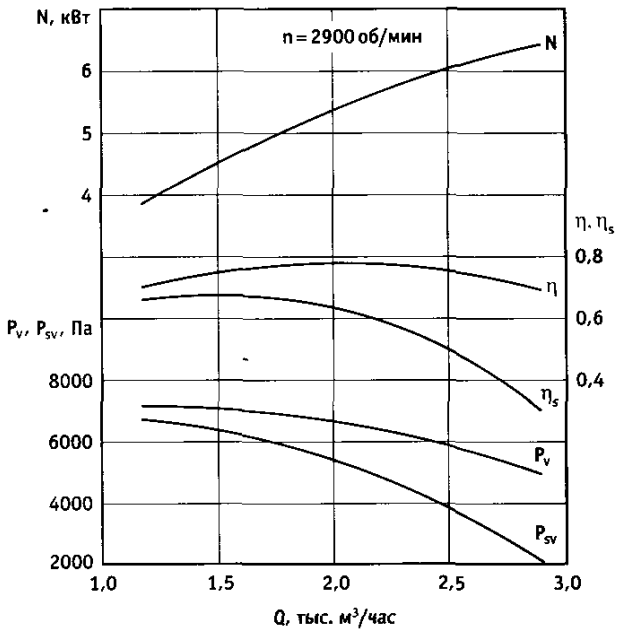

ВРС 3/7-1.4Б

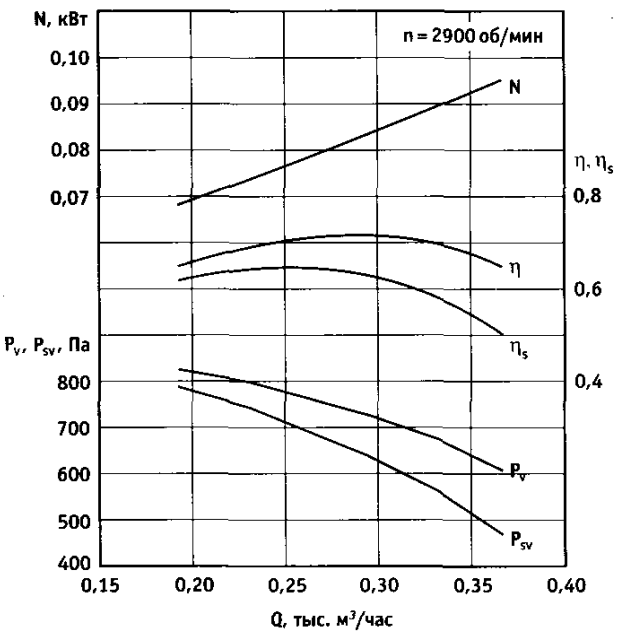

ВРС 9/14-1.4Б

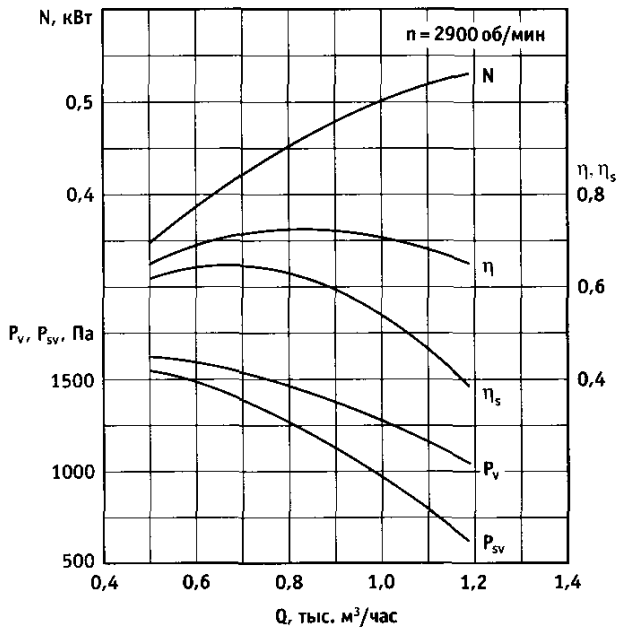

ВРС 12/10-1.4Б

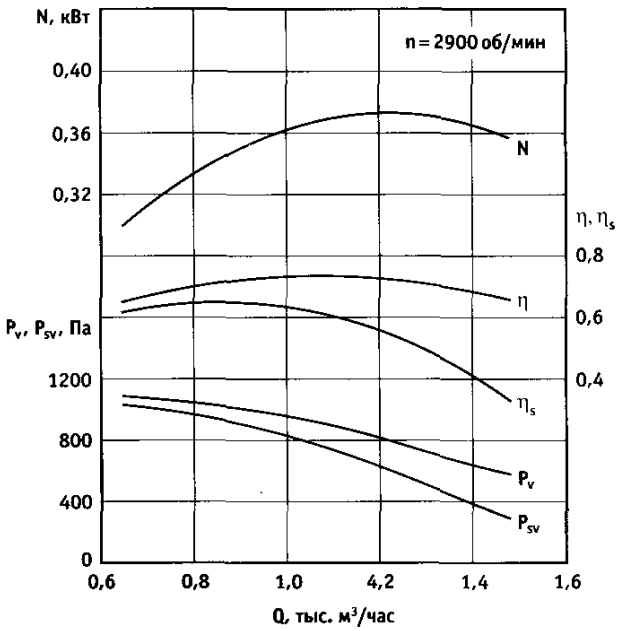

ВЕНТИЛЯТОРЫ РАДИАЛЬНЫЕ СУДОВЫЕ ВЗРЫВОБЕЗОПАСНЫЕ

АЭРОДИНАМИЧЕСКИЕ ХАРАКТЕРИСТИКИ

ВРС 15/12-1.4Б

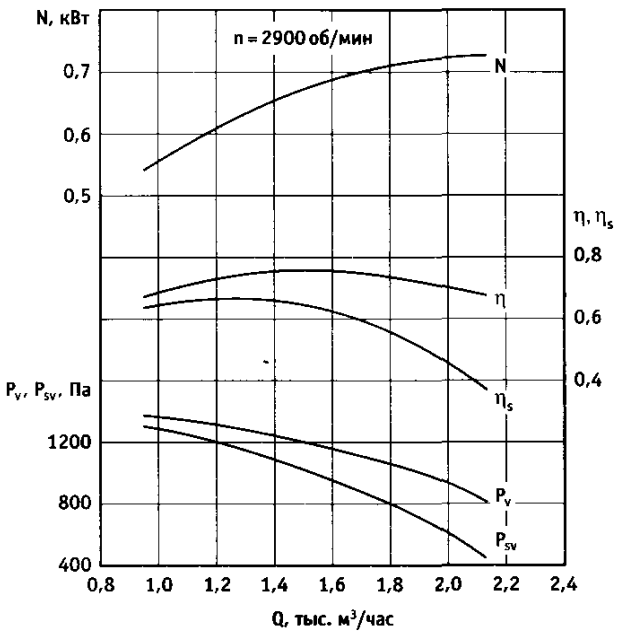

ВРС 17/14-1.4Б

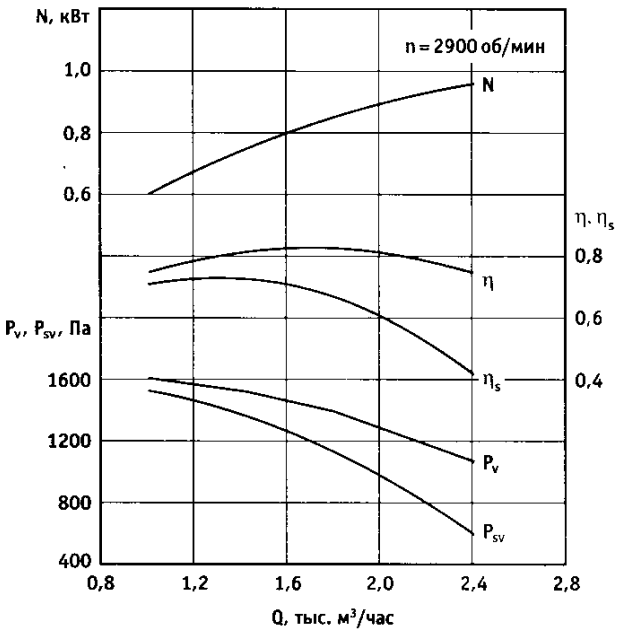

ВРС 41/9-1.4Б

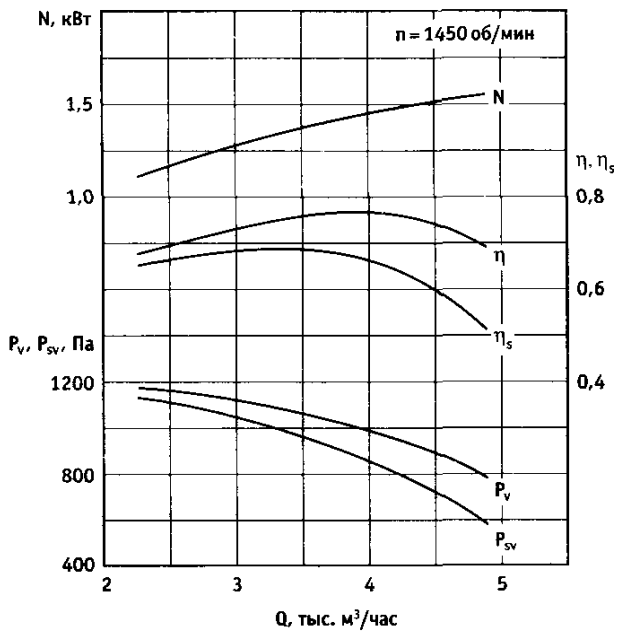

ВРС 50/26-1.4Б

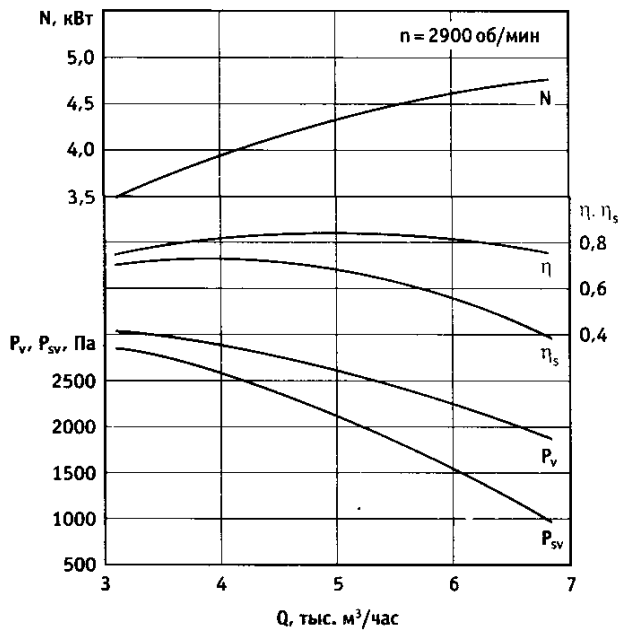

ВЕНТИЛЯТОРЫ РАДИАЛЬНЫЕ СУДОВЫЕ ВЗРЫВОБЕЗОПАСНЫЕ

АЭРОДИНАМИЧЕСКИЕ ХАРАКТЕРИСТИКИ

ВРС 50/29-1.4Б

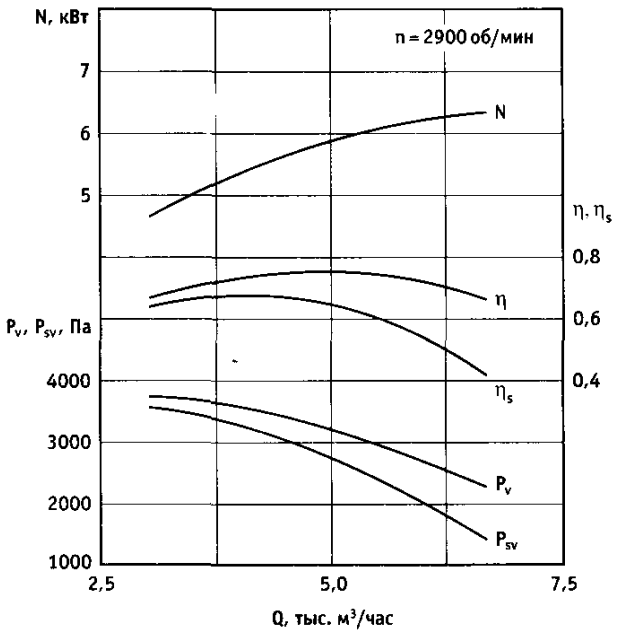

ВРС 82/36-1.4Б

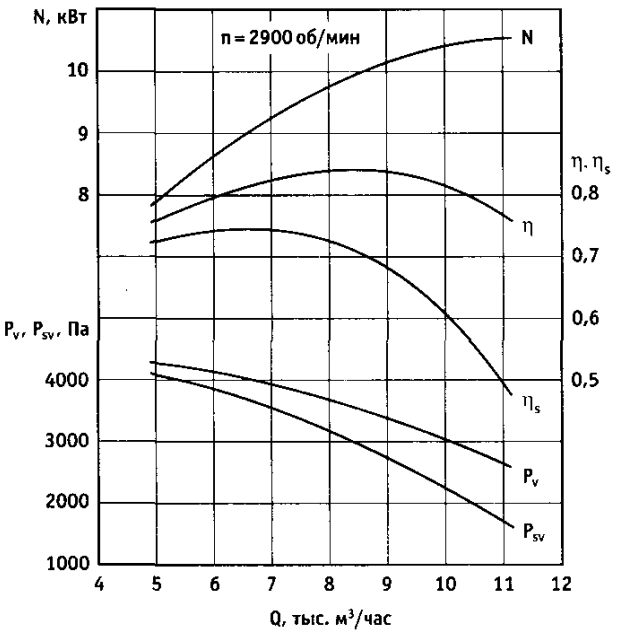

ВРС 89/15-1.4Б

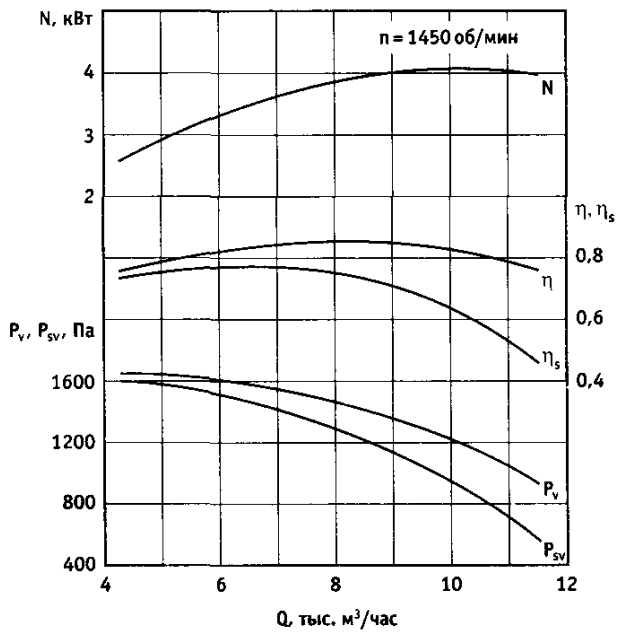

ВРС 99/16-1.4Б

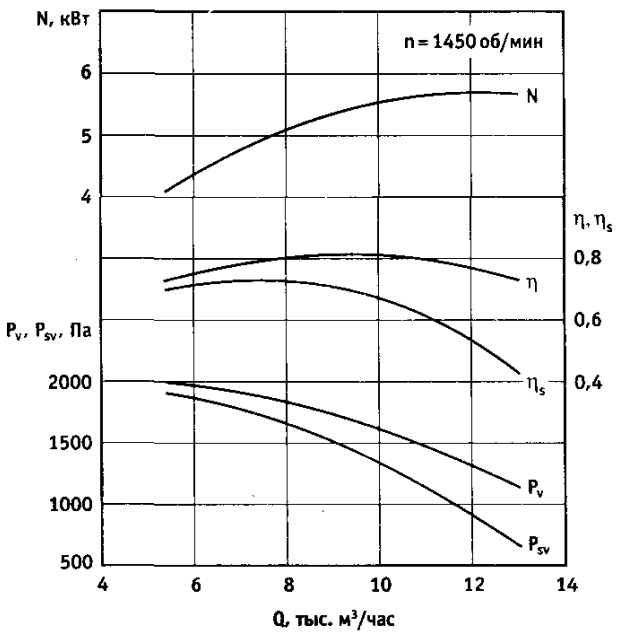

ВЕНТИЛЯТОРЫ РАДИАЛЬНЫЕ СУДОВЫЕ ВЗРЫВОБЕЗОПАСНЫЕ

АЭРОДИНАМИЧЕСКИЕ ХАРАКТЕРИСТИКИ

ВРС 4/9-1.4Б

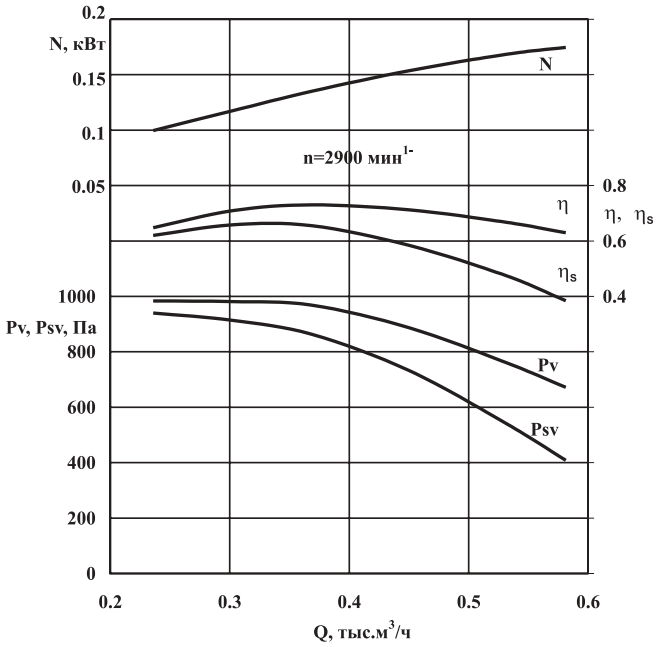

ВЕНТИЛЯТОРЫ РАДИАЛЬНЫЕ СУДОВЫЕ ВЗРЫВОБЕЗОПАСНЫЕ

АКУСТИЧЕСКИЕ ХАРАКТЕРИСТИКИ

Индекс вентилятора	*Место измерения*	*Среднегеометрические частоты октавных полос, Гц*							
		63	*125*	*250*	*500*	*1000*	*2000*	*4000*	*8000*
		Уровни звукового давления, Дб							
ВРС 21/64-1.4Б	Всасыв.	91	93	94	95	96	95	85	76
	Вокруг	75	74	74	73	72	70	69	67
ВРС 3/7-1.4Б	Всасыв.	61	63	64	65	66	65	60	46
	Вокруг	70	66	62	60	58	56	54	52
ВРС 4/9-1.4Б	Всасыв.	66	68	69	70	71	70	65	51
	Вокруг	70	66	62	60	58	56	54	52
ВРС 12/10-1.4Б	Всасыв.	71	73	74	75	76	75	70	56
	Вокруг	75	74	74	73	72	70	69	67
ВРС 15/12-1.4Б	Всасыв.	71	73	74	75	76	75	70	56
	Вокруг	75	74	74	73	72	70	69	67
ВРС 17/14-1.4Б	Всасыв.	76	78	79	80	81	80	75	61
	Вокруг	75	74	74	73	72	70	69	67
ВРС 50/26-1.4Б	Всасыв.	77	79	80	85	81	78	74	68
	Вокруг	74	74	74	73	72	69	66	61
ВРС 50/29-1.4Б	Всасыв.	86	88	89	90	91	90	85	71
	Вокруг	75	74	74	73	72	70	69	67
ВРС 82/36-1.4Б	Всасыв.	91	93	94	95	96	95	85	76
	Вокруг	75	74	74	73	72	70	69	67
ВРС 89/15-1.4Б	Всасыв.	81	83	84	85	86	85	80	66
	Вокруг	75	74	74	73	72	70	69	67
ВРС 99/16-1.4Б	Всасыв.	81	83	84	85	86	85	80	66
	Вокруг	75	74	74	73	72	70	69	67
ВРС 9/14-1.4Б	Всасыв.	71	73	74	75	76	75	70	56
	Вокруг	75	74	74	73	72	70	69	67
ВРС 50/26-1.4Б	Всасыв.	86	88	89	90	91	90	85	71
	Вокруг	75	74	74	73	72	70	69	67
ВРС 41/9-1.4Б	Всасыв.	71	73	74	75	76	75	70	56
	Вокруг	75	74	74	73	72	70	69	67

ВЕНТИЛЯТОРЫ РАДИАЛЬНЫЕ СУДОВЫЕ ВЗРЫВОБЕЗОПАСНЫЕ

ГАБАРИТНЫЕ РАЗМЕРЫ

ВРС 21/64-1.4Б

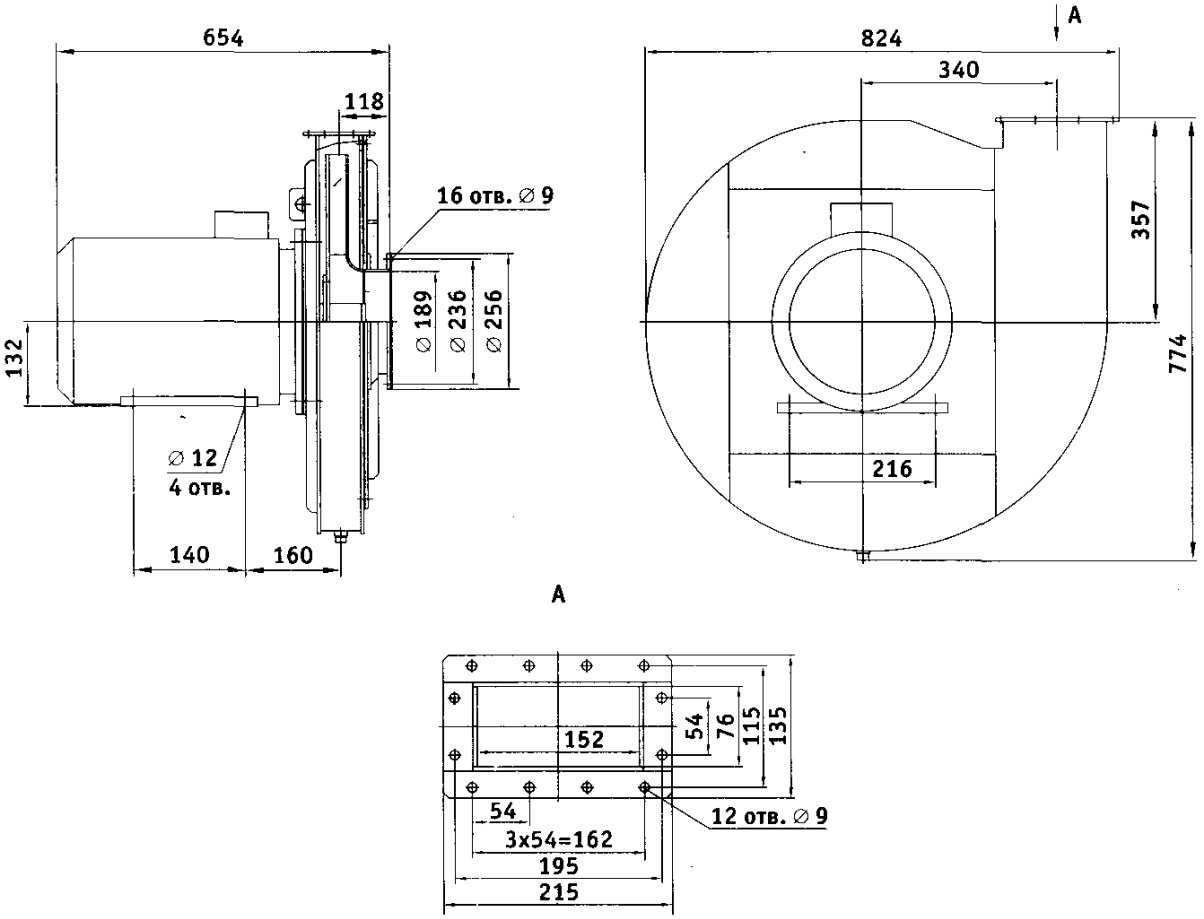

ПОЛОЖЕНИЯ КОРПУСА ВЕНТИЛЯТОРА
(ВИД СО СТОРОНЫ ВСАСЫВАНИЯ)

Правого вращения

Пр 180° Пр 270° Пр 0° Пр 90°

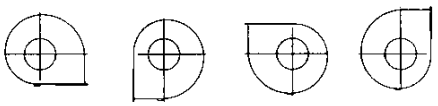

Левого вращения

Л 180° Л 270° Л 0° Л 90°

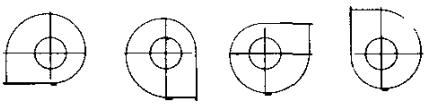

ВЕНТИЛЯТОРЫ РАДИАЛЬНЫЕ СУДОВЫЕ ВЗРЫВОБЕЗОПАСНЫЕ

ГАБАРИТНЫЕ РАЗМЕРЫ

ВРС 3/7-1.4Б

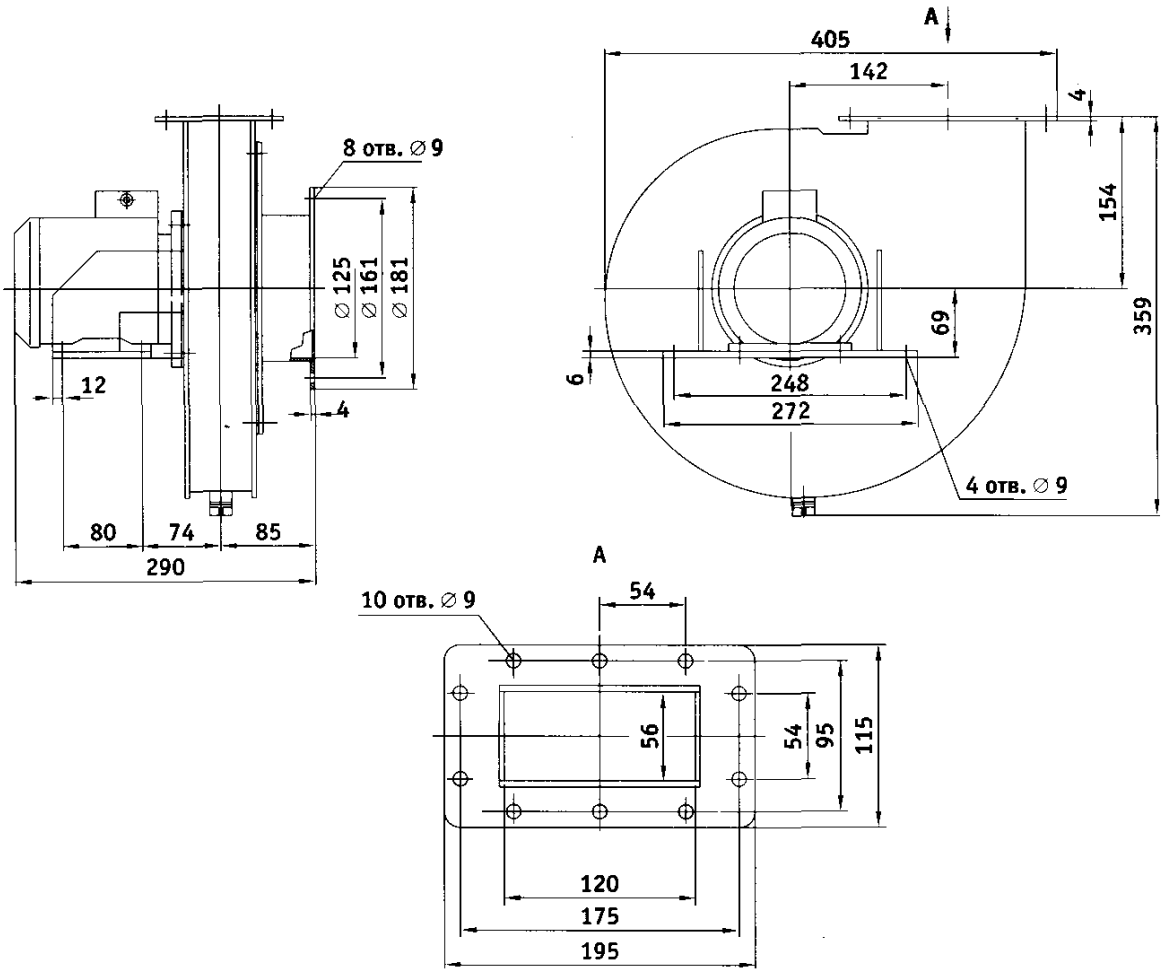

ПОЛОЖЕНИЯ КОРПУСА ВЕНТИЛЯТОРА
(ВИД СО СТОРОНЫ ВСАСЫВАНИЯ)

Правого вращения

Пр 180° Пр 270° Пр 0° Пр 90°

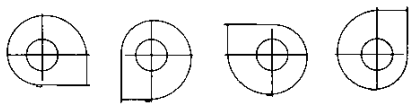

Левого вращения

Л 180° Л 270° Л 0° Л 90°

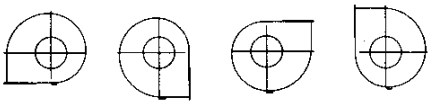

ВЕНТИЛЯТОРЫ РАДИАЛЬНЫЕ СУДОВЫЕ ВЗРЫВОБЕЗОПАСНЫЕ

ГАБАРИТНЫЕ РАЗМЕРЫ

ВРС 9/14-1.4Б

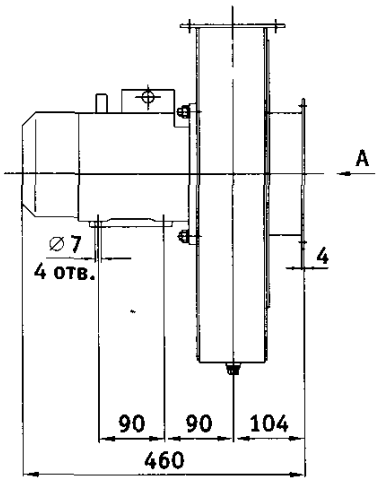

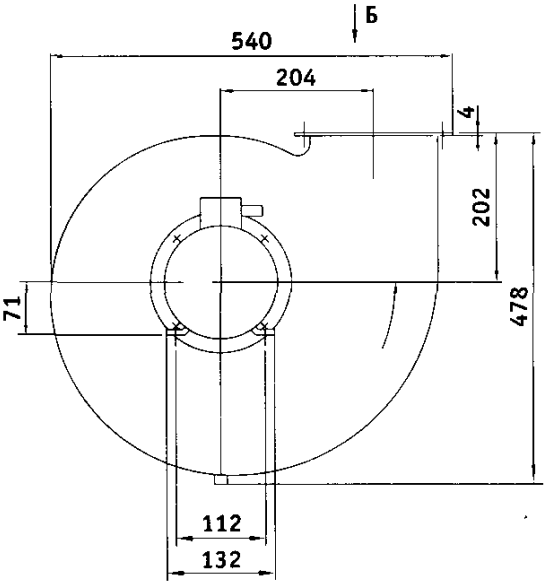

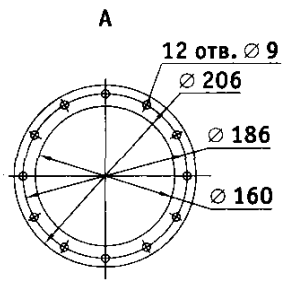

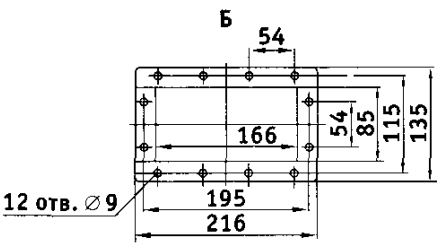

ПОЛОЖЕНИЯ КОРПУСА ВЕНТИЛЯТОРА
(ВИД СО СТОРОНЫ ВСАСЫВАНИЯ)

Правого вращения

Пр 0° Пр 90° Пр 180° Пр 270°

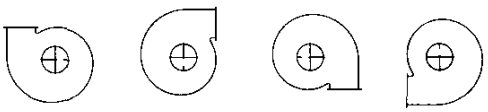

Левого вращения

Л 0° Л 90° Л 180° Л 270°

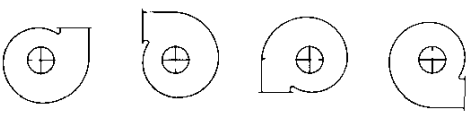

ВЕНТИЛЯТОРЫ РАДИАЛЬНЫЕ СУДОВЫЕ ВЗРЫВОБЕЗОПАСНЫЕ

ГАБАРИТНЫЕ РАЗМЕРЫ

ВРС 12/10-1.4Б

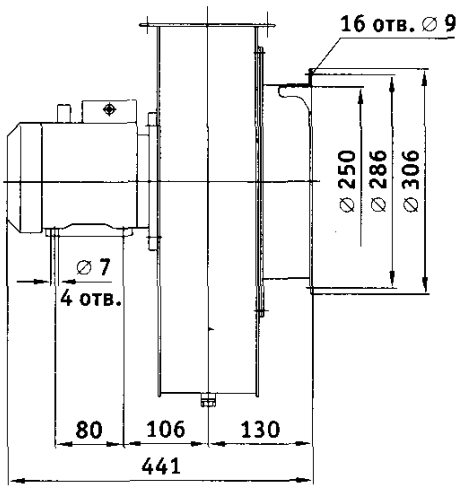

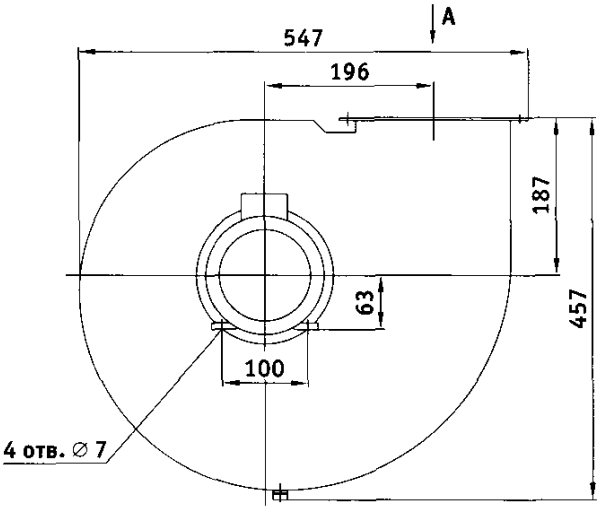

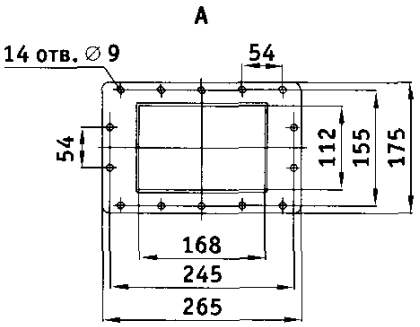

ПОЛОЖЕНИЯ КОРПУСА ВЕНТИЛЯТОРА
(ВИД СО СТОРОНЫ ВСАСЫВАНИЯ)

Правого вращения

Пр 180° Пр 270° Пр 0° Пр 90°

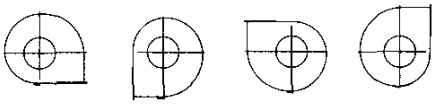

Левого вращения

Л 180° Л 270° Л 0° Л 90°

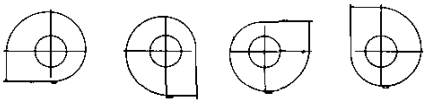

ВЕНТИЛЯТОРЫ РАДИАЛЬНЫЕ СУДОВЫЕ ВЗРЫВОБЕЗОПАСНЫЕ

ГАБАРИТНЫЕ РАЗМЕРЫ

ВРС 15/12-1.4Б

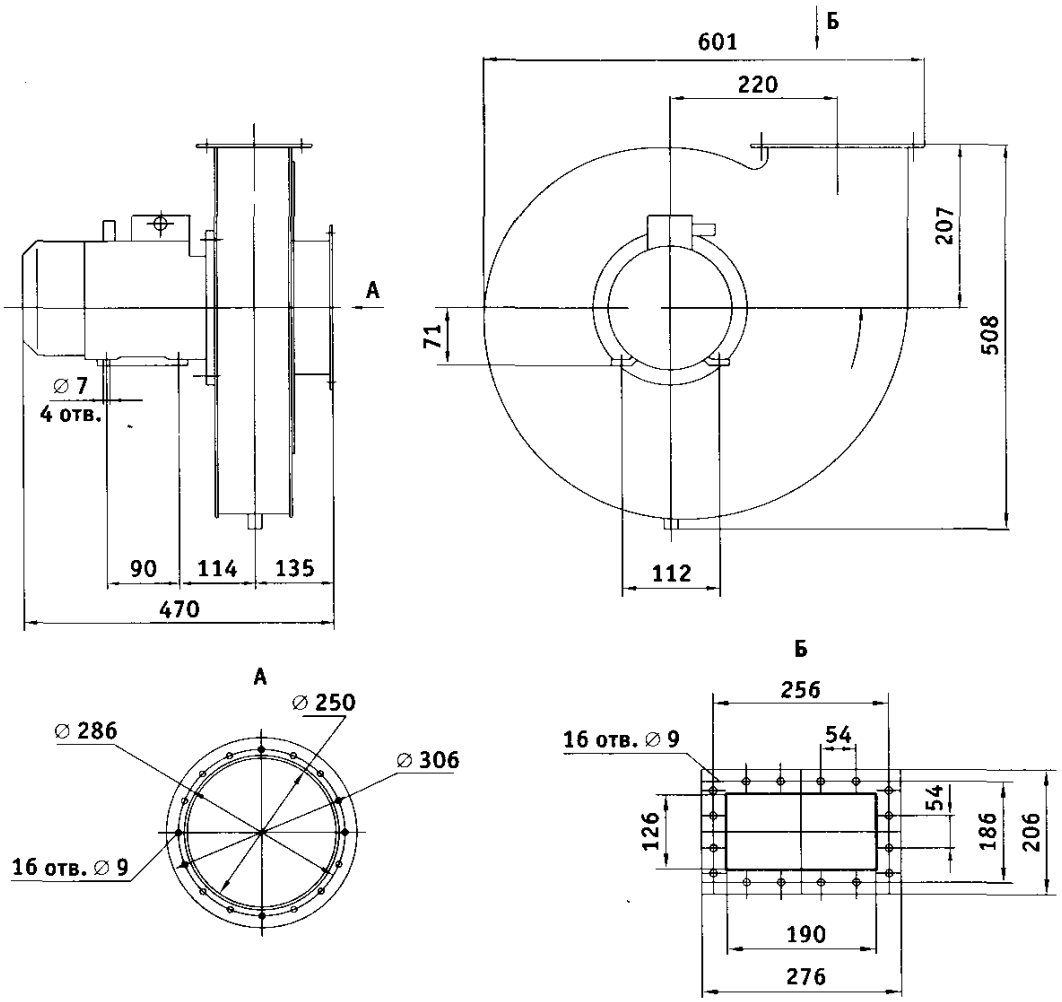

ПОЛОЖЕНИЯ КОРПУСА ВЕНТИЛЯТОРА
(ВИД СО СТОРОНЫ ВСАСЫВАНИЯ)

Правого вращения

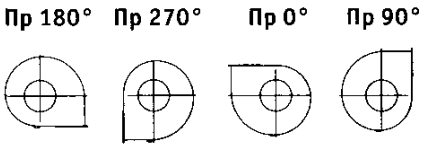

Левого вращения

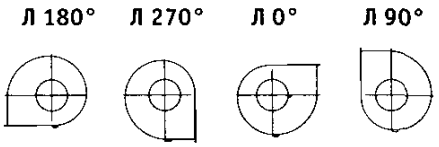

ВЕНТИЛЯТОРЫ РАДИАЛЬНЫЕ СУДОВЫЕ ВЗРЫВОБЕЗОПАСНЫЕ

ГАБАРИТНЫЕ РАЗМЕРЫ

ВРС 17/14-1.4Б

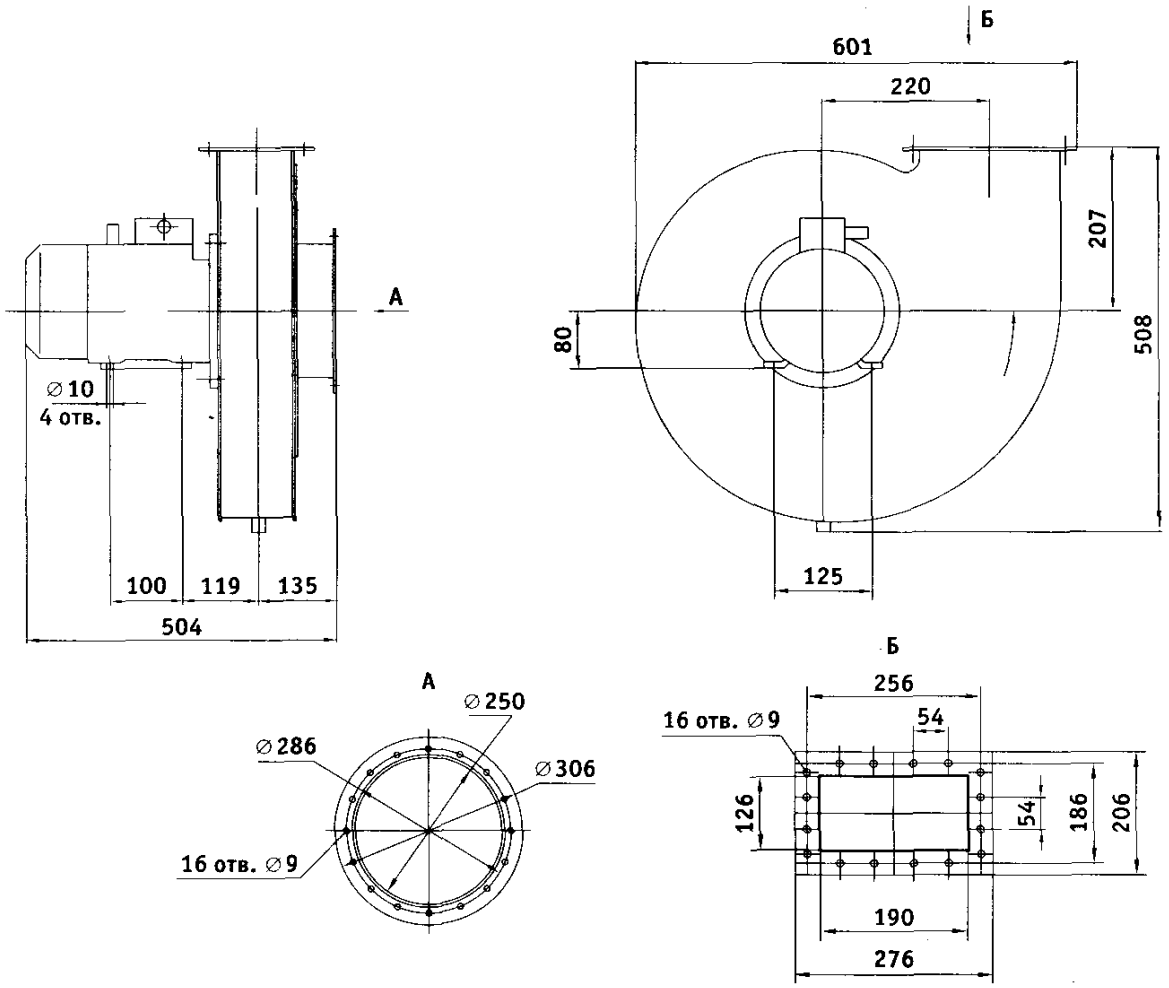

ПОЛОЖЕНИЯ КОРПУСА ВЕНТИЛЯТОРА
(ВИД СО СТОРОНЫ ВСАСЫВАНИЯ)

Правого вращения

Пр 180° Пр 270° Пр 0° Пр 90°

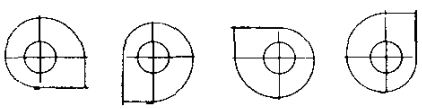

Левого вращения

Л 180° Л 270° Л 0° Л 90°

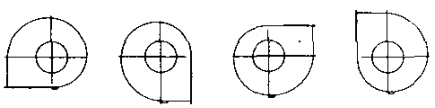

ВЕНТИЛЯТОРЫ РАДИАЛЬНЫЕ СУДОВЫЕ ВЗРЫВОБЕЗОПАСНЫЕ

ГАБАРИТНЫЕ РАЗМЕРЫ

ВРС 41/9-1.4Б

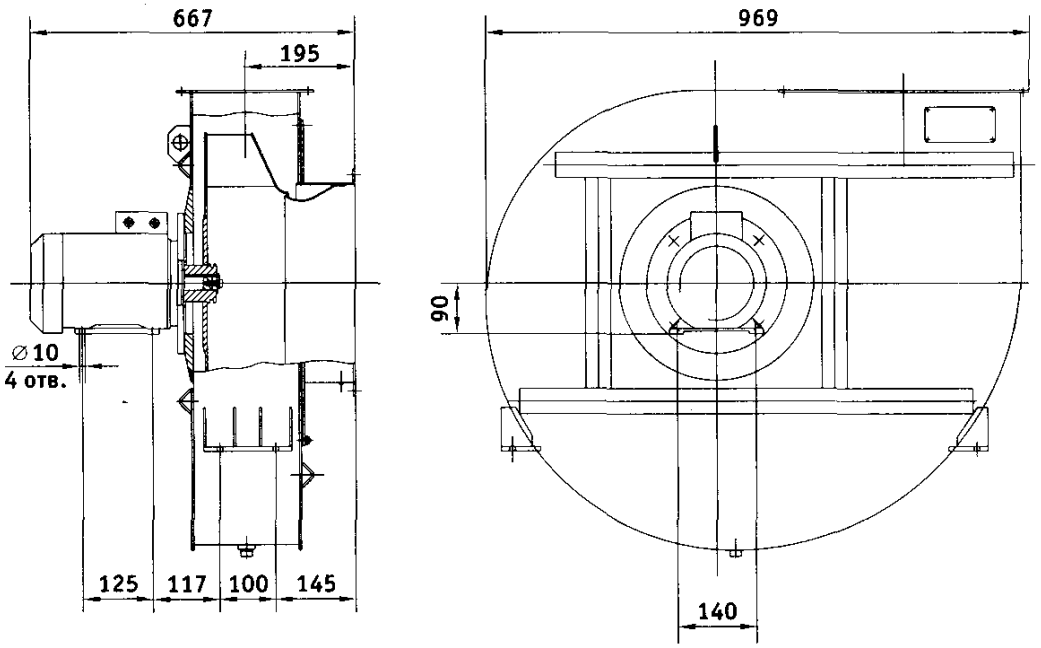

ПОЛОЖЕНИЯ КОРПУСА ВЕНТИЛЯТОРА
(ВИД СО СТОРОНЫ ВСАСЫВАНИЯ)

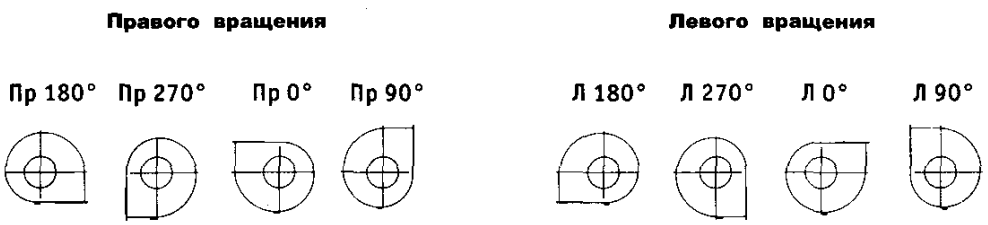

Расположение монтажных лап вентиляторов в положениях корпусов Пр 270°, Пр 180°, Пр90° и Л 270°, Л 180°, Л 90° устанавливаются по согласованию с заказчиком.

ВЕНТИЛЯТОРЫ РАДИАЛЬНЫЕ СУДОВЫЕ ВЗРЫВОБЕЗОПАСНЫЕ

ГАБАРИТНЫЕ РАЗМЕРЫ

ВРС 50/26-1.4Б

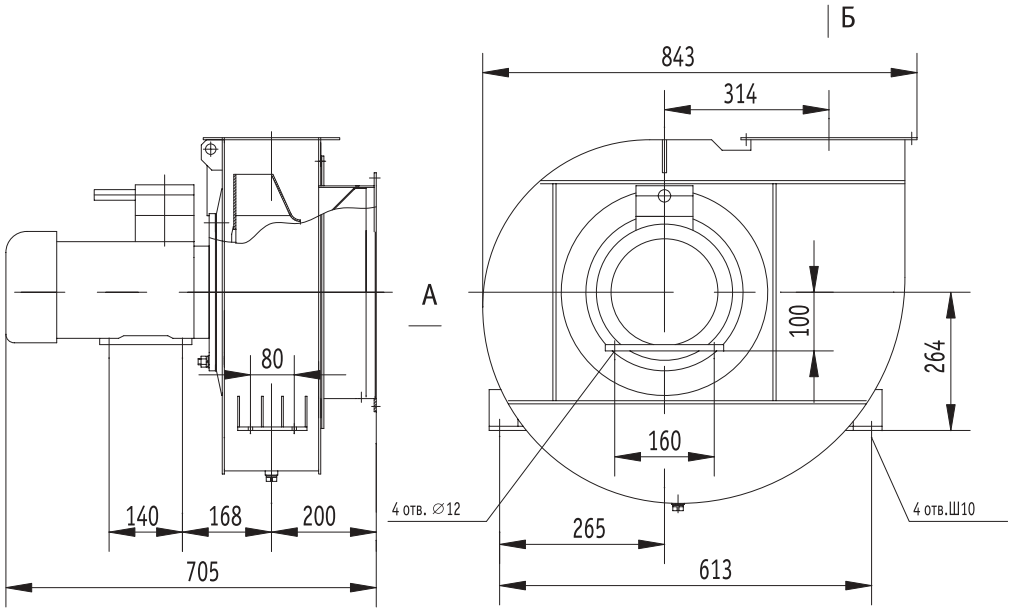

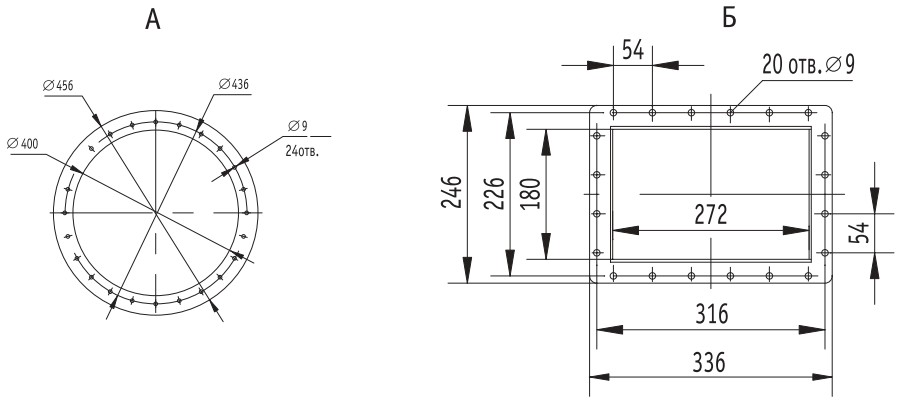

ПОЛОЖЕНИЯ КОРПУСА ВЕНТИЛЯТОРА
(ВИД СО СТОРОНЫ ВСАСЫВАНИЯ)

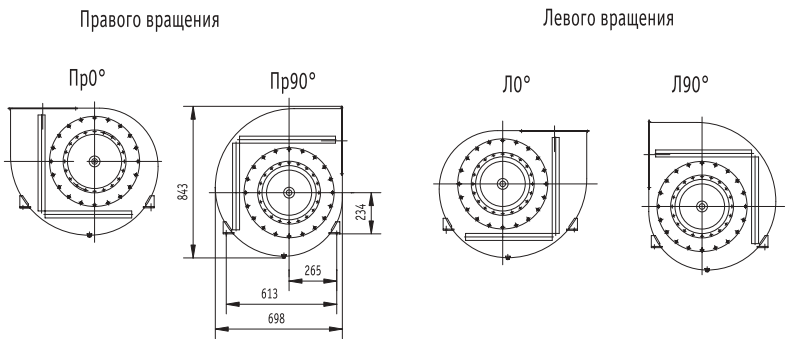

ВЕНТИЛЯТОРЫ РАДИАЛЬНЫЕ СУДОВЫЕ ВЗРЫВОБЕЗОПАСНЫЕ

ГАБАРИТНЫЕ РАЗМЕРЫ

ВРС 50/29-1.4Б

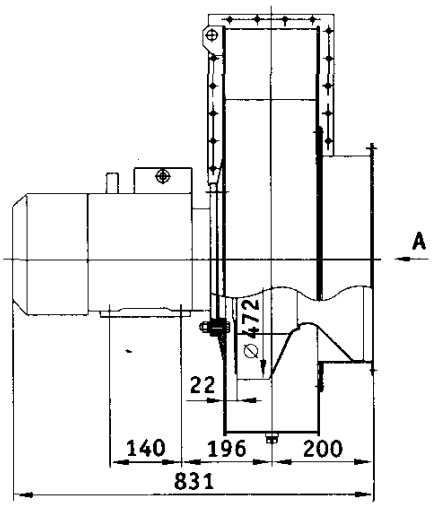

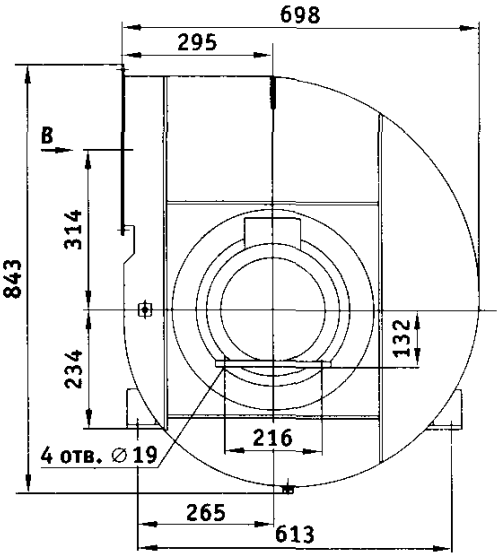

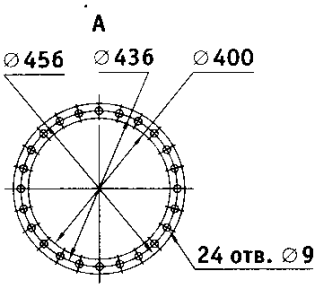

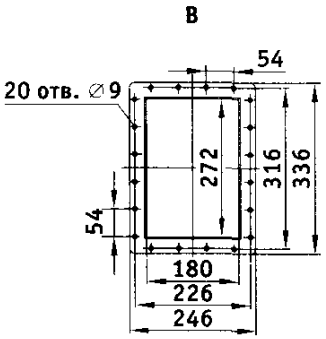

ПОЛОЖЕНИЯ КОРПУСА ВЕНТИЛЯТОРА
(ВИД СО СТОРОНЫ ВСАСЫВАНИЯ)

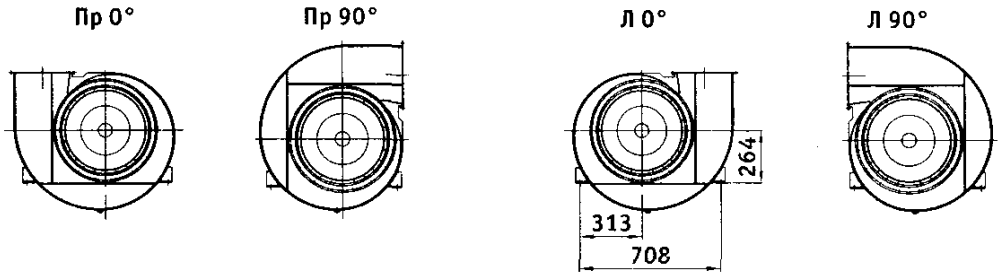

ВЕНТИЛЯТОРЫ РАДИАЛЬНЫЕ СУДОВЫЕ ВЗРЫВОБЕЗОПАСНЫЕ

ГАБАРИТНЫЕ РАЗМЕРЫ

ВРС 82/36-1.4Б

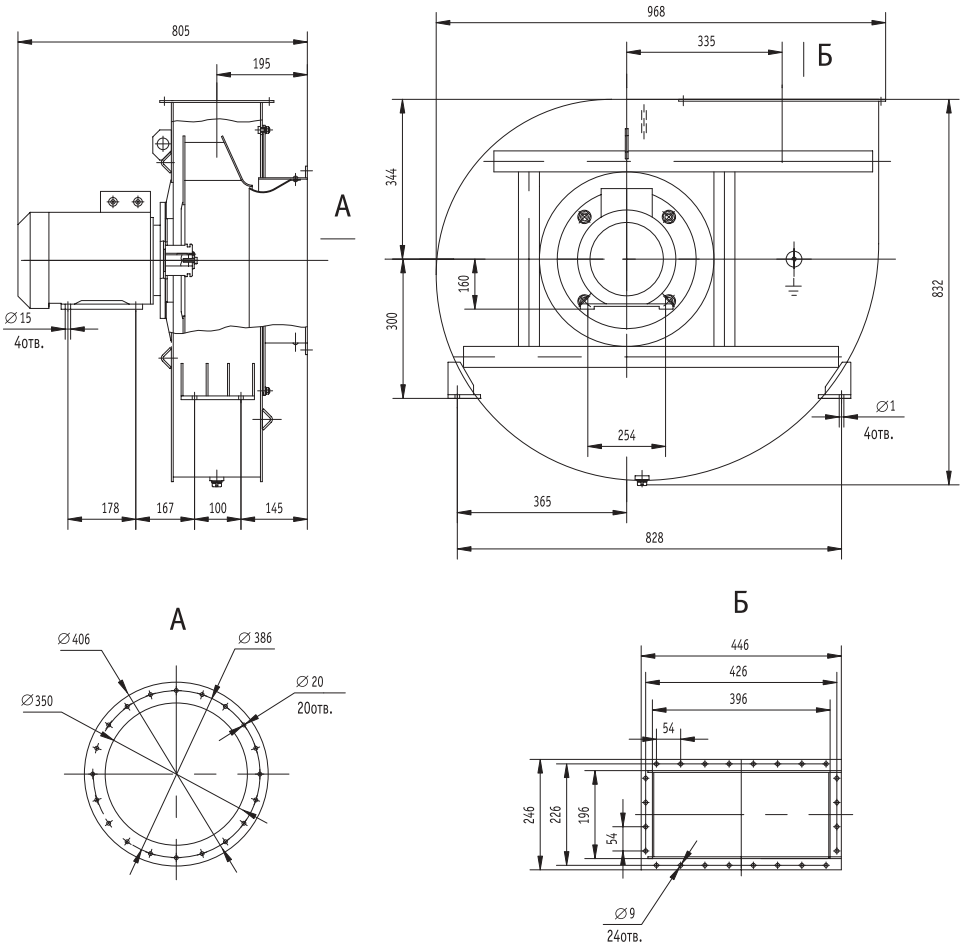

ПОЛОЖЕНИЯ КОРПУСА ВЕНТИЛЯТОРА
(ВИД СО СТОРОНЫ ВСАСЫВАНИЯ)

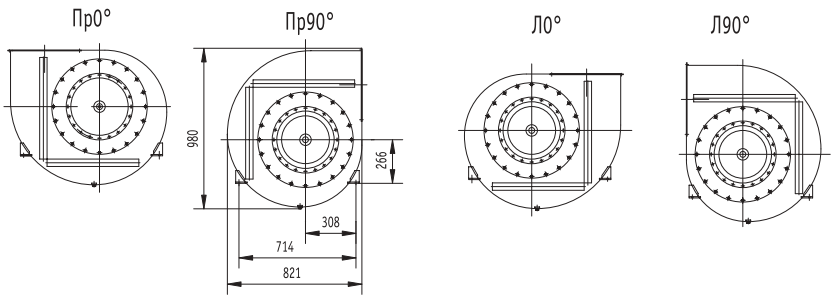

ВЕНТИЛЯТОРЫ РАДИАЛЬНЫЕ СУДОВЫЕ ВЗРЫВОБЕЗОПАСНЫЕ

ГАБАРИТНЫЕ РАЗМЕРЫ

ВРС 89/15-1.4Б

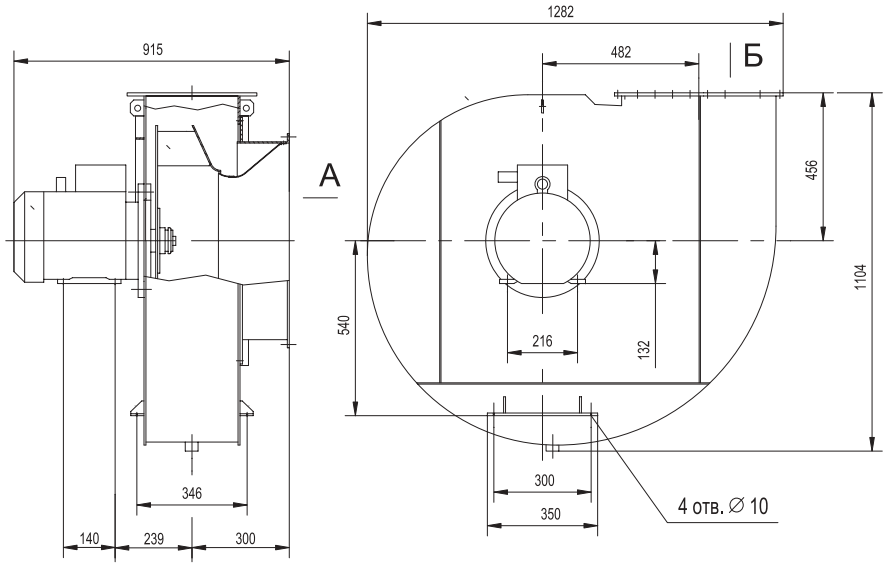

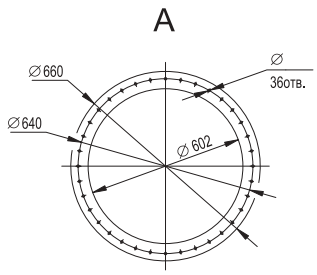

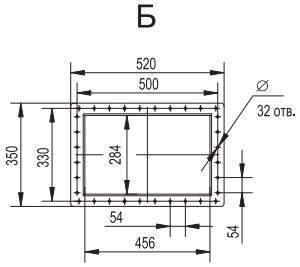

ПОЛОЖЕНИЯ КОРПУСА ВЕНТИЛЯТОРА
(ВИД СО СТОРОНЫ ВСАСЫВАНИЯ)

Вентиляторы правого вращения

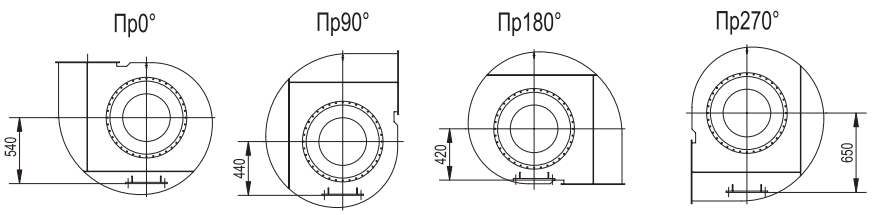

Вентиляторы левого вращения

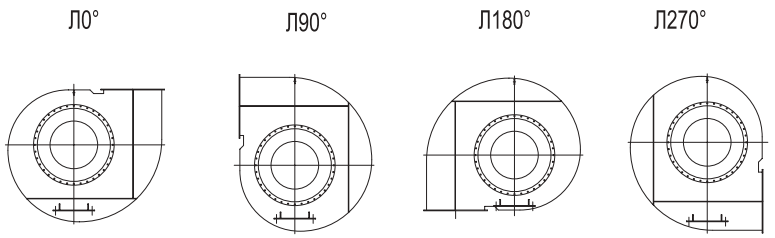

ВЕНТИЛЯТОРЫ РАДИАЛЬНЫЕ СУДОВЫЕ ВЗРЫВОБЕЗОПАСНЫЕ

ГАБАРИТНЫЕ РАЗМЕРЫ

ВРС 99/16-1.4Б

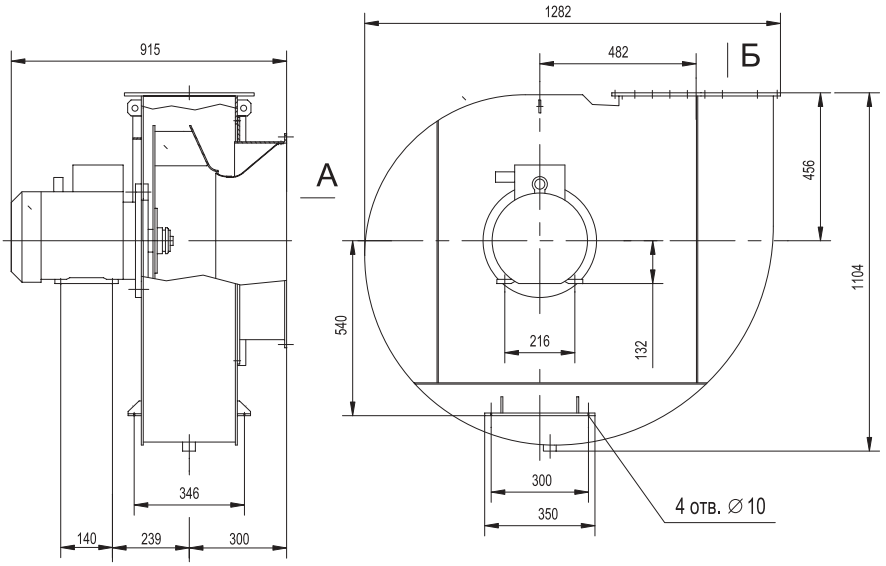

ПОЛОЖЕНИЯ КОРПУСА ВЕНТИЛЯТОРА
(ВИД СО СТОРОНЫ ВСАСЫВАНИЯ)

Вентиляторы правого вращения

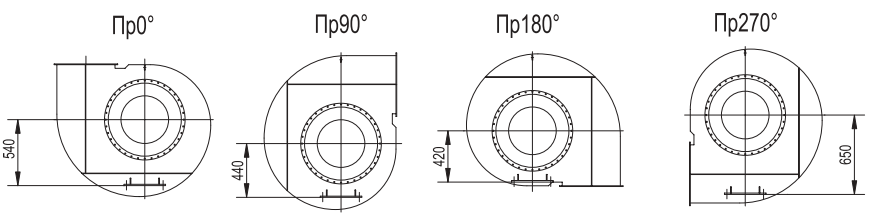

Вентиляторы левого вращения

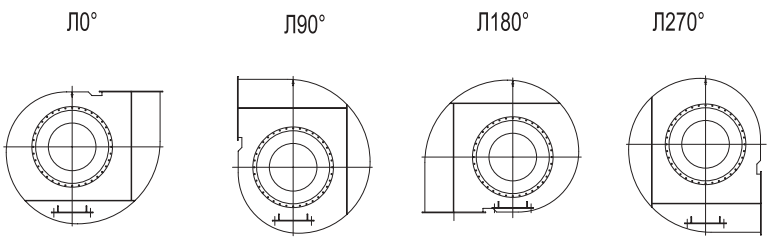

ВЕНТИЛЯТОРЫ РАДИАЛЬНЫЕ СУДОВЫЕ ВЗРЫВОБЕЗОПАСНЫЕ

ГАБАРИТНЫЕ РАЗМЕРЫ

ВРС 41/9-1.4Б

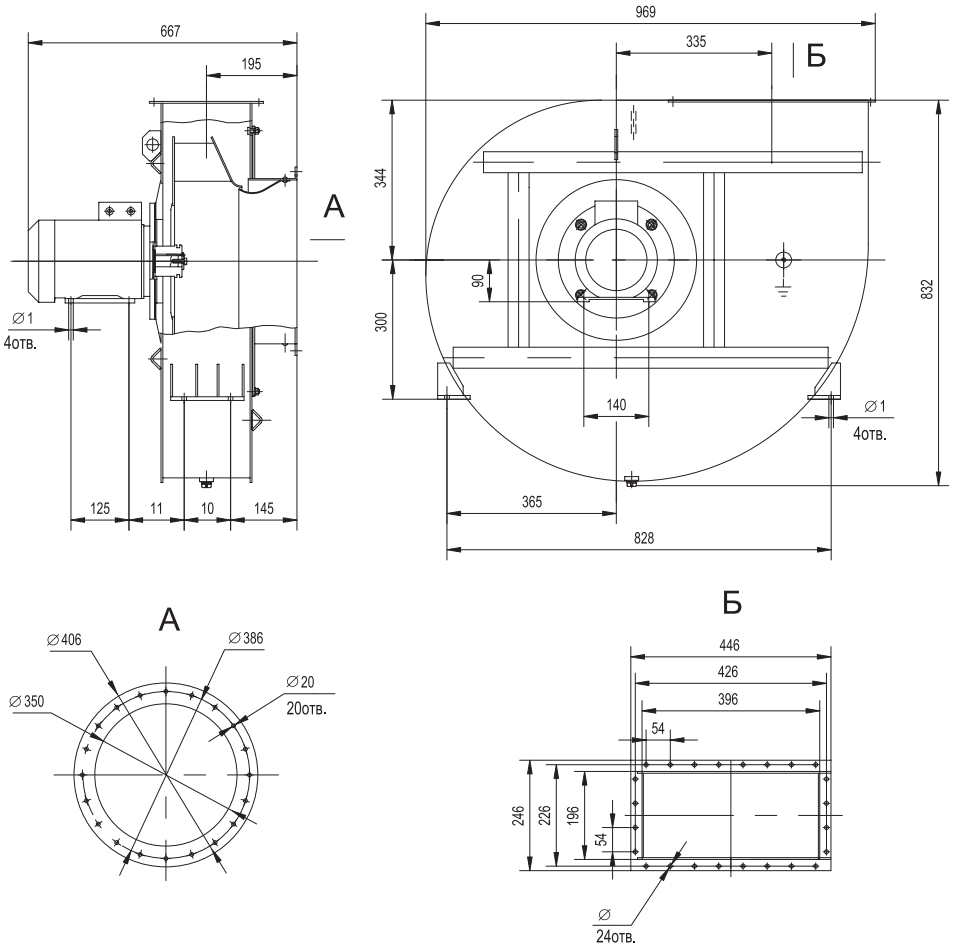

ПОЛОЖЕНИЯ КОРПУСА ВЕНТИЛЯТОРА
(ВИД СО СТОРОНЫ ВСАСЫВАНИЯ)

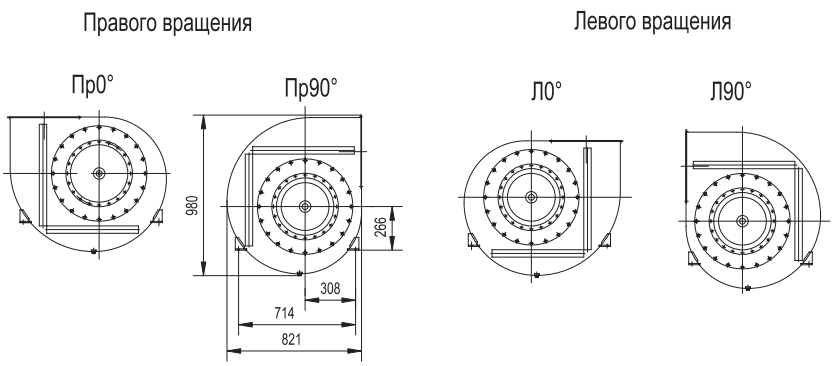

ВЕНТИЛЯТОРЫ РАДИАЛЬНЫЕ СУДОВЫЕ ВЗРЫВОБЕЗОПАСНЫЕ

ГАБАРИТНЫЕ РАЗМЕРЫ

ВРС 4/9-1.4Б

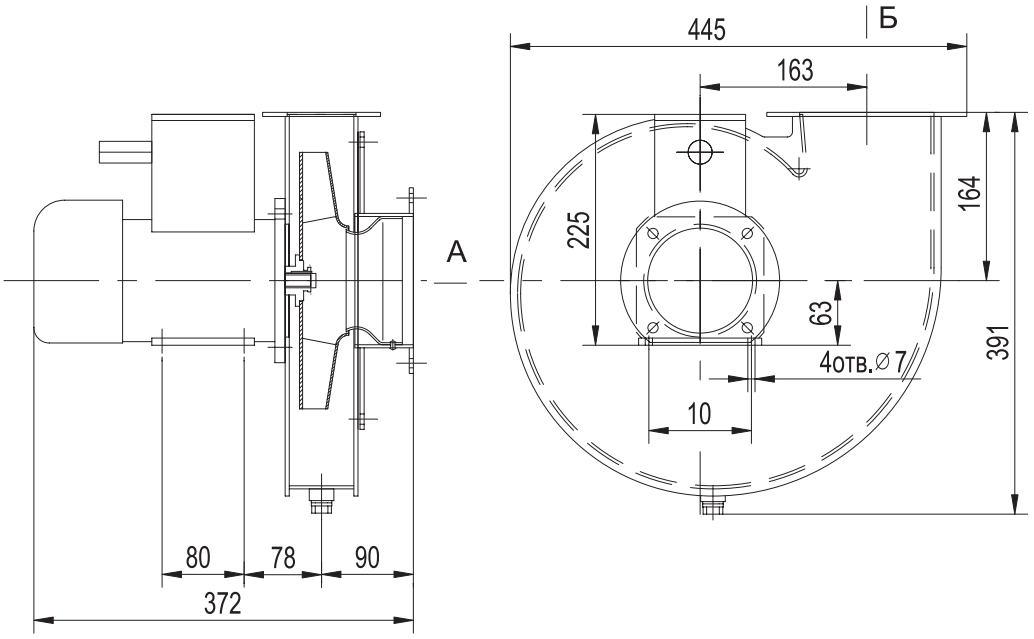

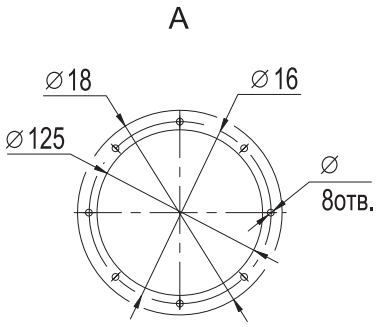

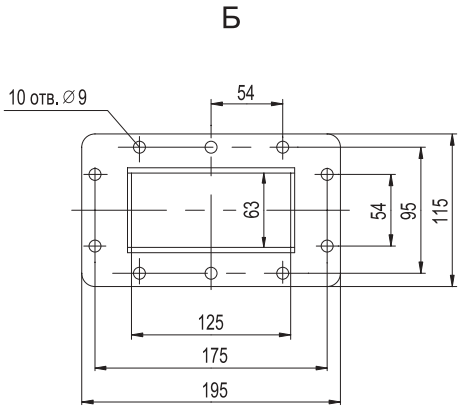

ПОЛОЖЕНИЯ КОРПУСА ВЕНТИЛЯТОРА
(ВИД СО СТОРОНЫ ВСАСЫВАНИЯ)

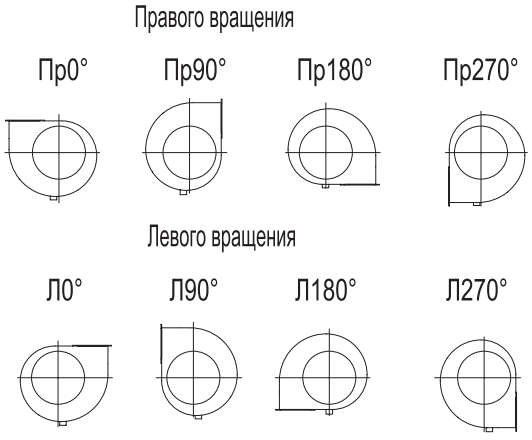

ВЕНТИЛЯТОРЫ РАДИАЛЬНЫЕ СУДОВЫЕ ВЗРЫВОБЕЗОПАСНЫЕ

ГАБАРИТНЫЕ РАЗМЕРЫ

ВРС 50/26-1.4Б

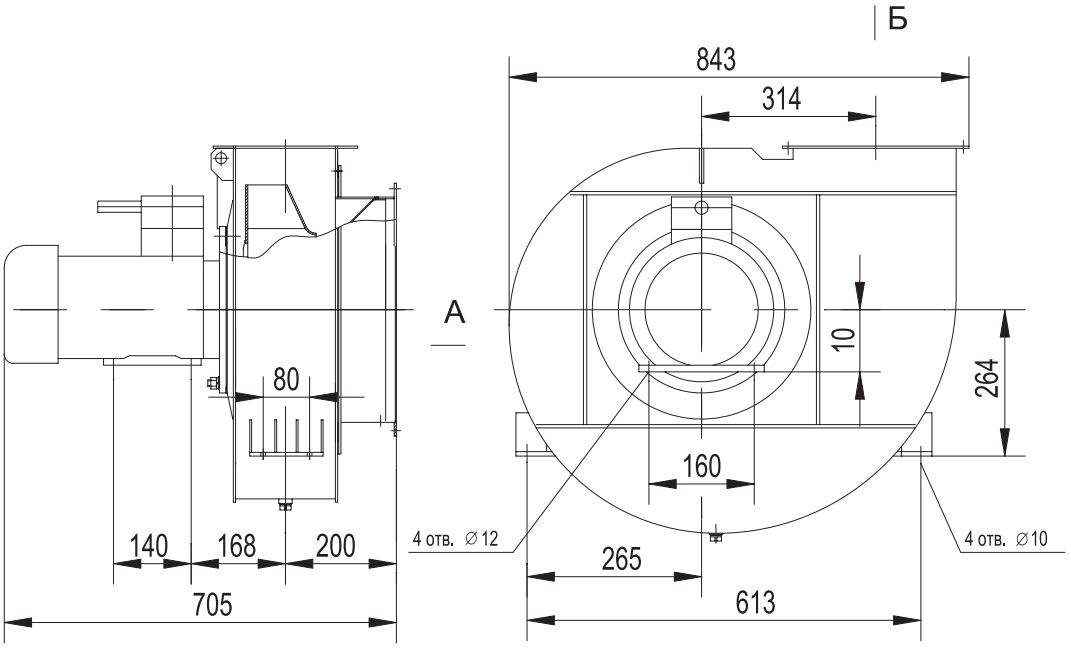

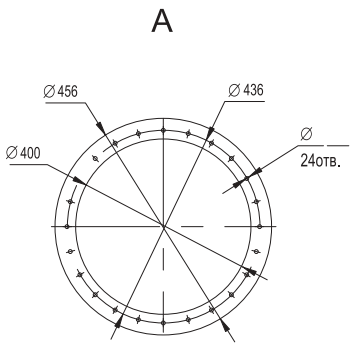

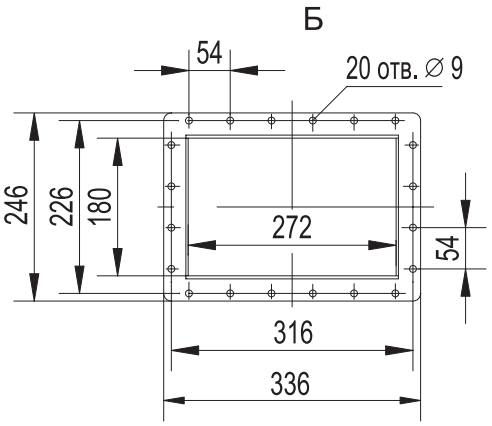

ПОЛОЖЕНИЯ КОРПУСА ВЕНТИЛЯТОРА
(ВИД СО СТОРОНЫ ВСАСЫВАНИЯ)

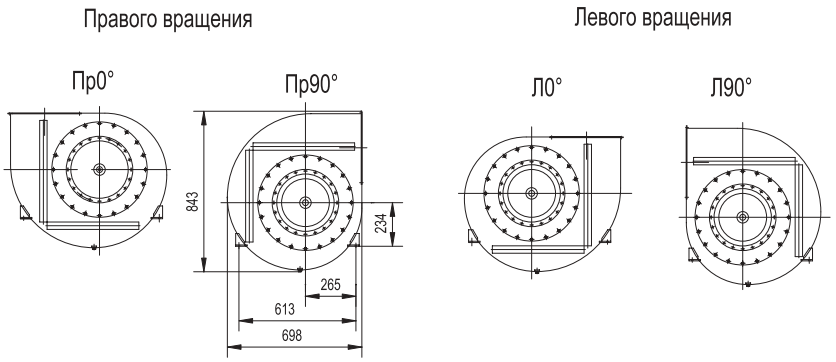

ВЕНТИЛЯТОРЫ РАДИАЛЬНЫЕ СУДОВЫЕ ВЗРЫВОБЕЗОПАСНЫЕ

ГАБАРИТНЫЕ РАЗМЕРЫ

ВРС 50/29-1.4Б

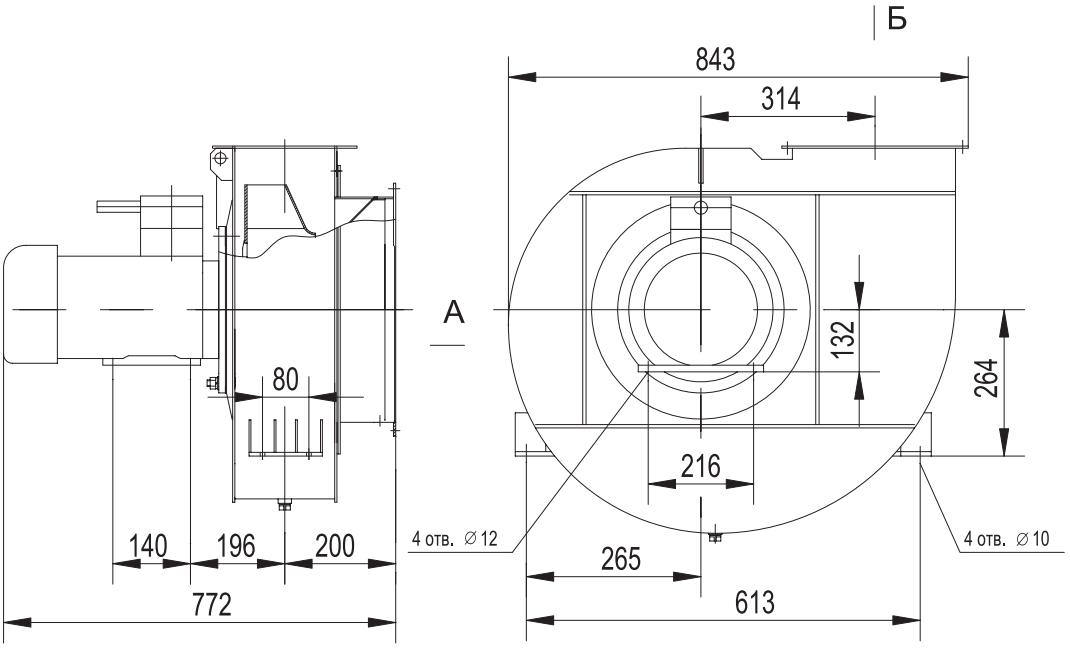

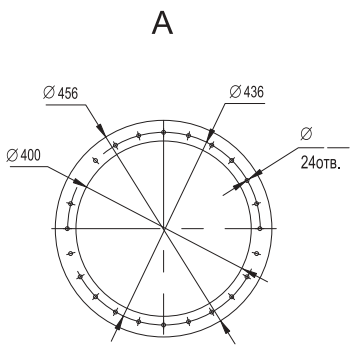

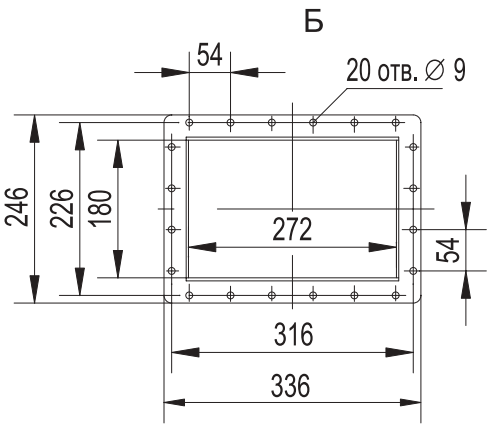

ПОЛОЖЕНИЯ КОРПУСА ВЕНТИЛЯТОРА
(ВИД СО СТОРОНЫ ВСАСЫВАНИЯ)

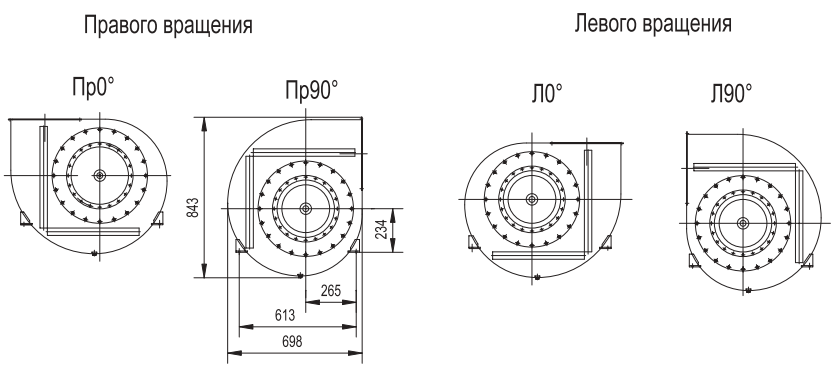

ВЕНТИЛЯТОРЫ РАДИАЛЬНЫЕ СУДОВЫЕ ВЗРЫВОБЕЗОПАСНЫЕ

ГАБАРИТНЫЕ РАЗМЕРЫ

ВРС 82/36-1.4Б

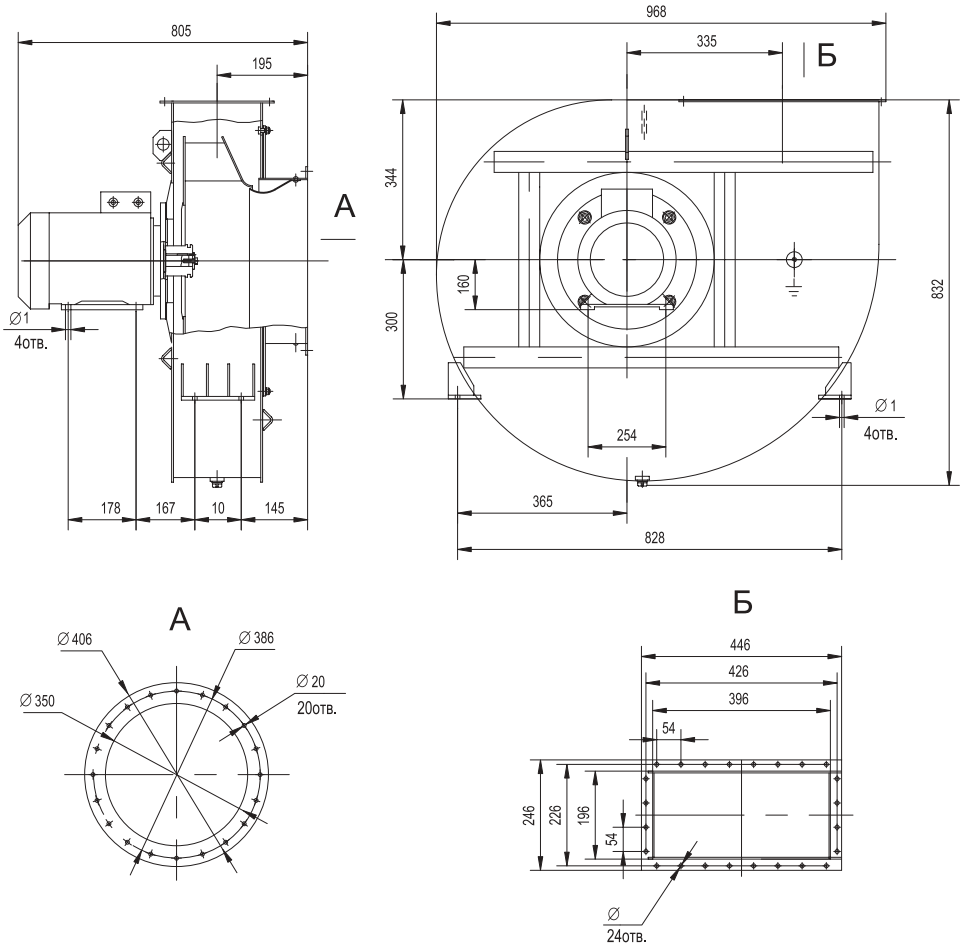

ПОЛОЖЕНИЯ КОРПУСА ВЕНТИЛЯТОРА
(ВИД СО СТОРОНЫ ВСАСЫВАНИЯ)

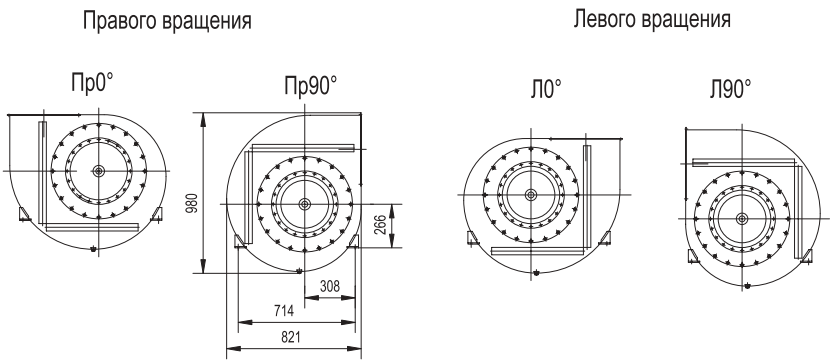

ИНФОРМАЦИЯ О ФИРМЕ-ЗАКАЗЧИКЕ

Организация

Вид деятельности

Ф.И.О.

Должность

Телефон **Факс**

E-mail **www**

Почтовый индекс

Адрес

Плательщик

БИК **ИНН**

Р/Счёт

К/Счёт

Банк

Назначение вентилятора

Предложения и пожелания заказчика

ОПРОСНЫЙ ЛИСТ

№ п/п	Требования	Условные обозначения	Пример заполнения	Значения показателей	Примечание
1	Индекс вентилятора	ВРС (радиальный) или ВОС (осевой)	ВРС		
2	Производительность вентилятора, $м^3/ч$		900		
3	Полное давление, Па		1400		
4	Направление вращения	П-правое Л-левое	П		
5	Положение корпуса	от 0° далее через 90°	П 0°		
6	Род тока	~ перемен. - пост.	~		
7	Частота тока, Гц	50	50		
8	Напряжение, В	380/220	380		
9*	Перемещаемая среда	1;2А;2К;4Б;4В	1		
10	Наличие сетки и коллектора (для ВОС и ВОС... Б)	ДА или НЕТ	Нет		
11	Расположение лап на корпусе вентилятора (для ВРС)	1 -лапы вверх 2 -лапы вниз	1		
12	Приемка	1 - Морской Регистр 2 – Речной Регистр 3 - Представитель Заказчика 4 - ОТК	1		
13	Желаемый срок выполнения заказа	Число, месяц, год	25.09.2003		
14	Кол-во вентиляторов	шт.	10		
15	Упаковка	1 - Плотная упаковка 2 - Обрешетка 3 - Поддон	2		
16	ЗИП	1 - Съемник рабочего колеса (кол-во, шт.) 2 - Рабочее колесо (кол-во, шт.)	1(1) 2(1)		

** Примечание:* *1 - воздух, не содержащий взрывоопасные и агрессивные среды;*
2А - воздух, содержащий пары аммиака (в объемной доле не более 15 %);
2К - воздух, содержащий пары серной кислоты;
4Б - воздух, содержащий пары нефтепродуктов (в объемной доле не более 3 %);
4В - воздух с примесью водорода (в объемной доле не более 3 %).